svan

USER MANUAL
ELECTRIC HEATER

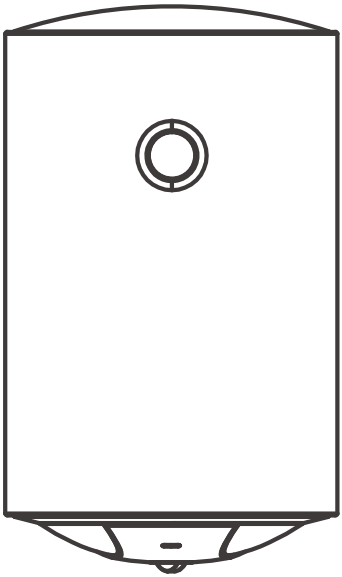

ST3001S/ST5001S
ST8001S/ST1001

Read this manual carefully and keep it for future reference.

svan

USER MANUAL
ELECTRIC HEATER

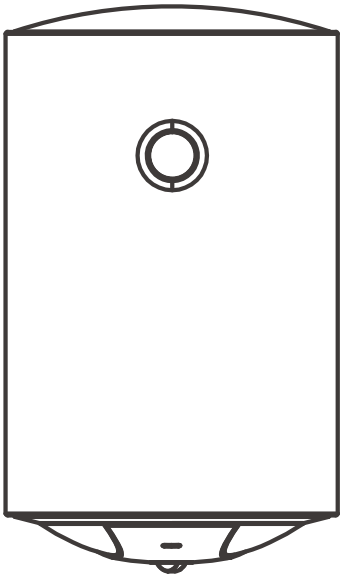

ST3001S/ST5001S
ST8001S/ST1001

Read this manual carefully and keep it for future reference.

CONTENTS

This device is intended for household use only.

Special Reminders 03

Features 06

Product Specification 06

Dimension Form 07

Installation Method 07

Method of Application 12

Cleaning And Maintenance 14

Electrical Schematic Diagram 14

Faults and Troubleshooting 15

Packing List 16

Recycling and Reuse 17

Special Reminders

The following safety guidelines are intended to prevent unforeseen risks or damage from unsafe or incorrect operation of the appliance. Please check the packaging and appliance on arrival to make sure everything is intact to ensure safe operation. If you find any damage, please contact the retailer or dealer. Please note modifications or alterations to the appliance are not allowed for your safety concern. Unintended use may cause hazards and loss of warranty claims.

Read these operating instructions carefully and attentively before using / commissioning the unit and keep them in the immediate vicinity of the installation site or unit for later use!

⚠ Caution Risk Of Injury !

Before installing this water heater,check and confirm that the earthing on the supply socket is reliably grounded. Otherwise, the electrical water heater can not be installed and used. Do not use extension boards. Incorrect installation and use of this electrical water heater may result in serious injuries and loss of property.

Special Cautions

⚠ Warning

Non-professionals are not allowed to disassemble the thermal switch to reset.Please contact prefessionals to maintain. Otherwise our company will not take responsiblity if any quality accident happens because of this.

(1) The supply socket must be earthed reliably, The rated current of the socket shall not be lower than 16A. The socket and plug shall be kept dry to prevent electrical leakage.

(2) The wall in which the electrical water heater is installed shall be able to bear the load more than two times of the heater filled fully with water without distortion and cracks.Otherwise,other strengthening measures shall be adopted.

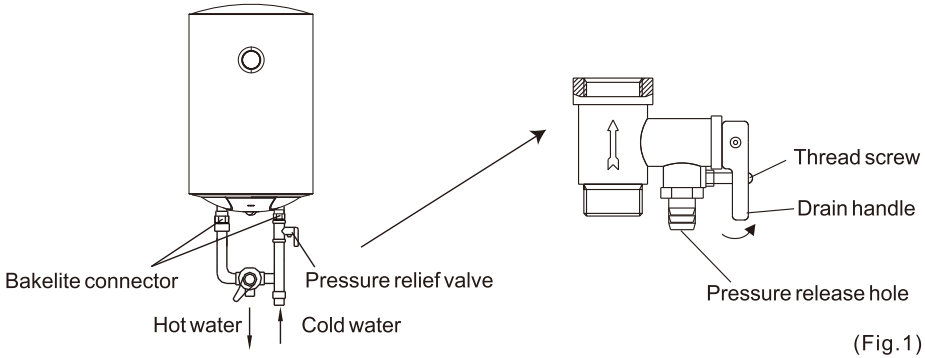

(Fig.1)

(3) The electric water heater automatically connects to the electronic anode to protect the internal workings after the heater is connected to electricity. If there is no power for an extended period or if it is not used, the water inside must be completely drained.

(4) Fittings must be installed on both the hot water inlet and outlet. The safety valve should be placed on the inlet fitting (see Fig. 1), and care should be taken to ensure it is not exposed to moisture. Water may come out of the pressure relief valve. The pressure relief valve should be checked and cleaned regularly to ensure it does not become blocked.

(5) When using the heater for the first time (or the first time after maintenance), it should not be turned on until it is completely filled with water. When filling it with water, the hot water faucet should be opened to expel the air. This faucet should be closed once the heater is completely filled.

(6) The water heater is not intended for use by persons(including children)with reduced physical, sensory or mental capabilities, or lack of experience and knowledge, unless they have been given supervision or instructions concerning use of the appliance by aperson responsible for their safety. The use of the appliance by children and vulnerable people must be done under supervision.

(7) During heating, there may be drops of water dripping from the pressure release hole of the pressure relief valve, This is a normal phenomenon, If there is a large amount of water leak, please contact customer care center for repair, This pressure release hole shall, under no circumstances, be blocked; otherwise, the heater may be damaged,even resulting in accidents.

(8) Since the water temperature inside the heater can reach up to 75 °C, the hot water must not be exposed to human bodies when it is initially used. Adjust the water temperature to a suitable temperature to avoid scalding.

(9) If the flexible power supply cord is damaged, the special supply cord provided by the manufacturer must be selected, and replaced by the professional maintenance personnel.

(10) If any parts and components of this electrical water heater are damaged please contact customer care center for repair.

(11) Children should be supervised to ensure that they do not play with the appliance.

(12)The drain pipe should be in a frost protected area. Users must protect inlet and outlet drain lines from freezing.

(13)The electric water heater meets the requirements of EN-60335-1, EN-60335-2-21.

(14) Do cut off power supply before maintenance, to avoid danger like electric shock.

(15) During normal operation, the inlet valve shall be always kept open.

(16) In order to drain away the water inside the inner container, it can be drained away from the pressure release valve. Twist the thread screw of the pressure release valve off, and lift the drain handle upwards.

Features

- Purpose:
  The electric water heater is suitable for hot water shower and washing in families, enterprises and institutions, service industries and other places .
- Characteristic:

1. With temperature regulation function, the temperature can be adjusted flexibly in the range of normal temperature~ 70°C.
2. The heating indicator light indicates the current working state.
3. Automatic control of heating and insulation ensure hot water supply at any time.
4. It has multiple protections such as overtemperature protection, water overpressure protection (automatic pressure relief when the inner tank pressure is too high), anti hot water backflow and so on.
5. Durable: it adopts high-quality heat-resistant stainless steel heating element and enamel liner, and is equipped with liner anode protection device to prevent rust, corrosion and scaling, with long service life.
6. The insulation layer adopts thickened polyurethane overall foaming, which has good insulation effect, energy saving and power saving.
7. The water mixing valve is used to regulate the water outlet, which is simple and flexible.
8. Multi purpose: it can supply water for multiple water points at the same time.

Product Specification

Rated Capacity (L)	30	50	80	100
Rated Power	1500W			
Rated Voltage	220~240VAC/50-60Hz			
Rated Pressure	0.75MPa			
Maximum Set Temperature	70°C			

Dimension Specification

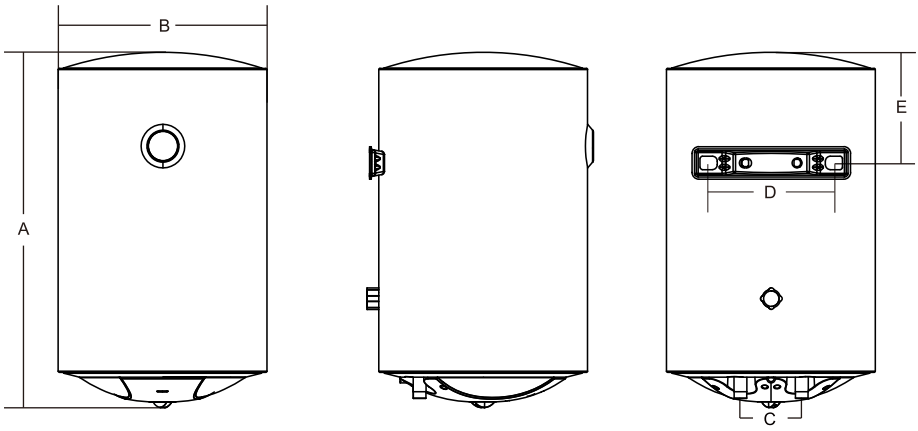

Capacity / Dimension(mm)	30L	50L	80L	100L
A	600	730	1060	965
B	340	380	380	450
C	100	100	100	100
D	200	200	200	200
E	185	205	205	230

Installation Method

The electric water heater shall be installed by professional installation personnel in accordance with the requirements of the national standard of code for installation of electric water heater.

1. Installation Preparation

(1) Professional installation personnel shall prepare installation tools and necessary measuring qualified inspection instruments.

(2) Check whether the electric water heater is in good condition and whether the attached documents and accessories are complete.

(3) Carefully read the operation manual to understand the function, operation method, installation requirements and installation method of the electric water heater to be installed.

(4) To check the power supply of users, 220~240VAC/50Hz power supply must be used. The electrical connection of electric water heater shall generally adopt special branch circuit, and its capacity shall be greater than 1.5 times of the maximum current value of electric water heater. The position of the separate fixed socket shall be placed in a safe position where there is no danger of electric shock and its water cannot be splashed. The separate fixed socket used by the electric water heater shall be inspected by visual inspection and special measuring devices (phase meter, test pen, grounding resistance meter, etc.) to ensure that the live wire and zero wire are installed correctly and grounded reliably. Carefully check whether the capacity of electric energy meter, wire and separate fixed socket meet the requirements of electric water heater. Check the water pressure of tap water with a pres-sure gauge. A safety valve should be installed before the water inlet pipe. The rated pressure of the water heater is 0.75Mpa. If the inlet water pressure is over 0.75Mpa, the safety valve would discharge the pressure the pressure by leaking, which is the protection to the water heater.

(5) Assist users in selecting the installation position of electric water heater: avoid the place where flammable gas leaks or the environment with strong corrosive gas. Avoid places where strong electric and magnetic fields act directly. Avoid direct sunlight, rain and wind. Try to avoid places prone to vibration. Try to shorten the length between the electric water heater and the water point to reduce the heat loss of the pipeline. There must be a floor drain with sufficient drainage capacity near the lower part of the installation to avoid failure of drainage. In order to facilitate future repair, maintenance and relocation, a certain space must be reserved for the installation position of the electric water heater. The bearing capacity of the mounting surface shall not be less than 4 times of the total mass of the electric water heater filled with water, otherwise the user needs to install asupport bracket under the electric water heater to ensure safety.

Notes:

① The insulating bushings provided with the water heater must be placed on the inlet and outlet pipes to eliminate the risk of galvanic couples, using Teflon on the pipe threads. Tightening torque for the bushings: 3.5 kg/m .

② Before proceeding with the hydraulic connection, it is essential to clean the supply pipes to prevent introducing metallic or foreign particles into the water heater.

③ Install the water heater according to the diagrams in Figures 1 and 2. The water heater MUST be installed with the safety group, which includes a non-return valve. (Provided with the water heater.)

④ Do not install any hydraulic accessories between the safety group and the cold water pipe (such as a stop valve, non-return valve, etc.).

⑤ Disposing of a household appliance separately means avoiding possible negative consequences for the environment and health that could result from improper disposal, and allows for the treatment and recycling of the materials it is made of, achieving significant energy and resource savings. For more information, contact your local authority or the store where you purchased the product.

⑥ The drain outlet of the safety group MUST be connected to a drain pipe with a diameter at least equal to that of the water heater connection pipe, with a continuous slope and open to the atmosphere, maintaining a minimum distance of 20mm as indicated in Figures 1 and 2.

⑦ This pipe should be installed in an environment where freezing is not possible and with a downward slope. During the heating period, the water expands, causing a drip (approximately 3% of its capacity per heating cycle). Do not worry, this is a normal phenomenon. To drain the water heater, you need to operate the safety group lever as shown in Figure 3. It is advisable to periodically operate this lever to prevent it from becoming stuck and to check its proper functioning.

⑧ When the pressure of the supply network exceeds 5 bars, it is MANDATORY to install a Pressure Reducer at the household inlet, set to 3 or 4 bars.

⑨ If plastic pipes are used for the installation, it is necessary to consider the pressure and temperature conditions to which they will be subjected. Maximum pressure of 9 bars and maximum temperature of 70°C under normal conditions, or 110°C under abnormal conditions of the safety thermostat tripping.

2. Installation Operation

(1) The attached accessories shall be used for the installation of electric water heater, and professional installation personnel shall not replace, omit or reform at will.

(2) During installation, attention shall be paid not to damage the safety guarantee structure of the building.

(3) The pipes and fittings used for water heater installation must comply with the national standard and also follow the directions indicated by the manufacture in this manual. No one-way valve or shut-off valve should be installed between the water heater and the safety valve to avoid interfering with their normal operation.If an extra one way vavle is added between the inlet pipe of the product and safety valve which is connected to the city pipe, an expansion tank qualified according to the standard after the one way valve is required in order to avoid over pressure and damage to the tank.

(4) Determine the installation position of the electric water heater, avoid the reinforcement and embedded pipeline in the wall, and drill two holes with medium ϕ16mm and deep 90mm on the solid wall with an impact drill, and the two holes shall be on the same horizontal line, and the hole spacing is shown in the table above. More than 500mm space shall be reserved on the right side of the electric water heater for maintenance.

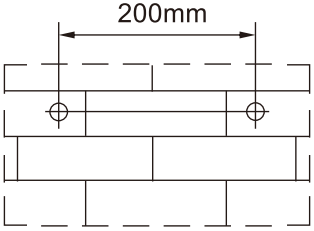

Note: floor mounted installation is not allowed.

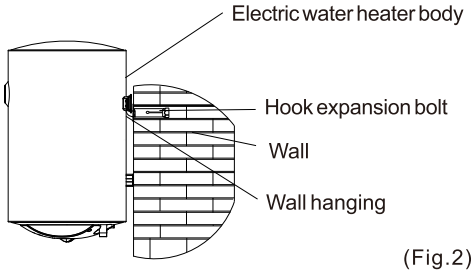

(Fig.2)

(5) Insert the hook expansion bolt into the hole, tighten it and make the hook upward.

(6) Lift the electric water heater, align the two square holes of the two wall hangers with the hooks of the two hook expansion bolts, and check whether the hook expansion bolts are loose to ensure that the electric water heater is firmly installed.

(7) Connect the safety valve, drainage hose, water mixing valve, tap water inlet pipe and shower with the electric water heater (install a sealing ring at the joint).

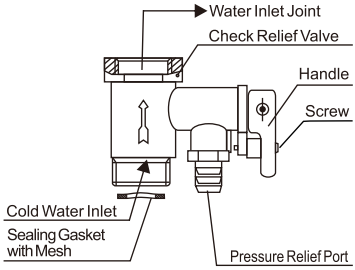

(Fig.3)

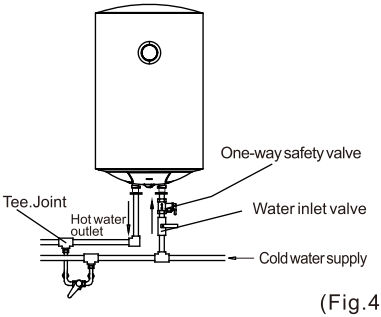

(Fig.4)

Notes:

① The safety valve (factory original identification 0.75MPa) in the accessories shall be installed on the water inlet joint , and the thread sealing PTFE tape shall be wound to ensure sealing. The arrow direction shall be consistent with the water inlet flow direction of the electric water heater (as shown in Fig 3). The net sealing gasket shall be installed at the cold water inlet of the safety valve, and the drainage hose at the pressure relief outlet of the safety valve shall be installed to maintain a continuous downward inclination. It shall be installed in a frost free environment, and then extended to the ground leakage, kept connected with the atmosphere, and properly fixed to prevent scalding by discharging hot water or steam. The safety valve can prevent the tank pressure from exceeding the rated pressure by 0.1MPa. If the pressure in the tank is too high, the safety valve will automatically open and drain water from its pressure relief port to release the pressure.

② The dimension of each pipe part is G1/2" ,Connection of pressure relief valve with the heater on the inlet of the water heater.In order to avoid leakage when connected to the pipelines, the rubber seal gaskets provided with the heater must be placed at the end of the threads.

③ The water pipe connected to the electric water heater must be able to withstand pressure of 0.75MPa and temperature of more than 100°C, and the joint shall be wrapped with sealing tape to ensure sealing.

④ Where water is used, it shall be able to drain smoothly.

⑤ Under normal use, the handle of the safety valve (Fig.3) should be opened regularly to remove calcium carbonate deposition. The method is: pull the discharge handle upward to the horizontal position (if the handle is equipped with screws, remove the screws with a screwdriver before doing this action),

and confirm whether the safety valve is blocked (whether there is water discharge). If it is blocked, please contact the maintenance department.

(8) If users want multi-channel water supply, they can connect the water pipe according to the method shown in Fig 4.

(9) After confirming that the rated values of electricity meters, wires, switches, sockets and fuses in the power supply system meet the power consumption requirements of this product, connect a separate power socket at an appropriate position to supply power to the electric water heater . The installation height of power socket from the ground shall not be less than 1.8m.

Notes:

① Do not put the socket in a place where water is easy to get into.

② The socket must have a reliable grounding wire.

③ The socket should be kept dry to prevent leakage. Electrical installation must be carried out by professionals.

3. Inspection and Commissioning

(1) The pipeline connection and direction shall be reasonable, and there shall be no water leakage at each connection.

(2) The electrical configuration shall be safe and correct, the electric water heater shall be reliably grounded, and the power plug and socket shall cooperate closely.

(3) The mechanical connection shall be firm and reliable.

(4) Check the possible leakage parts of the shell with a test pen or multi-meter to ensure that the electric water heater is safe and normal.

(5) The electric water heater shall operate according to the use method in this manual, and all performance indexes shall be consistent with this manual.

Method of Application

1. When using the water heater for the first time or after draining the tank and then using it again, the tank of the water heater must be filled with water first. The method is: open the water inlet valve, pull up the handle of the water mixing valve and turn it clockwise to the high-temperature area, that is, start injecting water into the inner tank. When the hot water outlet comes out, it indicates that it is filled with water, then turn the handle of the water mixing valve counterclockwise to the low-temperature area and push it to the closed position (as shown in Fig 5).

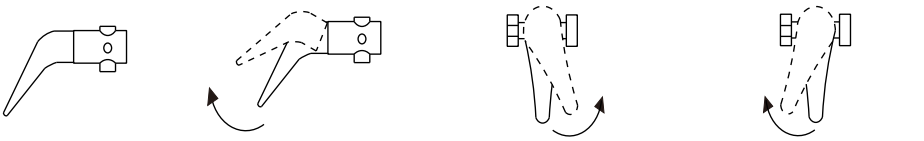

(Fig.5)

2. Insert the power plug into the power socket to energize the water heater. and turn the temperature adjusting knob clockwise to boot.At this time, the indicator light is on.
If the power cord is damaged, it must be replaced by the manufacturer or its maintenance department or similar professionals in order to avoid danger.

3. Description of Operation

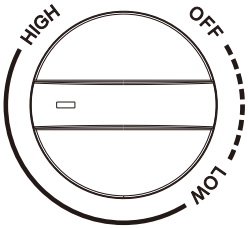

Schematic Diagram Of Operation Panel

(1)Temperature setting

① Set the Maximum Heating Water Temperature:
Turn the temperature adjustment knob to set the heating water temperature, knob markers point to the low to high grade, from low to high in the temperature range of room teimperature to 75°C,temperature can be selected temperature (knob markers in the "OFF" position that is to cut off the power supply of the electric water heater). In the heating state, the heating indicator light will be lit. In order to get more hot water, the temperature adjustment knob should be placed in the high temperature gear.

② Heating and Heat Preservation:
This machine can automatically control the temperature. When the water temperature reaches the set maximum water temperature, it will automatically cut off the power and stop heating; When the water temperature drops a certain temperature, it will automatically turn on the

power to reheat, and so on. When heating, the "Heating" indicator light will be lit. When it is in the keep warm state, the "Heating" indicator light will go out.

Tip: Hot water can be used in both heating and keeping warm states.

(2)Stop Heating:

When the temperature adjustment knob mark is in the "OFF" position, the power supply is cut off and heating stops.

Cleaning And Maintenance

⚠ Warning

Do cut off power supply before maintenance, to avoid danger like electric shock.

1. Check the power plug and outlet as often as possible. Secure electrical contact andalso proper grounding must be provided. The plug and outlet must not heat exces-sively.
2. If the heater is not used for a long time, especially in regions with low air tempera-ture(below 0 °C), it is nessary to drain water from the heater to prevent damage of thewater heater, due to water freezing in the internal tank.(Refer Cautions in this manualfor the method to drain away the water from the inner container).
3. To ensure long reliable water heater operation, it is recommended to regularly cleanthe internal tank and remove deposits on the electric heating element of the waterheater.Tank cleaningfrequency depends on hardness of water located in this territory. Cleaning must beperformed by special maintenance services. You can ask the seller for address of thenearest service center.

Electrical Schematic Diagram

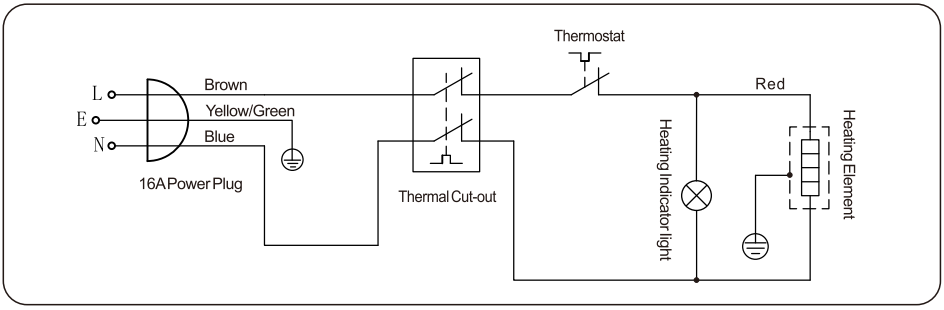

Faults and Troubleshooting

Faults	Analysis of Causes	Troubleshooting
No water from hot water outlet	The water supply system is cut off or the water pressure is too low	Check the water supply system
	The inlet valve is not opened or the water mixing valve fails	Open the water inlet valve or replace the water mixing valve
The outlet water is cold(Heating indicator is off)	Power failure or power switch in off position	Check the power supply line
	Internal circuit failure	Contact the official technical support department
	Thermostat failure	Contact the official technical support department
The outlet water is cold(Heating indicator light is on)	Heating element failure	Contact the official technical support department
	Heating time is too short	Continue heating
	Water mixing valve failure	Replace the water mixing valve
	Internal circuit failure	Contact the official technical support department

Note: If your electric water heater is operating abnormally, please handle it according to the "Fault Description and Handling Method". If you have any electrical problems, please contact the official technical support department designated by the company.

Packing List

After opening the packing box, please check the accessories and data attached to the machine according to the following table. If there is any damage or shortage, please contact the dealer or the after-sales service department of the company directly in time to serve you.
Please keep the operation manual properly for your future use and maintenance. The packing list is as follows

Name	Quantity	Dimension Sketch	Notes
Electric Water Heater	1 Unit		
Safety Valve	1 Piece		Mount to water inlet connection of water heater
Accessory Kit	1 Piece		Two screws+two plastic parts+one net washer
Bakelite Connector	2 Piece		
Sealing Gasket	2 Piece		The bakelite fitting is used for sealing the connection between the inlet and outlet water pipes of the water heater
Operation Manual	1 Piece		Keep properly
Product Information Card	1 Piece		
Energy Efficiency Label	1 Piece		

Recycling and Reuse



Dispose of packaging in an environmentally-friendly manner.This appliance is labelled in accordance with European Directive 2012/19/EU concerning used electrical and electronic appliances (waste electrical and electronic equipment-WEEE). The guideline determines the frame work for the return and recycling of use d appliances as applicable throughout to the EU.

PACKAGE INFORMATION:Packaging materials of the product are manufactured from recyclable materials in accordance with our National Environment Regulations. Do not dispose of the packaging materials together with the domestic or other wastes. Take them to the packaging material collection points designated by the local authorities.

svan

MANUAL DE USUARIO
TERMO ELÉCTRICO

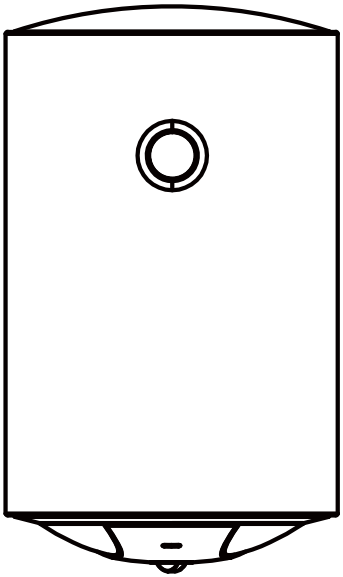

ST3001S/ST5001S
ST8001S/ST1001

Lea atentamente este manual y guárdelo para futuras consultas.

CONTENIDO

Este aparato está destinado únicamente al uso doméstico.

Recordatorios especiales 21

Características 24

Especificaciones del producto 24

Especificación de dimensiones 25

Método de instalación 25

Método de Aplicación 30

Limpieza y mantenimiento.....32

Diagrama esquemático eléctrico.....32

Fallos y solución de problemas.....33

Lista de empaque.....34

Reciclaje y Reutilización.....35

Recordatorios especiales

Las siguientes directrices de seguridad tienen como objetivo evitar riesgos imprevistos o daños derivados de un uso inseguro o incorrecto del aparato. Por favor, revise el embalaje y el aparato una vez recibidos para asegurarse de que todo está intacto y garantizar un uso seguro. Si encuentra algún daño, póngase en contacto con el minorista o distribuidor. Tenga en cuenta que no se permiten modificaciones o alteraciones del aparato por su seguridad. Un uso no previsto puede causar peligros y la pérdida de derechos de garantía.

¡Lea estas instrucciones de operación detenidamente y con atención antes de usar o poner en servicio la unidad, y manténgalas en las inmediaciones del lugar de instalación o de la unidad para su uso posterior!

⚠ ¡Atención, riesgo de lesión!

Antes de instalar este termo eléctrico, revise y confirme que la toma de tierra del enchufe de alimentación está conectada a tierra de forma fiable. De lo contrario, no se podrá instalar ni utilizar el termo eléctrico. No utilice regletas de extensión. Una instalación o uso incorrecto de este termo eléctrico puede resultar en lesiones graves y pérdidas de bienes.

¡Atención especial!

⚠ Advertencia

No se permite a los no profesionales desmontar el interruptor térmico para restablecerlo. Por favor, contacte con profesionales para el mantenimiento. De lo contrario, nuestra empresa no se hará responsable de cualquier accidente de calidad que ocurra debido a esto.

(1) La toma de alimentación debe estar conectada a tierra de forma fiable. La corriente nominal de la toma no debe ser menor de 16A. La toma y el enchufe deben mantenerse secos para evitar fugas eléctricas.
(2) La pared en la que se instala el termo eléctrico debe poder soportar una carga superior a dos veces el peso del termo lleno de agua sin distorsiones ni grietas. De lo contrario, deberán adoptarse otras medidas de refuerzo.

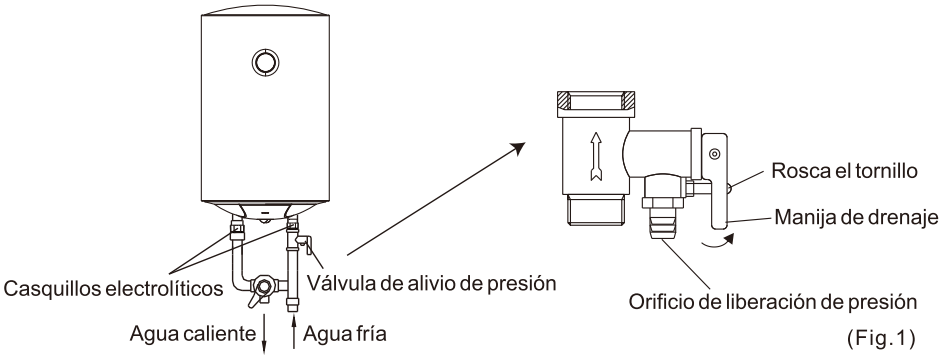

(Fig.1)

(3) El termo eléctrico se conecta automáticamente al ánodo electrónico para proteger el trabajo interno después de que el termo esté conectado a la electricidad. Sin electricidad a largo plazo o sin uso, el agua en el interior debe drenarse completamente.

(4) Se deben de montar los casquillos tanto en la entrada como salida de agua caliente. La válvula de seguridad se colocará sobre el casquillo de entrada(véase la Fig. 1), y habrá que asegurarse de que no esté expuesta a la humedad. Puede salir agua de la válvula de alivio de presión. La válvula de alivio de presión debe revisarse y limpiarse regularmente para asegurarse de que no se bloquee.

(5) Cuando se use el termo por primera vez (o la primera vez después de un mantenimiento), no se debe encender hasta que esté completamente lleno de agua. Al llenarlo de agua, el grifo de agua caliente debe abrirse para expulsar el aire. Este grifo debe cerrarse una vez que el termo está completamente lleno.

(6) El termo eléctrico no está diseñado para ser usado por personas (incluidos niños) con capacidades físicas, sensoriales o mentales reducidas, o carencia de experiencia y conocimientos, a menos que hayan recibido supervisión o instrucciones sobre el uso del aparato de una persona responsable de su seguridad. El uso del aparato por niños y personas vulnerables debe realizarse bajo supervisión.

(7) Durante el calentamiento, puede haber gotas de agua que gotean del orificio de liberación de presión de la válvula de alivio de presión. Este es un fenómeno normal. Si hay una gran cantidad de fuga de agua, contacte con el centro de atención al cliente para su reparación. Este orificio de liberación de presión no debe bloquearse en ninguna circunstancia; de lo contrario, el termo podría dañarse, incluso causando accidentes.

(8) Debido a que la temperatura del agua dentro del aparato puede alcanzar hasta 75 °C, el agua caliente no debe exponerse al cuerpo humano cuando se usa inicialmente. Ajuste la temperatura del agua a una temperatura adecuada para evitar quemaduras.

(9) Si el cable de alimentación flexible está dañado, debe elegirse el cable de alimentación especial proporcionado por el fabricante y ser reemplazado por personal de mantenimiento profesional.

(10) Si alguna pieza o componente de este termo eléctrico está dañado, contacte con el centro de atención al cliente para su reparación.

(11) Los niños deben ser supervisados para asegurarse de que no jueguen con el aparato.

(12) La tubería de drenaje debe estar en un área protegida de las heladas. Los usuarios deben proteger las líneas de entrada y salida de drenaje de la congelación.

(13) El termo eléctrico cumple con los requisitos de EN-60335-1, EN-60335-2-21.

(14) Corte la alimentación eléctrica antes del mantenimiento para evitar peligros como descargas eléctricas.

(15) Durante el funcionamiento normal, la válvula de entrada debe mantenerse siempre abierta.

(16) Para drenar el agua dentro del contenedor interno, puede drenarse a través de la válvula de alivio de presión. Gire el tornillo de la válvula de alivio de presión y levante la manija de drenaje hacia arriba.

Características

- Propósito:
  El termo eléctrico es adecuado para duchas de agua caliente y lavado en hogares, empresas e instituciones, industrias de servicios y otros lugares.
- Características:
  1. Con función de regulación de la temperatura, la temperatura puede ajustarse de forma flexible en el rango de temperatura normal a 70°C.
  2. La luz indicadora de calentamiento muestra el estado de trabajo actual.
  3. El control automático de calentamiento y aislamiento garantiza el suministro de agua caliente en cualquier momento.
  4. Tiene múltiples protecciones, como protección contra sobretemperatura, protección contra sobrepresión de agua (alivio automático de presión cuando la presión del tanque interno es demasiado alta), prevención de reflujo de agua caliente, etc.
  5. Duradero: utiliza un elemento de calentamiento de acero inoxidable resistente al calor de alta calidad y un revestimiento de esmalte, y está equipado con un dispositivo de protección de ánodo del revestimiento para evitar el óxido, la corrosión y la acumulación de cal, con una larga vida útil.
  6. La capa de aislamiento utiliza espuma de poliuretano engrosada, que tiene un buen efecto de aislamiento, ahorro de energía y ahorro de electricidad.
  7. La válvula mezcladora de agua se utiliza para regular la salida de agua, lo que es simple y flexible.
  8. Multiusos: puede suministrar agua a múltiples puntos de agua al mismo tiempo.

Especificaciones del producto

Capacidad nominal (L)	30	50	80	100
Potencia nominal	1500W			
Voltaje nominal	220~240VAC/50-60Hz			
Presión nominal	0.75MPa			
Temperatura máxima de ajuste	70°C			

Especificación de dimensiones

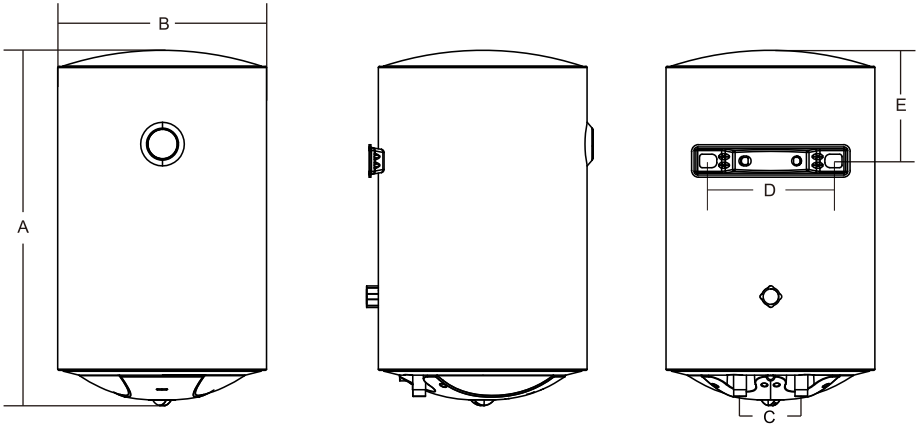

Capacidad / Dimensiones (mm)	30L	50L	80L	100L
A	600	730	1060	965
B	340	380	380	450
C	100	100	100	100
D	200	200	200	200
E	185	205	205	230

Método de instalación

El termo eléctrico debe ser instalado por personal de instalación profesional de acuerdo con los requisitos de la norma nacional del código para la instalación de termos eléctricos.

1.Preparación de la instalación

(1) El personal de instalación profesional debe preparar las herramientas de instalación y los instrumentos de inspección calificados y necesarios para la medición.

(2) Verificar si el termo eléctrico está en buen estado y si los documentos y accesorios adjuntos son completos.

(3) Leer detenidamente el manual de operación para comprender la función, el método de operación, los requisitos de instalación y el método de instalación del termo eléctrico que se va a instalar.

(4) Verificar la fuente de alimentación de los usuarios, debe usarse una fuente de alimentación de 220~240VAC/50Hz. La conexión eléctrica del termo eléctrico debe adoptar generalmente un circuito derivado especial, y su capacidad debe ser mayor de 1,5 veces el valor máximo de corriente del termo eléctrico. La posición del enchufe fijo separado debe ubicarse en un lugar seguro donde no haya peligro de electrocución y donde no pueda salpicar agua. El enchufe fijo separado utilizado por el termo eléctrico debe ser inspeccionado visualmente y con dispositivos de medición especiales (medidor de fase, probador de tensión, medidor de resistencia de puesta a tierra, etc.) para asegurar que el cable vivo y el cable nulo están instalados correctamente y puestos a tierra de forma fiable. Verificar detenidamente si la capacidad del medidor de energía eléctrica, el cable y el enchufe fijo separado cumplen los requisitos del termo eléctrico. Verificar la presión del agua de la red con un manómetro. Debe instalarse una válvula de seguridad antes de la tubería de entrada de agua. La presión nominal del termo es de 7.5 bars. Si la presión del agua de entrada supera los 7.5 bars, la válvula de seguridad liberará la presión mediante fugas, como protección para el termo.

(5) Ayudar a los usuarios a seleccionar la posición de instalación del termo eléctrico: evitar lugares donde haya fugas de gases inflamables o ambientes con gases corrosivos fuertes. Evitar lugares donde haya campos eléctricos y magnéticos fuertes que actúen directamente. Evitar la luz solar directa, la lluvia y el viento. Tratar de evitar lugares propensos a las vibraciones. Tratar de acortar la longitud entre el termo eléctrico y el punto de agua para reducir la pérdida de calor de la tubería. Debe haber un desagüe en el suelo con suficiente capacidad de drenaje cerca de la parte inferior de la instalación para evitar fallas en el drenaje. Para facilitar futuras reparaciones, mantenimientos y reubicaciones, debe reservarse un espacio determinado para la posición de instalación del termo eléctrico. La capacidad de carga de la superficie de montaje no debe ser menor de 4 veces la masa total del termo eléctrico lleno de agua, de lo contrario, el usuario debe instalar un soporte de apoyo debajo del aparato para garantizar la seguridad.

Notas:

① Los casquillos aislantes, suministrados con el termo, deben ser colocados a los tubos de entrada y salida, para eliminar riesgos de pares galvánicos, empleando teflón en la rosca de los tubos. Par de apriete de los casquillos: 3,5 kg/m.

② Antes de proceder a la conexión hidráulica es indispensable limpiar las tuberías

de alimentación con el objeto de no introducir partículas metálicas o extrañas dentro del termo.

③ Instalar el termo, según el esquema de las figuras 1 y 2. El termo debe ser instalado OBLIGATORIAMENTE con el grupo de seguridad, dotado de antirretorno. (Suministrado con el termo).

④ No debe instalarse ningún accesorio hidráulico entre el grupo de seguridad y el tubo de agua fría (llave de paso, antirretorno, etc.).

⑤ Eliminar por separado un residuo de electrodoméstico, significa evitar posibles consecuencias negativas para el medio ambiente y la salud, derivadas de una eliminación inadecuada, y permite un tratamiento, y reciclado de los materiales que lo componen, obteniendo ahorros importantes de energía y recursos. Para más información, ponerse en contacto con la autoridad local o con la tienda donde adquirió el producto.

⑥ La salida de vaciado del grupo de seguridad debe ser conectada OBLIGATORIAMENTE a una tubería de desagüe, que tenga un diámetro por lo menos igual al de la tubería de conexión del termo, con una inclinación continuada y abierta a la atmósfera manteniendo una distancia mínima de 20mm como se indica en las figuras 1 y 2.

⑦ Se debe instalar esta tubería en un ambiente sin heladas posibles y con una pendiente hacia abajo. Durante el periodo de calentamiento el agua se dilata produciendo un goteo (aproximadamente el 3% de su capacidad por cada ciclo de calentamiento). No se preocupe, es un fenómeno normal. Para vaciar el termo, es necesario actuar sobre el grupo de seguridad elevando la palanca como se indica en la figura 3. Conviene actuar sobre dicha palanca periódicamente, para evitar que se bloquee y comprobar su correcto funcionamiento.

⑧ Cuando la presión de la red de suministro supere los 5 bares, es OBLIGATORIO colocar un Reductor de Presión, en la acometida de la vivienda de 3 o 4 bares.

⑨ Si se utilizan tuberías de plástico para realizar la instalación hay que tener en cuenta las condiciones de presión y temperatura a los que van a estar sometidos. Presión máxima de 9 bares y temperatura máxima de 70°C en condiciones normales o de 110°C en condiciones anormales de corte del termostato de seguridad.

2.Operación de instalación

(1) Deben usarse los accesorios adjuntos para la instalación del termo eléctrico, y el personal de instalación profesional no debe reemplazar, omitir ni modificar a su antojo.

(2) Durante la instalación, debe tenerse cuidado de no dañar la estructura de garantía de seguridad del edificio.
(3) Las tuberías y los accesorios utilizados para la instalación del termo eléctrico deben cumplir con la norma nacional y también seguir las indicaciones proporcionadas por el fabricante en este manual. No se puede instalar ninguna válvula unidireccional o llave de corte entre el termo y la válvula de seguridad que imposibilite su funcionamiento.Si se añade una válvula de una sola dirección adicional entre la tubería de entrada del producto y la válvula de seguridad que se conecta a la tubería de la ciudad, se requiere un tanque de expansión calificado según la norma después de la válvula de una sola dirección para evitar sobrepresiones y daños al tanque.
(4) Determinar la posición de instalación del termo eléctrico, evitar el refuerzo y la tubería embebida en la pared, y taladrar dos orificios con un diámetro medio de φ16 mm y una profundidad de 90 mm en la pared sólida con una taladradora de percusión, y los dos orificios deben estar en la misma línea horizontal, y la distancia entre los orificios se muestra en la tabla anterior. Debe reservarse un espacio de más de 500 mm a la derecha del termo eléctrico para el mantenimiento.

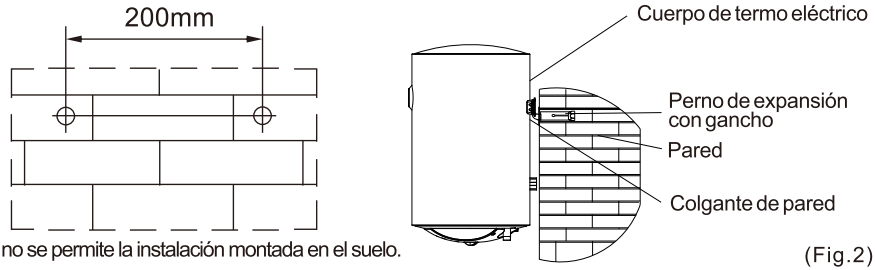

Nota: no se permite la instalación montada en el suelo.

(Fig.2)

(5) Inserte el perno de expansión con gancho en el agujero, apriételo y coloque el gancho hacia arriba.
(6) Levante el termo eléctrico, alinee los dos orificios cuadrados de las dos colgantes de pared con los ganchos de los dos pernos de expansión con gancho, y revise si los pernos de expansión con gancho están sueltos para asegurarse de que el termo eléctrico esté firmemente instalado.
(7) Conecte la válvula de seguridad, la tubería de drenaje, la válvula mezcladora de agua, la tubería de entrada de agua del grifo y la ducha al termo eléctrico (instale un anillo de sellado en la junta).

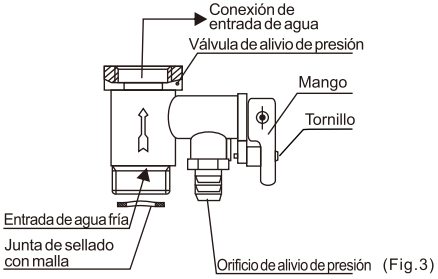

(Fig.3)

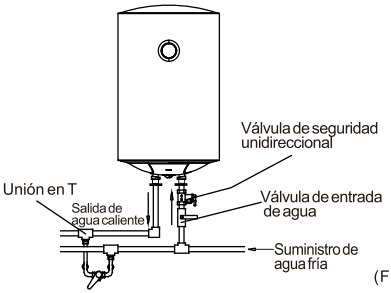

(Fig.4)

Notas:

① La válvula de seguridad (identificación original de fábrica 7.5 bars) en los accesorios debe instalarse sobre el casquillo electrolítico, y debe enrollarse cinta de sellado PTFE en la rosca para garantizar el sellado. La dirección de la flecha debe coincidir con la dirección del flujo de entrada de agua del termo eléctrico (como se muestra en la Fig. 3). Debe instalarse una junta de sellado neta en la entrada de agua fría de la válvula de seguridad, y la tubería de drenaje en la salida de alivio de presión de la válvula de seguridad debe instalarse de manera que mantenga una inclinación continua hacia abajo. Debe instalarse en un ambiente sin heladas y luego extenderse hasta el desagüe del suelo, mantenerse conectada con la atmósfera y fijarse adecuadamente para evitar quemaduras por la descarga de agua caliente o vapor. La válvula de seguridad puede evitar que la presión del tanque exceda la presión nominal en1 bar. Si la presión en el tanque es demasiado alta, la válvula de seguridad se abrirá automáticamente y drenará agua desde su puerto de alivio de presión para liberar la presión.

② La dimensión de cada parte de la tubería es G1/2”, la conexión de la válvula de alivio de presión con el termo en la entrada del termo eléctrico. Para evitar fugas cuando se conecta a las tuberías, las juntas de sellado de goma proporcionadas con el aparato deben colocarse en el extremo de las roscas.

③ La tubería de agua conectada al termo eléctrico debe poder soportar una presión de 7.5 bars y una temperatura de más de 100 °C, y la junta debe enrollarse con cinta de sellado para garantizar el sellado.

④ Donde se use agua, debe poder drenar sin problemas.

⑤ En uso normal, el mango de la válvula de seguridad (Fig. 3) debe abrirse periódicamente para eliminar la deposición de carbonato de calcio. El método es: tire del mango de descarga hacia arriba hasta la posición horizontal (si el mango tiene tornillos, quite los tornillos con un destornillador antes de realizar

esta acción) y confirme si la válvula de seguridad está bloqueada (si hay salida de agua). Si está bloqueada, póngase en contacto con el departamento de mantenimiento.

(8) Si los usuarios desean un suministro de agua multicanal, pueden conectar la tubería de agua según el método mostrado en la Fig. 4.

(9) Después de confirmar que los valores nominales de los contadores de electricidad, cables, interruptores, enchufes y fusibles en el sistema de alimentación eléctrica cumplen con los requisitos de consumo de energía de este producto, conecte un enchufe de alimentación separado en una posición adecuada para suministrar energía al termo eléctrico. La altura de instalación del enchufe de alimentación desde el suelo no debe ser menor de 1,8 m.

Notas:

① No colocar el enchufe en un lugar donde pueda entrar agua fácilmente.

② El enchufe debe tener un cable de puesta a tierra fiable.

③ Mantener el enchufe seco para evitar fugas. La instalación eléctrica debe ser realizada por profesionales.

3.Inspección y puesta en marcha

(1) La conexión y la dirección de la tubería deben ser razonables, y no debe haber fugas de agua en cada conexión.

(2) La configuración eléctrica debe ser segura y correcta, el termo eléctrico debe estar puesto a tierra de forma fiable, y el enchufe y la toma de corriente deben encajar perfectamente.

(3) La conexión mecánica debe ser firme y fiable.

(4) Revisar las posibles fugas de la carcasa con un bolígrafo de prueba o un multímetro para asegurarse de que el termo eléctrico está seguro y funciona normalmente.

(5) El termo eléctrico debe funcionar según el método de uso descrito en este manual, y todos los índices de rendimiento deben ser consistentes con este manual.

Método de Aplicación

1.Cuando se utiliza el termo por primera vez o después de vaciar el tanque y volver a usarlo, primero hay que llenar el tanque del termo con agua. El método es: abrir la válvula de entrada de agua, levantar la palanca de la válvula mezcladora de agua y girarla en sentido horario hacia la zona de alta temperatura, es decir, comenzar a inyectar agua en el tanque interno. Cuando sale agua caliente por la salida, indica que está lleno de agua, entonces girar la palanca de la válvula mezcladora de agua en sentido antihorario hacia la zona de baja temperatura y pulsarla hasta la posición de cerrado (como se muestra en la Fig. 5).

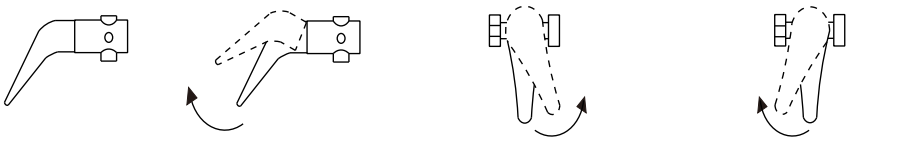

(Fig.5)

2.Inserte el enchufe de alimentación en la toma de corriente para encender el calderín y gire el mando de ajuste de la temperatura en sentido horario para iniciarla. En este momento, se encenderá la luz indicadora.
Si el cable de alimentación está dañado, debe ser reemplazado por el fabricante, su departamento de mantenimiento o profesionales similares para evitar peligros.

3.Descripción de la operación

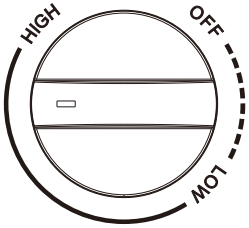

Diagrama esquemático del panel de operación

(1) Configuración de temperatura

① Establecer la temperatura máxima del agua caliente:
Gire la perilla de ajuste de temperatura para configurar la temperatura del agua caliente. Las marcas de la perilla indican los niveles de bajo a alto, con un rango de temperatura desde ambiente hasta 75°C. La temperatura se puede seleccionar girando la perilla (si la marca de la perilla está en la posición "OFF", se cortará el suministro eléctrico del calentador de agua). En modo de calentamiento, el indicador luminoso de "Calentamiento" permanecerá encendido. Para obtener más agua caliente, coloque la perilla de ajuste en la posición de alta temperatura.

② Calentamiento y mantenimiento térmico:
Este equipo controla automáticamente la temperatura. Cuando el agua alcance la temperatura máxima configurada, se cortará la energía y detendrá el calentamiento. Cuando la temperatura del agua descienda un cierto grado, se reactivará la energía para recalentar, repitiéndose este ciclo. Durante el calentamiento, el indicador luminoso "Calentamiento" permanecerá encendido; en modo de mantenimiento térmico, este indicador se apagará.

Consejo: El agua caliente puede usarse tanto en modo de calentamiento como en modo de mantenimiento térmico.

(2) Detener el calentamiento:
Cuando la marca de la perilla de ajuste de temperatura e.sté en la posición "OFF", se cortará el suministro eléctrico y se detendrá el calentamiento.

Limpieza y mantenimiento

⚠ Advertencia
Corte la alimentación eléctrica antes de realizar el mantenimiento para evitar peligros como descargas eléctricas.

1. Revisa el enchufe y la toma de corriente tan a menudo como sea posible. Deben estar bien sujetos y correctamente conectados a tierra. El enchufe y la toma de corriente no deben calentarse demasiado.
2. Si el termo no se usa por mucho tiempo, especialmente en regiones con baja temperatura ambiente (por debajo de 0 °C), es necesario drenar el agua del termo para evitar daños debido a la congelación del agua en el tanque interno. (Consulte las “Precauciones” en este manual para conocer el método para drenar el agua del recipiente interno).
3. Para garantizar un funcionamiento confiable y prolongado del termo, se recomienda limpiar regularmente el tanque interno y eliminar los depósitos en el elemento calefactor eléctrico del termo. La frecuencia de limpieza del tanque depende de la dureza del agua de la zona. La limpieza debe ser realizada por servicios de mantenimiento especializados. Puede preguntar al vendedor por la dirección del centro de servicio más cercano.

Diagrama esquemático eléctrico

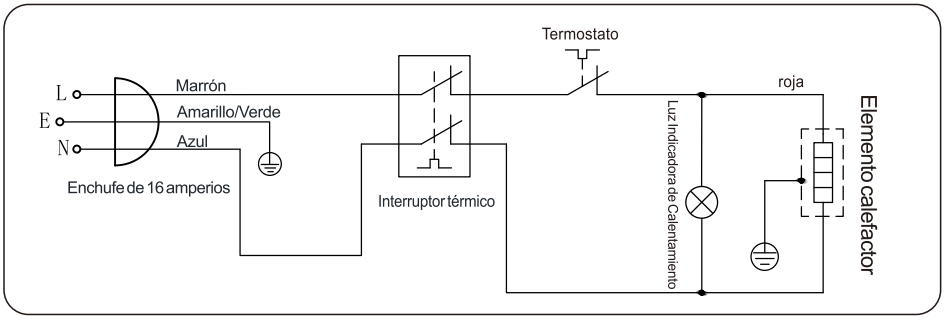

Fallos y solución de problemas

Fallos	Análisis de las causas	Resolución de problemas
No sale agua por la salida de agua caliente	El sistema de suministro de agua está cortado o la presión del agua es demasiado baja	Revise el sistema de suministro de agua
	La válvula de entrada no está abierta o la válvula mezcladora de agua falla	Abre la válvula de entrada de agua o reemplaza la válvula mezcladora de agua
El agua de salida está fría (el indicador de calentamiento está apagado)	Falta de energía eléctrica o el interruptor de encendido está en posición de apagado.	Revisa el cable de alimentación eléctrica
	Fallo del circuito interno	Contacte con el Servicio técnico oficial
	Fallo del termostato	Contacte con el Servicio técnico oficial
El agua de salida está fría (la luz indicadora de calentamiento está encendida)	Fallo del elemento calefactor	Contacte con el Servicio técnico oficial
	El tiempo de calentamiento es demasiado corto	Continúa calentando
	Fallo de la válvula mezcladora de agua	Reemplace la válvula mezcladora de agua
	Fallo del circuito interno	Contacte con el Servicio técnico oficial

Nota: si su termo eléctrico está funcionando de manera anormal, por favor trátelo de acuerdo con las "instrucciones de fallas y su método de manejo". Si tiene algún problema eléctrico, por favor contacte con Servicio técnico oficial designado por la empresa.

Lista de empaque

Después de abrir la caja de empaque, por favor revise los accesorios y los datos adjuntos al aparato según la siguiente tabla. Si hay algún daño o falta, por favor contacte directamente al distribuidor o al departamento de servicio post-venta de la compañía a tiempo para que le ayuden. Guarde el manual de operación adecuadamente para su uso y mantenimiento futuros.
La lista de empaque es la siguiente:

Nombre	Cantidad	Boceto de dimensiones	Notas
Termo eléctrico	1 Unidad		
Válvula de seguridad	1 Pieza		Montar en la conexión de entrada de agua del termo
Kit de accesorios	1 Pieza		Dos tornillos+dos piezas de plástico+una arandela de malla
Casquillos electrolíticos	2 Pieza		
Junta de sellado	2 Pieza		Para sellar la conexión entre el accesorio de baquelita y los tubos de entrada y salida del calentador de agua
Manual de operación	1 Pieza		Manténgalo adecuadamente
Ficha de información del producto	1 Pieza		
Etiqueta de eficiencia energética	1 Pieza		

Reciclaje y Reutilización



Deseche el material de embalaje del aparato correctamente. Todos los materiales de embalaje pueden ser reciclados. Las piezas de plástico están marcadas con las abreviaturas internacionales estándar: (por ejemplo, PS para poliestireno, material de relleno) Este aparato está identificado de acuerdo con la directriz europea 2012/19 / UE sobre residuos de equipos eléctricos y electrónicos—WEEE. La guía especifica el marco para una devolución y reutilización válidas en toda la UE de aparatos viejos.

¡Advertencia! ¡El material de embalaje podría ser peligroso para los niños! Para desechar el paquete y el aparato, diríjase a un centro de reciclaje. Corte el cable de alimentación y deje el dispositivo de cierre de la puerta inutilizable. El embalaje de cartón se fabrica con papel reciclado y debe desecharse en el contenedor adecuado para su reciclaje. Al asegurarse de que este producto se elimina correctamente, ayudará a evitar posibles consecuencias negativas para el medio ambiente y la salud humana, que de otro modo podrían ser causadas por el uso inadecuado de los desechos de este producto. Para obtener información más detallada sobre el reciclaje de este producto, comuníquese con la oficina local de su ciudad y con el servicio de eliminación de desechos de su hogar.

svan

MANUAL DO UTILIZADOR
TERMO ELÉTRICO

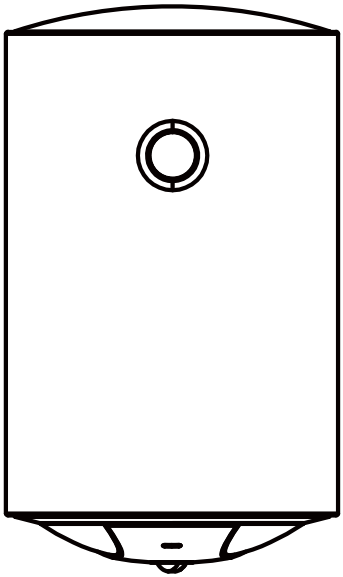

ST3001S/ST5001S
ST8001S/ST1001

Leia atentamente este manual e guarde-o para futuras consultas.

SUMÁRIO

Este aparelho destina-se apenas a uso doméstico.

Lembretes Especials 39

Características.....42

Especificação do Produto 42

Dimensão Especificada.....43

Método de Instalação 43

Método de Aplicação 48

Limpeza e Manutenção.....50

Diagrama Elétrico Esquemático 50

Avarias e Resolução de Problemas.....51

Lista de Embalagem.....52

Reciclagem e Reutilização.....53

Lembretes Especials

As seguintes orientações de segurança visam evitar riscos imprevistos ou danos resultantes de uma operação insegura ou incorreta do aparelho. Por favor, verifique a embalagem e o aparelho na chegada para garantir que tudo está intacto, assegurando assim uma operação segura. Caso encontre qualquer dano, entre em contato com o varejista ou revendedor. Observe que modificações ou alterações no aparelho não são permitidas por questões de segurança. O uso inadequado pode causar perigos e perda de direitos de garantia.

Leia estas instruções de operação com cuidado e atenção antes de utilizar/colocar em operação a unidade e mantenha-as nas proximidades imediatas do local de instalação ou da unidade para uso posterior!

⚠ Cuidado! Risco de Lesão!

Antes de instalar este termo de água, verifique e confirme que a terra do soquete de alimentação está conectada de forma confiável. Caso contrário, o termo de água elétrico não pode ser instalado e utilizado. Não utilize placas de extensão. A instalação e utilização incorretas deste termo de água elétrico podem resultar em ferimentos graves e perda de bens.

Avisos Especiais

⚠ Aviso

Não é permitido que não-profissionais desmontem o interruptor térmico para redefinição. Por favor, contacte profissionais para manutenção. Caso contrário, nossa empresa não se responsabilizará por qualquer acidente de qualidade resultante disso.

(1) A tomada de alimentação deve ser ligada à terra de forma fiável. A corrente nominal da tomada não deve ser inferior a 16A. A tomada e a ficha devem ser mantidas secas para evitar fugas elétricas.

(2) A parede em que o termo de água elétrico é instalado deve ser capaz de suportar uma carga superior a duas vezes a do termo completamente cheio de água, sem distorção ou fissuras. Caso contrário, devem ser tomadas outras medidas de reforço.

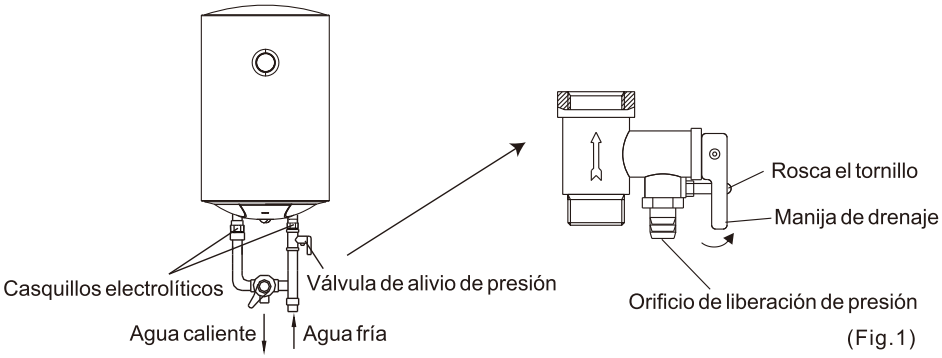

(Fig.1)

(3) Depois que o termo de água é ligado, ele liga automaticamente o ânodo eletrônico para proteger o tanque interno. Se ele não é ligado ou usado por um longo tempo, a água dentro deve ser completamente drenada.

(4) As buchas devem ser montadas tanto na entrada como na saída de água quente. A válvula de segurança será colocada na sobreposta de entrada(ver Fig.1), e certifique-se de que não está exposta à névoa. A água pode sair pela válvula de alívio de pressão. A válvula de alívio de pressão precisa ser verificada e limpa regularmente, para garantir que não esteja bloqueada.

(5) Quando utilizar o termo pela primeira vez (ou pela primeira vez após a manutenção), esta não deve ser ligada até que esteja completamente cheia de água.Ao encher com água, a torneira da água quente deve ser aberta para expelir o ar. Esta torneira deve ser fechada quando o termo estiver completamente cheia.

(6) O termo de água não é destinado a ser utilizado por pessoas (incluindo crianças) com capacidades físicas, sensoriais ou mentais reduzidas, ou falta de experiência e conhecimento, a menos que tenham recebido supervisão ou instruções sobre o uso do aparelho por uma pessoa responsável pela sua segurança. A utilização do aparelho por crianças e pessoas vulneráveis deve ser feita sob supervisão.

(7) Durante o aquecimento, podem cair gotas de água do orifício de liberação de pressão da válvula de alívio de pressão. Este é um fenómeno normal. Se há uma grande quantidade de vazamento de água, por favor contacte o centro de atendimento ao cliente para reparo. Este orifício de liberação de pressão não deve, em nenhuma circunstância, ser bloqueado; caso contrário, o termo pode ser danificado, podendo até resultar em acidentes.

(8) Uma vez que a temperatura da água dentro do termo pode atingir até 75 °C, a água quente não deve ser exposta ao corpo humano quando é utilizada inicialmente. Ajuste a temperatura da água a uma temperatura adequada para evitar queimaduras.

(9) Se o cabo de alimentação flexível estiver danificado, deve ser escolhido o cabo de alimentação especial fornecido pelo fabricante e substituído por pessoal de manutenção profissional.

(10) Se qualquer peça ou componente deste termo de água elétrico estiver danificado, por favor contacte o centro de atendimento ao cliente para reparo.

(11) As crianças devem ser supervisionadas para garantir que não brinquem com o aparelho.

(12) O tubo de drenagem deve estar em uma área protegida do gelo. Os usuários devem proteger as linhas de drenagem de entrada e saída do congelamento.

(13) O termo de água elétrico cumpre os requisitos de EN-60335-1, EN-60335-2-21.

(14) Corte a alimentação elétrica antes da manutenção, para evitar perigos como choque elétrico.

(15) Durante a operação normal, a válvula de entrada deve ser mantida sempre aberta.

(16) Para esvaziar a água dentro do recipiente interno, pode-se esvaziar através da válvula de alívio de pressão. Desenrosque o parafuso roscado da válvula de alívio de pressão e levante a manivela de escoamento para cima.

Características

- Objetivo:
  O termo de água elétrico é adequado para duchas de água quente e lavagem em famílias, empresas e instituições, indústrias de serviços e outros locais.
- Características:

1. Com função de regulação de temperatura, a temperatura pode ser ajustada flexivelmente na faixa de temperatura ambiente a 70°C.
2. A luz indicadora de aquecimento mostra o estado de trabalho atual.
3. Controle automático de aquecimento e isolamento garantem o fornecimento de água quente a qualquer momento.
4. Possui múltiplas proteções, como proteção contra sobretemperatura, proteção contra sobrepressão de água (alívio automático de pressão quando a pressão do tanque interno é muito alta), anti-refluxo de água quente, etc.
5. Durável: utiliza um elemento de aquecimento de aço inoxidável resistente ao calor de alta qualidade e um revestimento de esmalte, e está equipado com um dispositivo de proteção de anodo do revestimento para evitar ferrugem, corrosão e incrustações, com uma longa vida útil.
6. A camada de isolamento utiliza espuma de poliuretano reforçada, que tem um bom efeito de isolamento, é energéticamente eficiente e poupa energia.
7. A válvula de mistura de água é usada para regular a saída de água, que é simples e flexível.
8. Multiuso: pode fornecer água para vários pontos de água simultaneamente.

Especificação do Produto

Capacidade Nominal (L)	30	50	80	100
Potência Nominal	1500W			
Tensão Nominal	220~240VAC/50-60Hz			
Pressão Nominal	0.75MPa			
Temperatura Máxima de Configuração	70°C			

Dimensão Especificada

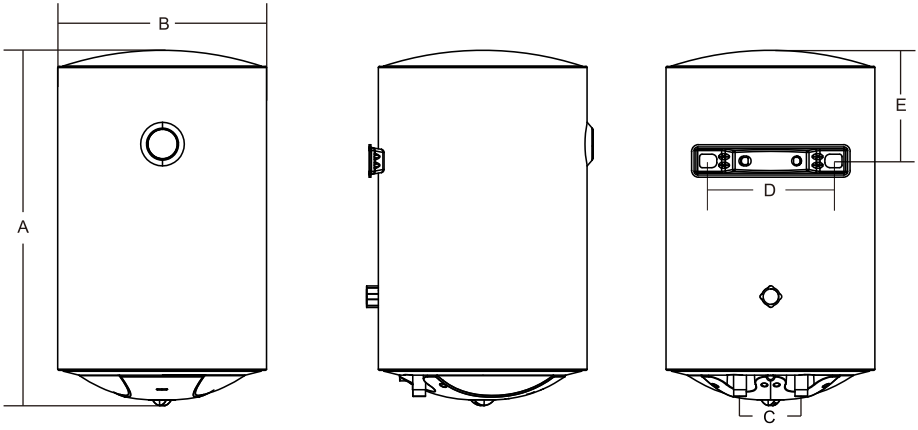

Capacidade / Dimensão (mm)	30L	50L	80L	100L
A	600	730	1060	965
B	340	380	380	450
C	100	100	100	100
D	200	200	200	200
E	185	205	205	230

Método de Instalação

O termo de água elétrico deve ser instalado por pessoal profissional de instalação, de acordo com os requisitos da norma nacional para a instalação de termos de água elétricos.

1. Preparação para a Instalação

(1) O pessoal profissional de instalação deve preparar ferramentas de instalação e instrumentos de inspeção qualificados necessários.

(2) Verifique se o termo de água elétrico está em boas condições e se os documentos e acessórios anexos estão completos.

(3) Leia atentamente o manual de operação para entender a função, método de operação, requisitos de instalação e método de instalação do termo de água elétrico a ser instalado.

(4) Verifique a fonte de alimentação do usuário, deve ser usada uma fonte de 220~240VAC/50Hz. A conexão elétrica do termo de água elétrico deve geralmente adotar um circuito ramal especial, e sua capacidade deve ser maior que 1,5 vezes o valor máximo de corrente do termo de água elétrico. A posição da tomada fixa separada deve ser colocada em um local seguro, sem risco de choque eléctrico e onde a água não possa ser espirrada. A tomada fixa separada usada pelo termo de água elétrico deve ser inspecionada por inspeção visual e dispositivos de medição especiais (medidor de fase, caneta de teste, medidor de resistência de aterramento, etc.) para garantir que o fio fase e o fio nulo estão instalados corretamente e aterrados de forma confiável. Verifique cuidadosamente se a capacidade do medidor de energia elétrica, fios e tomada fixa separada satisfazem os requisitos do termo de água elétrico. Verifique a pressão da água da torneira com um manômetro. Uma válvula de segurança deve ser instalada antes do tubo de entrada de água. A pressão nominal do termo de água é de 7.5bar. Se a pressão da água de entrada exceder 7.5bar, a válvula de segurança liberará a pressão vazando, que é a proteção para o termo de água.

(5) Auxilie os usuários na seleção da posição de instalação do termo de água elétrico: evite locais onde haja fuga de gases inflamáveis ou ambientes com gases corrosivos fortes. Evite locais onde campos elétricos e magnéticos fortes atuem diretamente. Evite a luz solar directa, chuva e vento. Tente evitar locais propensos a vibrações. Tente reduzir a distância entre o termo de água elétrico e o ponto de água para reduzir a perda de calor da tubulação. Deve haver um ralo de piso com capacidade de drenagem suficiente perto da parte inferior da instalação para evitar falhas no dreno. Para facilitar futuros reparos, manutenção e mudanças de local, deve ser reservado um certo espaço para a posição de instalação do termo de água elétrico. A capacidade de carga da superfície de montagem não deve ser menor que 4 vezes a massa total do termo de água elétrico cheio de água, caso contrário, o usuário precisa instalar um suporte de apoio sob o termo de água elétrico para garantir a segurança.

Notas:

① As tampas isolantes, fornecidas com a garrafa térmica, devem ser colocadas nos tubos de entrada e saída, para eliminar riscos de pares galvânicos, utilizando Teflon nas roscas dos tubos. Binário de aperto da bucha: 3,5 kg/m.

② Antes de proceder à ligação hidráulica, é fundamental limpar os tubos de alimentação para evitar a introdução de partículas metálicas ou estranhas na garrafa térmica.

③ Instale o termo, de acordo com o esquema das figuras 1 e 2. O termo DEVE ser instalado com um grupo de segurança, equipado com uma válvula de retenção. (Fornecido com a garrafa térmica).
④ Não deve ser instalado qualquer acessório hidráulico entre o grupo de segurança e a tubagem de água fria (torneira, válvula de retenção, etc.).
⑤ Eliminar separadamente os resíduos de electrodomésticos significa evitar possíveis consequências negativas para o ambiente e para a saúde, derivadas de uma eliminação inadequada, e permite o tratamento e reciclagem dos materiais que os compõem, obtendo poupanças significativas de energia e de recursos. Para mais informações, contacte a autoridade local ou a loja onde adquiriu o produto.
⑥ A saída de drenagem do grupo de segurança DEVE ser ligada a um tubo de drenagem, que tenha um diâmetro pelo menos igual ao do tubo de ligação do termo, com uma inclinação contínua e aberto para a atmosfera, mantendo uma distância mínima de 20mm. nas figuras 1 e 2.
⑦ Este tubo deve ser instalado num ambiente livre de possíveis geadas e com inclinação descendente. Durante o período de aquecimento a água expande-se, produzindo um gotejamento (aproximadamente 3% da sua capacidade para cada ciclo de aquecimento). Não se preocupe, é um fenómeno normal. Para esvaziar a garrafa térmica é necessário atuar no grupo de segurança levantando a alavanca conforme indicado na figura 3. É aconselhável atuar periodicamente na referida alavanca, para evitar o seu bloqueio e verificar o seu correto funcionamento.
⑧ Quando a pressão da rede de alimentação ultrapassa os 5 bar, é OBRIGATÓRIA a colocação de um Redutor de Pressão na ligação doméstica de 3 ou 4 bar.
⑨ Caso sejam utilizados tubos de plástico para realizar a instalação, devem ser tidas em conta as condições de pressão e temperatura a que serão sujeitos. Pressão máxima de 9 bars e temperatura máxima de 70°C em condições normais ou 110°C em condições anormais de corte do termóstato de segurança.

2. Operação de Instalação

(1) Os acessórios anexos devem ser usados para a instalação do termo de água elétrico, e o pessoal profissional de instalação não deve substituir, omitir ou reformar arbitrariamente.
(2) Durante a instalação, deve-se ter atenção para não danificar a estrutura de garantia de segurança do edifício.
(3) Os tubos e acessórios usados para a instalação do termo de água devem cumprir a norma nacional e também seguir as instruções indicadas pelo fabricante neste manual. Nenhuma válvula unidirecional ou válvula de corte pode ser instalada

entre o termo e a válvula de segurança que impossibilite o seu funcionamento.Se uma válvula unidirecional extra é adicionada entre o tubo de entrada do produto e a válvula de segurança conectada ao tubo da cidade, é necessário um tanque de expansão qualificado segundo a norma após a válvula unidirecional, para evitar pressão excessiva e danos ao tanque.

(4) Determine a posição de instalação do termo de água elétrico, evite a armadura de reforço e a tubulação embutida na parede, e faça dois furos com diâmetro médio de φ16mm e profundidade de 90mm na parede sólida com uma broca de impacto, e os dois furos devem estar na mesma linha horizontal, e a distância entre os furos é mostrada na tabela acima. Deve ser reservado um espaço de mais de 500mm no lado direito do termo de água elétrico para manutenção.

(5) Insira o parafuso de expansão com gancho no furo, aperture-o e deixe o gancho virado para cima.

(6) Levante o termo de água elétrico, alinhe os dois furos quadrados das duas suportes de parede com os ganchos dos dois parafusos de expansão, e verifique se os parafusos de expansão estão soltos para garantir que o termo de água elétrico está firmemente instalado.

(7) Ligue a válvula de segurança, a mangueira de drenagem, a válvula misturadora de água, a tubulação de entrada de água da torneira e o chuveiro ao termo de água elétrico (instale uma junta de vedação na articulação).

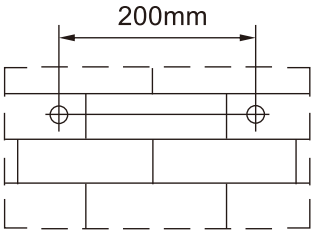

Nota: a instalação montada no chão não é permitida

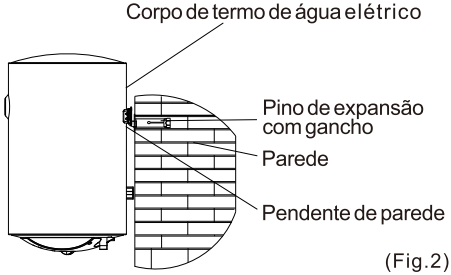

(Fig.2)

Notas:

① A válvula de segurança (identificação original de fábrica 7.5 bar) nos acessórios deve ser instalada na tampa eletrolítica, e a fita de vedação PTFE deve ser enrolada para garantir a vedação. A direção da seta deve ser consistente com a direção do fluxo de entrada de água do termo elétrico (como mostrado na Fig. 3). A junta de vedação líquida deve ser instalada na entrada de água fria da

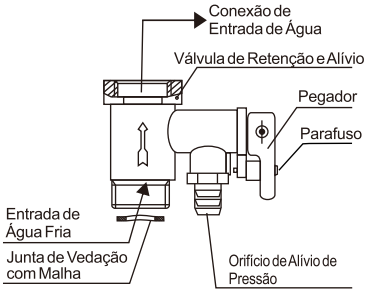

(Fig.3)

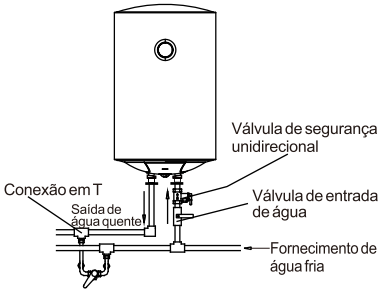

(Fig.4)

válvula de segurança, e a mangueira de drenagem na saída de alívio de pressão da válvula de segurança deve ser instalada mantendo uma inclinação descendente contínua. Deve ser instalada em um ambiente livre de gelo, e então estendida até o escoamento no chão, mantida conectada à atmosfera e devidamente fixada para evitar escaldamentos por descarga de água ou vapor quente. A válvula de segurança pode evitar que a pressão do tanque excede o pressão nominal em 1bar. Se a pressão no tanque estiver muito alta, a válvula de segurança abrirá automaticamente e drenará água de sua saída de alívio de pressão para liberar a pressão.

② A dimensão de cada parte do tubo é G1/2", Conexão da válvula de alívio de pressão com o termo na entrada do termo de água. Para evitar vazamentos quando conectada às tubulações, as juntas de vedação de borracha fornecidas com o termo devem ser colocadas na extremidade das roscas.

③ A tubulação de água conectada ao termo elétrico deve ser capaz de suportar uma pressão de 7.5bar e uma temperatura superior a 100°C, e a junta deve ser envolvida com fita de vedação para garantir a vedação.

④ Onde a água é usada, deve escoar suavemente.

⑤ Sob uso normal, a alavanca da válvula de segurança (Fig.3) deve ser aberta regularmente para remover deposições de carbonato de cálcio. O método é: puxe a alavanca de descarga para cima até a posição horizontal (se a alavanca estiver equipada com parafusos, remova-os com uma chave de fendas antes de realizar esta ação) e confirme se a válvula de segurança está bloqueada (se há descarga de água). Se estiver bloqueada, entre em contato com o departamento de manutenção.

(8) Se os usuários desejam um fornecimento de água multicanal, eles podem conectar a tubulação de água segundo o método mostrado na Fig. 4.

(9) Após confirmar que os valores nominal do medidor de energia, fios, interruptores, tomadas e fusíveis no sistema de alimentação de energia atendem aos requisitos de consumo de energia deste produto, conecte uma tomada de alimentação separada em uma posição apropriada para fornecer energia ao termo elétrico. A altura de instalação da tomada de alimentação de energia do chão não deve ser menor que 1,8 m.

Notas:

① Não coloque a tomada em um lugar onde a água possa facilmente entrar.
② A tomada deve ter um fio de terra confiável.
③ A tomada deve ser mantida seca para evitar vazamentos. A instalação elétrica deve ser realizada por profissionais.

3. Inspeção e Comissionamento

(1) A conexão e direção da tubulação devem ser razoáveis, e não deve haver vazamento de água em cada conexão.
(2) A configuração elétrica deve ser segura e correta, o termo elétrico deve estar conectado à terra de forma confiável, e a ficha de alimentação e a tomada devem encaixar bem.
(3) A conexão mecânica deve ser firme e confiável.
(4) Verifique as possíveis partes com vazamento da carcaça com uma caneta de teste ou multímetro para garantir que o termo de água elétrico esteja seguro e normal.
(5) O termo de água elétrico deve operar conforme o método de uso descrito neste manual, e todos os índices de desempenho devem estar consistentes com este manual.

Método de Aplicação

1. Ao utilizar o termo de água pela primeira vez ou após esvaziar o reservatório e pretender utilizar novamente, é necessário encher primeiro o reservatório do termo de água. O método é: abrir a válvula de entrada de água, puxar a alavanca da válvula misturadora de água e girar no sentido horário até a área de alta temperatura, ou seja, começar a injectar água no reservatório interno. Quando a água quente começa a sair, isso indica que ele está cheio de água. Em seguida, girar a alavanca da válvula misturadora de água no sentido anti-horário até a área de baixa temperatura e empurrar-la até a posição fechada (como mostrado na Fig. 5).

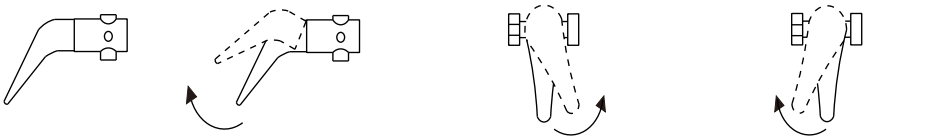

(Fig.5)

2. Insera o plugue de alimentação na tomada de energia para energizar o termo de água. Girar o botão de ajuste de temperatura no sentido horário para iniciar. Neste momento, a luz indicadora se ilumina.
Se o cabo de alimentação está danificado, ele deve ser substituído pelo fabricante, pelo seu departamento de manutenção ou por profissionais similares, a fim de evitar riscos.

3.Descrição da operação

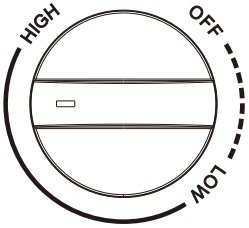

Diagrama esquemático do painel de operação

(1) Configuração de temperatura

① Definir a temperatura máxima da água de aquecimento:
Gire o botão de ajuste de temperatura para definir a temperatura da água aquecida. As marcas no botão indicam os níveis de baixo a alto, com uma faixa de temperatura desde ambiente até 75°C. A temperatura pode ser selecionada girando o botão (se a marca do botão estiver na posição "OFF", o fornecimento de energia do aquecedor de água será desligado). No modo de aquecimento, a luz indicadora "Aquecimento" permanecerá acesa. Para obter mais água quente, posicione o botão de ajuste no nível de alta temperatura.

② Aquecimento e manutenção térmica:
Este equipamento controla automaticamente a temperatura. Quando a água atingir a temperatura máxima definida, a energia será cortada e o aquecimento interrompido. Quando a temperatura da água cair um determinado valor, a energia será religada para reaquecimento, repetindo-se este ciclo. Durante o aquecimento, a luz indicadora "Aquecimento" permanecerá acesa; no modo de manutenção térmica, essa luz se apagará.

Dica: A água quente pode ser utilizada tanto durante o aquecimento quanto durante a manutenção térmica.

(2) Interromper o aquecimento:
Quando a marca do botão de ajuste de temperatura estiver na posição "OFF", o fornecimento de energia será cortado e o aquecimento interrompido.

Limpeza e Manutenção

⚠ Aviso
Desligue a fonte de energia antes da manutenção, para evitar perigos como choque elétrico.

1. Verifique a ficha e a tomada com frequência. Garantir um bom contato elétrico e uma aterramento adequado é essencial. A ficha e a tomada não devem aquecer excessivamente.
2. Se o termo não é utilizado por um longo tempo, especialmente em regiões com baixa temperatura do ar (abaixo de 0 °C), é necessário escoar a água do termo para evitar danos ao termo de água devido ao congelamento da água no tanque interno. (Consulte as “Precauçoes”neste manual para o método de escoamento da água do recipiente interno).
3. Para garantir uma operação confiável e duradoura do termo de água, recomenda-se limpar regularmente o tanque interno e remover os depósitos no elemento de aquecimento elétrico do termo de água. A frequência de limpeza do tanque depende da dureza da água na região. A limpeza deve ser realizada por serviços de manutenção especializados. Você pode perguntar ao vendedor pelo endereço do centro de serviços mais próximo.

Diagrama Elétrico Esquemático

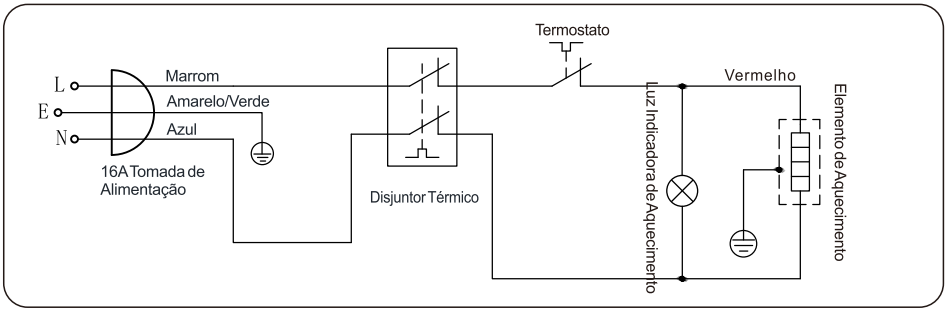

Avarias e Resolução de Problemas

Avarias	Análise de Causas	Resolução de Problemas
Sem água saindo da saída de água quente	O sistema de abastecimento de água está desligado ou a pressão de água é muito baixa	Verifique o sistema de abastecimento de água
	A válvula de entrada não está aberta ou a válvula misturadora de água está avariada	Abra a válvula de entrada de água ou substitua a válvula misturadora de água
A água que sai está fria (o indicador de aquecimento está desligado)	Falta de energia ou interruptor de energia na posição desligada	Verifique a linha de alimentação de energia
	Falha no circuito interno	Contacte o serviço técnico oficial
	Falha no termostato	Contacte o serviço técnico oficial
A água que sai está fria (A luz indicadora de aquecimento está acesa).	Falha no elemento de aquecimento	Contacte o serviço técnico oficial
	Tempo de aquecimento é muito curto	Continue a aquecer
	Falha na válvula misturadora de água	Substitua a válvula misturadora de água
	Falha no circuito interno	Contacte o serviço técnico oficial

Nota: se o seu aquecedor de água estiver com problemas e não possa ser utilizado normalmente, por favor, trate-o de acordo com a "avaria e seu método de resolução". Se tiver qualquer problema elétrico, por favor, contacte o serviço técnico oficial designado pela empresa para uma manutenção profissional.

Lista de Embalagem

Após abrir a caixa de embalagem, verifique os acessórios e dados anexados à aparelho de acordo com a tabela abaixo. Se houver qualquer dano ou falta, entre em contato diretamente com o revendedor ou o departamento de pós-venda da empresa, a tempo de atendê-lo.
Guarde corretamente o manual de operação para uso e manutenção futuros. A lista de embalagem é a seguinte:

Nome	Quantidade	Esboço de Dimensões	Notas
Termo Elétrico	1 Unidade		
Válvula de Segurança	1 Peça		Montar na conexão de entrada de água do termo
Kit de Acessórios	1 Peça		Dois parafusos+duas peças de plástico + uma arruela de malha
Tampas eletrólicas	2Peça		
Junta de vedação	2Peça		Para vedar a conexão entre o acessório de baquelite e os tubos de entrada e saída do aquecedor de água
Manual de Operação	1 Peça		Guarde corretamente
Cartão de Informações do Produto	1 Peça		
Etiqueta de Eficiência Energética	1 Peça		

Reciclagem e Reutilização

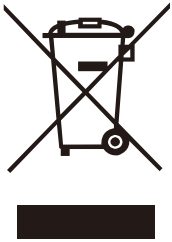

Descarte as embalagens de maneira ecologicamente correta. Este aparelho está etiquetado de acordo com a Diretiva Europeia 2012/19/UE relativa a aparelhos elétricos e eletrónicos usados (resíduos de equipamentos elétricos e eletrónicos —REEE). A diretriz determina o quadro para a devolução e reciclagem de aparelhos usados, conforme aplicável em toda a UE.

INFORMAÇÕES DA EMBALAGEM:Os materiais de embalagem do produto são fabricados a partir de materiais recicláveis de acordo com nossos Regulamentos Ambientais Nacionais. Não descarte os materiais de embalagem junto com o lixo doméstico ou outros resíduos. Leve-osaos pontos de recolha de materiais de embalagem designados pelas autoridades locais.

svan

MANUEL D'UTILISATION
CHAUFFAGE ÉLECTRIQUE

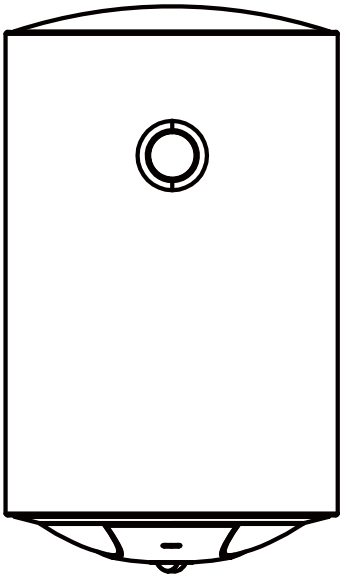

ST3001S/ST5001S
ST8001S/ST1001

Lisez attentivement ce manuel et
conservez-le pour référence future.r future reference.

SOMMAIRE

Cet appareil est destiné à un usage domestique uniquement.

Rappels spéciaux 57

Caractéristiques 60

Spécifications du produit 60

Schéma des dimensions 61

Méthode d'installation 61

Mode d'emploi 66

Nettoyage et entretien 68

Schéma électrique 68

Pannes et dépannage 69

Liste d'emballage 70

Recyclage et réutilisation 71

Rappels spéciaux

Les consignes de sécurité suivantes visent à prévenir les risques imprévus ou les dommages résultant d'une utilisation non sécurisée ou incorrecte de l'appareil. Veuillez vérifier l'emballage et l'appareil à la réception pour vous assurer que tout est intact afin de garantir un fonctionnement sûr. Si vous constatez des dommages, veuillez contacter le détaillant ou le revendeur. Veuillez noter que les modifications ou altérations de l'appareil ne sont pas autorisées pour des raisons de sécurité. Une utilisation non intentionnelle peut entraîner des dangers et une perte de garantie.

Lisez attentivement ces instructions d'utilisation avant d'utiliser / mettre en service l'appareil et conservez-les à proximité immédiate du site d'installation ou de l'appareil pour une utilisation ultérieure !

⚠ Attention : Risque de blessure !

Avant d'installer ce chauffe-eau, vérifiez et confirmez que la prise d'alimentation est correctement mise à la terre. Sinon, le chauffe-eau électrique ne peut pas être installé et utilisé. N'utilisez pas de rallonges. Une installation et une utilisation incorrectes de ce chauffe-eau électrique peuvent entraîner des blessures graves et des pertes matérielles.

Précautions spéciales

⚠ Avertissement

Les non-professionnels ne sont pas autorisés à démonter l'interrupteur thermique pour le réinitialiser. Veuillez contacter des professionnels pour la maintenance. Sinon, notre société décline toute responsabilité en cas d'accident lié à cette manipulation.

(1) La prise d'alimentation doit être correctement mise à la terre. Le courant nominal de la prise ne doit pas être inférieur à 16A. La prise et la fiche doivent être maintenues au sec pour éviter les fuites électriques.
(2) Le mur dans lequel le chauffe-eau électrique est installé doit être capable de supporter une charge supérieure à deux fois celle du chauffe-eau rempli d'eau sans déformation ni fissure. Sinon, des mesures de renforcement doivent être adoptées.

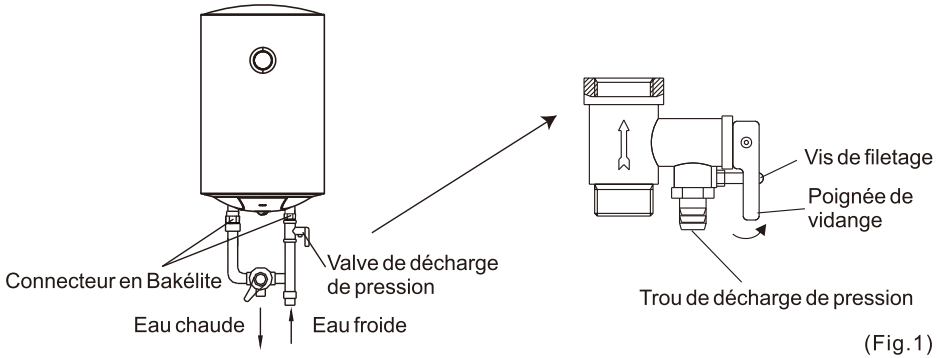

(Fig.1)

(3) Le chauffe-eau électrique se connecte automatiquement à l'anode électronique pour protéger les composants internes une fois qu'il est branché à l'électricité. S'il n'y a pas d'alimentation pendant une période prolongée ou s'il n'est pas utilisé, l'eau à l'intérieur doit être complètement vidée.

(4) Des raccords doivent être installés à la fois sur l'entrée et la sortie d'eau chaude. La valve de sécurité doit être placée sur le raccord d'entrée (voir Fig. 1), et il faut veiller à ce qu'elle ne soit pas exposée à l'humidité. De l'eau peut s'écouler de la valve de décharge de pression. La valve de décharge de pression doit être vérifiée et nettoyée régulièrement pour éviter qu'elle ne se bouche.

(5) Lors de la première utilisation du chauffe-eau (ou après une maintenance), il ne doit pas être allumé avant d'être complètement rempli d'eau. Lors du remplissage, le robinet d'eau chaude doit être ouvert pour évacuer l'air. Ce robinet doit être fermé une fois que le chauffe-eau est complètement rempli.

(6) Le chauffe-eau n'est pas destiné à être utilisé par des personnes (y compris des enfants) ayant des capacités physiques, sensorielles ou mentales réduites, ou manquant d'expérience et de connaissances, à moins qu'elles ne soient supervisées ou qu'elles aient reçu des instructions concernant l'utilisation de l'appareil par une personne responsable de leur sécurité. L'utilisation de l'appareil par des enfants et des personnes vulnérables doit être effectuée sous surveillance.

(7) Pendant le chauffage, des gouttes d'eau peuvent s'écouler du trou de décharge de pression de la valve de décharge. Ceci est un phénomène normal. S'il y a une fuite importante d'eau, veuillez contacter le service client pour une réparation. Ce trou de décharge ne doit en aucun cas être obstrué ; sinon, le chauffe-eau pourrait être endommagé, voire provoquer des accidents.
(8) Étant donné que la température de l'eau à l'intérieur du chauffe-eau peut atteindre jusqu'à 75 °C, l'eau chaude ne doit pas être exposée au corps humain lors de la première utilisation. Ajustez la température de l'eau à une température appropriée pour éviter les brûlures.
(9) Si le cordon d'alimentation flexible est endommagé, le cordon d'alimentation spécial fourni par le fabricant doit être sélectionné et remplacé par du personnel de maintenance professionnel.
(10) Si des pièces ou composants de ce chauffe-eau électrique sont endommagés, veuillez contacter le service client pour une réparation.
(11) Les enfants doivent être surveillés pour s'assurer qu'ils ne jouent pas avec l'appareil.
(12) Le tuyau de vidange doit être dans une zone protégée du gel. Les utilisateurs doivent protéger les tuyaux d'entrée et de sortie du gel.
(13) Le chauffe-eau électrique répond aux exigences de EN-60335-1, EN-60335-2-21.
(14) Coupez l'alimentation électrique avant toute maintenance pour éviter des dangers tels qu'une électrocution.
(15) Pendant le fonctionnement normal, la valve d'entrée doit toujours être maintenue ouverte.
(16) Pour vidanger l'eau à l'intérieur du réservoir, elle peut être évacuée par la valve de décharge de pression. Dévissez la vis de la valve de décharge de pression et soulevez la poignée de vidange vers le haut.

Caractéristiques

- Objectif :
  Le chauffe-eau électrique est adapté pour la douche à eau chaude et le lavage dans les foyers, les entreprises et institutions, les industries de service et autres lieux.
- Caractéristiques :

1. Avec fonction de régulation de température, la température peut être ajustée de manière flexible dans la plage de température ambiante à 70°C.
2. Le témoin lumineux de chauffage indique l'état de fonctionnement actuel.
3. Le contrôle automatique du chauffage et de l'isolation assure un approvisionnement en eau chaude à tout moment.
4. Il dispose de multiples protections telles que la protection contre les surtempératures, la protection contre la surpression de l'eau (décharge automatique de pression lorsque la pression du réservoir interne est trop élevée), la protection contre le reflux d'eau chaude, etc.
5. Durabilité : il utilise un élément chauffant en acier inoxydable de haute qualité résistant à la chaleur et un revêtement en émail, et est équipé d'un dispositif de protection par anode pour éviter la rouille, la corrosion et l'entartrage, avec une longue durée de vie.
6. La couche d'isolation utilise une mousse polyuréthane épaissie, offrant une excellente isolation, une économie d'énergie et une réduction de la consommation électrique.
7. Le robinet mélangeur est utilisé pour réguler le débit d'eau, ce qui est simple et flexible.
8. Polyvalence : il peut alimenter plusieurs points d'eau simultanément.

Spécifications du produit

Capacité nominale (L)	30	50	80	100
Puissance nominale	1500W			
Tension nominale	220~240VAC/50-60Hz			
Pression nominale	0.75MPa			
Température maximale réglée	70°C			

Schéma des dimensions

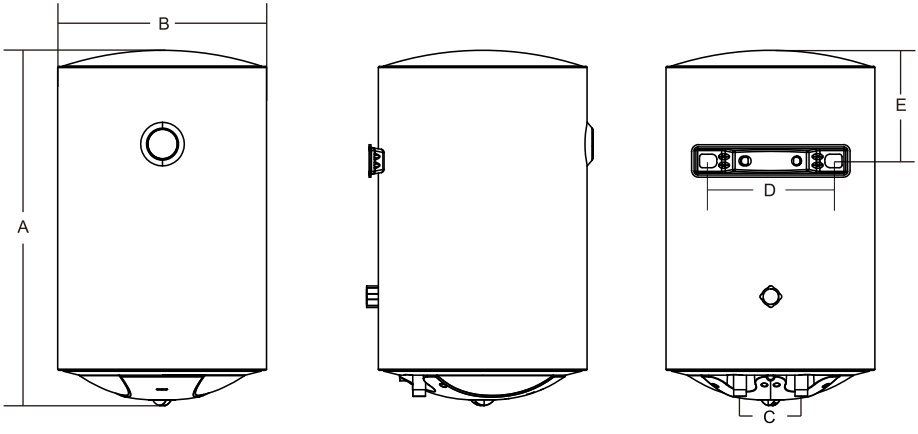

Capacité / Dimensions (mm)	30L	50L	80L	100L
A	600	730	1060	965
B	340	380	380	450
C	100	100	100	100
D	200	200	200	200
E	185	205	205	230

Méthode d'installation

Le chauffe-eau électrique doit être installé par du personnel d'installation professionnel conformément aux exigences de la norme nationale pour l'installation des chauffe-eau électriques.

1. Préparation de l'installation

(1) Le personnel d'installation professionnel doit préparer les outils d'installation et les instruments de mesure et d'inspection qualifiés nécessaires.

(2) Vérifiez si le chauffe-eau électrique est en bon état et si les documents et accessoires fournis sont complets.

(3) Lisez attentivement le manuel d'utilisation pour comprendre la fonction, la méthode d'utilisation, les exigences d'installation et la méthode d'installation du chauffe-eau électrique à installer.

(4) Vérifiez l'alimentation électrique de l'utilisateur : une alimentation de 220~240V AC/50Hz doit être utilisée. La connexion électrique du chauffe-eau électrique doit généralement utiliser un circuit dédié, dont la capacité doit être supérieure à 1,5 fois la valeur de courant maximale du chauffe-eau électrique. La position de la prise fixe séparée doit être placée dans un endroit sûr où il n'y a pas de risque d'électrocution et où l'eau ne peut pas éclabousser. La prise fixe séparée utilisée par le chauffe-eau électrique doit être inspectée visuellement et avec des dispositifs de mesure spéciaux (phase-mètre, testeur, ohmmètre de terre, etc.) pour s'assurer que les fils phase et neutre sont correctement installés et que la mise à la terre est fiable. Vérifiez soigneusement si la capacité du compteur électrique, des fils et de la prise fixe séparée répond aux exigences du chauffe-eau électrique. Vérifiez la pression de l'eau du robinet avec un manomètre. Une valve de sécurité doit être installée avant le tuyau d'entrée d'eau. La pression nominale du chauffe-eau est de 0,75 MPa. Si la pression d'entrée d'eau dépasse 0,75 MPa, la valve de sécurité déchargera la pression en fuyant, ce qui protège le chauffe-eau.

(5) Aidez les utilisateurs à choisir la position d'installation du chauffe-eau électrique : évitez les endroits où des gaz inflammables fuient ou les environnements contenant des gaz fortement corrosifs. Évitez les endroits où des champs électriques et magnétiques forts agissent directement. Évitez la lumière directe du soleil, la pluie et le vent. Essayez d'éviter les endroits sujets aux vibrations. Essayez de réduire la longueur entre le chauffe-eau électrique et le point d'eau pour minimiser la perte de chaleur du tuyau. Il doit y avoir un drain avec une capacité de drainage suffisante près de la partie inférieure de l'installation pour éviter un dysfonctionnement du drainage. Pour faciliter les réparations futures, la maintenance et le déplacement, un certain espace doit être réservé pour la position d'installation du chauffe-eau électrique. La capacité de charge de la surface de montage ne doit pas être inférieure à 4 fois la masse totale du chauffe-eau électrique rempli d'eau, sinon l'utilisateur doit installer un support sous le chauffe-eau électrique pour assurer la sécurité.

Remarques:

① Les manchons isolants fournis avec le chauffe-eau doivent être placés sur les tuyaux d'entrée et de sortie pour éliminer le risque de couples galvaniques, en utilisant du Téflon sur les filetages des tuyaux. Couple de serrage pour les manchons : 3,5 kg/m.

② Avant de procéder à la connexion hydraulique, il est essentiel de nettoyer les tuyaux d'alimentation pour éviter d'introduire des particules métalliques ou étrangères dans le chauffe-eau.
③ Installez le chauffe-eau selon les diagrammes des Figures 1 et 2. Le chauffe-eau DOIT être installé avec le groupe de sécurité, qui comprend une valve anti-retour. (Fourni avec le chauffe-eau.)
④ Ne pas installer d'accessoires hydrauliques entre le groupe de sécurité et le tuyau d'eau froide (comme une valve d'arrêt, une valve anti-retour, etc.).
⑤ L'élimination séparée d'un appareil ménager permet d'éviter les conséquences négatives pour l'environnement et la santé qui pourraient résulter d'une élimination incorrecte, et permet le traitement et le recyclage des matériaux qui le composent, ce qui permet d'importantes économies d'énergie et de ressources. Pour plus d'informations, contactez votre autorité locale ou le magasin où vous avez acheté le produit.
⑥ La sortie de drainage du groupe de sécurité DOIT être connectée à un tuyau de drainage d'un diamètre au moins égal à celui du tuyau de connexion du chauffe-eau, avec une pente continue et ouverte à l'atmosphère, en maintenant une distance minimale de 20 mm comme indiqué dans les Figures 1 et 2.
⑦ Ce tuyau doit être installé dans un environnement où le gel n'est pas possible et avec une pente descendante. Pendant la période de chauffage, l'eau se dilate, provoquant un goutte-à-goutte (environ 3 % de sa capacité par cycle de chauffage). Ne vous inquiétez pas, c'est un phénomène normal. Pour vidanger le chauffe-eau, vous devez actionner le levier du groupe de sécurité comme indiqué dans la Figure 3. Il est conseillé d'actionner périodiquement ce levier pour éviter qu'il ne se bloque et pour vérifier son bon fonctionnement.
⑧ Lorsque la pression du réseau d'alimentation dépasse 5 bars, il est OBLIGATOIRE d'installer un réducteur de pression à l'entrée du domicile, réglé à 3 ou 4 bars.
⑨ Si des tuyaux en plastique sont utilisés pour l'installation, il est nécessaire de prendre en compte les conditions de pression et de température auxquelles ils seront soumis. Pression maximale de 9 bars et température maximale de 70°C dans des conditions normales, ou 110°C dans des conditions anormales de déclenchement du thermostat de sécurité.

2. Opération d'installation

(1) Les accessoires fournis doivent être utilisés pour l'installation du chauffe-eau électrique, et le personnel d'installation professionnel ne doit pas les remplacer, omettre ou modifier à volonté.

(2) Pendant l'installation, veillez à ne pas endommager la structure de sécurité du bâtiment.
(3) Les tuyaux et raccords utilisés pour l'installation du chauffe-eau doivent être conformes à la norme nationale et suivre les instructions du fabricant indiquées dans ce manuel. Aucune valve unidirectionnelle ou valve d'arrêt ne doit être installée entre le chauffe-eau et la valve de sécurité pour éviter d'interférer avec leur fonctionnement normal. Si une valve unidirectionnelle supplémentaire est ajoutée entre le tuyau d'entrée du produit et la valve de sécurité connectée au réseau urbain, un réservoir d'expansion conforme à la norme est requis après la valve unidirectionnelle pour éviter une surpression et des dommages au réservoir.
(4) Déterminez la position d'installation du chauffe-eau électrique, évitez les renforts et les tuyaux encastrés dans le mur, et percez deux trous de diamètre moyen φ16 mm et de profondeur 90 mm dans le mur solide avec une perceuse à percussion. Les deux trous doivent être sur la même ligne horizontale, et l'espacement des trous est indiqué dans le tableau ci-dessus. Un espace de plus de 500 mm doit être réservé sur le côté droit du chauffe-eau électrique pour la maintenance.

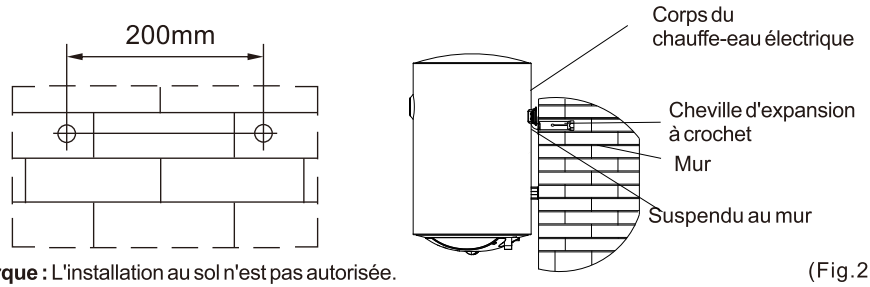

Remarque : L'installation au sol n'est pas autorisée. (Fig.2)

(5) Insérez la cheville d'expansion à crochet dans le trou, serrez-la et orientez le crochet vers le haut.
(6) Soulevez le chauffe-eau électrique, alignez les deux trous carrés des deux crochets muraux avec les crochets des deux chevilles d'expansion, et vérifiez si les chevilles d'expansion sont bien serrées pour assurer que le chauffe-eau électrique est solidement installé.
(7) Connectez la valve de sécurité, le tuyau de drainage, le robinet mélangeur, le tuyau d'entrée d'eau et la douche au chauffe-eau électrique (installez un joint d'étanchéité à la jonction).

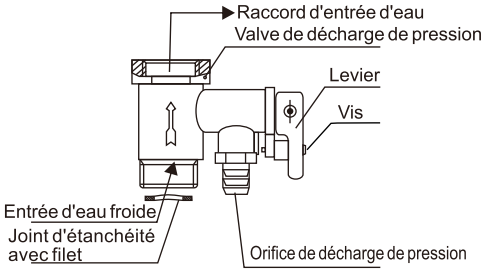

(Fig.3)

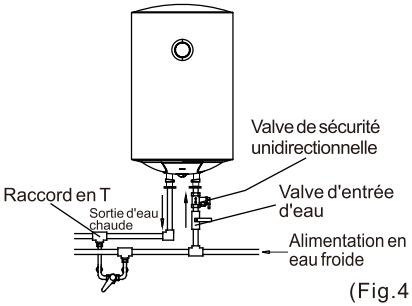

(Fig.4)

Remarques:

① La valve de sécurité (identification d'origine de l'usine 0,75 MPa) dans les accessoires doit être installée sur le raccord d'entrée d'eau, et le ruban d'étanchéité PTFE doit être enroulé pour assurer l'étanchéité. La direction de la flèche doit être cohérente avec la direction du flux d'eau d'entrée du chauffe-eau électrique (comme indiqué dans la Fig 3). Le joint d'étanchéité en filet doit être installé à l'entrée d'eau froide de la valve de sécurité, et le tuyau de drainage à la sortie de décharge de pression de la valve de sécurité doit être installé avec une inclinaison continue vers le bas. Il doit être installé dans un environnement sans gel, puis étendu jusqu'au drain, maintenu en contact avec l'atmosphère, et correctement fixé pour éviter les brûlures dues à l'évacuation d'eau chaude ou de vapeur. La valve de sécurité peut empêcher la pression du réservoir de dépasser la pression nominale de 0,1 MPa. Si la pression dans le réservoir est trop élevée, la valve de sécurité s'ouvrira automatiquement et évacuera l'eau de son orifice de décharge pour libérer la pression.

② La dimension de chaque partie de tuyau est G1/2". Connexion de la valve de décharge de pression avec le chauffe-eau sur l'entrée du chauffe-eau. Pour éviter les fuites lors de la connexion aux tuyaux, les joints en caoutchouc fournis avec le chauffe-eau doivent être placés à l'extrémité des filetages.

③ Le tuyau d'eau connecté au chauffe-eau électrique doit pouvoir résister à une pression de 0,75 MPa et à une température de plus de 100°C, et le joint doit être enveloppé de ruban d'étanchéité pour assurer l'étanchéité.

④ Là où l'eau est utilisée, elle doit pouvoir s'écouler facilement.

⑤ En utilisation normale, le levier de la valve de sécurité (Fig. 3) doit être ouvert régulièrement pour éliminer les dépôts de carbonate de calcium. La méthode est la suivante : tirez le levier de décharge vers le haut jusqu'à la position horizontale (si le levier est équipé de vis, retirez les vis avec un

tournevis avant de faire cette action), et vérifiez si la valve de sécurité est bloquée (s'il y a un écoulement d'eau). Si elle est bloquée, veuillez contacter le service de maintenance.

(8) Si les utilisateurs souhaitent une alimentation en eau multi-canaux, ils peuvent connecter le tuyau d'eau selon la méthode indiquée dans la Fig 4.

(9) Après avoir confirmé que les valeurs nominales des compteurs électriques, des fils, des interrupteurs, des prises et des fusibles du système d'alimentation répondent aux exigences de consommation électrique de ce produit, connectez une prise électrique séparée à une position appropriée pour alimenter le chauffe-eau électrique. La hauteur d'installation de la prise électrique par rapport au sol ne doit pas être inférieure à 1,8 m.

Remarques:

① Ne placez pas la prise dans un endroit où l'eau peut facilement pénétrer.

② La prise doit avoir un fil de terre fiable.

③ La prise doit être maintenue au sec pour éviter les fuites. L'installation électrique doit être effectuée par des professionnels.

3. Inspection et mise en service

(1) La connexion et la direction des tuyaux doivent être raisonnables, et il ne doit y avoir aucune fuite d'eau à chaque connexion.

(2) La configuration électrique doit être sûre et correcte, le chauffe-eau électrique doit être correctement mis à la terre, et la fiche et la prise doivent être bien connectées.

(3) La connexion mécanique doit être solide et fiable.

(4) Vérifiez les parties potentiellement fuites de la coque avec un testeur ou un multimètre pour vous assurer que le chauffe-eau électrique est sûr et fonctionne normalement.

(5) Le chauffe-eau électrique doit fonctionner selon la méthode d'utilisation décrite dans ce manuel, et tous les indices de performance doivent être conformes à ce manuel.

Mode d'emploi

1. Lors de la première utilisation du chauffe-eau ou après avoir vidé le réservoir et l'utiliser à nouveau, le réservoir du chauffe-eau doit d'abord être rempli d'eau. La méthode est la suivante : ouvrez la valve d'entrée d'eau, tirez le levier du robinet mélangeur vers le haut et tournez-le dans le sens des aiguilles d'une montre vers la zone de haute température, c'est-à-dire commencez à remplir le réservoir intérieur. Lorsque l'eau chaude sort de la sortie, cela indique que le réservoir est rempli, puis tournez le levier du robinet mélangeur dans le sens inverse des aiguilles d'une montre vers la zone de basse température et poussez-le en position fermée (comme indiqué dans la Fig 5).

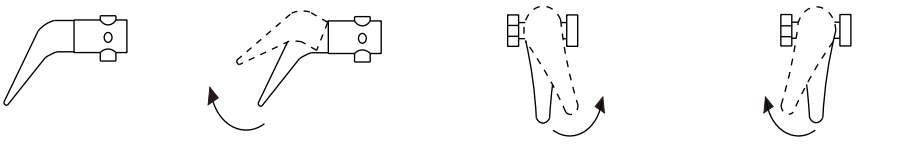

(Fig.5)

2. Insérez la fiche d'alimentation dans la prise électrique pour alimenter le chauffe-eau, puis tournez le bouton de réglage de la température dans le sens des aiguilles d'une montre pour démarrer. À ce moment, le témoin lumineux s'allume.Si le cordon d'alimentation est endommagé, il doit être remplacé par le fabricant, son service de maintenance ou des professionnels similaires afin d'éviter tout danger.

3. Description de l'opération

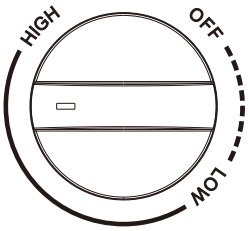

Schéma du panneau de commande

(1) Réglage de la température

① Régler la température maximale de l'eau de chauffage :

Tournez le bouton de réglage de la température pour définir la température de l'eau de chauffage. Les marqueurs du bouton indiquent les niveaux de bas à haut, avec une plage de température allant de la température ambiante à 75°C. La température peut être sélectionnée (lorsque le marqueur du bouton est sur la position "OFF", l'alimentation électrique du chauffe-eau est coupée). En mode chauffage, le témoin de chauffage s'allume. Pour obtenir plus d'eau chaude, placez le bouton de réglage de la température sur le niveau élevé.

② Chauffage et maintien de la chaleur :

Cet appareil peut contrôler automatiquement la température. Lorsque la température de l'eau atteint la température maximale définie, il coupe automatiquement l'alimentation et arrête le chauffage. Lorsque la température de l'eau baisse d'un certain niveau, il remet automatiquement l'alimentation en marche pour chauffer à nouveau, et ainsi de suite. Pendant le chauffage, le témoin "Chauffage" reste allumé. En mode maintien de la

chaleur, le témoin "Chauffage" s'éteint.
Astuce : L'eau chaude peut être utilisée à la fois en mode chauffage et en mode maintien de la chaleur.
(2) Arrêt du chauffage :
Lorsque le marqueur du bouton de réglage de la température est sur la position "OFF", l'alimentation est coupée et le chauffage s'arrête.

Nettoyage et entretien

⚠ Avertissement
Coupez l'alimentation électrique avant toute maintenance pour éviter des dangers tels qu'une électrocution.

1. Vérifiez la fiche d'alimentation et la prise aussi souvent que possible. Assurez un contact électrique sécurisé et une mise à la terre correcte. La fiche et la prise ne doivent pas chauffer excessivement.
2. Si le chauffe-eau n'est pas utilisé pendant une longue période, en particulier dans les régions où la température de l'air est basse (en dessous de 0 °C), il est nécessaire de vidanger l'eau du chauffe-eau pour éviter les dommages dus au gel de l'eau dans le réservoir interne. (Reportez-vous aux précautions dans ce manuel pour la méthode de vidange de l'eau du réservoir interne).
3. Pour assurer un fonctionnement fiable et durable du chauffe-eau, il est recommandé de nettoyer régulièrement le réservoir interne et d'éliminer les dépôts sur l'élément chauffant électrique du chauffe-eau. La fréquence de nettoyage du réservoir dépend de la dureté de l'eau dans cette région. Le nettoyage doit être effectué par des services de maintenance spécialisés. Vous pouvez demander au vendeur l'adresse du centre de service le plus proche.

Schéma électrique

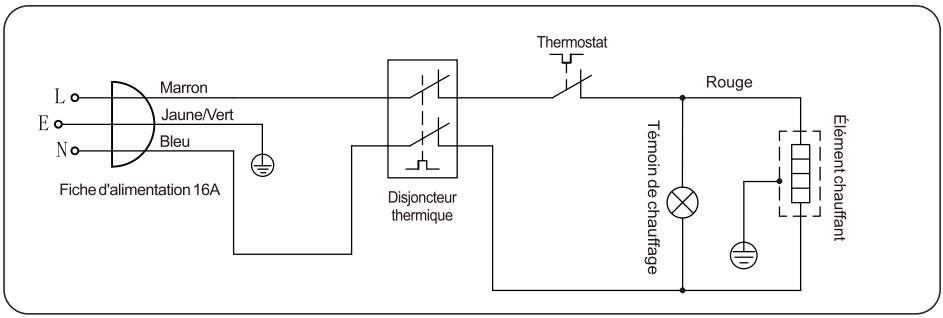

Pannes et dépannage

Pannes	Analyse des causes	Dépannage
Pas d'eau à la sortie d'eau chaude	Le système d'alimentation en eau est coupé ou la pression de l'eau est trop faible	Vérifiez le système d'alimentation en eau
	La valve d'entrée n'est pas ouverte ou le robinet mélangeur est défectueux	Ouvrez la valve d'entrée d'eau ou remplacez le robinet mélangeur
L'eau de sortie est froide (le témoin de chauffage est éteint)	Panne de courant ou interrupteur d'alimentation en position éteinte	Vérifiez la ligne d'alimentation électrique
	Défaillance du circuit interne	Contactez le service technique officiel
	Défaillance du thermostat	Contactez le service technique officiel
L'eau de sortie est froide (le témoin de chauffage est allumé)	Défaillance de l'élément chauffant	Contactez le service technique officiel
	Temps de chauffage trop court	Continuez le chauffage
	Défaillance du robinet mélangeur	Remplacez le robinet mélangeur
	Défaillance du circuit interne	Contactez le service technique officiel

Remarque: Si votre chauffe-eau électrique fonctionne anormalement, veuillez le gérer selon la "Description des pannes et méthode de traitement". Si vous avez des problèmes électriques, veuillez contacter le service technique officiel désigné par l'entreprise.

Liste d'emballage

Après avoir ouvert la boîte d'emballage, veuillez vérifier les accessoires et les documents fournis avec l'appareil selon le tableau ci-dessous. En cas de dommage ou de manque, veuillez contacter directement le revendeur ou le service après-vente de l'entreprise pour vous servir.
Veuillez conserver le manuel d'utilisation correctement pour votre utilisation et maintenance futures. La liste d'emballage est la suivante

Nom	Quantity	Croquis des dimensions	Remarques
Chauffe-eau électrique	1 Unité		
Valve de sécurité	1 Pièce		À monter sur la connexion d'entrée d'eau du chauffe-eau
Kit d'accessoires	1 Pièce		Deux vis+deux pièces en plastique+une rondelle en filet
Connecteur en bakélite	2 Pièce		
Joint d'étanchéité	2 Pièce		Le raccord en bakélite est utilisé pour sceller la connexion entre les tuyaux d'entrée et de sortie d'eau du chauffe-eau
Manuel d'utilisation	1 Pièce		Conserver correctement
Carte d'information produit	1 Pièce		
Étiquette d'efficacité énergétique	1 Pièce		

Recyclage et réutilisation



Éliminez correctement le matériel d'emballage de l'appareil. Tous les matériaux d'emballage peuvent être recyclés. Les pièces en plastique sont marquées avec des abréviations internationales standard : (par exemple PS pour polystyrène, matériau de remplissage) Cet appareil est identifié conformément à la directive européenne 2012/19/UE relative aux déchets d'équipements électriques et électroniques - DEEE. Le guide précise le cadre pour le retour et la réutilisation des appareils usagés à l'échelle de l'UE.

Avertissement! Le matériel d'emballage peut être dangereux pour les enfants ! Pour éliminer l'emballage et l'appareil, veuillez les apporter dans un centre de recyclage. Coupez le cordon d'alimentation et rendez le dispositif de fermeture de porte inutilisable. L'emballage en carton est fabriqué à partir de papier recyclé et doit être jeté dans le conteneur de recyclage approprié. En veillant à ce que ce produit soit éliminé correctement, vous contribuerez à prévenir les conséquences négatives potentielles pour l'environnement et la santé humaine, qui pourraient autrement être causées par une gestion inappropriée des déchets de ce produit. Pour des informations plus détaillées sur le recyclage de ce produit, veuillez contacter votre mairie et votre service d'élimination des déchets ménagers.

svan

MANUALE D'USO
STUFETTA ELETTRICA

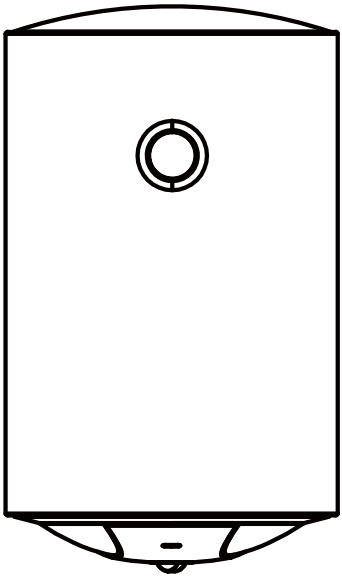

ST3001S/ST5001S
ST8001S/ST1001

Leggere attentamente questo manuale e conservarlo per riferimento futuro.

INDICE

Questo dispositivo è destinato esclusivamente all'uso domestico.

Promemoria speciali 75

Caratteristiche 78

Specifiche del prodotto 78

Schema delle dimensioni 79

Metodo di installazione 79

Modalità di utilizzo 84

Pulizia e manutenzione 86

Schema elettrico 86

Guasti e risoluzione dei problemi 87

Lista di imballaggio 88

Riciclaggio e riutilizzo 89

Promemoria speciali

Le seguenti linee guida sulla sicurezza hanno lo scopo di prevenire rischi imprevisti o danni derivanti da un utilizzo non sicuro o errato dell'apparecchio. Si prega di controllare l'imballaggio e l'apparecchio al momento della consegna per assicurarsi che tutto sia intatto e garantire un funzionamento sicuro. Se si riscontrano danni, si prega di contattare il rivenditore o il negoziante. Si noti che modifiche o alterazioni all'apparecchio non sono consentite per motivi di sicurezza. Un uso non previsto potrebbe causare pericoli e la perdita della garanzia.

Leggere attentamente queste istruzioni operative prima di utilizzare o mettere in funzione l'unità e conservarle nelle immediate vicinanze del sito di installazione o dell'unità per un uso successivo!

⚠ Attenzione: rischio di lesioni!

Prima di installare questo scaldabagno, verificare e confermare che la messa a terra della presa di alimentazione sia correttamente collegata. In caso contrario, lo scaldabagno elettrico non può essere installato e utilizzato. Non utilizzare prolunghe. Un'installazione e un uso scorretti di questo scaldabagno elettrico potrebbero causare lesioni gravi e perdita di proprietà.

Avvertenze speciali

⚠ Avvertimento

Ai non professionisti non è consentito smontare l'interruttore termico per ripristinarlo. Si prega di contattare professionisti per la manutenzione. In caso contrario, la nostra azienda non si assumerà alcuna responsabilità in caso di incidenti di qualità dovuti a ciò.

(1) La presa di alimentazione deve essere correttamente messa a terra. La corrente nominale della presa non deve essere inferiore a 16A. La presa e la spina devono essere mantenute asciutte per prevenire perdite elettriche.
(2) Il muro in cui è installato lo scaldabagno elettrico deve essere in grado di sopportare un carico superiore al doppio del peso dello scaldabagno pieno d'acqua senza deformazioni o crepe. In caso contrario, devono essere adottate altre misure di rinforzo.

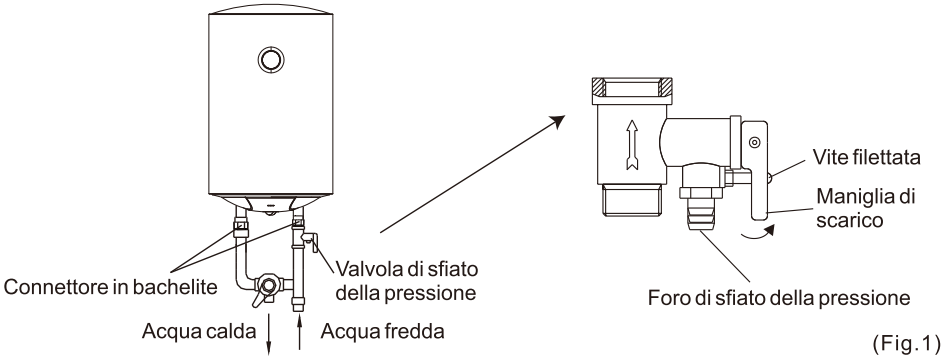

(Fig.1)

(3) Lo scaldabagno elettrico si collega automaticamente all'anodo elettronico per proteggere i componenti interni dopo che è stato collegato all'elettricità. Se non c'è alimentazione per un periodo prolungato o se non viene utilizzato, l'acqua all'interno deve essere completamente scaricata.

(4) I raccordi devono essere installati sia sull'ingresso che sull'uscita dell'acqua calda. La valvola di sicurezza deve essere posizionata sul raccordo di ingresso (vedere Fig. 1), e si deve prestare attenzione per assicurarsi che non sia esposta all'umidità. L'acqua potrebbe fuoriuscire dalla valvola di sfiato della pressione. La valvola di sfiato della pressione deve essere controllata e pulita regolarmente per evitare che si ostruisca.

(5) Quando si utilizza lo scaldabagno per la prima volta (o la prima volta dopo la manutenzione), non deve essere acceso fino a quando non è completamente riempito d'acqua. Durante il riempimento, il rubinetto dell'acqua calda deve essere aperto per espellere l'aria. Questo rubinetto deve essere chiuso una volta che lo scaldabagno è completamente riempito.

(6) Lo scaldabagno non è destinato all'uso da parte di persone (inclusi i bambini) con capacità fisiche, sensoriali o mentali ridotte, o con mancanza di esperienza e conoscenza, a meno che non siano state supervisionate o abbiano ricevuto istruzioni sull'uso dell'apparecchio da una persona responsabile della loro sicurezza. L'uso dell'apparecchio da parte di bambini e persone vulnerabili deve essere effettuato sotto supervisione.

(7) Durante il riscaldamento, potrebbero verificarsi gocciolamenti d'acqua dal foro di sfiato della valvola di sfiato della pressione. Questo è un fenomeno normale. Se si verifica una grande perdita d'acqua, si prega di contattare il centro assistenza clienti per la riparazione. Questo foro di sfiato non deve in alcun caso essere ostruito; altrimenti, lo scaldabagno potrebbe essere danneggiato, causando persino incidenti.

(8) Poiché la temperatura dell'acqua all'interno dello scaldabagno può raggiungere i 75 °C, l'acqua calda non deve essere esposta al corpo umano quando viene utilizzata per la prima volta. Regolare la temperatura dell'acqua a una temperatura adeguata per evitare scottature.

(9) Se il cavo di alimentazione flessibile è danneggiato, deve essere selezionato il cavo di alimentazione speciale fornito dal produttore e sostituito da personale di manutenzione professionale.

(10) Se qualsiasi parte o componente di questo scaldabagno elettrico è danneggiato, si prega di contattare il centro assistenza clienti per la riparazione.

(11) I bambini devono essere supervisionati per garantire che non giochino con l'apparecchio.

(12) Il tubo di scarico deve essere in un'area protetta dal gelo. Gli utenti devono proteggere le linee di scarico di ingresso e uscita dal congelamento.

(13) Lo scaldabagno elettrico soddisfa i requisiti di EN-60335-1, EN-60335-2-21.

(14) Disconnettere l'alimentazione elettrica prima della manutenzione, per evitare pericoli come la scossa elettrica.

(15) Durante il normale funzionamento, la valvola di ingresso deve essere sempre mantenuta aperta.

(16) Per scaricare l'acqua all'interno del contenitore interno, è possibile scaricarla dalla valvola di sfiato della pressione. Svitate la vite filettata della valvola di sfiato della pressione e sollevate la maniglia di scarico verso l'alto.

Caratteristiche

- Scopo:
  Lo scaldabagno elettrico è adatto per docce con acqua calda e lavaggi in famiglie, aziende, istituzioni, settori dei servizi e altri luoghi.
- Caratteristiche:

1. Funzione di regolazione della temperatura: la temperatura può essere regolata in modo flessibile nell'intervallo tra la temperatura ambiente e i 70°C.
2. La spia luminosa di riscaldamento indica lo stato di funzionamento corrente.
3. Il controllo automatico del riscaldamento e dell'isolamento garantisce la fornitura di acqua calda in qualsiasi momento.
4. Dispone di molteplici protezioni, come la protezione da sovratemperatura, la protezione da sovrapressione dell'acqua (scarico automatico della pressione quando la pressione del serbatoio interno è troppo alta), la protezione contro il riflusso dell'acqua calda e altro ancora.
5. Durevole: utilizza un elemento riscaldante in acciaio inossidabile resistente al calore e un rivestimento in smalto, ed è dotato di un dispositivo di protezione anodica per prevenire ruggine, corrosione e incrostazioni, con una lunga durata di vita.
6. Lo strato isolante utilizza una schiumatura globale in poliuretano ispessito, che offre un buon effetto isolante, risparmio energetico e riduzione dei consumi.
7. La valvola di miscelazione dell'acqua viene utilizzata per regolare l'uscita dell'acqua, rendendo l'operazione semplice e flessibile.
8. Multiuso: può fornire acqua a più punti di erogazione contemporaneamente.

Specifiche del prodotto

Capacità nominale (L)	30	50	80	100
Potenza nominale	1500W			
Tensione nominale	220~240VAC/50-60Hz			
Pressione nominale	0.75MPa			
Temperatura massima impostata	70°C			

Schema delle dimensioni

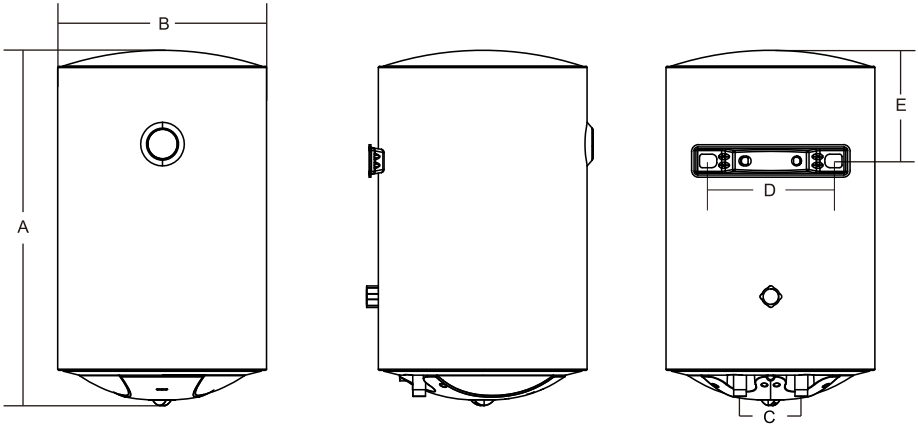

Capacità / Dimensioni (mm)	30L	50L	80L	100L
A	600	730	1060	965
B	340	380	380	450
C	100	100	100	100
D	200	200	200	200
E	185	205	205	230

Metodo di installazione

Lo scaldabagno elettrico deve essere installato da personale di installazione professionale in conformità con i requisiti dello standard nazionale per l'installazione degli scaldabagni elettrici.

1. Preparazione dell'installazione

(1) Il personale di installazione professionale deve preparare gli strumenti di installazione e gli strumenti di misura e ispezione qualificati necessari.

(2) Verificare che lo scaldabagno elettrico sia in buone condizioni e che i documenti e gli accessori allegati siano completi. en bon état et si les documents et accessoires fournis sont complets.

(3) Leggere attentamente il manuale di funzionamento per comprendere la funzione, il metodo di funzionamento, i requisiti di installazione e il metodo di installazione dello scaldabagno elettrico da installare.

(4) Verificare l'alimentazione elettrica dell'utente: deve essere utilizzata un'alimentazione di 220~240V AC/50Hz. La connessione elettrica dello scaldabagno elettrico deve generalmente utilizzare un circuito dedicato, la cui capacità deve essere superiore a 1,5 volte il valore di corrente massima dello scaldabagno elettrico. La posizione della presa fissa separata deve essere collocata in una posizione sicura dove non vi è pericolo di scossa elettrica e dove l'acqua non può schizzare. La presa fissa separata utilizzata dallo scaldabagno elettrico deve essere ispezionata visivamente e con dispositivi di misura speciali (fase-metro, penna tester, ohmetro di terra, ecc.) per garantire che i fili fase e neutro siano correttamente installati e che la messa a terra sia affidabile. Verificare attentamente che la capacità del contatore elettrico, dei cavi e della presa fissa separata soddisfino i requisiti dello scaldabagno elettrico. Verificare la pressione dell'acqua del rubinetto con un manometro. Una valvola di sicurezza deve essere installata prima del tubo di ingresso dell'acqua. La pressione nominale dello scaldabagno è di 0,75 MPa. Se la pressione dell'acqua in ingresso supera 0,75 MPa, la valvola di sicurezza scaricherà la pressione perdendo acqua, proteggendo così lo scaldabagno.

(5) Assistere gli utenti nella scelta della posizione di installazione dello scaldabagno elettrico: evitare i luoghi in cui fuoriescono gas infiammabili o ambienti con gas fortemente corrosivi. Evitare i luoghi in cui agiscono direttamente forti campi elettrici e magnetici. Evitare la luce solare diretta, la pioggia e il vento. Cercare di evitare i luoghi soggetti a vibrazioni. Cercare di ridurre la lunghezza tra lo scaldabagno elettrico e il punto di erogazione dell'acqua per ridurre la perdita di calore della tubazione. Deve esserci uno scarico con sufficiente capacità di drenaggio vicino alla parte inferiore dell'installazione per evitare il malfunzionamento del drenaggio. Per facilitare future riparazioni, manutenzioni e spostamenti, deve essere riservato un certo spazio per la posizione di installazione dello scaldabagno elettrico. La capacità di carico della superficie di montaggio non deve essere inferiore a 4 volte la massa totale dello scaldabagno elettrico riempito d'acqua, altrimenti l'utente deve installare un supporto sotto lo scaldabagno elettrico per garantire la sicurezza.

Note:

① I manicotti isolanti forniti con lo scaldabagno devono essere posizionati sui tubi di ingresso e uscita per eliminare il rischio di coppie galvaniche, utilizzando il Teflon sui filetti dei tubi. Coppia di serraggio per i manicotti: 3,5 kg/m.

② Prima di procedere con la connessione idraulica, è essenziale pulire i tubi di alimentazione per evitare di introdurre particelle metalliche o estranee nello scaldabagno.
③ Installare lo scaldabagno secondo i diagrammi delle Figure 1 e 2. Lo scaldabagno DEVE essere installato con il gruppo di sicurezza, che include una valvola di non ritorno. (Fornito con lo scaldabagno.)
④ Non installare alcun accessorio idraulico tra il gruppo di sicurezza e il tubo dell'acqua fredda (come una valvola di arresto, una valvola di non ritorno, ecc.).
⑤ Lo smaltimento separato di un elettrodomestico significa evitare possibili conseguenze negative per l'ambiente e la salute che potrebbero derivare da uno smaltimento improprio e consente il trattamento e il riciclaggio dei materiali di cui è composto, ottenendo un significativo risparmio di energia e risorse. Per ulteriori informazioni, contattare l'autorità locale o il negozio dove è stato acquistato il prodotto.
⑥ L'uscita di scarico del gruppo di sicurezza DEVE essere collegata a un tubo di scarico con un diametro almeno uguale a quello del tubo di connessione dello scaldabagno, con una pendenza continua e aperta all'atmosfera, mantenendo una distanza minima di 20 mm come indicato nelle Figure 1 e 2.
⑦ Questo tubo dovrebbe essere installato in un ambiente in cui il gelo non è possibile e con una pendenza verso il basso. Durante il periodo di riscaldamento, l'acqua si espande, causando un gocciolamento (circa il 3% della sua capacità per ciclo di riscaldamento). Non preoccupatevi, questo è un fenomeno normale. Per scaricare lo scaldabagno, è necessario azionare la leva del gruppo di sicurezza come mostrato nella Figura 3. Si consiglia di azionare periodicamente questa leva per evitare che si blocchi e per verificarne il corretto funzionamento.
⑧ Quando la pressione della rete di alimentazione supera i 5 bar, è OBBLIGATORIO installare un riduttore di pressione all'ingresso dell'abitazione, impostato a 3 o 4 bar.
⑨ Se per l'installazione vengono utilizzati tubi in plastica, è necessario considerare le condizioni di pressione e temperatura a cui saranno sottoposti. Pressione massima di 9 bar e temperatura massima di 70°C in condizioni normali, o 110°C in condizioni anomale di scatto del termostato di sicurezza.

2. Operazione di installazione

(1) Gli accessori allegati devono essere utilizzati per l'installazione dello scaldabagno elettrico, e il personale di installazione professionale non deve sostituirli, ometterli o modificarli a piacimento.

(2) Durante l'installazione, prestare attenzione a non danneggiare la struttura di sicurezza dell'edificio.
(3) I tubi e i raccordi utilizzati per l'installazione dello scaldabagno devono essere conformi allo standard nazionale e seguire le indicazioni del produttore riportate in questo manuale. Nessuna valvola unidirezionale o valvola di intercettazione deve essere installata tra lo scaldabagno e la valvola di sicurezza per evitare di interferire con il loro normale funzionamento. Se viene aggiunta una valvola unidirezionale aggiuntiva tra il tubo di ingresso del prodotto e la valvola di sicurezza collegata alla rete idrica cittadina, è necessario un serbatoio di espansione qualificato secondo lo standard dopo la valvola unidirezionale per evitare sovrapressioni e danni al serbatoio.
(4) Determinare la posizione di installazione dello scaldabagno elettrico, evitare i rinforzi e i tubi incorporati nel muro, e praticare due fori con diametro medio φ16 mm e profondità 90 mm nel muro solido con un trapano a percussione. I due fori devono essere sulla stessa linea orizzontale, e la distanza tra i fori è mostrata nella tabella sopra. Deve essere riservato uno spazio di oltre 500 mm sul lato destro dello scaldabagno elettrico per la manutenzione.

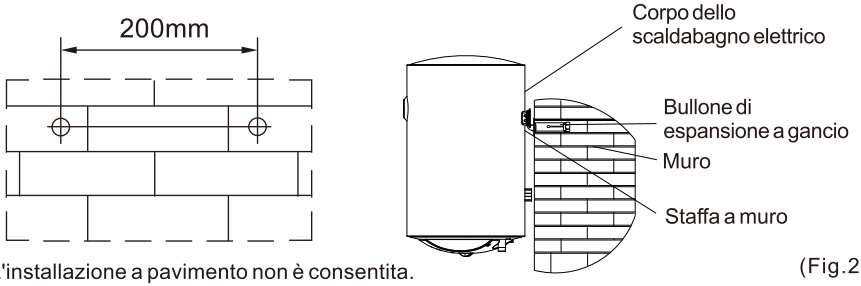

Nota: L'installazione a pavimento non è consentita.

(Fig.2)

(5) Inserire il bullone di espansione a gancio nel foro, serrarlo e orientare il gancio verso l'alto.
(6) Sollevare lo scaldabagno elettrico, allineare i due fori quadrati delle due staffe a muro con i ganci dei due bulloni di espansione a gancio, e verificare che i bulloni di espansione a gancio siano ben serrati per garantire che lo scaldabagno elettrico sia installato saldamente.
(7) Collegare la valvola di sicurezza, il tubo di scarico, la valvola di miscelazione, il tubo di ingresso dell'acqua e la doccia allo scaldabagno elettrico (installare una guarnizione di tenuta al giunto).

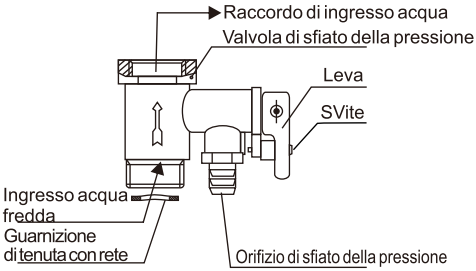

(Fig.3)

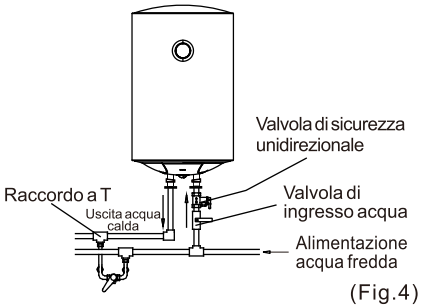

(Fig.4)

Note:

① La valvola di sicurezza (identificazione originale di fabbrica 0,75 MPa) negli accessori deve essere installata sul raccordo di ingresso dell'acqua, e il nastro sigillante PTFE deve essere avvolto per garantire la tenuta. La direzione della freccia deve essere coerente con la direzione del flusso dell'acqua in ingresso dello scaldabagno elettrico (come mostrato nella Fig 3). La guarnizione di tenuta a rete deve essere installata all'ingresso dell'acqua fredda della valvola di sicurezza, e il tubo di scarico all'uscita di sfiato della pressione della valvola di sicurezza deve essere installato con una pendenza continua verso il basso. Deve essere installato in un ambiente senza gelo, quindi esteso fino allo scarico a terra, mantenuto in contatto con l'atmosfera e correttamente fissato per evitare scottature dovute allo scarico di acqua calda o vapore. La valvola di sicurezza può impedire che la pressione del serbatoio superi la pressione nominale di 0,1 MPa. Se la pressione nel serbatoio è troppo alta, la valvola di sicurezza si aprirà automaticamente e scaricherà l'acqua dal suo orifizio di sfiato per rilasciare la pressione.

② La dimensione di ciascuna parte del tubo è G1/2". Collegamento della valvola di sfiato della pressione con lo scaldabagno sull'ingresso dello scaldabagno. Per evitare perdite quando collegati ai tubi, le guarnizioni di tenuta in gomma fornite con lo scaldabagno devono essere posizionate all'estremità dei filetti.

③ Il tubo dell'acqua collegato allo scaldabagno elettrico deve essere in grado di resistere a una pressione di 0,75 MPa e a una temperatura superiore a 100°C, e il giunto deve essere avvolto con nastro sigillante per garantire la tenuta.

④ Dove viene utilizzata l'acqua, deve essere in grado di scaricare facilmente.

⑤ In condizioni di uso normale, la leva della valvola di sicurezza (Fig. 3) deve essere aperta periodicamente per rimuovere i depositi di carbonato di calcio. Il metodo è il seguente: tirare la leva di scarico verso l'alto fino alla posizione orizzontale (se la leva è dotata di viti, rimuovere le viti con un cacciavite prima di eseguire questa azione), e verificare se la valvola di sicurezza è bloccata (se

c'è uno scarico d'acqua). Se è bloccata, contattare il reparto di manutenzione.
(8) Se gli utenti desiderano un'alimentazione idrica multi-canale, possono collegare il tubo dell'acqua secondo il metodo mostrato nella Fig 4.
(9) Dopo aver confermato che i valori nominali dei contatori elettrici, dei cavi, degli interruttori, delle prese e dei fusibili del sistema di alimentazione soddisfano i requisiti di consumo energetico di questo prodotto, collegare una presa elettrica separata in una posizione appropriata per alimentare lo scaldabagno elettrico. L'altezza di installazione della presa elettrica dal suolo non deve essere inferiore a 1,8 m.

Note:

① Non posizionare la presa in un luogo dove l'acqua può facilmente penetrare.
② La presa deve avere un filo di terra affidabile.
③ La presa deve essere mantenuta asciutta per evitare perdite. L'installazione elettrica deve essere eseguita da professionisti.

3. Ispezione e messa in servizio

(1) La connessione e la direzione della tubazione devono essere ragionevoli, e non ci devono essere perdite d'acqua in ogni connessione.
(2) La configurazione elettrica deve essere sicura e corretta, lo scaldabagno elettrico deve essere correttamente messo a terra, e la spina e la presa devono essere ben collegate.
(3) La connessione meccanica deve essere solida e affidabile.
(4) Verificare le parti potenzialmente perdenti del guscio con un tester o un multimetro per assicurarsi che lo scaldabagno elettrico sia sicuro e funzioni normalmente.
(5) Lo scaldabagno elettrico deve funzionare secondo il metodo di utilizzo descritto in questo manuale, e tutti gli indici di prestazione devono essere conformi a questo manuale.

Modalità di utilizzo

1. Quando si utilizza lo scaldabagno per la prima volta o dopo aver svuotato il serbatoio e lo si utilizza nuovamente, il serbatoio dello scaldabagno deve essere prima riempito d'acqua. Il metodo è il seguente: aprire la valvola di ingresso dell'acqua, tirare verso l'alto la maniglia della valvola di miscelazione e ruotarla in senso orario verso l'area ad alta temperatura, iniziando così a riempire il serbatoio interno. Quando l'acqua calda esce dall'uscita, ciò indica che il serbatoio è pieno, quindi ruotare la maniglia della valvola di miscelazione in senso antiorario verso l'area a bassa temperatura e spingerla in posizione chiusa (come mostrato nella Fig 5).

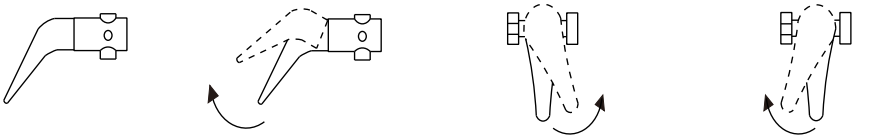

(Fig.5)

2. Inserire la spina di alimentazione nella presa elettrica per alimentare lo scaldabagno, quindi ruotare la manopola di regolazione della temperatura in senso orario per avviarlo. A questo punto, la spia luminosa si accende.
   Se il cavo di alimentazione è danneggiato, deve essere sostituito dal produttore, dal suo reparto di manutenzione o da professionisti simili per evitare pericoli.
3. Descrizione del funzionamento

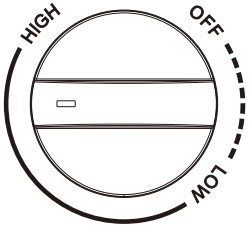

Schema del pannello di controllo

(1) Impostazione della temperatura

① Impostare la temperatura massima dell'acqua di riscaldamento :
Ruotare la manopola di regolazione della temperatura per impostare la temperatura dell'acqua di riscaldamento. I segni sulla manopola indicano i livelli da basso ad alto, con un intervallo di temperatura che va dalla temperatura ambiente a 75°C. La temperatura può essere selezionata (quando il segno sulla manopola è nella posizione "OFF", l'alimentazione elettrica dello scaldabagno viene interrotta). In modalità riscaldamento, la spia di riscaldamento si accende. Per ottenere più acqua calda, posizionare la manopola di regolazione della temperatura sul livello alto.

② Riscaldamento e mantenimento del calore :
Questo dispositivo può controllare automaticamente la temperatura. Quando la temperatura dell'acqua raggiunge la temperatura massima impostata, interrompe automaticamente l'alimentazione e smette di riscaldare. Quando la temperatura dell'acqua scende di un certo livello, riattiva automaticamente l'alimentazione per riscaldare nuovamente, e così via. Durante il riscaldamento, la spia "Riscaldamento" rimane accesa. In modalità di

mantenimento del calore, la spia "Riscaldamento" si spegne.
Suggerimento: L'acqua calda può essere utilizzata sia in modalità riscaldamento che in modalità mantenimento del calore.

(2) Arresto del riscaldamento :
Quando il segno sulla manopola di regolazione della temperatura è nella posizione "OFF", l'alimentazione viene interrotta e il riscaldamento si arresta.

Pulizia e manutenzione

⚠ Avvertimento
Disconnettere l'alimentazione elettrica prima della manutenzione per evitare pericoli come la scossa elettrica.

1. Controllare la spina di alimentazione e la presa il più spesso possibile. Assicurare un contatto elettrico sicuro e una corretta messa a terra. La spina e la presa non devono surriscaldarsi eccessivamente.
2. Se lo scaldabagno non viene utilizzato per un lungo periodo, specialmente in regioni con temperature dell'aria basse (inferiori a 0 °C), è necessario svuotare l'acqua dallo scaldabagno per evitare danni dovuti al congelamento dell'acqua nel serbatoio interno. (Fare riferimento alle avvertenze in questo manuale per il metodo di svuotamento dell'acqua dal serbatoio interno).
3. Per garantire un funzionamento affidabile e duraturo dello scaldabagno, si consiglia di pulire regolarmente il serbatoio interno e rimuovere i depositi sull'elemento riscaldante elettrico dello scaldabagno. La frequenza di pulizia del serbatoio dipende dalla durezza dell'acqua nella zona. La pulizia deve essere eseguita da servizi di manutenzione specializzati. È possibile chiedere al venditore l'indirizzo del centro di assistenza più vicino.

Schema elettrico

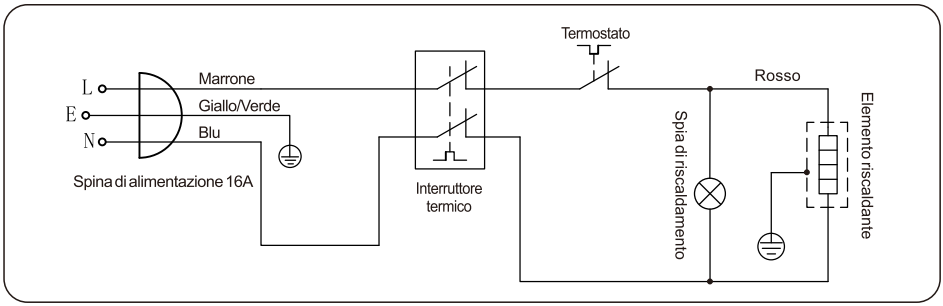

Guasti e risoluzione dei problemi

Guasti	Analisi delle cause	Risoluzione dei problemi
Nessuna acqua dall'uscita dell'acqua calda	Il sistema di approvvigionamento idrico è interrotto o la pressione dell'acqua è troppo bassa	Controllare il sistema di approvvigionamento idrico
	La valvola di ingresso non è aperta o la valvola di miscelazione è guasta	Aprire la valvola di ingresso dell'acqua o sostituire la valvola di miscelazione
L'acqua in uscita è fredda (la spia di riscaldamento è spenta)	Interruzione di corrente o interruttore di alimentazione in posizione di spegnimento	Controllare la linea di alimentazione elettrica
	Guasto del circuito interno	Contattare il reparto di supporto tecnico ufficiale
	Guasto del termostato.	Contattare il reparto di supporto tecnico ufficiale
L'acqua in uscita è fredda (la spia di riscaldamento è accesa)	Guasto dell'elemento riscaldante	Contattare il reparto di supporto tecnico ufficiale
	Tempo di riscaldamento troppo breve	Continuare il riscaldamento
	Guasto della valvola di miscelazione	Sostituire la valvola di miscelazione
	Guasto del circuito interno	Contattare il reparto di supporto tecnico ufficiale

Nota: Se il vostro scaldabagno elettrico funziona in modo anomalo, gestitelo secondo il "Metodo di descrizione e gestione dei guasti". Se avete problemi elettrici, contattate il reparto di supporto tecnico ufficiale designato dall'azienda.

Lista di imballaggio

Dopo aver aperto la scatola di imballaggio, si prega di controllare gli accessori e i dati allegati alla macchina secondo la tabella seguente. In caso di danni o mancanze, contattare direttamente il rivenditore o il reparto di assistenza post-vendita dell'azienda per ricevere assistenza.
Si prega di conservare correttamente il manuale di istruzioni per il futuro utilizzo e la manutenzione. La lista di imballaggio è la seguente

Nome	Quantità	Schizzo delle dimensioni	Note
Scaldabagno elettrico	1 Unità		
Valvola di sicurezza	1 Pezzo		ÀMontare sul raccordo di ingresso dell'acqua dello scaldabagno
Kit accessori	1Pezzo		Due viti + due parti in plastica + una rondella a rete
Connettore in bachelite	2 Pezzo		
Guarnizione di tenuta	2 Pezzo		Il raccordo in bachelite è utilizzato per sigillare la connessione tra i tubi di ingresso e uscita dell'acqua dello scaldabagno
Manuale di istruzioni	1Pezzo		Conservare correttamente
Scheda informativa del prodotto	1Pezzo		
Etichetta di efficienza energetica	1Pezzo		

Riciclaggio e riutilizzo



Smaltire correttamente il materiale di imballaggio dell'apparecchio. Tutti i materiali di imballaggio possono essere riciclati. Le parti in plastica sono contrassegnate con le abbreviazioni internazionali standard: (ad esempio PS per polistirolo, materiale di riempimento) Questo apparecchio è identificato in conformità alla Direttiva europea 2012/19/UE sui rifiuti di apparecchiature elettriche ed elettroniche - RAEE. La guida specifica il quadro per la restituzione e il riutilizzo dei vecchi elettrodomestici in tutta l'UE.

Avvertimento! Il materiale di imballaggio può essere pericoloso per i bambini! Per smaltire l'imballaggio e l'apparecchio, consegnarli a un centro di riciclaggio. Tagliare il cavo di alimentazione e rendere inutilizzabile il dispositivo di chiusura della porta. L'imballaggio in cartone è realizzato con carta riciclata e deve essere smaltito nell'apposito contenitore per il riciclaggio. Assicurandoti che questo prodotto venga smaltito correttamente, contribuirai a prevenire potenziali conseguenze negative per l'ambiente e la salute umana, che potrebbero altrimenti essere causate da uno smaltimento inappropriato di questo prodotto. Per informazioni più dettagliate sul riciclaggio di questo prodotto, contattare l'ufficio comunale locale e il servizio di smaltimento dei rifiuti domestici.

SVAN TRADING S.L.
Imported by B73737553
Av. Altos Hornos S/N. Pto. Sagunto
(46520). Valencia, España.
info@svanelectro.com
960600034