svan

USER MANUAL

Thermoelectric Cooler

Model No: SRH5400PB

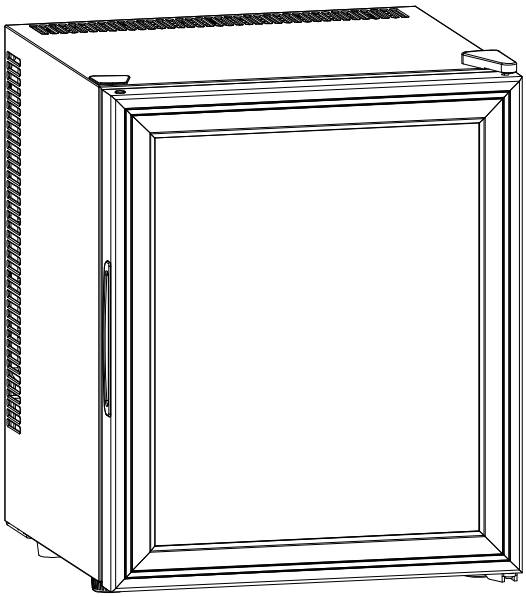

Thank you very much for buying this product. Before using your new refrigerator, please read this user manual to ensure that you gain the maximum benefit from it.

WARNING:

1. This appliance is not intended for use by persons (including children) with reduced physical, sensory or mental capabilities, or lack of experience and knowledge, unless they have been given supervision or instruction concerning use of the appliance by a person responsible for their safety.
2. Children should be supervised to ensure that they do not play with the appliance.
3. This appliance can be used by children aged from 8 years and above and persons with reduced physical, sensory or mental capabilities or lack of experience and knowledge if they have been given supervision or instruction concerning use of the appliance in a safe way and understand the hazards involved. Children shall not play with the appliance. Cleaning and user maintenance shall not be made by children without supervision.
4. If the supply cord is damaged, it must be replaced by the manufacturer, its service agent or similarly qualified persons in order to avoid a hazard.
5. To avoid a hazard due to instability of the appliance, it must be fixed in accordance with the instructions.
6. When positioning the appliance, ensure the supply cord is not trapped or damaged.
7. Do not locate multiple portable socket-outlets or portable power supplies at the rear of the appliance.
8. Keep ventilation openings, in the appliance enclosure or in the built-in structure, clear of obstruction.
9. Do not use mechanical devices or other means to accelerate the defrosting process, other than those recommended by the manufacturer.
10. Do not damage the refrigerant circuit.
11. Do not use electrical appliances inside the drink storage compartments of the appliance, unless they are of the type recommended by the manufacturer.
12. Do not store explosive substances such as aerosol cans with a flammable propellant in this appliance.
13. Children aged from 3 to 8 years are allowed to load and unload refrigerating appliances.
14. This appliance is intended to be used in household and similar applications

15. To avoid contamination of drink, please respect the following instructions:
– Opening the door for long periods can cause a significant increase of the temperature in the compartments of the appliance.
– Clean regularly surfaces that can come in contact with drink and accessible drainage systems.
– Clean water tanks if they have not been used for 48 h, flush the water system connected to a water supply if water has not been drawn for 5 days.
– If the refrigerating appliance is left empty for long periods, switch off, defrost, clean, dry, and leave the door open to prevent mould developing within the appliance.

Note: This appliance contains flammable refrigerant R600a and foaming agent cyclopentane. Please avoid contact fire when you transport and use it.
Please ask professional for servicing when the machine broke down.
Please send it to your local appointed disposal station when you discard it.

• Indication of Parts

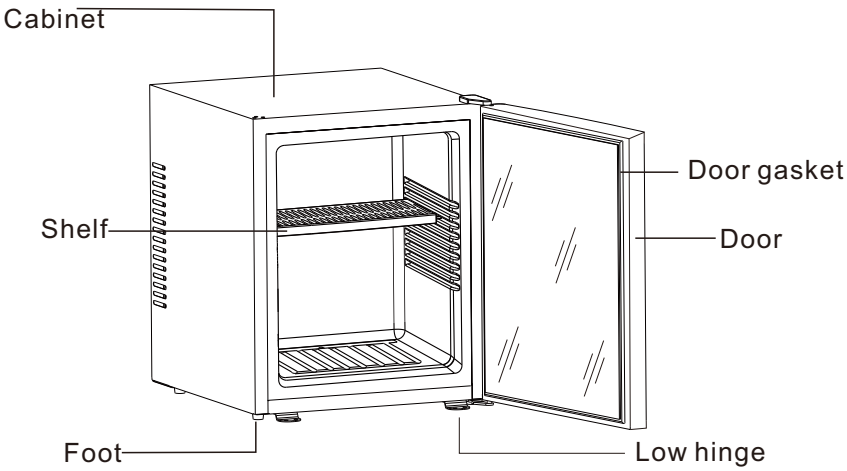

• Instruction for use

§ **Note**
- Position your refrigerator so that the plug is accessible.
- Keep your refrigerator out of direct sunlight.
- Do not place next to heat generating appliance.
- Do not place directly on the ground. Provide suitable stand.

§ Very important

- The refrigerator will have better performance at ambient of 20-25 degree; We suggest the refrigerator be powered off if the ambient temperature is lower than 10 degree.
- After plugging the appliance, allow the unit to cool down for 2-3 hours before placing beverage into the refrigerator compartment.
- Ventilation is very important for this kind thermoelectric refrigerator; The inside PCB will be broken easily if the ventilation is bad; It will also reduce the life of the refrigerator.
- The refrigerator applies automatic defrosting system, so there is no need to defrost it manually.

§ Power supply

- The refrigerator must be connected to a properly earthed socket in line with relevant valid country regulations before operating;
- Check the data label (which is on the side of the refrigerator) for voltage and frequency corresponds to your local one; If not, don't plug your cable into the socket;

§ **Warning**

- If the supply cord is damaged, it must be replaced by the manufacturer, its service agent or similarly qualified persons in order to avoid a hazard.
- This appliance is not intended for use by persons (including children) with reduced physical, sensory or mental capabilities, or lack of experience and knowledge, unless they have been given supervision or instruction concerning use of the appliance by a person responsible for their safety.
- Children should be supervised to ensure that they do not play with the appliance.
- **WARNING:** To avoid a hazard due to instability of the appliance, it must be fixed in accordance with the instruction.

• Installation instructions

When install a Heat pipe Refrigerator, ventilation should be considered seriously, please refer to the following:

- There should be left at least 200 cm³ for ventilation
- The distance between wall and refrigerator side should be at least 20mm
- The bottom should be left at least 50mm for air flowing air passing through must not be preheated
- Entire cooling system should be considered in the ventilation
- The following four pictures show four installation ways:

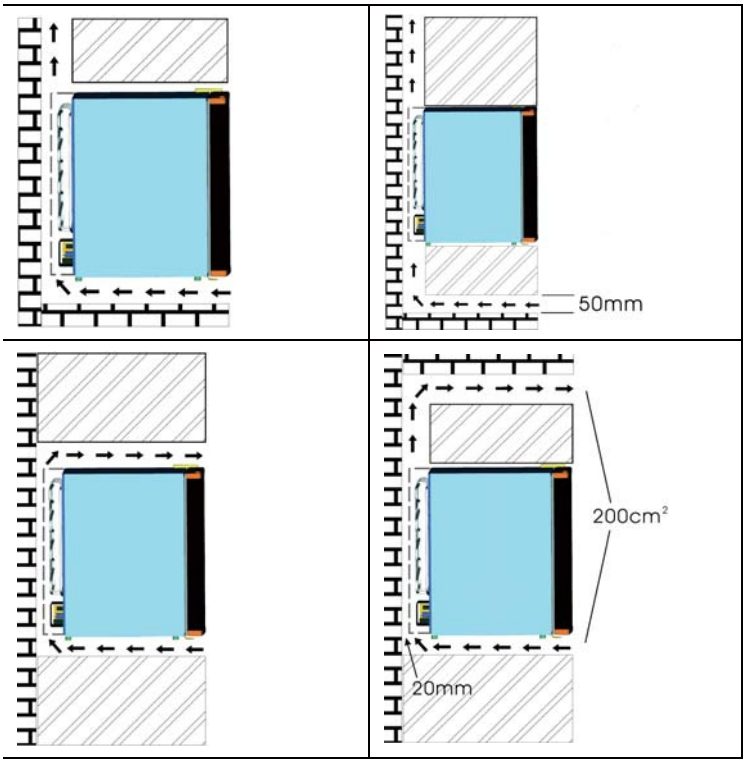

• Changing the Swing Hinge

This refrigerator has the capability of the door opening from either the left or right side. The unit is delivered to you with the door opening from the left side. Should you desire to reverse the opening direction, please follow the below instructions.

All the hinge can be used for left or right swing,except for model BCH-40 and BCH-42,please find an additional left upper hinge in the bag of the user manual for installation as below.

- Pull out the three screws from right hinge.
- Remove the hinge (upper and lower) away.
- Install the door in suitable position with hinges, use three self-screws to fix them.

·Trouble Shooting Guide

PROBLEM	POSSIBLE CAUSE
Refrigerator does not operate	Not plugged in. The circuit breaker tripped or a blown fuse.
Refrigerator does not operate.	The room temperature is hotter than normal. The door is opened too often. The door is not closed completely. The temperature control is not set correctly. The door gasket does not seal properly. The refrigerator does not have the correct clearances. Abnormal voltage.
The light does not work.	Not plugged in. The circuit breaker tripped or a blown fuse. The LED light has burned out.
Vibrations.	Check to assure that the refrigerator is level.
The door will not close properly.	The refrigerator is not level. The door was reversed and not properly installed. The gasket is dirty. The shelves, bins, or baskets are out of position.

• Electric Diagram

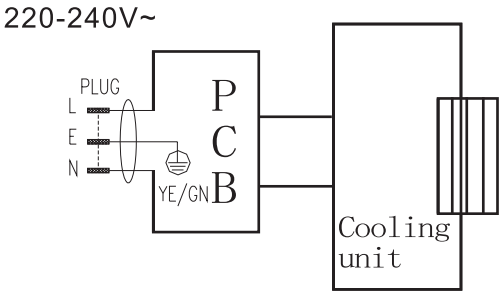

• Energy Saving Tips

• The refrigerator should be located in the coolest area of the room, away from heat producing appliances, and out of the direct sunlight.

• Overloading the refrigerator forces the thermoelectric cooling system to run longer.

• Reduce door openings and extended searches, remove as many item as needed at one time, and close the door as soon as possible.

• One characteristic of heat-pipe units is the length of time it requires to recover from having the door opened and shut frequently. It may be necessary to wait longer for the temperature to return to its former level once the door has been opened for too long. This is normal for the type of unit.

• Heat-pipe technology costs just pennies to operate. It is environmentally friendly due to the lack of CFC's.

• PRODUCT FUNCTION DESCRIPTION

1. It is intended to be used exclusively for the pantry.
2. This refrigerating appliance is not suitable for the freezing foodstuffs.
3. The pantry is recommended to be designed at 17℃.
4. The shelves placed in factory mode is the most efficient use of energy for the refrigerating appliances.
5. The following combination of shelves is recommended for energy to be used as efficiently as possible by the refrigeration unit.

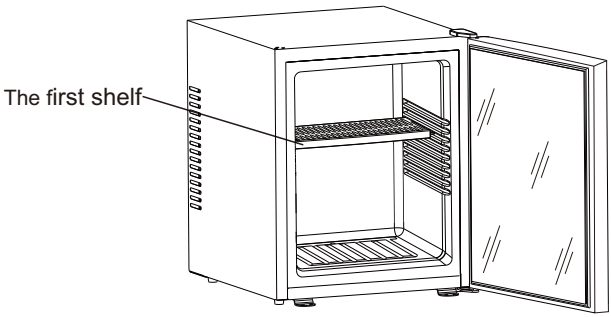

6. When the surrounding temperature is 25℃ and the pantry has no load, it will take around 3.5 hours to decrease the pantry ’ s temperature from 25℃ to 17℃.

7. The pantry is recommended to be designed at 17℃. The energy consumption is 0. 205 kWh/24h. If the setting temperature is higher than 17℃, the energy consumption will be lower. If the setting temperature is lower than 17℃, the energy consumption will be higher.

· TECHNICAL DATA

Model No.	SRH5400PB
Net Volume(liters)	23
Voltage (V)	220-240
Frequency (Hz)	50
Rated Power (W)	58
Dimension (mm)	380x380x475
Packing (mm)	430x460x520
Net Weight (kg)	12.13
Gross Weight (kg)	13.13
Approval	CB/CE

Correct disposal of this product	
	This symbol on the product, or in its packaging, indicates that this product may not be treated as household waste. Instead, it should be taken to the appropriate waste collection point for the recycling of electrical and electronic equipment. By ensuring this product is disposed of correctly, you will help prevent potential negative consequences for the environment and human health, which could otherwise be caused by the inappropriate waste handling of this product. For more detailed information about the recycling of this product, please contact your local council, your household waste disposal service, or the shop where you purchased the product.



Symbol ISO 7010 W021
Warning;Risk of fire/flammable materials

SVAN TRADING S.L.
Imported by B73737553
Av. Altos Hornos S/N. Pto. Sagunto (46520). Valencia, España.
info@svanelectro.com
960600034

MANUAL USUARIO

svan

Refrigerador Termoeléctrico

Model No: SRH5400PB

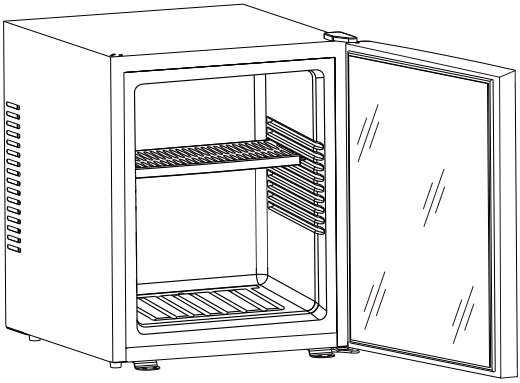

CONTENIDO:

- INDICACION DE PIEZAS 2
- INTRUCCIONES DE USO 3
- FUNCIONAMIENTO DEL REFRIGERADOR..... 4
- INTRUCCIONES DE INSTALACIÓN..... 5
- CAMBIO DE LA BISAGRA GIRATORIA 6
- DIAGRAMA ELÉCTRICO.....7
- DESCRIPIÓN FUNCIONES PRODUCTO 8
- DATOS TÉCNICOS 9

Muchas gracias por comprar este producto. Antes de usar su nuevo refrigerador, lea este manual del usuario para asegurarse de obtener el máximo beneficio de él.

ADVERTENCIA:

1. Este electrodoméstico no está diseñado para que lo usen personas (incluidos los niños) con capacidades físicas, sensoriales o mentales reducidas, o falta de experiencia y conocimiento, a menos que hayan recibido supervisión o instrucciones sobre el uso del electrodoméstico por parte de una persona responsable de su seguridad.
2. Los niños deben ser supervisados para asegurarse de que no jueguen con el aparato.
3. Este aparato puede ser utilizado por niños a partir de los 8 años y por personas con capacidades físicas, sensoriales o mentales reducidas o falta de experiencia y conocimiento si han recibido supervisión o instrucciones sobre el uso del aparato de forma segura y comprenden los peligros involucrados. Los niños no deben jugar con el aparato. La limpieza y el mantenimiento del usuario no deben ser realizados por niños sin supervisión.
4. Si el cable de alimentación está dañado, debe ser reemplazado por el fabricante, su agente de servicio o personas igualmente calificadas para evitar un peligro.
5. Para evitar un peligro debido a la inestabilidad del aparato, debe fijarse de acuerdo con las instrucciones.
6. Al colocar el aparato, asegúrese de que el cable de alimentación no quede atrapado ni dañado.
7. No ubique múltiples tomas de corriente portátiles o fuentes de alimentación portátiles en la parte trasera del aparato.
8. Mantenga las aberturas de ventilación, en el recinto del aparato o en la estructura integrada, libres de obstrucciones.
9. No utilice dispositivos mecánicos u otros medios para acelerar el proceso de descongelación, distintos de los recomendados por el fabricante.
10. No dañe el circuito frigorífico.
11. No utilice aparatos eléctricos dentro de los compartimentos de almacenamiento de bebidas del aparato, a menos que sean del tipo recomendado por el fabricante.
12. No almacene sustancias explosivas como latas de aerosol con un propulsor inflamable en este aparato.
13. Los niños de 3 a 8 años pueden cargar y descargar aparatos frigoríficos.
14. Este aparato está diseñado para uso doméstico y aplicaciones similares.
15. Para evitar la contaminación de la bebida, respete las siguientes instrucciones:

– La apertura prolongada de la puerta puede provocar un aumento significativo de la temperatura en los compartimentos del aparato.
– Limpiar regularmente las superficies que puedan entrar en contacto con bebidas y sistemas de drenaje accesibles.
– Limpie los tanques de agua si no se han utilizado durante 48 h, enjuague el sistema de agua conectado a un suministro de agua si no se ha extraído agua durante 5 días.
– Si el aparato frigorífico se deja vacío durante mucho tiempo, apague, descongele, limpie, seque y deje la puerta abierta para evitar que se forme moho en el interior del aparato.

Nota: Este aparato contiene refrigerante inflamable R600a y ciclopentano como agente espumante. Evite el contacto con el fuego cuando lo transporte y lo use.
Solicite servicio profesional cuando la máquina se averíe.
Envíelo a su estación de eliminación local designada cuando lo deseche.

• Indicación de piezas

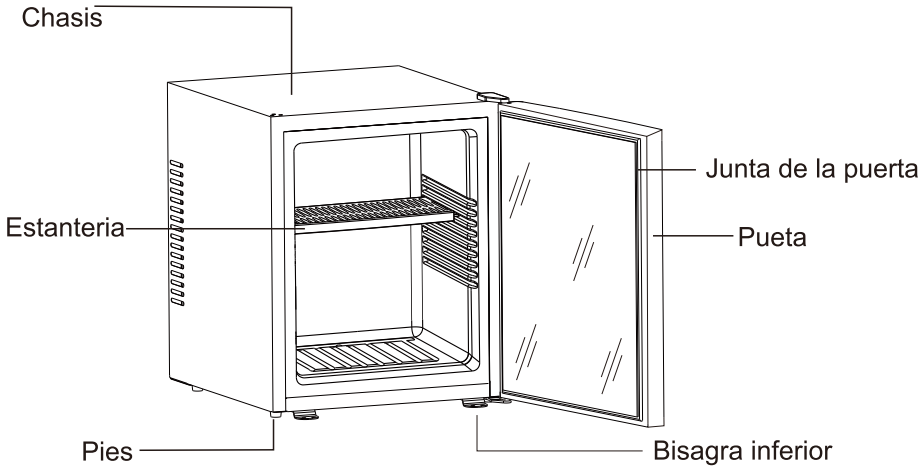

• **Funcionamiento de su refrigerador**

Control de temperatura

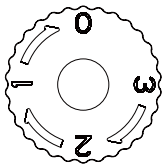

Configuración del control de temperatura

- Su refrigerador tiene un solo control para regular la temperatura. El control de temperatura está ubicado en la parte superior del interior del refrigerador.
- Para controlar la temperatura interna, ajuste la perilla de control de acuerdo con la temperatura ambiente o el propósito de uso.
- El rango del control de temperatura es de la posición “0” a la “3”.

• Instrucciones de uso

§ Notas

- Coloque su refrigerador de manera que se pueda acceder al enchufe.
- Mantenga su refrigerador alejado de la luz solar directa.
- No lo coloque junto a aparatos generadores de calor.
- No colocar directamente sobre el suelo. Proporcione un soporte adecuado.

§ Muy importante

- El refrigerador tendrá un mejor rendimiento a temperatura ambiente de 20-25 grados; Sugerimos apagar el refrigerador si la temperatura ambiente es inferior a 10 grados.

- Después de enchufar el electrodoméstico, permita que la unidad se enfríe durante 2 a 3 horas antes de colocar la bebida en el compartimiento del refrigerador.

- La ventilación es muy importante para este tipo de refrigerador termoeléctrico; El PCB interior se romperá fácilmente si la ventilación es mala; También reducirá la vida útil del refrigerador.

- El frigorífico aplica un sistema de descongelación automática, por lo que no es necesario descongelarlo manualmente.

§ Fuente de alimentación

- El frigorífico debe estar conectado a una toma de corriente debidamente conectada a tierra de acuerdo con las reglamentaciones vigentes del país antes de ponerlo en funcionamiento.
- Verifique la etiqueta de datos (que se encuentra en el costado del refrigerador) para ver si el voltaje y la frecuencia corresponden a su localidad; Si no es así, no conecte el cable a la toma.

§ ADVERTENCIA

- Si el cable de alimentación está dañado, debe ser reemplazado por el fabricante, su agente de servicio o personas igualmente calificadas para evitar un peligro.
- Este electrodoméstico no está diseñado para que lo usen personas (incluidos los niños) con capacidades físicas, sensoriales o mentales reducidas, o falta de experiencia y conocimiento, a menos que una persona responsable de su seguridad les haya supervisado o instruido sobre el uso del electrodoméstico. .
- Los niños deben ser supervisados para asegurarse de que no jueguen con el aparato.
- **ADVERTENCIA:** Para evitar un peligro debido a la inestabilidad del aparato, debe fijarse de acuerdo con las instrucciones.

• Instrucciones de instalación

Cuando instale un refrigerador de tubería de calor, la ventilación debe considerarse seriamente, consulte lo siguiente:

- Se deben dejar al menos 200 cm³ para ventilación
- La distancia entre la pared y el lado del refrigerador debe ser de al menos 20 mm
- La parte inferior debe dejarse al menos 50 mm para que el aire fluya. El aire que pasa no debe precalentarse.
- Todo el sistema de enfriamiento debe ser considerado en la ventilación
- Las siguientes cuatro imágenes muestran cuatro formas de instalación:

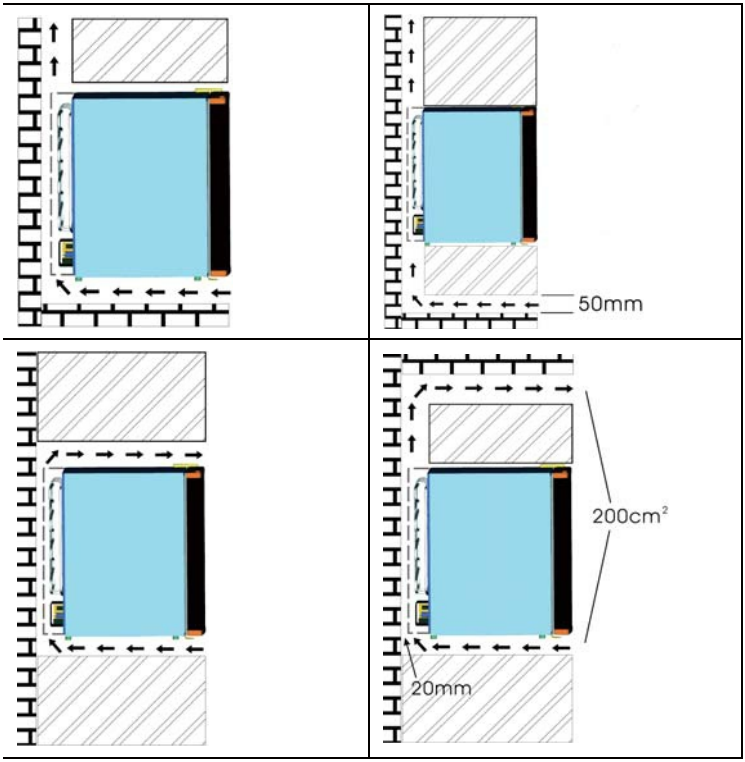

• Cambio de la bisagra giratoria

Este refrigerador tiene la capacidad de abrir la puerta desde el lado izquierdo o derecho. La unidad se le entrega con la apertura de la puerta desde el lado izquierdo. Si desea invertir la dirección de apertura, siga las instrucciones a continuación.
Todas las bisagras se pueden usar para girar hacia la izquierda o hacia la derecha, excepto para el modelo BCH-40 y BCH-42, encuentre una bisagra superior izquierda adicional en la bolsa del manual del usuario para la instalación como se muestra a continuación.

· Saque los tres tornillos de la bisagra derecha.
· Retire la bisagra (superior e inferior) de distancia.
· Instale la puerta en la posición adecuada con las bisagras, use tres tornillos para fijarlas.

·Guía para resolver problemas

PROBLEMA	POSIBLE CAUSA
El refrigerador no funciona	No enchufado. El disyuntor se disparó o se quemó un fusible.
Refrigerator does not operate.	La temperatura ambiente es más alta de lo normal. La puerta se abre con demasiada frecuencia. La puerta no está completamente cerrada. El control de temperatura no está configurado correctamente. La junta de la puerta no sella correctamente. El refrigerador no tiene las holguras correctas. Voltaje anormal.
La luz no funciona.	No está enchufado. El disyuntor se disparó o se quemó un fusible. La luz LED se ha quemado.
Vibraciones.	Verifique que el refrigerador esté nivelado.
La puerta no cierra correctamente.	El refrigerador no está nivelado. La puerta se invirtió y no se instaló correctamente. La junta está sucia. Los estantes, recipientes o cestas están fuera de lugar.

• Diagrama Eléctrico

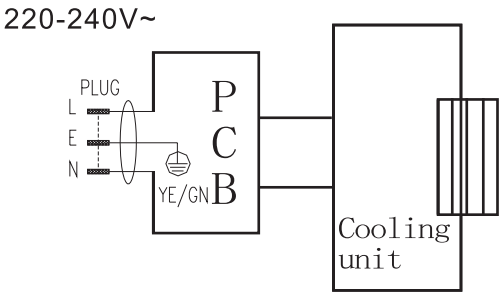

- Consejos para ahorrar energía
- El refrigerador debe ubicarse en el área más fresca de la habitación, lejos de electrodomésticos que produzcan calor y fuera de la luz solar directa.
- Sobrecargar el refrigerador obliga al sistema de enfriamiento termoeléctrico a funcionar por más tiempo.
- Reduzca las aperturas de puertas y las búsquedas prolongadas, elimine tantos elementos como sea necesario a la vez y cierre la puerta lo antes posible.
- Una característica de las unidades de tubería de calor es el tiempo que requiere para recuperarse de tener la puerta abierta y cerrada con frecuencia. Puede ser necesario esperar más tiempo para que la temperatura vuelva a su nivel anterior una vez que la puerta se ha abierto durante demasiado tiempo. Esto es normal para el tipo de unidad.
- La tecnología de tubería de calor cuesta solo centavos para operar. Es respetuoso con el medio ambiente debido a la falta de CFC.

• DESCRIPCIÓN DEL FUNCIONAMIENTO DEL PRODUCTO

1. Está destinado a ser utilizado exclusivamente para la bodega.
2. Este aparato frigorífico no es adecuado para congelar alimentos.
3. Se recomienda usar la bodega a 12 ℃.
4. Los estantes colocados en modo de fábrica estan diseñados para que el uso de energía sea el más eficiente para los aparatos de refrigeración.
5. Se recomienda la siguiente combinación de estantes para que la energía sea utilizada de la manera más eficiente posible por la unidad de refrigeración.

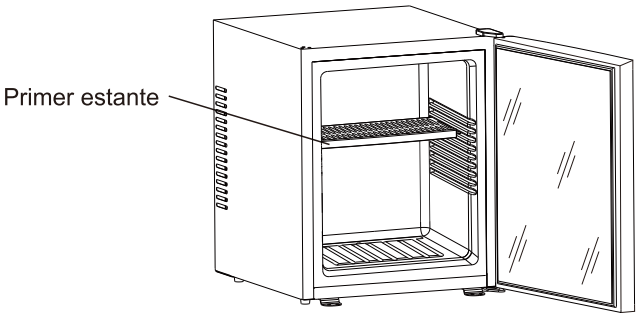

6. Cuando la temperatura ambiente es de 25 ℃ y la bodega no tiene carga, tomará alrededor 3,5 horas para disminuir la temperatura de la bodega de 25 ℃ a 12 ℃.
7. Se recomienda usar la bodega a 12 ℃. El consumo de energía es de 0,205 kWh/24 h. Si la temperatura de ajuste es superior a 12 ℃, el consumo de energía será menor. Si la temperatura de ajuste es inferior a 12 ℃, el consumo de energía será mayor.

SVAN TRADING S.L.
Imported by B73737553
Av. Altos Hornos S/N. Pto. Sagunto (46520). Valencia, España.
info@svanelectro.com
960600034

· DATOS TÉCNICOS

Modelo No.	SRH5400PB
Volumen Neto (litros)	23
Voltaje (V)	220-240
Frecuencia (Hz)	50
Potencia (W)	58
Dimensiones (mm)	380x380x475
Embalaje (mm)	430x460x520
Peso Neto (kg)	10.0
GroPeso bruto (kg)	11.5
Certificado	CB/CE

Eliminación correcta de este producto	
	Este símbolo en el producto, o en su embalaje, indica que este producto no puede tratarse como residuo doméstico. En su lugar, debe llevarse al punto de recogida de residuos adecuado para el reciclaje de equipos eléctricos y electrónicos. Al asegurarse de que este producto se elimine correctamente, ayudará a evitar posibles consecuencias negativas para el medio ambiente y la salud humana, que de otro modo podrían ser causadas por el manejo inadecuado de este producto. Para obtener información más detallada sobre el reciclaje de este producto, póngase en contacto con su ayuntamiento, el servicio de eliminación de residuos domésticos o la tienda donde adquirió el producto.



Symbol ISO 7010 W021

Warning;Risk of fire/flammable materials