svan

MANUAL DE INSTRUCCIONES

MODELO: SMWI2800DGN

Lea estas instrucciones cuidadosamente antes de usar su
Horno de microondas, y guárdelo con cuidado.

Si sigue las instrucciones, su horno le proporcionará
Muchos años de buen servicio.

GUARDE ESTAS INSTRUCCIONES

PRECAUCIONES PARA EVITAR UNA POSIBLE EXPOSICIÓN EXCESIVA A LA ENERGÍA DE MICROONDAS.

(a) No intente hacer funcionar este horno con la puerta abierta ya que esto puede provocar una exposición peligrosa a la energía de microondas. Es importante no romper o forzar las trabas de seguridad.

(b) No coloque ningún objeto entre la parte frontal del horno y la puerta ni permita que la suciedad o residuos de limpiadores se acumulen sobre las superficies de sellado.

(c) ADVERTENCIA: Si la puerta o los cierres de la puerta están dañados, el horno no debe ser operado hasta que haya sido reparado por una persona cualificada.

ADVERTENCIA:

Si el aparato no se mantiene en un buen estado de limpieza, su superficie puede ser degradada y afectar a la vida útil del aparato.

ESPECIFICACIONES

Modelo:	SMWI2800DGN
Tensión nominal:	230V~50Hz
Potencia nominal de entrada (microondas):	1270W
Potencia nominal de salida (microondas):	800W
Potencia nominal de entrada (parrilla):	1000W
Capacidad del horno:	20L
Diámetro del plato giratorio:	255mm
Dimensiones externas:	594X333X382mm
Peso neto:	Aprox. 17.8kg

IMPORTANTES MEDIDAS DE SEGURIDAD

Para reducir el riesgo de incendio, choque eléctrico, lesiones a personas u otros accidentes al usar su electrodoméstico, siga las precauciones básicas, incluyendo las siguientes:

1. Lea y siga las instrucciones específicas: "PRECAUCIONES PARA EVITAR LA POSIBLE EXPOSICIÓN A LA ENERGÍA EXCESIVA DE MICROONDAS".
2. Las personas (niños incluidos) con discapacidad física sensorial o mental o que no cuenten con la experiencia o los conocimientos necesarios, no deben utilizar la unidad a no ser que lo hagan bajo supervisión de otra persona responsable de su seguridad o que esa persona les haya dado instrucciones sobre cómo se utiliza. Limpieza y mantenimiento de usuario no deberá ser hecha por los niños a menos que sean mayores de 8 y supervisado.
3. Mantenga el aparato y el cable fuera del alcance de los niños menores de 8 años.
4. Si el cable de alimentación está dañado, debe ser reemplazado por el fabricante, su agente de servicio o personas cualificadas con el fin de evitar un peligro.
5. ADVERTENCIA: Asegúrese de que el aparato esté apagado antes de reemplazar la lámpara para evitar la posibilidad de una descarga eléctrica.
6. ADVERTENCIA: Es peligroso para cualquier persona que no sea una persona competente llevar a cabo cualquier operación de servicio o reparación que implique la eliminación de una cubierta que proteja contra la exposición a la energía de microondas.

7. ADVERTENCIA: Los líquidos y otros alimentos no deben calentarse en recipientes sellados, ya que pueden explotar.
8. Al calentar alimentos en recipientes de plástico o papel, vigile el horno debido a la posibilidad de ignición.
9. Utilice únicamente utensilios adecuados para su uso en hornos de microondas.
10. Si se emite humo, apague o desenchufe el aparato y mantenga la puerta cerrada para sofocar las llamas.
11. El calentamiento por microondas de las bebidas puede provocar una ebullición eruptiva retardada, por lo que se debe tener cuidado al manipular el recipiente.
12.El contenido de los biberones y los frascos de alimentos para bebés se debe agitar o agitar, y se debe verificar la temperatura antes del consumo para evitar quemaduras.
13. Los huevos en su cáscara y los huevos duros enteros no se deben calentar en hornos de microondas ya que pueden explotar, incluso después de que el calentamiento de microondas haya terminado.
14. El horno debe limpiarse con regularidad y eliminar cualquier depósito de alimentos.
15. El hecho de no mantener el horno en condiciones de limpieza podría deteriorar la superficie, lo que podría afectar negativamente a la vida útil del aparato y provocar una situación peligrosa.
16. Utilice solo la sonda de temperatura recomendada para este horno (para hornos provistos de una instalación para usar una sonda sensor de temperatura).

17. El horno de microondas debe ser operado con la puerta decorativa abierta. (Para hornos con puerta decorativa.)

18. Este aparato está diseñado únicamente para el uso doméstico.

19. El horno de microondas está destinado a calentar alimentos y bebidas. El secado de los alimentos o la ropa y el calentamiento de las almohadillas térmicas, zapatillas, esponjas, paños húmedos y similares pueden provocar lesiones, ignición o incendio.

20. No se permiten recipientes metálicos para alimentos y bebidas durante la cocción en microondas.

21. El aparato no debe limpiarse con un limpiador a vapor.

22. Se debe tener cuidado de no desplazar la plataforma giratoria al retirar los contenedores del aparato. (Para electrodomésticos fijos y electrodomésticos incorporados que se usan a una altura igual o superior a 900 mm sobre el piso y que tienen tornamesas desmontables. Pero esto no es aplicable para electrodomésticos con puerta con bisagra horizontal en la parte inferior).

23. El aparato está destinado a ser utilizado de forma independiente.

24. No se debe utilizar vapor limpiador.

25. La superficie de un cajón de almacenamiento puede calentarse.
26. ADVERTENCIA: El aparato y sus partes accesibles se calientan durante el uso. Se debe tener cuidado para evitar tocar elementos de calefacción. Los niños menores de 8 años deben mantenerse alejados a menos que sean supervisados continuamente.
27. Durante el uso, el aparato se calienta. Se debe tener cuidado para evitar tocar elementos de calefacción dentro del horno.
28. ADVERTENCIA: Las partes accesibles pueden calentarse durante el uso. Los niños pequeños deben mantenerse alejados.
29. El aparato no debe instalarse detrás de una puerta decorativa para evitar el sobrecalentamiento. (Esto no es aplicable a los aparatos con puerta decorativa.)
30. ADVERTENCIA: Cuando el aparato se opera en modo combinado, los niños solo deben usar el horno bajo la supervisión de un adulto debido a las temperaturas generadas.
31. No utilice limpiadores abrasivos fuertes o raspadores de metal afilados para limpiar el vidrio de la puerta del horno, ya que pueden rayar la superficie, lo que podría romper el vidrio.

LEA Y GUARDE PARA REFERENCIA FUTURA

Para reducir el riesgo de lesiones a personas, el aparato tiene que estar conectado a una toma tierra.

PELIGRO

Peligro de descarga eléctrica Tocar algunos de los componentes internos, pueden producir lesiones personales graves o la muerte. No desmonte el aparato.

Este aparato debe estar conectado a tierra. En el caso de un corto circuito, la conexión a tierra reduce el riesgo de choque eléctrico al proporcionar un cable de escape para la corriente eléctrica. Este aparato está equipado con un cable que tiene un conductor de tierra y un enchufe de tierra. El enchufe debe conectarse a un tomacorriente que esté instalado y conectado a tierra adecuadamente. Consulte a un electricista o técnico calificado si las instrucciones de conexión a tierra no se entienden o si existe alguna duda sobre si el aparato está conectado a tierra correctamente. Si es necesario utilizar un cable de extensión, use solo un cable de extensión de 3 hilos.

1. Un cable de alimentación corto para reducir los riesgos resultantes de enredarse o tropezarse con un cable más largo. 2. Cuando un cable largo fijado o se utiliza el cable de extensión: 1) La clasificación eléctrica marcada del juego de cables o el cable de extensión debe ser por lo menos tan grande como el calibre eléctrico del aparato. 2) El cable de extensión debe ser un cable de 3 hilos con toma de tierra.

3) El cable largo debe acomodarse de modo que no cuelgue del mostrador o mesa donde pueda ser manipulado por niños o tropezarse con él accidentalmente.

LIMPIEZA Asegúrese de desenchufar el aparato de la fuente de alimentación. 1. Limpie la cavidad del horno después de usar con un paño ligeramente húmedo. 2. Limpie los accesorios de la forma habitual en el agua jabonosa. 3. El marco de la puerta y el sello y partes vecinas deben limpiarse cuidadosamente con un paño húmedo cuando estén sucias. 4. No use limpiadores abrasivos ni rascadores metálicos afilados para limpiar el cristal de la puerta del horno ya que pueden rayar la superficie, lo que puede provocar la rotura del vidrio. 5. Sugerencia Limpieza --- Para facilitar la limpieza de las paredes de la cavidad que la comida cocinada puede tocar: Coloque la mitad de un limón en un bol, añadir 300 ml (1/2 vaso) de agua y calor en el 100% potencia de microondas durante 10 minutos. Limpie el horno limpio con un paño suave y seco.

PRECAUCIÓN Peligro de lesiones personales Es peligroso para cualquier persona que no sea una persona cualificada para llevar a cabo cualquier servicio o la operación de reparación que implica la eliminación de una

cubierta que impida la exposición a la energía de microondas.

UTENSILIOS Consulte las instrucciones en "Materiales que se pueden utilizar en el horno de microondas o que hay que evitar en el horno de microondas. "Puede haber ciertos utensilios no metálicos que no son seguros para usar en el microondas. En caso de duda, puede probar el utensilio en cuestión siguiendo el procedimiento que a continuación se detalla:

Materiales que se pueden utilizar en el horno de microondas

Utensilios	Observaciones
Plato dorador	Siga las instrucciones del fabricante. La parte inferior del plato dorador debe ser de al menos 5 mm por encima de la mesa giratoria. El uso incorrecto puede provocar su rotura.
Vajillas	Apto para microondas solamente. Siga las instrucciones del fabricante. No use platos agrietados o astillados.
Frascos de vidrio	Siempre quite la tapa. Utilice únicamente para calentar los alimentos hasta que estén templados. La mayoría de los tarros de cristal no son resistentes al calor y pueden romperse.
Cristalería	Resistente al calor sólo material de vidrio del horno. Asegúrese de que no hay un ajuste metálico. No use platos agrietados o astillados
Bolsas para horno	Siga las instrucciones del fabricante. No cierre con lazo de metal. Hacer cortes para permitir la salida del vapor.
Platos y vasos de papel	Se utiliza para cocciones breves y /calentamiento solamente. No deje el horno desatendido durante la cocción.
Toallas de papel	Use para envolver los alimentos para recalentar y absorber la grasa. Usar con supervisión no calentar durante un tiempo elevado.
Papel pergamino	Utilice como cubierta para prevenir salpicaduras o una envoltura para cocinar al vapor.

Plásticos	Apto para microondas solamente. Siga las instrucciones del fabricante. Debe estar etiquetado "seguro para microondas". Algunos recipientes de plástico se ablandan, como la comida en el interior se calienta. "Bolsas para hervir" y las bolsas de plástico bien cerradas deberían cortarse, pincharse o ventilarse.
Envoltura de plástico	Apto para microondas solamente. Use para envolver los alimentos durante la cocción para retener la humedad. No permita que el plástico toque los alimentos.
Termómetros	Apto para microondas solamente (para carne y dulces)
Papel de cera	Se utiliza como cubierta para evitar salpicaduras y retener la humedad.

Materiales que deben evitarse en el horno de microondas

Utensilios	**Observaciones**
Bandeja de aluminio	Puede causar la formación de chispas. Transferir el alimento en el plato para microondas.
Envases de cartón Con Mando de metal	Puede causar la formación de chispas. Transferir el alimento en el plato para microondas.
Metal o cierres de metal	El metal protege el alimento de la energía de microondas. Adornos de metal puede ocasionar chispas.
Bolsas de papel	El metal podría provocar un incendio en el horno.
Espuma plástica	Espuma de plástico puede derretirse o contaminar el líquido el interior cuando se exponen a altas temperaturas.
Madera	La madera se seca cuando se usa en el horno de microondas y pueden partirse o agrietarse.

CONFIGURACIÓN DE SU HORNO

Nombres de las piezas del horno y accesorios

Retirar del horno y todos los materiales de la caja de cartón y la cavidad del horno.

Su horno viene con los siguientes accesorios:

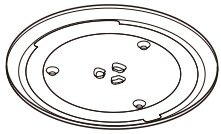

Bandeja de Vidrio



el conjunto de anillo de la placa giratoria



Manual de instrucciones



Eje giratorio

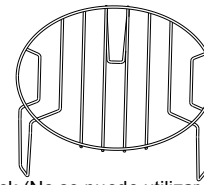

Grill Rack (No se puede utilizar en microondas función y debe ser colocado en la bandeja de vidrio)

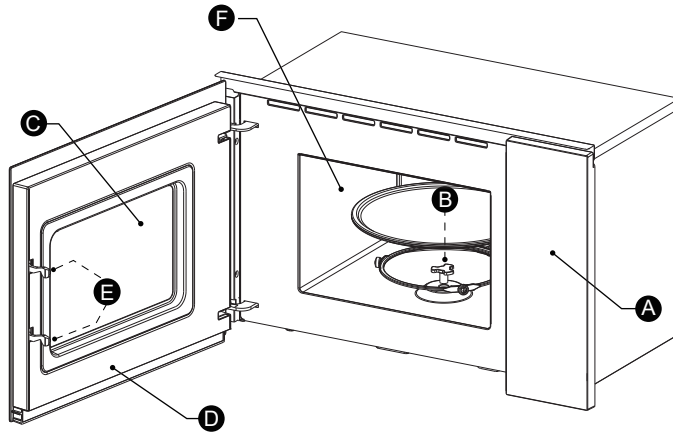

A) Panel de control

B) eje de la placa giratoria

C) Mirilla

D) Montaje de la puerta

E) Sistema de bloqueo de seguridad

F) Cavidad del horno

Instalación de la placa giratoria

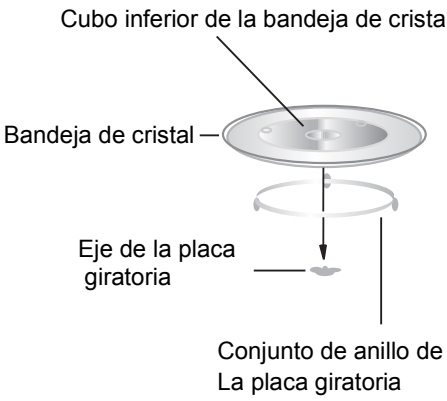

a. Nunca coloque la bandeja de cristal al revés. La bandeja de vidrio nunca debe ser quitada.

b. Conjunto de anillo Tanto bandeja de vidrio y plato giratorio Siempre se debe utilizar durante la cocción.

c. Todos los alimentos y recipientes de comida siempre se colocan en la bandeja de vidrio para cocinar.

d. Si existen grietas en la bandeja de cristal o el tocadiscos o roturas, póngase en contacto con su centro de servicio autorizado más cercano.

Instalacion y conexion

1.Este aparato está destinado únicamente para uso doméstico.

2. Este horno está diseñado para uso integrado solamente. No se pretende para uso en mostrador o para uso dentro de un armario.

3. Tenga en cuenta las instrucciones especiales de instalación.

4.El aparato se puede instalar en una pared de 60 cm de ancho.

5.El aparato está equipado con un enchufe y solo debe ser conectado a una toma de tierra correctamente instalada.

6.La tensión de red debe corresponder a la tensión especificada en la placa de características.

7.El enchufe debe estar instalado y el cable de conexión solo debe ser reemplazado por un electricista calificado. Si el enchufe ya no es accesible después de la instalación, debe haber un dispositivo de desconexión de todos los polos en el lado de la instalación con un espacio de contacto de al menos 3 mm.

8. No se deben usar adaptadores, tiras de múltiples vías ni cables de extensión. La sobrecarga puede provocar un riesgo de incendio.



La superficie accesible puede calentarse durante la operación.

Instrucciones de instalación

Debe tenerse en cuenta lo siguiente

Conexión eléctrica

El aparato está equipado con un enchufe y solo debe conectarse a una toma de tierra correctamente instalada. Solo un electricista calificado que tenga en cuenta las regulaciones apropiadas puede instalar el enchufe o reemplazar el cable de conexión. Si ya no se puede acceder al enchufe después de la instalación, debe haber un interruptor de aislamiento de todos los polos en el lado de la instalación con un espacio de contacto de al menos 3 mm. La protección del contacto debe ser asegurada por la instalación.

Unidades equipadas

El gabinete de instalación no debe tener un panel posterior detrás del aparato. Altura mínima de instalación: 850 mm. Las ranuras y tomas de ventilación no deben estar cubiertas.

Aparato en una unidad para colgar en la pared - Fig. 1A

Aparato en una unidad alta - Fig.1B

Instalación del horno - Fig. 2

Nota: No atrape ni retuerza el cable de alimentación.

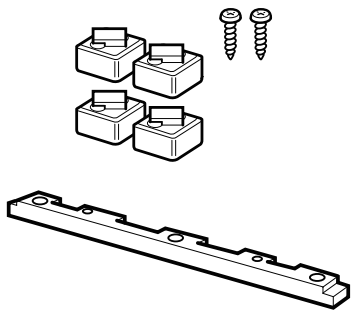

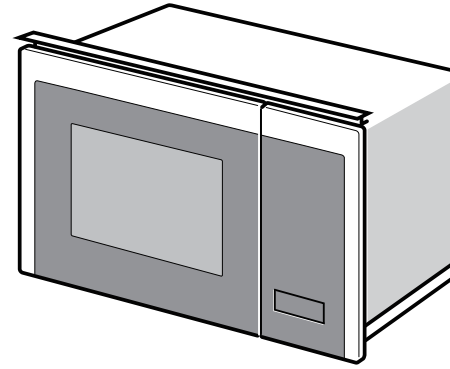

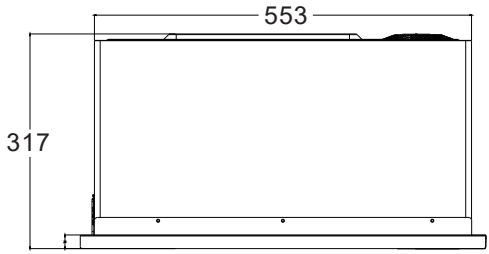
553
317

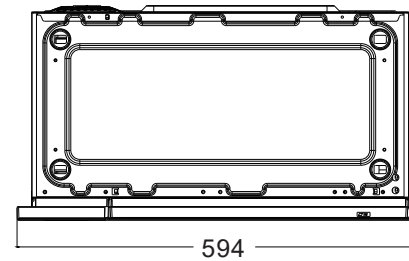
594

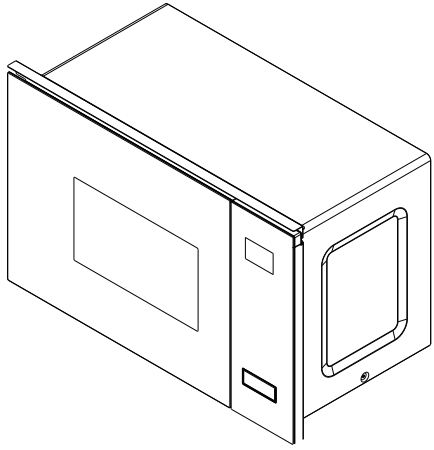

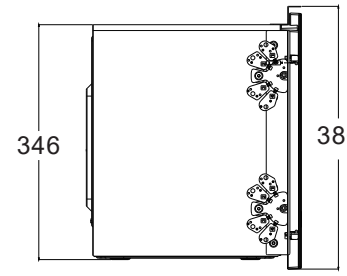
346
386

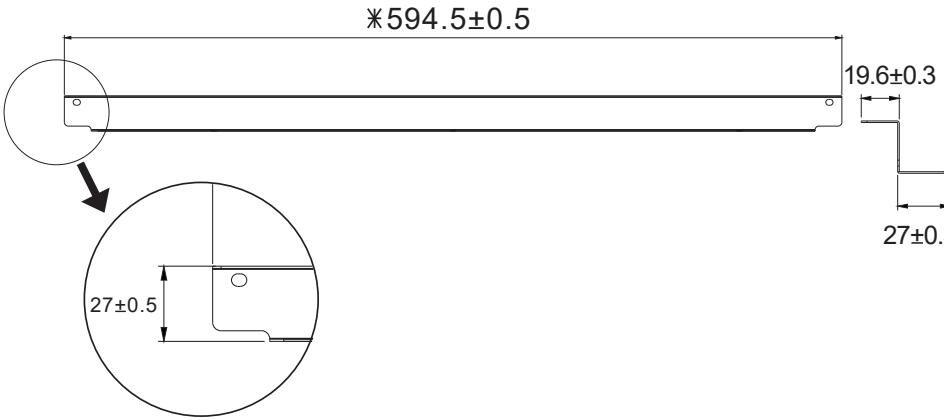
✳594.5±0.5
19.6±0.3
27±0.5
27±0.5

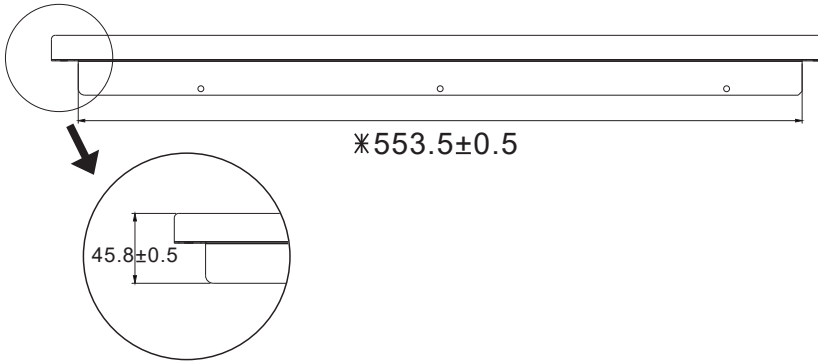
✳553.5±0.5
45.8±0.5

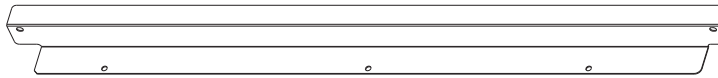

1

A

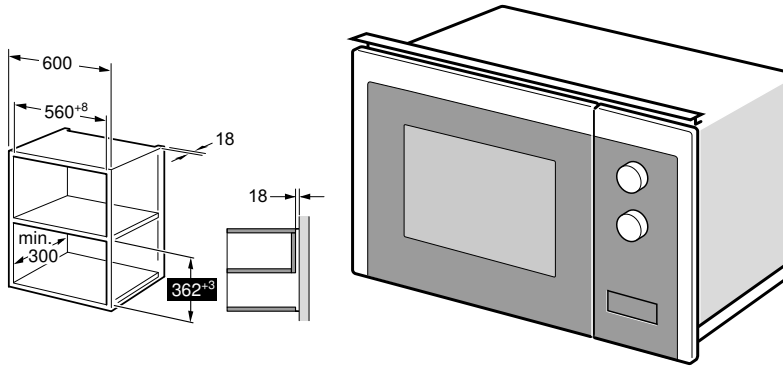

B

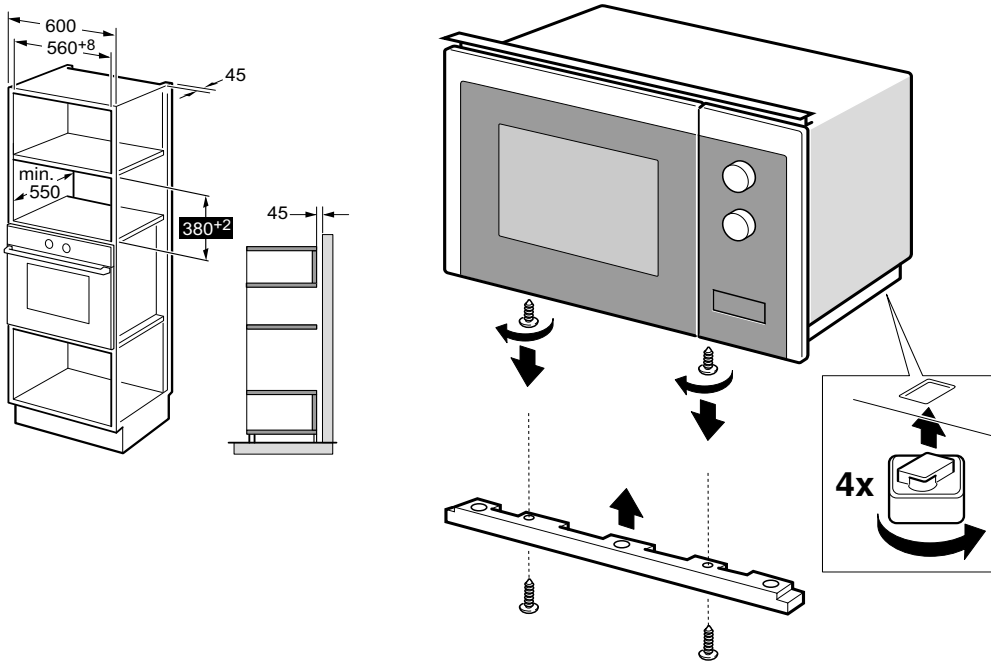

2

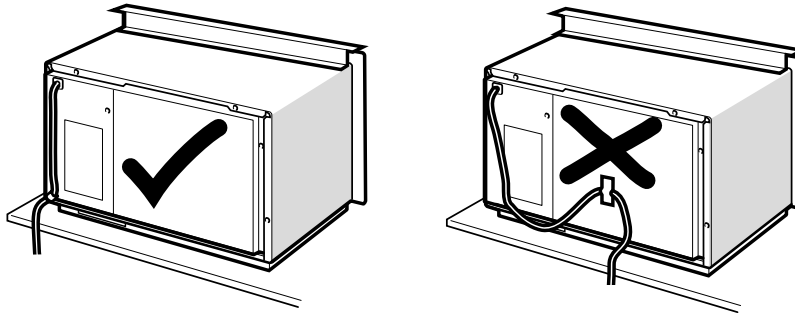

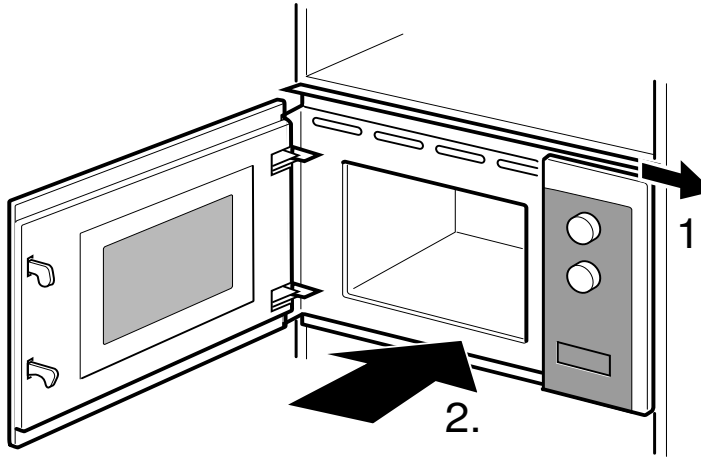

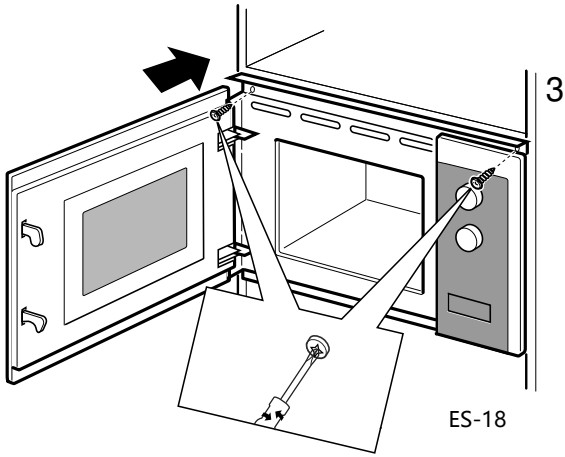

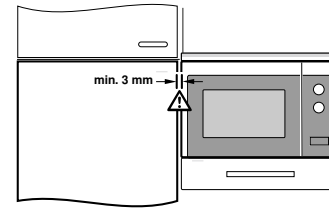

INSTRUCCIÓN DE OPERACIÓN

Este horno de microondas utiliza un moderno control electrónico para ajustar los parámetros de cocción.

Para satisfacer sus necesidades mejor para cocinar.

1. Configuración del reloj

Cuando el horno de microondas está electrificado, el horno mostrará "0:00", el timbre sonará una vez. El horno entrará en estado de espera.

1) Presione "**Temporizador** " dos veces, las cifras de la hora parpadearán;

2) Gire "  " para ajustar las cifras de la hora, el tiempo de entrada debe estar dentro de 0-23.

3) Presione "**Temporizador**" para confirmar, las cifras de los minutos parpadearán.

4) Gire "  " para ajustar las cifras de los minutos, el tiempo de entrada debe estar entre 0 y 59.

5) Oprima "**Temporizador**"para finalizar el ajuste del temporizador / reloj de la cocina.

":" parpadeará. Se mostrará la hora actual.

Nota: Si el reloj no está configurado, no funcionará cuando esté encendido.

2. Cocinar en el microondas

1) Presione la tecla "**Microondas**" una vez, y se mostrará "P100".

2) Presione "**Microondas**" repetidamente o gire "  " para seleccionar la potencia de microondas.

"P100", "P80", "P50", "P30", "P10" se mostrarán en orden.

3) Presione " **Inicio/+30 Seg** " para confirmar la configuración.

4) Gire "  " para ajustar el tiempo de cocción. (El tiempo máximo de cocción es de 95 minutos)

5) Presione " **Inicio/+30 Seg** " para comenzar a cocinar.

NOTA: las cantidades de pasos para el tiempo de ajuste del interruptor de codificación son las siguientes:
0---1 min : 5 segundos
1---5 min : 10 segundos
5---10 min : 30 segundos
10---30 min : 1 minuto
30---95 min : 5 minutos

Tabla de potencia de microondas

Potencia del microondas	Alto	Medio-alto	Medio	Medio-Bajo	Bajo
Monitor	P100	P80	P50	P30	P10

3. Cocinar con Parrilla o Combi.

Presione "**Grill / Combi**" una vez, la pantalla mostrará "G" y presione "Grill / Combi". repetidamente o gire "  " para elegir la potencia que desea, y se mostrará "G", "C-1" o "C-2". Presione " **Inicio/+30 Seg** " para confirmar la alimentación.

Gire "  " para ajustar el tiempo de cocción. (El tiempo máximo de cocción es de 95 minutos)

Presione " **Inicio/+30 Seg** " nuevamente para comenzar a cocinar.

Ejemplo: Si desea usar un 55% de potencia de microondas y un 45% de potencia de la parrilla (C-1) para cocinar durante 10 minutos, puede operar el horno siguiendo los siguientes pasos.

1) Presiona "**Grill / Combi**". Una vez, la pantalla muestra "G".

2) Continuar presionando "**Grill / Combi**". hasta que la pantalla muestre "C-1".

3) Pulse " **Inicio/+30 Seg** " para confirmar.

4) Gire "  " para ajustar el tiempo de cocción hasta que el horno muestre "10:00".

5) Presione " **Inicio/+30 Seg** " para comenzar a cocinar.

Instrucciones de combinación de energía:

Programa	Pantalla	Potencia microondas	Potencia el grill
Grill	G	0%	100%
Combi. 1	C-1	55%	45%
Combi. 2	C-2	36%	64%

Nota: Si la mitad del tiempo de la parrilla pasa, el horno suena dos veces, y esto es normal. Para tener un mejor efecto al asar los alimentos, debe voltear los alimentos, cerrar la puerta y luego presionar " **Inicio/+30 Seg** " para continuar la cocción. Si no hay operación, el horno continuará funcionando.

4. Descongelado por peso

1) Presione " **Descongelar por peso** " una vez, la pantalla mostrará "dEF1".

2) Gire "  " para seleccionar el peso de los alimentos. El rango de peso es de 100-2000g.

3) Presione la tecla " **Inicio/+30 Seg** " para iniciar la descongelación.

Nota: Si la mitad del tiempo de descongelamiento pasa, el horno suena dos veces, y esto es normal. Para tener un mejor efecto de descongelación, debe voltear los alimentos, cerrar la puerta y luego presionar " **Inicio/+30 Seg** " para continuar la cocción. Si no hay operación, el horno continuará funcionando.

5. Descongelar por tiempo

1) Presione " **Descongelar por tiempo** " una vez, la pantalla mostrará "dEF2".

2) Gire "  " para seleccionar el tiempo de cocción. El tiempo máximo es de 95 minutos.

3) Presione la tecla " **Inicio/+30 Seg** " para iniciar la descongelación.

Nota: Si la mitad del tiempo de descongelamiento pasa, el horno suena dos veces, y esto es normal. Para tener un mejor efecto de descongelación, debe voltear los alimentos, cerrar la puerta y luego presionar " **Inicio/+30 Seg** " para continuar la cocción. Si no hay operación, el horno continuará funcionando.

6.Cocinado Multi-Etapa

2 etapas se pueden configurar como máximo. Si una de las etapas está descongelando, se debe colocar en la primera etapa automáticamente. El timbre sonará una vez después de cada etapa y comenzará la siguiente etapa.

Nota: el menú automático y la cocción rápida no se pueden configurar como una de las etapas múltiples.

Ejemplo: si desea descongelar los alimentos durante 5 minutos, cocine con un 80% de potencia de microondas durante 7 minutos. Los pasos son los siguientes:

1) Presione " **Descongelar por tiempo** " una vez, la pantalla mostrará "dEF2".

2) Gire "  " para ajustar el tiempo de descongelamiento de 5 minutos;

3) Presione "**Microondas**" una vez, la pantalla mostrará "P100".

4) Presione "**Microondas**" repetidamente para elegir la potencia de microondas hasta que aparezca "P80";

5) Presione " **Inicio/+30 Seg** " para confirmar.

6) Gire "  " para ajustar el tiempo de cocción de 7 minutos;

7) Presione " **Inicio/+30 Seg** " para comenzar a cocinar.

7. Temporizador

1) Presione " **Temporizador** " una vez, la pantalla mostrará "00:00".

2) Gire "  " para ingresar el temporizador correcto.

(El tiempo máximo de cocción es de 95 minutos)

3) Oprima " **Inicio/+30 Seg** " para confirmar el ajuste.

4) Cuando se alcanza el tiempo de cocina, el timbre sonará 5 veces.

Si se ha configurado el reloj (sistema de 24 horas), la pantalla mostrará la hora actual.

Nota: El horario de cocina es diferente al del sistema de 24 horas. El temporizador de cocina es un temporizador.

8. Menú automático

1) En estado de espera, gire "  " a la derecha para elegir el menú

2) Presione " **Inicio/+30 Seg** " para confirmar el menú que elija.

3) Gire "  " para elegir el peso de la comida.

4) Oprima " **Inicio/+30 Seg** " para comenzar a cocinar.

Instrucciones de combinación de energía:

Menu	Peso	Potencia
Pizza	200g	100% (Mic.)
	400g	
Carne	250g	100% (Mic.)
	350g	
	450g	
Verduras	200g	100% (Mic.)
	300g	
	400g	
Pasta	50g (con 450g de agua fría)	80% (Mic.)
	100g (con 800g de agua fría)	
Patata	200g	100% (Mic.)
	400g	
	600g	
Pescado	250g	80% (Mic.)
	350g	
	450g	
Bebida	1 taza (sobre 120ml)	100% (Mic.)
	2 tazas (sobre 240ml)	
	3 tazas (sobre 360ml)	
Palomitas	50g	100% (Mic.)
	100g	

9. Cocina rápida

1) En estado de espera, presione la tecla " **Inicio/+30 Seg** " para cocinar con un nivel de potencia del 100% durante 30 segundos. Cada vez que presiona la misma tecla puede aumentar 30 segundos. El tiempo máximo de cocción es de 95 minutos.

2) Durante el microondas, la parrilla, la combinación de cocción y el descongelamiento por tiempo, presione " **Inicio/+30 Seg** " para aumentar el tiempo de cocción.

3) En los estados de menú automático y descongelamiento por peso, el tiempo de cocción no se puede aumentar presionando " **Inicio/+30 Seg** ".

4) En estado de espera, gire "  " a la izquierda para elegir el tiempo de cocción. Después de ajustar el tiempo de cocción, oprima " **Inicio/+30 Seg** " para ajustar el sonido de la fila con el 100% del nivel de potencia.

10. Función de bloqueo para niños

Bloqueo: en estado de espera, presione " **STOP** " durante 3 segundos para ingresar al estado de bloqueo para niños y la hora actual se mostrará si la hora se ha ajustado, de lo contrario, la pantalla mostrará " **[: :]** ".

Cierre de cierre: en estado bloqueado, presione "**STOP** " durante 3 segundos, el bloqueo se liberará.

11. Función de investigación

1) En estado de cocción de microondas o grill y combinación. Presione "**Microondas**" o " **Grill / Combi** ", la potencia actual se mostrará durante 3 segundos.

2) Si el reloj se ha programado, durante el estado de cocción, presione " **Temporizador** " para verificar la hora actual. Se mostrará durante 3 segundos.

12. Especificaciones

1) Si la puerta se abre en el proceso de cocción, cierre la puerta y luego presione "**Inicio/+30 Seg**" para continuar la cocción.

2) Una vez configurado el programa de cocción, no se presiona "**Inicio/+30 Seg**"

en 1 minuto Se mostrará la hora actual. El ajuste será cancelado.

3) El zumbador suena una vez con una presión eficiente, una presión ineficiente no responderá.

SOLUCION DE PROBLEMAS:

NORMAL	
Microondas hace interferencias con laTV	Mientras el microondas está funcionando pueden generar interferencias, pero esto es similar a las que puede producir cualquier pequeño electrodoméstico como batidora, aspiradora, ventilador.
Luz tenue en el horno	Si la potencia es baja el horno puede emitir una luz tenue. Esto es normal
Acumulación de aire caliente en la puerta y sale aire caliente por el respiradero	Hay veces que el vapor se acumula en lugares frios como en la puerta del horno, aunque tiende a salir por las ventanillas. Esto es normal.
El microondas comienza a funcionar sin comida dentro	Está prohibido ejecutar la unidad sin ningún alimento en su interior. Es muy peligroso.

Problema	Posible causa	solución
El microondas no se enciende	El cable de alimentación no está bien enchufado	Desenchufar, y volver a enchufar pasados 10 segundos
	Fusibles estén mal	reemplace el fusible o restablezca el disyuntor (reparar por personal profesional de nuestra compañía)
	Problema con la toma de corriente	Probar con otros aparatos eléctricos
El horno no calienta	La puerta no está bien cerrada	Cerrar bien la puerta
La bandeja giratoria hace ruido cuando opera el horno de microondas	descanso del rodillo sucio y parte inferior del horno	mirar mantenimiento de microondas, para limpiar la parte sucia



Según Residuos de Aparatos Eléctricos (WEEE) y Electrónico, WEEE debe recogerse y tratarse por separado. Si en algún momento en el futuro necesita deshacerse de este producto por favor NO se deshaga de este producto con la basura doméstica. Por favor enviar este producto a los puntos de RAEE recogida de donde esté disponible

*** En caso de averia el usuario debe llevar el aparato al servicio técnico oficial más cercano, poniéndose en contacto con la central en el teléfono 960.600.034***

svan

Microwave Oven

INSTRUCTION MANUAL

MODEL : SMWI2800DGN

Read these instructions carefully before using your microwave oven , and keep it carefully.
If you follow the instructions, your oven will provide you with many years of good service.

SAVE THESE INSTRUCTIONS CAREFULLY

PRECAUTIONS TO AVOID POSSIBLE EXPOSURE TO EXCESSIVE MICROWAVE ENERGY

(a) Do not attempt to operate this oven with the door open since this can result in harmful exposure to microwave energy. It is important not to break or tamper with the safety interlocks.

(b) Do not place any object between the oven front face and the door or allow soil or cleaner residue to accumulate on sealing surfaces.

(c) WARNING: If the door or door seals are damaged, the oven must not be operated until it has been repaired by a competent person.

ADDENDUM

If the apparatus is not maintained in a good state of cleanliness, its surface could be degraded and affect the lifespan of the apparatus and lead to a dangerous situation.

Specifications

Model:	SMWI2800DGN
Rated Voltage:	230V~ 50Hz
Rated Input Power(Microwave):	1270 W
Rated Output Power(Microwave):	800 W
Rated Input Power(Grill):	1000 W
Oven Capacity:	20L
Turntable Diameter:	∅255 mm
External Dimensions:	594mmX333mmX382mm
Net Weight:	Aprox.17.8 kg

IMPORTANT SAFETY INSTRUCTIONS
WARNING

To reduce the risk of fire, electric shock, injury to persons or exposure to excessive microwave oven energy when using your appliance, follow basic precautions, including the following:

1. Read and follow the specific:"PRECAUTIONS TO AVOID POSSIBLE EXPOSURE TO EXCESSIVE MICROWAVE ENERGY".

2. This appliance can be used by children aged from 8 years and above and persons with reduced physical, sensory or mental capabilities or lack of experience and knowledge if they have been given supervision or instruction concerning use of the appliance in a safe way and understand the hazards involved. Children shall not play with the appliance. Cleaning and user maintenance shall not be made by children unless they are older than 8 and supervised. Children less than 8 years of age shall be kept away unless continuously supervised.

3. Keep the appliance and its cord out of reach of children less than 8 years.

4. If the supply cord is damaged, it must be replaced by the manufacturer, its service agent or similarly qualified persons in order to avoid a hazard.(For appliance with type Y attachment)

5. WARNING: Ensure that the appliance is switched off before replacing the lamp to avoid the possibility of electric shock.

6. WARNING: It is hazardous for anyone other than a competent person to carry out any service or repair operation that involves the removal of a cover which gives protection against exposure to microwave energy.

7. WARNING: Liquids and other foods must not be heated in sealed containers since they are liable to explode.

8. When heating food in plastic or paper containers, keep an eye on the oven due to the possibility of ignition.

9. Only use utensils that are suitable for use in microwave ovens.

10. If smoke is emitted, switch off or unplug the appliance and keep the door closed in order to stifle any flames.

11. Microwave heating of beverages can result in delayed eruptive boiling, therefore care must be taken when handling the container.

12.The contents of feeding bottles and baby food jars shall be stirred or shaken and the temperature checked before consumption, in order to avoid burns.

13. Eggs in their shell and whole hard-boiled eggs should not be heated in microwave ovens since they may explode, even after microwave heating has ended.

14. The oven should be cleaned regularly and any food deposits removed.

15. Failure to maintain the oven in a clean condition could lead to deterioration of the surface that could adversely affect the life of the appliance and possibly result in a hazardous situation.

16.Only use the temperature probe recommended for this oven.(for ovens provided with a facility to use a temperature-sensing probe.)

17.The microwave oven must be operated with the decorative door open. (for ovens with a decorative door.)

18.This appliance is intended to be used in household applications.

19.The microwave oven is intended for heating food and beverages. Drying of food or clothing and heating of warming pads, slippers, sponges, damp cloth and similar may lead to risk of injury, ignition or fire.

20. Metallic containers for food and beverages are not allowed during microwave cooking.

21. The appliance shall not be cleaned with a steam cleaner.

22. Care should be taken not to displace the turntable when removing containers from the appliance. (For fixed appliances and built-in appliances being used equal or higher than 900mm above the floor and having detachable turntables. But this is not applicable for appliances with horizontal bottom hinged door.)

23. The microwave oven is intended to be used built-in.
24. Steam cleaner is not to be used.
25. Surface of a storage drawer can get hot.
26. WARNING: The appliance and its accessible parts become hot during use. Care should be taken to avoid touching heating elements. Children less than 8 years of age shall be kept away unless continuously supervised.
27. During use the appliance becomes hot. Care should be taken to avoid touching heating elements inside the oven.
28. WARNING: Accessible parts may become hot during use. Young children should be kept away.
29. The appliance must not be installed behind a decorative door in order to avoid overheating. (This is not applicable for appliances with decorative door.)
30. WARNING: When the appliance is operated in the combination mode, children should only use the oven under adult supervision due to the temperatures generated.
31. Do not use harsh abrasive cleaners or sharp metal scrapers to clean the oven door glass since they can scratch the surface, which may result in shattering of the glass.

READ CAREFULLY AND KEEP FOR FUTURE REFERENCE

To Reduce the Risk of Injury to Persons Grounding Installation

DANGER

Electric Shock Hazard
Touching some of the internal components can cause serious personal injury or death. Do not disassemble this appliance.

WARNING

Electric Shock Hazard
Improper use of the grounding can result in electric shock. Do not plug into an outlet until appliance is properly installed and grounded.

This appliance must be grounded. In the event of an electrical short circuit, grounding reduces the risk of electric shock by providing an escape wire for the electric current. This appliance is equipped with a cord having a grounding wire with a grounding plug. The plug must be plugged into an outlet that is properly installed and grounded.

Consult a qualified electrician or serviceman if the grounding instructions are not completely understood or if doubt exists as to whether the appliance is properly grounded.
If it is necessary to use an extension cord, use only a 3-wire extension cord.

1. A short power-supply cord is provided to reduce the risks resulting from becoming entangled in or tripping over a longer cord.
2. If a long cord set or extension cord is used:
1)The marked electrical rating of the cord set or extension cord should be at least as great as the electrical rating of the appliance.
2)The extension cord must be a grounding-type 3-wire cord.
3)The long cord should be arranged so that it will not drape over the counter top or tabletop where it can be pulled on by children or tripped over unintentionally.

CLEANING

Be sure to unplug the appliance from the power supply.

1. Clean the cavity of the oven after using with a slightly damp cloth.
2. Clean the accessories in the usual way in soapy water.
3. The door frame and seal and neighbouring parts must be cleaned carefully with a damp cloth when they are dirty.
4. Do not use harsh abrasive cleaners or sharp metal scrapers to clean the oven door glass since they can scratch the surface, which may result in shattering of the glass.
5. Cleaning Tip---For easier cleaning of the cavity walls that the food cooked can touch: Place half a lemon in a bowl, add 300ml (1/2 pint) water and heat on 100% microwave power for 10 minutes. Wipe the oven clean using a soft, dry cloth.

UTENSILS

CAUTION

Personal Injury Hazard

It is hazardous for anyone other than a competent person to carry out any service or repair operation that involves the removal of a cover which gives protection against exposure to microwave energy.

See the instructions on "Materials you can use in microwave oven or to be avoided in microwave oven." There may be certain non-metallic utensils that are not safe to use for microwaving. If in doubt, you can test the utensil in question following the procedure below.

Utensil Test:

1. Fill a microwave-safe container with 1 cup of cold water (250ml) along with the utensil in question.
2. Cook on maximum power for 1 minute.
3. Carefully feel the utensil. If the empty utensil is warm, do not use it for microwave cooking.
4. Do not exceed 1 minute cooking time.

Materials you can use in microwave oven

Utensils	Remarks
Aluminum foil	Shielding only. Small smooth pieces can be used to cover thin parts of meat or poultry to prevent overcooking. Arcing can occur if foil is too close to oven walls. The foil should be at least 1 inch (2.5cm) away from oven walls.
Browning dish	Follow manufacturer’s instructions. The bottom of browning dish must be at least 3/16 inch (5mm) above the turntable. Incorrect usage may cause the turntable to break.
Dinnerware	Microwave-safe only. Follow manufacturer's instructions. Do not use cracked or chipped dishes.
Glass jars	Always remove lid. Use only to heat food until just warm. Most glass jars are not heat resistant and may break.
Glassware	Heat-resistant oven glassware only. Make sure there is no metallic trim. Do not use cracked or chipped dishes.
Oven cooking bags	Follow manufacturer’s instructions. Do not close with metal tie. Make slits to allow steam to escape.
Paper plates and cups	Use for short–term cooking/warming only. Do not leave oven unattended while cooking.
Paper towels	Use to cover food for reheating and absorbing fat. Use with supervision for a short-term cooking only.
Parchment paper	Use as a cover to prevent splattering or a wrap for steaming.
Plastic	Microwave-safe only. Follow the manufacturer’s instructions. Should be labeled "Microwave Safe". Some plastic containers soften, as the food inside gets hot. "Boiling bags" and tightly closed plastic bags should be slit, pierced or vented as directed by package.
Plastic wrap	Microwave-safe only. Use to cover food during cooking to retain moisture. Do not allow plastic wrap to touch food.
Thermometers	Microwave-safe only (meat and candy thermometers).
Wax paper	Use as a cover to prevent splattering and retain moisture.

Materials to be avoided in microwave oven

Utensils	Remarks
Aluminum tray	May cause arcing. Transfer food into microwave-safe dish.
Food carton with metal handle	May cause arcing. Transfer food into microwave-safe dish.
Metal or metal-trimmed utensils	Metal shields the food from microwave energy. Metal trim may cause arcing.
Metal twist ties	May cause arcing and could cause a fire in the oven.
Paper bags	May cause a fire in the oven.
Plastic foam	Plastic foam may melt or contaminate the liquid inside when exposed to high temperature.
Wood	Wood will dry out when used in the microwave oven and may split or crack.

NAMES OF OVEN PARTS AND ACCESSORIES

(In case of any differences between the appliance and the pictures in this manual, the product shall prevail.)

Remove the oven and all materials from the carton and oven cavity.
Your oven comes with the following accessories:

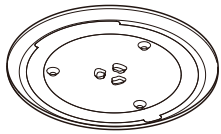

Glass Tray



Turntable Ring Assembly



Instruction Manual



Turntable Shaft

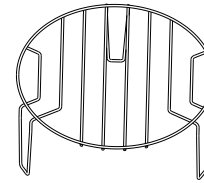

Higher Wire Rack(Can't be set in microwave function)

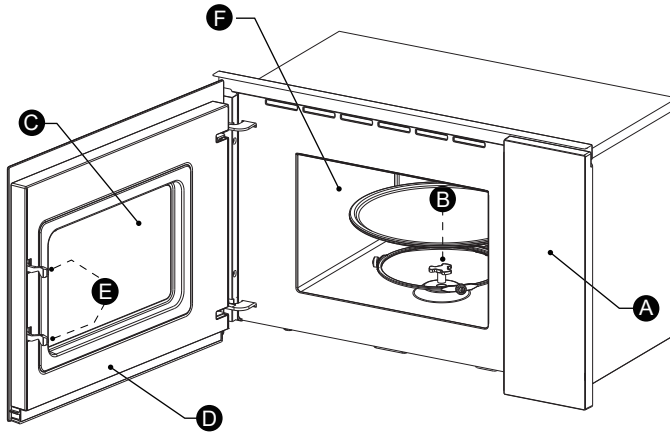

A) Control panel
B) Turntable shaft
C) Observation window
D) Door assembly
E) Safety interlock system
F) Oven cavity

TURNTABLE INSTALLATION

Cleaning the cooking compartment and putting the turntable in place. For new installations, make sure all packaging and shipping tape has been removed from the turntable shaft. Before using the appliance to prepare food for the first time, you will need to put the turntable in place correctly. You must clean the cooking compartment and accessories.

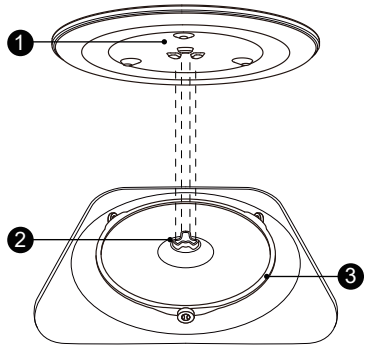

How to put the turntable in place:
1. Place the turntable ring assembly ③ into the recess in the cooking compartment.
2. Place the glass tray ① on the turntable ring assembly ③. Fit the raised, curved lines in the center of the glass tray bottom between the three spokes of the shaft. Make sure that the glass tray ① engages in the turntable shaft ② in the centre of the cooking compartment floor. The rollers on the shaft should fit inside the turntable bottom ridge.

Note:
1. Never use the appliance without the turntable. Make sure that it is properly engaged. The turntable can turn clockwise or anti-clockwise.
2. Never place the glass tray upside down. The glass tray should never be restricted.
3. Both glass tray and turntable ring assembly must always be used during cooking.
4. All food and containers of food are always placed on the glass tray for cooking.
5. Never restrict the movement of the turntable.
6. If glass tray or turntable ring assembly cracks or breaks, contact your nearest authorized service center.

Installation and connection

1. This appliance is only intended for domestic use.
2. This oven is intended for built-in use only. It is not intended for counter-top use or for use inside a cupboard.
3. Please observe the special installation instructions.
4. The appliance can be installed in a 60cm wide wall-mounted cupboard.
5. The appliance is fitted with a plug and must only be connected to a properly installed earthed socket.
6. The mains voltage must correspond to the voltage specified on the rating plate.
7. The socket must be installed and connecting cable must only be replaced by a qualified electrician. If the plug is no longer to accessible following installation, an all-pole disconnecting device must be present on the installation side with a contact gap of at least 3mm.
8. Adapters, multi-way strips and extension leads must not be used. Overloading can result in a risk of fire.

The accessible surface may be hot during operation.



Installation Instruction

The following must be noted

Electrical connection

The appliance is fitted with a plug and must only be connected to a properly installed earthed socket. Only a qualified electrician who takes the appropriate regulations into account may install the socket or replace the connecting cable. If the plug is no longer accessible following installation, an all-pole isolating switch must be present on the installation side with a contact gap of at least 3 mm. Contact protection must be ensured by the installation.

Fitted units

The installation cupboard must not have a back panel behind the appliance. Minimum installation height: 850 mm.

Ventilation slots and intakes must not be covered.

Appliance in a wall-hanging unit - Fig. 1A

Appliance in a tall unit - Fig.1B

Installing the oven - Fig. 2

Note: Do not trap or kink the mains lead.

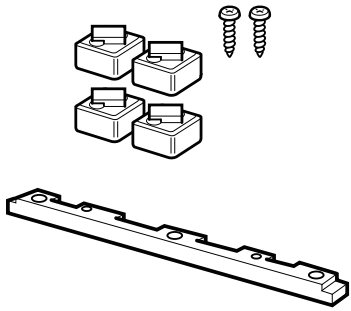

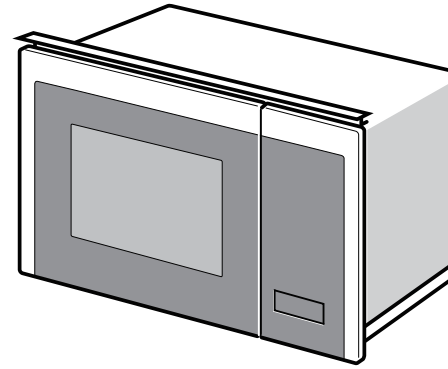

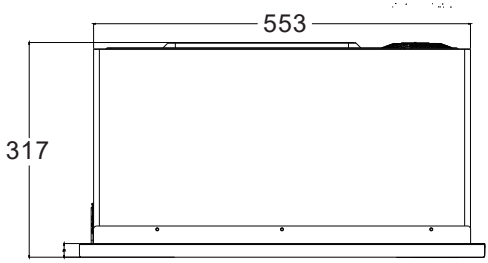
553
317

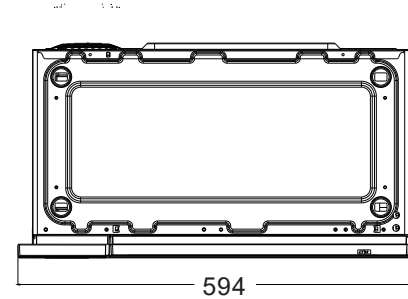
594

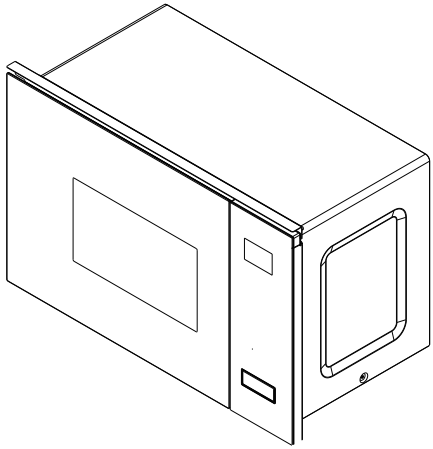

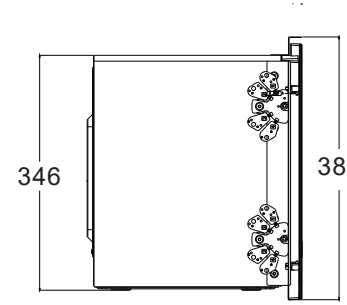
346
386

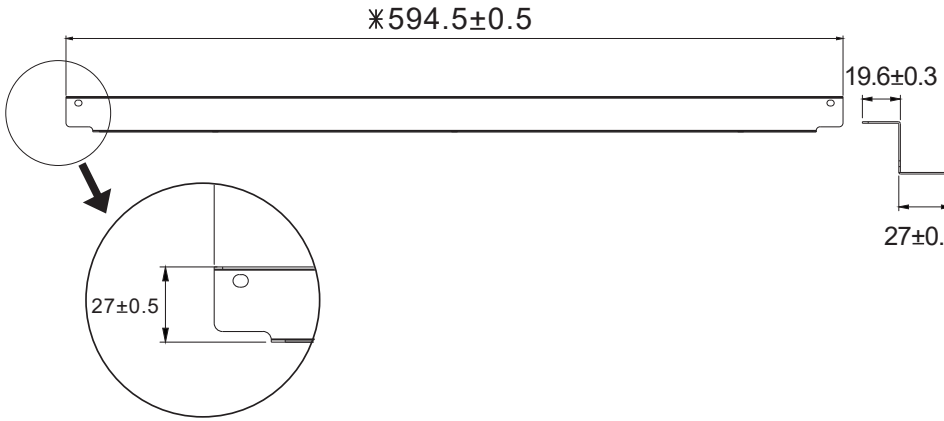
✳594.5±0.5
19.6±0.3
27±0.5
27±0.5

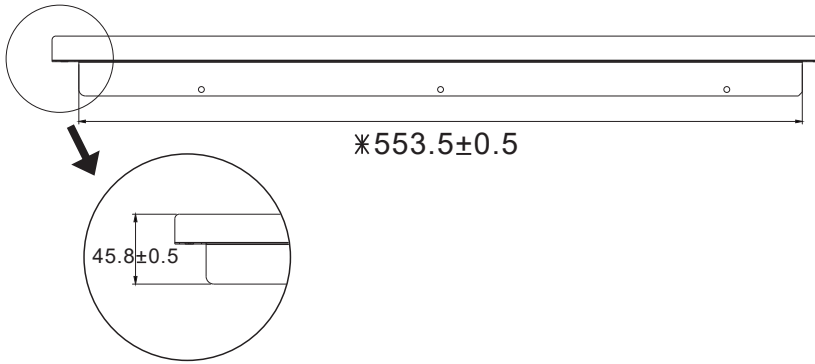
✳553.5±0.5
45.8±0.5

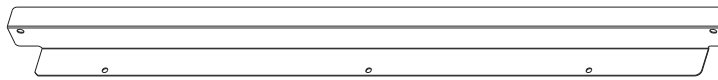

1

A

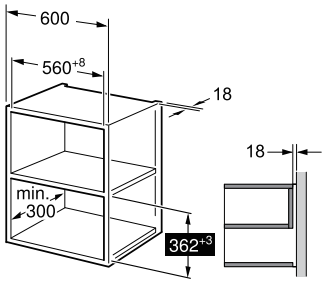

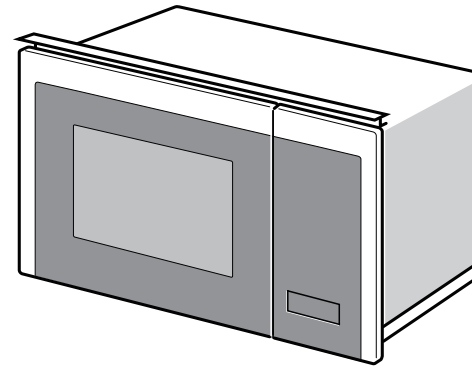

B

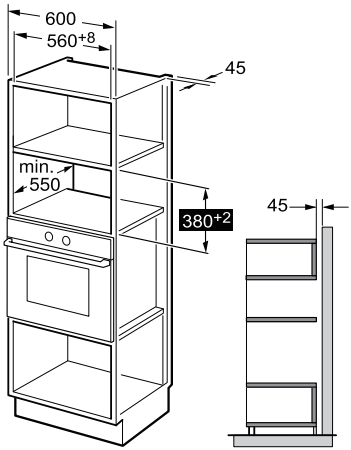

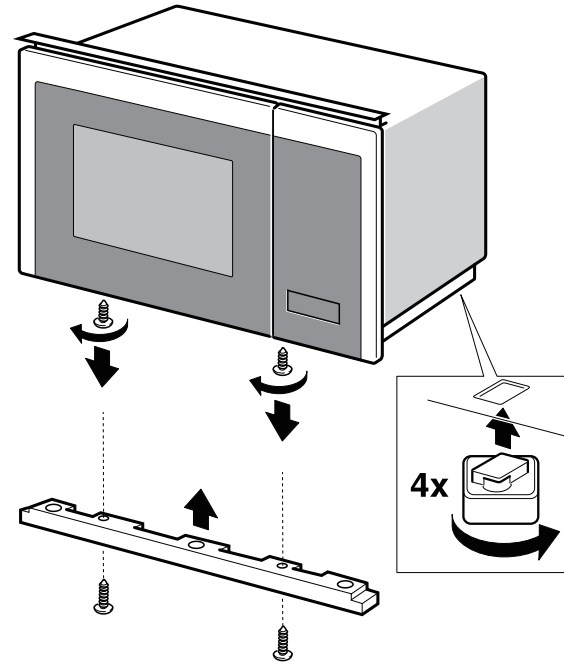

2

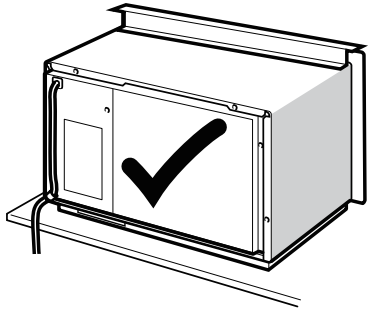

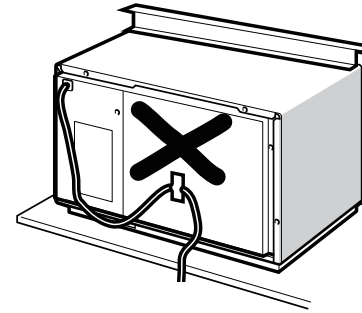

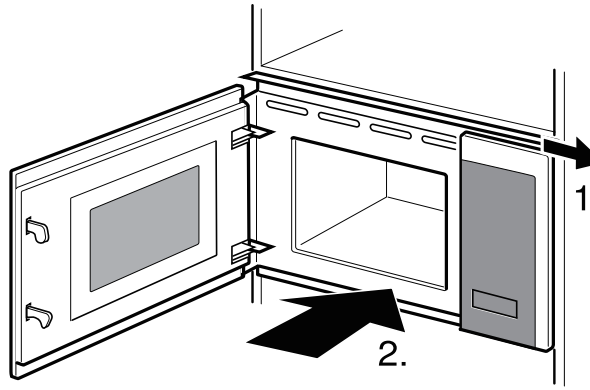

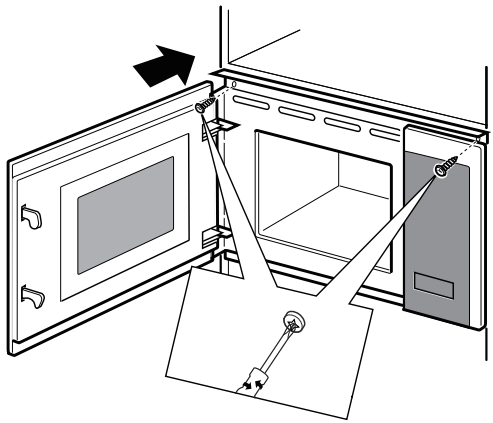

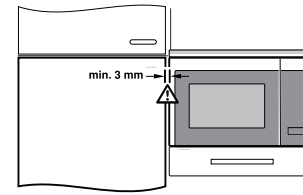

OPERATION INSTRUCTION

This microwave oven uses modern electronic control to adjust cooking parameters to meet your needs better for cooking.

1.Clock Setting

When the microwave oven is electrified,the oven will display "0:00", buzzer will ring once. The oven will enter to waiting state.

1) Press " Kitchen Timer/Clock " twice, the hour figures will flash;

2) Turn "  " to adjust the hour figures,the input time should be within 0--23.

3) Press " Kitchen Timer/Clock " to confirm, the minute figures will flash.

4) Turn "  " to adjust the minute figures, the input time should be within 0--59.

5) Press " Kitchen Timer/Clock " to finish clock setting.
":" will flash. The current time will display.

Note: If the clock is not set, it would not function when powered.

2. Microwave Cooking

1) Press the " Micro wave " key once, and "P100" will display.

2) Press " Micro wave "repeatedly or turn "  " to select the microwave power.
"P100", "P80", "P50", "P30", "P10" will display in order.

3) Press "Start/+30Sec./Confirm " to confirm setting.

4)Turn "  " to adjust the cooking time. (The maximum cooking time is 95 minutes)

5) Press " Start/+30Sec./Confirm " to start cooking.

NOTE: the step quantities for the adjustment time of the coding switch are as follow:

0---1	min	: 5 seconds
1---5	min	: 10 seconds
5---10	min	: 30 seconds
10---30	min	: 1 minute
30---95	min	: 5 minutes

Microwave Power Chart

Microwave Power	High	Med.High	Med.	Med.Low	Low
Display	P100	P80	P50	P30	P10

3. Grill or Combi. Cooking

Press " Grill/Combi. " once, the screen will display "G", and press "Grill/Combi." repeatedly or turn "  " to choose the power you want, and "G","C-1" or "C-2" will display. Press " Start/+30Sec./Confirm " to confirm the power.

Turn "  " to set cooking time. (The maximum cooking time is 95 minutes)

Press " Start/+30Sec./Confirm " again to start cooking.

Example: If you want to use 55% microwave power and 45% grill power(C-1) to cook for 10 minutes, you can operate the oven as the following steps.

1) Press "Grill/Combi. " once, the screen displays "G".

2) Continue to press "Grill/Combi. " until the screen displays "C-1".

3) Press "Start/+30Sec./Confirm " to confirm.

4) Turn "  " to adjust the cooking time until the oven displays "10:00".

5) Press "Start/+30Sec./Confirm " to start cooking.

Combination Power instructions:

Program	Display	Microwave Power	Grill Power
Grill	G	0%	100%
Combi.1	C-1	55%	45%
Combi.2	C-2	36%	64%

Note:If half the grill time passes, the oven sounds twice, and this is normal. In order to have a better effect of grilling food, you should turn the food over, close the door, and then press" Start/+30Sec./Confirm " to continue cooking. If no operation, the oven will continue working.

4. Defrost By Weight

1) Press " Weight Defrost " once, the screen will display "dEF1".

2) Turn "  " to select the food weight. The range of weight is 100-2000g.

3) Press " Start/+30Sec./Confirm " key to start defrosting.

Note: If half the defrost time passes, the oven sounds twice, and this is normal. In order to have a better effect of defrosting, you should turn the food over, close the door, and then press" Start/+30Sec./Confirm " to continue cooking. If no operation, the oven will continue working.

5. Defrost By Time

1) Press " Time Defrost " once, the screen will display "dEF2".

2) Turn "  " to select the cooking time.The maximum time is 95 minutes.

3) Press " Start/+30Sec./Confirm " key to start defrosting.

Note: If half the defrost time passes, the oven sounds twice, and this is normal. In order to have a better effect of defrosting, you should turn the food over, close the door, and then press "Start/+30Sec./Confirm " to continue cooking. If no operation, the oven will continue working.

6.Multi-Stage Cooking

2 stages can be maximumly set. If one stages is defrosting, it should be put in the first stage automatically. The buzzer will ring once after each stage and the next stage will begin.
Note: Auto menu and speedy cooking cannot be set as one of the multi-stage.

Example: if you want to defrost the food for 5 minutes, then to cook with 80% microwave power for 7 minutes. The steps are as following:

1) Press " Time Defrost " once, the screen will display "dEF2".

2) Turn "  " to adjust the defrost time of 5 minutes;

3) Press "Microwave" once, the screen will display "P100".

4) Press "Microwave" repeatedly to choose microwave power till "P80" displays;

5) Press "Start/+30Sec./Confirm " to confirm.

6) Turn "  " to adjust the cooking time of 7 minutes;

7) Press " Start/+30Sec./Confirm " to start cooking.

7. Kitchen Timer

1) Press " Kitchen Timer/Clock " once, the screen will display " 00:00 " .

2) Turn "  " to enter the correct timer.
(The maximum cooking time is 95 minutes)

3) Press "Start/+30Sec./Confirm " to confirm setting.

4) When the kitchen timer is reached, the buzzer will ring 5 times.
If the clock has been set(24-hour system), the screen will display the current time.

Note: The kitchen Timer is different from 24-hour system. Kitchen Timer is a timer.

8. Auto Menu

1) In waiting state, turn"  " right to choose the menu .

2) Press " Start/+30Sec./Confirm " to confirm the menu you choose.

3) Turn "  " to choose the the weight of food.

4) Press " Start/+30Sec./Confirm " to start cooking.

The menu chart:

Menu	Weight	Power
Pizza	200 g	100%(Mic.)
	400 g	
Meat	250 g	100%(Mic.)
	350 g	
	450 g	
Vegetable	200 g	100%(Mic.)
	300 g	
	400 g	
Pasta	50g(with 450g cold water)	80%(Mic.)
	100g(with 800g cold water)	
Potato	200 g	100%(Mic.)
	400 g	
	600 g	
Fish	250 g	80%(Mic.)
	350 g	
	450 g	
Beverage	1cup (about 120ml)	100%(Mic.)
	2cups (about 240ml)	
	3cups (about 360ml)	
Popcorn	50 g	100%(Mic.)
	100 g	

9. Speedy Cooking

1) In waiting state, press " Start/+30Sec./Confirm " key to cook with 100% power level for 30 seconds. Each press on the same key can increase 30 seconds. The maximum cooking time is 95 minutes.
2) During the microwave,grill,combination cooking and the defrost by time process, press " Start/+30Sec./Confirm " to increase the cooking time.
3) Under the states of auto menu and defrost by weight, cooking time cannot be increased by pressing" Start/+30Sec./Confirm ".
4) In waiting state, turn "  " left to choose the cooking time. After adjusting the cooking time, press" Start/+30Sec./Confirm " to start microwave cooking with 100% power lever.

10. Lock Function for Children

Lock: In waiting state, press " STOP/Clear " for 3 seconds to enter the children-lock state and the current time will display if the time has been set, otherwise, the screen will display " [: :] ".

Lock quitting: In locked state, press "STOP/Clear " for 3 seconds, the lock is released.

11. Inquiring Function

1) In cooking states of microwave or grill and combination. Press " Microwave" or " Grill/Combi. " , the current power will be displayed for 3 seconds.
2) If the clock has been set , during cooking state, press "Kitchen Timer/Clock " to check the current time. It will be displayed for 3 seconds.

12. Specification

1) If the door is opened in the process of cooking, close the door and then press "Start/+30Sec./Confirm " to continue cooking.
2) Once the cooking programme has been set , "Start/+30Sec./Confirm " is not pressed in 1 minutes. The current time will be displayed. The setting will be cancelled.
3) The buzzer sounds once by efficient press, inefficient press will be no responce.

Trouble shooting

Normal	
Microwave oven interfering TV reception	Radio and TV reception may be interfered when microwave oven operating. It is similar to the interference of small electrical appliances, like mixer, vacuum cleaner, and electric fan. It is normal.
Dim oven light	In low power microwave cooking, oven light may become dim. It is normal.
Steam accumulating on door, hot air out of vents	In cooking, steam may come out of food. Most will get out from vents. But some may accumulate on cool place like oven door. It is normal.
Oven started accidentally with no food in.	It is forbidden to run the unit without any food inside. It is very dangerous.

Trouble	Possible Cause	Remedy
Oven cannot be started.	(1) Power cord is not plugged in tightly.	Unplug. Then plug again after 10 seconds.
	(2) Fuse blowing or circuit breaker works.	Replace fuse or reset circuit breaker (repaired by professional personnel of our company)
	(3) Trouble with outlet.	Test outlet with other electrical appliances.
Oven does not heat.	(4) Door is not closed well.	Close door well.

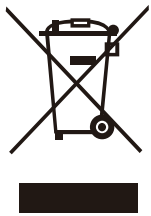

According to Waste of Electrical and Electronic Equipment (WEEE) directive, WEEE should be separately collected and treated. If at any time in future you need to dispose of this product please do NOT dispose of this product with household waste. Please send this product to WEEE collecting points where available.

PN:16170000A96058

SVAN TRADING S.L.
Imported by B73737553
Av. Altos Hornos S/N. Pto. Sagunto (46520). Valencia, España.
info@svanelectro.com
960600034