svan

# USER MANUAL
# Microwave Oven

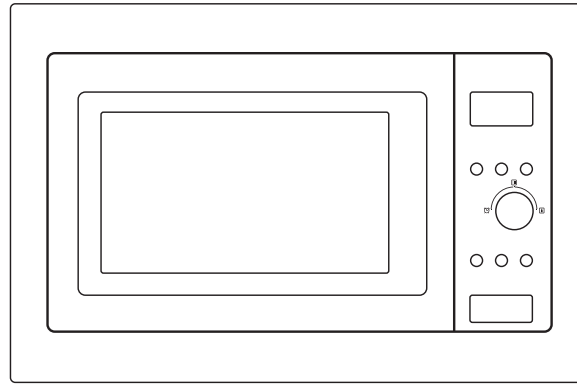

## SMWI2701DGX

Read this manual carefully and keep it for future reference.

## PRECAUTIONS TO AVOID POSSIBLE EXPOSURE TO EXCESSIVE MICROWAVE ENERGY

(a) Do not attempt to operate this oven with the door open since this can result in harmful exposure to microwave energy. It is important not to break or tamper with the safety interlocks.

(b) Do not place any object between the oven front face and the door or allow soil or cleaner residue to accumulate on sealing surfaces.

(c) WARNING: If the door or door seals are damaged, the oven must not be operated until it has been repaired by a competent person.

## ADDENDUM

If the apparatus is not maintained in a good state of cleanliness, its surface could be degraded and affect the lifespan of the apparatus and lead to a dangerous situation.

## SPECIFICATIONS

| | |
|---|---|
| Model | SMWI2701DGX |
| Rated Voltage/Frequency | 230 V~ 50 Hz |
| Microwave Input | 1050 W |
| Microwave Output | 700 W |
| Grill | 1000 W |

## ENERGY CONSUMPTION

Product information for power consumption and maximum time to reach applicable low power mode.

| | |
|---|---|
| Standby mode | 0.8 W |
| The maximum time needed for the microwave oven to automatically reach the applicable low power mode or condition. | 20 minutes |

# IMPORTANT SAFETY INSTRUCTIONS
# WARNING

To reduce the risk of fire, electric shock, injury to persons or exposure to excessive microwave oven energy when using your appliance, follow basic precautions, including the following:

1. Read and follow the specific:"PRECAUTIONS TO AVOID POSSIBLE EXPOSURE TO EXCESSIVE MICROWAVE ENERGY".

2. This appliance can be used by children aged from 8 years and above and persons with reduced physical, sensory or mental capabilities or lack of experience and knowledge if they have been given supervision or instruction concerning use of the appliance in a safe way and understand the hazards involved. Children shall not play with the appliance. Cleaning and user maintenance shall not be made by children unless they are older than 8 and supervised. Children less than 8 years of age shall be kept away unless continuously supervised.

3. Keep the appliance and its cord out of reach of children less than 8 years.

4. If the supply cord is damaged, it must be replaced by the manufacturer, its service agent or similarly qualified persons in order to avoid a hazard.( For appliance with type Y attachment)

5. WARNING: Ensure that the appliance is switched off before replacing the lamp to avoid the possibility of electric shock.

6. WARNING: It is hazardous for anyone other than a competent person to carry out any service or repair operation that involves the removal of a cover which gives protection against exposure to microwave energy.

7. WARNING: Liquids and other foods must not be heated in sealed containers since they are liable to explode.

8. When heating food in plastic or paper containers, keep an eye on the oven due to the possibility of ignition.

9. Only use utensils that are suitable for use in microwave ovens.

10. If smoke is emitted, switch off or unplug the appliance and keep the door closed in order to stifle any flames.

11. Microwave heating of beverages can result in delayed eruptive boiling, therefore care must be taken when handling the container.

12.The contents of feeding bottles and baby food jars shall be stirred or shaken and the temperature checked before consumption, in order to avoid burns.

13. Eggs in their shell and whole hard-boiled eggs should not be heated in microwave ovens since they may explode, even after microwave heating has ended.

14. The oven should be cleaned regularly and any food deposits removed.

15. Failure to maintain the oven in a clean condition could lead to deterioration of the surface that could adversely affect the life of the appliance and possibly result in a hazardous situation.

16.Only use the temperature probe recommended for this oven.(for ovens provided with a facility to use a temperature-sensing probe.)

17.The microwave oven must be operated with the decorative door open. (for ovens with a decorative door.)

18.This appliance is intended to be used in household.

19.The microwave oven is intended for heating food and beverages. Drying of food or clothing and heating of

warming pads, slippers, sponges, damp cloth and similar may lead to risk of injury, ignition or fire.

20. Metallic containers for food and beverages are not allowed during microwave cooking.

21. The appliance shall not be cleaned with a steam cleaner.

22. Care should be taken not to displace the turntable when removing containers from the appliance. (For fixed appliances and built-in appliances being used equal or higher than 900mm above the floor and having detachable turntables. But this is not applicable for appliances with horizontal bottom hinged door.)

23. The microwave oven is intended to be used built-in.

24. Steam cleaner is not to be used.

25. Surface of a storage drawer can get hot.

26. WARNING: The appliance and its accessible parts become hot during use. Care should be taken to avoid touching heating elements. Children less than 8 years of age shall be kept away unless continuously supervised.

27. During use the appliance becomes hot. Care should be taken to avoid touching heating elements inside the oven.

28. WARNING: Accessible parts may become hot during use. Young children should be kept away.

29. The appliance must not be installed behind a decorative door in order to avoid overheating. (This is not applicable for appliances with decorative door.)

30. WARNING: When the appliance is operated in the combination mode, children should only use the oven under adult supervision due to the temperatures generated.

31. Do not use harsh abrasive cleaners or sharp metal scrapers to clean the oven door glass since they can scratch the surface, which may result in shattering of the glass.

**WARNING!** Remember to regularly clean the small interior mica plate placed on the right to prevent burning.

**HOW TO CLEAN THE MICA PLATE**

**1.Turn off and unplug the microwave.** Make sure the microwave is turned off and unplugged to avoid accidents.

**2.Dampen a cloth or sponge with water.** Do not use harsh chemicals or abrasive sponges, as they can damage the mica!

**3.Wipe gently.** Wipe the damp cloth or sponge over the mica to remove grease and dirt residue. Do not apply too much pressure to avoid damaging the material!

**4.Dry.** After wiping with the damp cloth, wipe the mica with a clean, completely dry cloth.

**Note: A damaged mica can affect the operation of the microwave and be a safety risk**

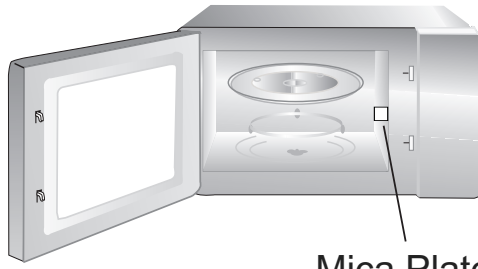


READ CAREFULLY AND KEEP FOR FUTURE REFERENCE

**HOUSEHOLD USE ONLY**
**(NOT FOR COMMERCIAL USE)**

# To Reduce the Risk of Injury to Persons Grounding Installation

## DANGER

Electric Shock Hazard
Touching some of the internal components can cause serious personal injury or death. Do not disassemble this appliance.

## WARNING

Electric Shock Hazard Improper use of the grounding can result in electric shock.
Do not plug into an outlet until appliance is properly installed and grounded.

This appliance must be grounded. In the event of an electrical short circuit, grounding reduces the risk of electric shock by providing an escape wire for the electric current. This appliance is equipped with a cord having a grounding wire with a grounding plug. The plug must be plugged into an outlet that is properly installed and grounded.

Consult a qualified electrician or serviceman if the grounding instructions are not completely understood or if doubt exists as to whether the appliance is properly grounded.
If it is necessary to use an extension cord, use only a 3-wire extension cord.

1. A short power-supply cord is provided to reduce the risks resulting from becoming entangled in or tripping over a longer cord.
2. If a long cord set or extension cord is used:
1)The marked electrical rating of the cord set or extension cord should be at least as great as the electrical rating of the appliance.
2)The extension cord must be a grounding-type 3-wire cord.
3)The long cord should be arranged so that it will not drape over the counter top or tabletop where it can be pulled on by children or tripped over unintentionally.

# CLEANING

Be sure to unplug the appliance from the power supply.

1. Clean the cavity of the oven after using with a slightly damp cloth.
2. Clean the accessories in the usual way in soapy water.
3. The door frame and seal and neighbouring parts must be cleaned carefully with a damp cloth when they are dirty.
4. Do not use harsh abrasive cleaners or sharp metal scrapers to clean the oven door glass since they can scratch the surface, which may result in shattering of the glass.
5. Cleaning Tip---For easier cleaning of the cavity walls that the food cooked can touch: Place half a lemon in a bowl, add 300ml (1/2 pint) water and heat on 100% microwave power for 10 minutes. Wipe the oven clean using a soft, dry cloth.

# UTENSILS

CAUTION

**Personal Injury Hazard**

It is hazardous for anyone other than a competent person to carry out any service or repair operation that involves the removal of a cover which gives protection against exposure to microwave energy.

See the instructions on "Materials you can use in microwave oven or to be avoided in microwave oven." There may be certain non-metallic utensils that are not safe to use for microwaving. If in doubt, you can test the utensil in question following the procedure below.

Utensil Test:

1. Fill a microwave-safe container with 1 cup of cold water (250ml) along with the utensil in question.
2. Cook on maximum power for 1 minute.
3. Carefully feel the utensil. If the empty utensil is warm, do not use it for microwave cooking.
4. Do not exceed 1 minute cooking time.

## Materials you can use in microwave oven

| Utensils | Remarks |
|---|---|
| Browning dish | Follow manufacturer’s instructions. The bottom of browning dish must be at least 3/16 inch (5mm) above the turntable. Incorrect usage may cause the turntable to break. |
| Dinnerware | Microwave-safe only. Follow manufacturer's instructions. Do not use cracked or chipped dishes. |
| Glass jars | Always remove lid. Use only to heat food until just warm. Most glass jars are not heat resistant and may break. |
| Glassware | Heat-resistant oven glassware only. Make sure there is no metallic trim. Do not use cracked or chipped dishes. |
| Oven cooking bags | Follow manufacturer’s instructions. Do not close with metal tie. Make slits to allow steam to escape. |
| Paper plates and cups | Use for short–term cooking/warming only. Do not leave oven unattended while cooking. |
| Paper towels | Use to cover food for reheating and absorbing fat. Use with supervision for a short-term cooking only. |
| Parchment paper | Use as a cover to prevent splattering or a wrap for steaming. |
| Plastic | Microwave-safe only. Follow the manufacturer’s instructions. Should be labeled "Microwave Safe". Some plastic containers soften, as the food inside gets hot. "Boiling bags" and tightly closed plastic bags should be slit, pierced or vented as directed by package. |
| Plastic wrap | Microwave-safe only. Use to cover food during cooking to retain moisture. Do not allow plastic wrap to touch food. |
| Thermometers | Microwave-safe only (meat and candy thermometers). |
| Wax paper | Use as a cover to prevent splattering and retain moisture. |

## Materials to be avoided in microwave oven

| Utensils | Remarks |
|---|---|
| Aluminum tray | May cause arcing. Transfer food into microwave-safe dish. |
| Food carton with metal handle | May cause arcing. Transfer food into microwave-safe dish. |
| Metal or metal-trimmed utensils | Metal shields the food from microwave energy. Metal trim may cause arcing. |
| Metal twist ties | May cause arcing and could cause a fire in the oven. |
| Paper bags | May cause a fire in the oven. |
| Plastic foam | Plastic foam may melt or contaminate the liquid inside when exposed to high temperature. |
| Wood | Wood will dry out when used in the microwave oven and may split or crack. |

# NAMES OF OVEN PARTS AND ACCESSORIES

**(In case of any differences between the appliance and the pictures in this manual, the product shall prevail.)**

Remove the oven and all materials from the carton and oven cavity.
Your oven comes with the following accessories:

| | |
|---|---|
| Glass tray | 1 |
| Turntable ring assembly | 1 |
| Instruction Manual | 1 |

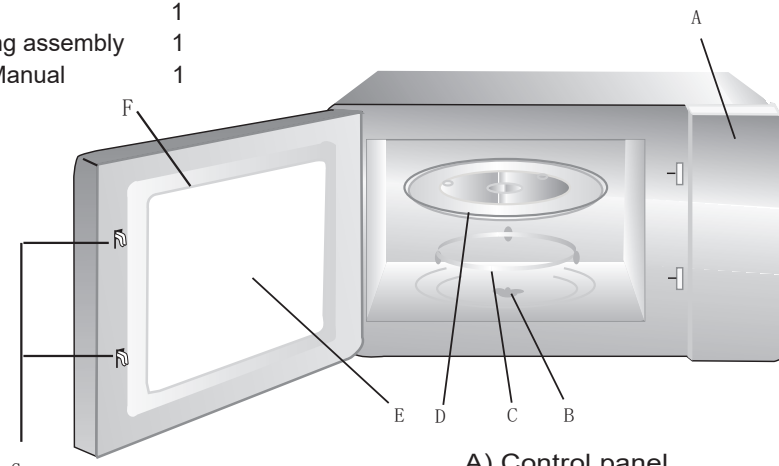


A) Control panel
B) Turntable shaft
C) Turntable ring assembly
D) Glass tray
E) Observation window
F) Door assembly
G) Safety interlock system

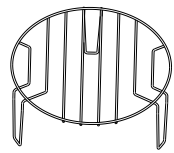

Grill Rack( Can not be used in microwave function and must be placed on the glass tray )

## Turntable Installation

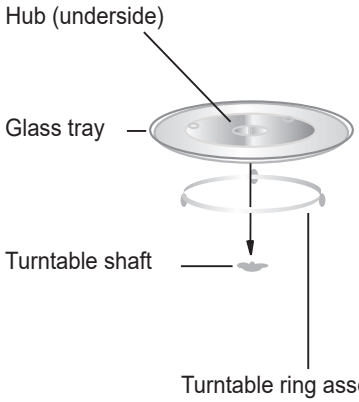


a. Never place the glass tray upside down. The glass tray should never be restricted.
b. Both glass tray and turntable ring assembly must always be used during cooking.
c. All food and containers of food are always placed on the glass tray for cooking.
d. If glass tray or turntable ring assembly cracks or breaks, contact your nearest authorized service center.

## Installation and connection

1.This appliance is only intended for domestic use.
2.This oven is intended for built-in use only. It is not intended for counter-top use or for use inside a cabinet.
3. Please observe the special installation instructions.
4.The appliance can be installed in a 60cm wide wall-mounted cupboard.
5.The appliance is fitted with a plug and must only be connected to a properly installed earthed socket.
6.The mains voltage must correspond to the voltage specified on the rating plate.
7.The socket must be installed and connecting cable must only be replaced by a qualified electrician. If the plug is no longer to accessible following installation, an all-pole disconnecting device must be present on the installation side with a contact gap of at least 3mm.
8.Adapters, multi-way strips and extension leads must not be used. Overloading can result in a risk of fire.
9.Don't use under the work surface and that it must not be subject to spillage from containers onto surfaces under which the appliance is installed.

**The accessible surface may be hot during operation.**



# Installation Instructions

Please Read the Manual Carefully Before Installation

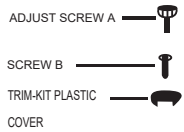


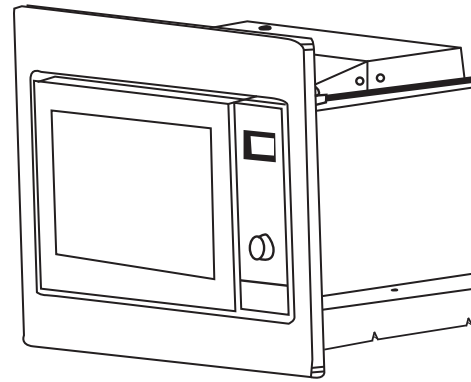

## Please Note

### Electrical connection

The oven is fitted with a plug and must be only connected to a properly installed earthed socket. In accordance with the appropriate regulations, the socket must only be installed and the connecting cable must only be replaced by a qualified electrician.

If the plug is no longer accessible following installation and all-pole isolating switch must be present on the installation side with a contact gap of at least 3mm.

## A. Built-in furniture

The built-in cupboard shall not have a rear wall behind the appliance.
Minimum installation height is 85cm.
Do not cover ventilation slots and air intake points.

**1.** The dimensions in the figures are in mm.

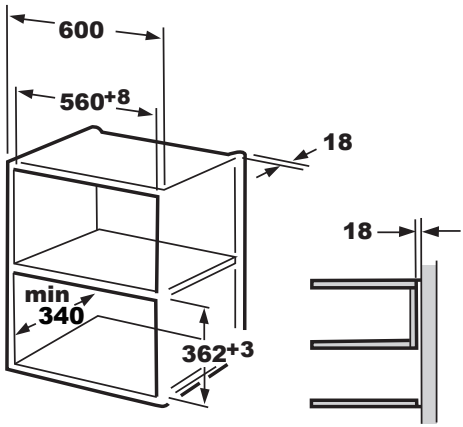


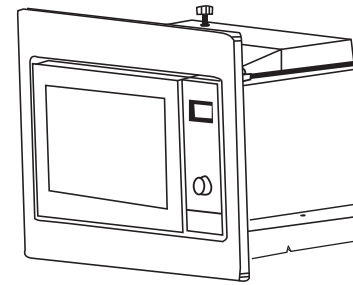

**2.**

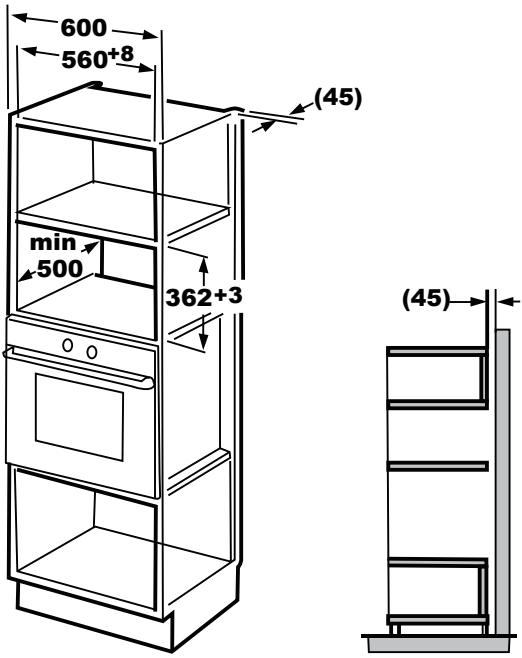

## B. Install the Oven

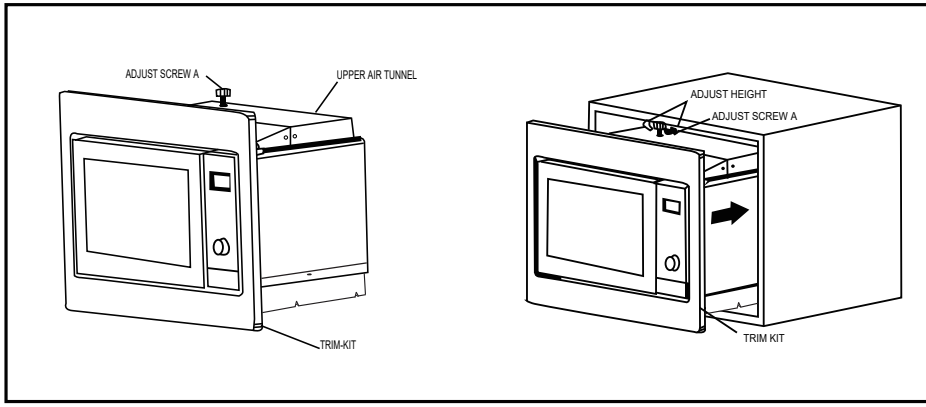


1. Fix ADJSUTSCREW A on the UPPER AIR TUNNEL of the oven, and then install the oven into the cupboard.

- Adjust the height of ADJUST SCREW A to keep 1mm gap between the ADJUST SCREW A and the top plane of cupboard.
- Do not trap or kink the power cord.
- Make sure that the oven is installed in the center of the cupboard.

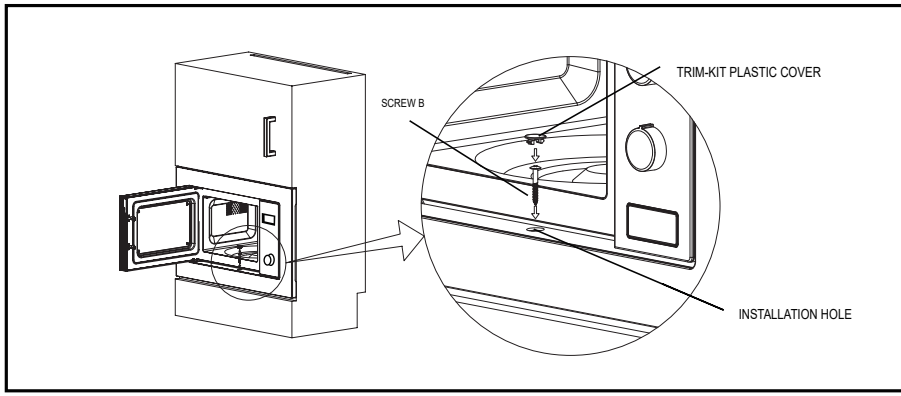


2. Open the door; fix the oven to the cupboard with SCREW B at the INSTALLATION HOLE of TRIM KIT. Then fix the TRIM-KIT PLASTIC COVER to the INSTALLATION HOLE.

# Operation Instructions

## 1. Clock Setting

When the microwave oven is electrified, the screen will display "0:00", buzzer will ring once.

1) Press " Temporizador/Reloj " twice to select clock function, the hour figures will flash.

2) Turn "  " to adjust the hour figures, the inputted time should be within 0--23.

3) Press " Temporizador/Reloj ", the minute figures will flash.

4) Turn "  " to adjust the minute figures, the inputted time should be within 0--59.

5) Press " Temporizador/Reloj " to finish clock setting.

Note: 1) The clock will not work if it is not set when powered.
2) After clock setting, if you don't press "Temporizador/Reloj " to confirm, the oven will go back to the previous status automatically.

## 2. Microwave Cooking

Press " Micro ", screen will display "P100". Press " Micro " for times to choose the power you want, and "P100", "P80", "P50", "P30" or "P10" will display for each added press.

Turn "  " to set cooking time from 0:05 to 95:00. Press " Inicio/+30seg./Confirmar " to start cooking.

Example: If you want to use 80% microwave power to cook for 20 minutes, you can operate the oven as the following steps.

1) Press " Micro " once, the screen displays "P100".

2) Press " Micro " once again to choose 80% microwave power.

3) Turn "  " to adjust the cooking time until the oven displays "20:00".

4) Press " Inicio/+30seg./Confirmar " to start cooking.

Note: the step quantities for the adjustment time of the coding switch are as follow:

| | | |
|---|---|---|
| 0---1 | min | : 5 seconds |
| 1---5 | min | : 10 seconds |
| 5---10 | min | : 30 seconds |
| 10---30 | min | : 1 minute |
| 30---95 | min | : 5 minutes |

### 3. Grill or Combi. Cooking

Press " Grill/Combi "once , screen will display "G", and press " Grill/Combi " for times to choose the power you want, and "G", "C-1" or "C-2" will display for each added press.

Turn "  " to set cooking time from 0:05 to 95:00. Press " Inicio/+30seg./Confirmar " to start cooking.

Example: If you want to use 55% microwave power and 45% grill power(C-1) to cook for 10 minutes, you can operate the oven as follow.

1) Press " Grill/Combi " repeatedly till C-1 displays.

2) Turn "  " to adjust the cooking time until the oven displays "10:00".

3) Press " Inicio/+30seg./Confirmar " to start cooking .

Note: During grill cooking, the oven will sound twice, In order to have a better effect of grilling food, you should turn the food over, close the door, then press " Inicio/+30seg./Confirmar" to continue cooking. If there is no operation, the oven will continue working.

| Display | Microwave Power | Grill Power |
|---|---|---|
| G | 0% | 100% |
| C-1 | 55% | 45% |
| C-2 | 36% | 64% |

## 4.Quick Start

1) In waiting state, press " Inicio/+30seg./Confirmar " to start cooking with 100% power for 30 seconds, each added press will increase 30 seconds cooking time up to 95 minutes

2) In microwave, grill,combination cooking or time defrost state, each press of " Inicio/+30seg./Confirmar " can increase 30 seconds of cooking time.

3) In wailting state, turn" "left to set cooking time with 100% microwave power, then press " Inicio/+30seg./Confirmar " to start cooking.

## 5. Defrost By Weight

1) Press "Descongelar Peso/Tiempo " once, and the oven will display "dEF1".

2) Turn "  " to select the weight of food from 100 to 2000g.

3) Press " Inicio/+30seg./Confirmar " to start defrosting.

## 6. Defrost By Time

1) Press " Descongelar Peso/Tiempo " twice, then oven will display "dEF2".

2) Turn ""  select the defrost time. The maximum time is 95 minutes.

3) Press " Inicio/+30seg./Confirmar " to start defrosting. the defrost power is P30 , and it cannot be changed.

## 7. Kitchen Timer

(1) Press " Temporizador/Reloj " once, screen will display 00:00.

(2) Turn "  " to enter the correct timer. (The maximum cooking time is 95 minutes.)

(3) Press " Inicio/+30seg./Confirmar " to confirm setting.

(4) When the kitchen time is reached, timer indicator will go out. The buzzer will ring 5 times.

If the clock has been set (24-hour system), screen will display the current time.

## 8. Auto Menu

1) Turn "  " right to choose the menu, and "A-1" to "A-8" will display.

2) Press " Inicio/+30seg./Confirmar " to confirm.

3) Turn "  " to choose the default weight as the menu chart.

4) Press " Inicio/+30seg./Confirmar " to start cooking.

| MENU | WEIGHT | DISPLAY |
|---|---|---|
| A-1<br>Beverages | 1cup<br>2cups<br>3cups | 1<br>2<br>3 |
| A-2<br>Soup | 1bowl<br>2bowls<br>3bowls | 1<br>2<br>3 |
| A-3<br>Vegetable | 200 g<br>400 g<br>600 g | 200<br>400<br>600 |
| A-4<br>Reheat ready-made dish | 300 g<br>500 g<br>700 g | 300<br>500<br>700 |
| A-5<br>Reheat frozen prepared dish | 300 g<br>400 g<br>500 g<br>600 g | 300<br>400<br>500<br>600 |
| A-6<br>Fish | 250 g<br>350 g<br>450 g<br>550 g | 250<br>350<br>450<br>550 |
| A-7<br>fresh pizza | 200 g<br>300 g<br>400 g<br>450 g | 200<br>300<br>400<br>450 |
| A-8<br>Pork | 400 g<br>600 g<br>800 g | 400<br>600<br>800 |
| A-9<br>Chicken | 1<br>2<br>3 | 1<br>2<br>3 |

## 9. Multi-section cooking

At most 2 sections can be set for cooking. In multi-section cooking, if one section is defrosting, then defrosting will be placed in the first section automatically.

Example: If you want to defrost food for 5 minutes and then cook with 80% microwave power for 7 minutes, operate it as the following:

1) Press " Descongelar Peso/Tiempo " twice, and the oven will display "dEF2".

2) Turn "  " to select the defrost time till "5:00" display.

3) Press " Micro " repeatedly till “P80” displays.

4) Turn "  " to adjust the cooking time till the oven displays "7:00".

5) Press " Inicio/+30seg./Confirmar " to start cooking,

Buzzer will sound once for the first section, defrosting time counts down; buzzer will sound once again entering the second cooking. When cooking finishes, buzzer sounds five times.

Note: Auto menu cannot work in the multi-stage.

## 10. Inquiring Function

In cooking state, press " Temporizador/Reloj " to inquire the time and the time will display for 3 seconds.

## 11. Lock-out Function for Children

Lock: In waiting state, press " Parar/Anular " for 3 seconds, there will be a long beep denoting entering the children-lock state and the current time will display if the time has been set, And lock indicator lights .

Lock quitting: In locked state, press "Parar/Anular" for 3 seconds, there will be a long "beep" denoting that the lock is released.

# Trouble shooting

| Normal | |
|---|---|
| Microwave oven interfering TV reception | Radio and TV reception may be interfered when microwave oven operating. It is similar to the interference of small electrical appliances, like mixer, vacuum cleaner, and electric fan. It is normal. |
| Dim oven light | In low power microwave cooking, oven light may become dim. It is normal. |
| Steam accumulating on door, hot air out of vents | In cooking, steam may come out of food. Most will get out from vents. But some may accumulate on cool place like oven door. It is normal. |
| Oven started accidentally with no food in. | It is forbidden to run the unit without any food inside. It is very dangerous. |

| Trouble | Possible Cause | Remedy |
|---|---|---|
| Oven cannot be started. | (1) Power cord is not plugged in tightly. | Unplug. Then plug again after 10 seconds. |
| | (2) Fuse blowing or circuit breaker works. | Replace fuse or reset circuit breaker (repaired by professional personnel of our company) |
| | (3) Trouble with outlet. | Test outlet with other electrical appliances. |
| Oven does not heat. | (4) Door is not closed well. | Close door well. |

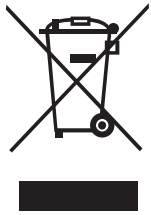

According to Waste of Electrical and Electronic Equipment (WEEE) directive, WEEE should be separately collected and treated. If at any time in future you need to dispose of this product please do NOT dispose of this product with household waste. Please send this product to WEEE collecting points where available.

**SVAN TRADING S.L.**
Imported by B73737553
Av. Altos Hornos S/N. Pto. Sagunto (46520). Valencia, España.
info@svanelectro.com
960600034

svan

# MANUAL DE USUARIO
# Horno de Microondas

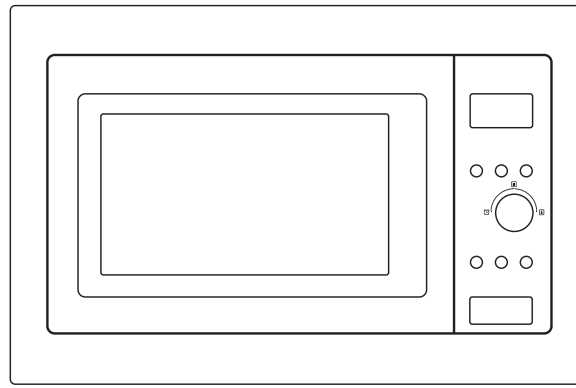

## SMWI2701DGX

Lea atentamente este manual y guárdelo para futuras consultas.

## PRECAUCIONES PARA EVITAR POSIBLE EXPOSICIÓN A UNA ENERGÍA DE MICROONDAS EXCESIVA

(a) No intente operar este horno con la puerta abierta ya que esto puede puede resultar en una exposición dañina a microondas energía. Es importante no romper o manipular el interbloqueos de seguridad.

(b) No coloque ningún objeto entre la cara frontal del horno y la puerta o permita que la suciedad o residuos se acumulen en superficies de sellado.

(c) ADVERTENCIA: Si la puerta o los sellos de la puerta están dañados, el el horno no no debe ser operado hasta que haya sido reparado debe por una persona competente.

## ADENDUM

Si el aparato no se mantiene en buen estado de limpieza, su superficie podría degradarse y afectar la vida útil del aparato y llevar a una situación peligrosa.

## ESPECIFICACIONES

| | |
|---|---|
| Model | SMWI2701DGX |
| Voltaje/Frecuencia Nominal | 230 V~ 50 Hz |
| Entrada de Microondas | 1050 W |
| Salida de Microondas | 700 W |
| Parrilla | 1000 W |

## CONSUMO DE ENERGÍA

Información del producto para el consumo de energía y el tiempo máximo para alcanzar el modo de bajo consumo aplicable.

| | |
|---|---|
| Modo de Espera | 0.8 W |
| El tiempo máximo necesario para que el horno de microondas alcance automáticamente el modo o condición de bajo consumo aplicable. | 20 minutos |

# INSTRUCCIONES DE SEGURIDAD IMPORTANTES
# ADVERTENCIA

Para reducir el riesgo de incendio, descarga eléctrica, lesiones a personas o exposición a una energía excesiva del horno de microondas al usar su electrodoméstico, siga precauciones básicas, incluyendo las siguientes:

1. Lea y siga las especificaciones:"PRECAUCIONES PARA EVITE LA POSIBLE EXPOSICIÓN A UNA ENERGÍA EXCESIVA DE MICROONDAS".
2. Este electrodoméstico puede ser utilizado por niños de 8 años años y personas con capacidades físicas, sensoriales o mentales reducidas o falta de experiencia y conocimiento si han recibido supervisión o instrucciones sobre el uso del electrodoméstico de manera segura y comprenden los peligros involucrados. Los niños no deben jugar con el electrodoméstico. La limpieza y el mantenimiento del usuario no deben ser realizados por niños a menos que tengan más de 8 y supervisados. Los niños menores de 8 años deben mantenerse alejados a menos que estén supervisados continuamente.
3. Mantenga el electrodoméstico y su cable fuera del alcance de los niños menores de 8 años.
4. Si el cable de alimentación está dañado, debe ser reemplazado por el fabricante, su agente de servicio o personas igualmente calificadas para evitar un peligro. (Para electrodomésticos con accesorio de tipo Y)
5.ADVERTENCIA: Asegúrese de que el electrodoméstico esté apagado antes de reemplazar la lámpara para evitar la posibilidad de descarga eléctrica.
6. ADVERTENCIA: Es peligroso para cualquier persona que no sea un persona competente para llevar a cabo cualquier operación de servicio o reparación que implique la eliminación

de una cubierta que protege contra la exposición a la energía de microondas.
7. ADVERTENCIA: Los líquidos y otros alimentos no deben calentarse en recipientes sellados ya que pueden explotar.
8. Al calentar alimentos en recipientes de plástico o papel, mantener un ojo en el horno debido a la posibilidad de ignición.
9. Solo use utensilios que sean adecuados para usar en el microondas hornos .
10. Si se emite humo, apague o desenchufe el electrodoméstico y mantenga la puerta cerrada para sofocar cualquier llama.
11. El calentamiento de bebidas en el microondas puede resultar en hervor eruptivo retardado, por lo tanto, se debe tener cuidado al manipular el recipiente.
12. El contenido de biberones y tarros de comida para bebés debe ser removido o agitado y la temperatura verificada antes de consumirlo, para evitar quemaduras.
13. Los huevos en su cáscara y los huevos duros enteros no deben calentarse en hornos de microondas, ya que pueden explotar, incluso después de que haya terminado el calentamiento en el microondas.
14. El horno debe limpiarse regularmente y cualquier alimento se eliminan los depósitos.
15. La falta de mantenimiento del horno en condiciones limpias podría llevar a la deterioración de la superficie que podría afectar negativamente la vida del electrodoméstico y posiblemente resultar en una situación peligrosa.
16. Solo use la sonda de temperatura recomendada para este horno.(para hornos provistos de una instalación para usar sonda de detección de temperatura.)
17. El horno de microondas debe ser operado con el puerta decorativa abierta. (para hornos con una puerta decorativa.)

18. Este electrodoméstico está destinado a ser utilizado en hogares .

19. El horno de microondas está destinado para calentar alimentos y bebidas. El secado de alimentos o ropa y el calentamiento de almohadillas térmicas, zapatillas, esponjas, paños húmedos y similares pueden provocar riesgo de lesiones, ignición o incendio.

20. Los recipientes metálicos para alimentos y bebidas no son permitido durante la cocción en microondas.

21. El electrodoméstico no debe limpiarse con un vapor limpiador.

22. Se debe tener cuidado de no desplazar el plato giratorio al retirar los recipientes del electrodoméstico. (Para electrodomésticos fijos y electrodomésticos empotrados que se utilicen a una altura igual o superior a 900 mm sobre el suelo y queb tengan platos giratorios desmontables. Pero esto no es aplicable para electrodomésticos con puerta de bisagra inferior horizontal.

23. El horno de microondas está destinado a ser utilizado empotrado.

24. No se debe usar limpiador a vapor.

25. La superficie de un cajón de almacenamiento puede calentarse.

26. ADVERTENCIA: El electrodoméstico y sus partes accesibles calentarse durante el uso. Se debe tener cuidado de no tocar los elementos calefactores. Los niños menores de 8 años deben mantenerse alejados a menos que estén supervisados continuamente.

27. Durante el uso, el electrodoméstico se calienta. Se debe tener cuidado debe tenerse cuidado de evitar tocar los elementos calefactores dentro del horno.

28. ADVERTENCIA: Las partes accesibles pueden calentarse durante el uso. Los niños pequeños deben mantenerse alejados.

29. El electrodoméstico no debe instalarse detrás de una puerta decorativa para evitar el sobrecalentamiento. (Esto no es aplicable para electrodomésticos con puerta decorativa.)
30. ADVERTENCIA: Cuando el electrodoméstico se opera en el modo de combinación, los niños solo deben usar el horno bajo supervisión de un adulto debido a las temperaturas generadas.
31. No use limpiadores abrasivos fuertes o metal afilado raspadores para limpiar el cristal de la puerta del horno ya que pueden la superficie, rayarlo, lo que puede provocar que se rompa el cristal.

**CÓMO LIMPIAR LA PLACA DE MICA**

1.**Apague y desenchufe el microondas.** Asegúrese de que el microondas esté apagado y desenchufado para evitar accidentes.
2.**Humedezca un paño o una esponja con agua.** ¡No use productos químicos agresivos ni esponjas abrasivas, ya que pueden dañar la mica!
3.**Limpie suavemente.** Pase el paño o la esponja húmeda sobre la mica para quitar la grasa y restos de suciedad. ¡No ejerza demasiada presión para no dañar el material!
4.**Seque.** Después de haber pasado el paño húmedo, pase un paño limpio y totalmente seco, sobre la mica.

**Nota: Una mica en mal estado puede afectar el funcionamiento del microondas y ser un riesgo de seguridad**

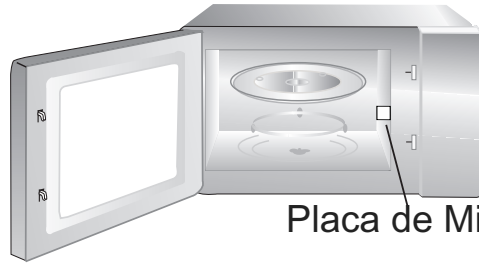


LEER ATENTAMENTE Y GUARDAR PARA REFERENCIA FUTURA

**SOLO PARA USO DOMÉSTICO**
**(NO PARA USO COMERCIAL)**

## Para Reducir el Riesgo de Lesiones a Personas
## Instalación de Puesta a Tierra

### PELIGRO

Riesgo de Descarga Eléctrica
Tocar algunos de los componentes internos puede causar lesiones personales graves o la muerte. No desmonte este electrodoméstico.

### ADVERTENCIA

Riesgo de Descarga Eléctrica
El uso incorrecto de la puesta a tierra puede resultar en una descarga eléctrica. No enchufe en un tomacorriente hasta que el electrodoméstico esté instalado y puesto a tierra correctamente. Este electrodoméstico debe estar puesto a tierra. En caso de un cortocircuito eléctrico, la puesta a tierra reduce el riesgo de descarga eléctrica al proporcionar un cable de escape para la corriente eléctrica. Este electrodoméstico está equipado con un cable que tiene un alambre de puesta a tierra con un enchufe de puesta a tierra. El enchufe debe conectarse a un tomacorriente que esté instalado y conectado a tierra correctamente.

Consulte a un electricista calificado o a un técnico si las instrucciones de puesta a tierra no se comprenden completamente o si existe alguna duda sobre si el electrodoméstico está conectado a tierra correctamente. Si es necesario utilizar un cable de extensión, utilice solo un cable de 3 hilos. extensión cable.

1. Se proporciona un cable de alimentación corto para reducir los riesgos derivados de enredarse o tropezar con un cable más largo.
2.Si se utiliza un cable largo o una extensión se utiliza el cable:
1) La clasificación eléctrica marcada del conjunto de cables o del cable de extensión debe ser al menos tan grande como la clasificación eléctrica del electrodoméstico.
2) El cable de extensión debe ser un cable de 3 hilos tipo conexión a tierra.
3) El cable largo debe ser colocado de manera que no cuelgue sobre la encimera o la mesa donde los niños puedan tirar de él o tropezar accidentalmente.

## LIMPIEZA

Asegúrese de desenchufar el electrodoméstico de la fuente de alimentación.

1. Limpie la cavidad del horno después de usarlo con un paño ligeramente húmedo.
2. Limpie los accesorios de la forma habitual en agua jabonosa.
3. El marco de la puerta, el sello y las partes adyacentes deben limpiarse cuidadosamente con un paño húmedo cuando estén sucios.
4. No utilice limpiadores abrasivos fuertes o raspadores metálicos afilados para limpiar el cristal de la puerta del horno, ya que pueden rayar la superficie, lo que podría provocar que el cristal se rompa.
5. Consejo de limpieza---Para facilitar la limpieza de las paredes de la cavidad que puedan estar en contacto con los alimentos cocinados: Coloque medio limón en un bol, añada 300 ml (1/2 pinta) de agua y caliente al 100% de potencia en el microondas durante 10 minutos. Limpie el horno con un paño suave y seco.

## UTENSILIOS

PRECAUCIÓN

**Riesgo de Lesiones Personales**

Es peligroso que cualquier persona que no sea competente realice cualquier operación de servicio o reparación que implique la eliminación de una cubierta que protege contra la exposición a la energía de microondas

Consulte las instrucciones sobre "Materiales que se pueden usar en el horno de microondas o que deben evitarse en el horno de microondas." Puede haber ciertos utensilios no metálicos que no son seguros para usar en el microondas. Si tiene dudas, puede probar el utensilio en cuestión siguiendo el procedimiento a continuación.

Prueba de Utensilios:

1. Llene un recipiente apto para microondas con 1 taza de agua fría (250 ml) junto con el utensilio en cuestión.
2. Cocine a máxima potencia durante 1 minuto.
3. Toque cuidadosamente el utensilio. Si el utensilio vacío está caliente, no lo use para cocinar en el microondas.
4. No exceda el tiempo de cocción de 1 minuto. cozimento.

## Materiales que puedes usar en el horno de microondas

| Utensilios | Observaciones |
|---|---|
| Plato para dorar | Siga las instrucciones del fabricante. La parte inferior del plato para dorar debe estar al menos a 3/16 de pulgada (5 mm) por encima del plato giratorio. Un uso incorrecto puede hacer que el plato giratorio se rompa. |
| Vajilla | Solo apto para microondas. Siga las instrucciones del fabricante. No utilice platos agrietados o astillados. |
| Frascos de vidrio | Siempre retire la tapa. Úselo solo para calentar la comida hasta que esté tibia. La mayoría de los frascos de vidrio no son resistentes al calor y pueden romperse. |
| Cristalería | Solo utensilios de vidrio resistentes al calor para horno. Asegúrese de que no haya adornos metálicos.No utilice platos agrietados o astillados. |
| Bolsas de cocción para | Siga las instrucciones del fabricante. No cierre con una corbata metálica. Haga cortes para permitir que escape el vapor. |
| horno Platos y tazas de papel | Úselo solo para cocinar o calentar a corto plazo. No deje el horno desatendido mientras cocina. |
| Toallas de papel | Úselo para cubrir alimentos para recalentar y absorber grasa. Úselo con supervisión solo para cocinar a corto plazo. |
| Papel pergamino | Úselo como tapa para evitar salpicaduras o como envoltura para cocinar al vapor. |
| Plástico | Solo apto para microondas. Siga las instrucciones del fabricante. Debe estar etiquetado como " Apto para microondas". Algunos recipientes de plástico se ablandan a medida que la comida en su interior se calienta. Las "bolsas para hervir" y las bolsas de plástico cerradas herméticamente deben ser cortadas, perforadas o ventiladas según las indicaciones del envase |
| Film plástico | Solo apto para microondas. Úselo para cubrir los alimentos durante la cocción y retener la humedad. No permita que el film plástico toque los alimentos. |
| Termómetros | Solo aptos para microondas (termómetros de carne y dulces). |
| Papel encerado | Úselo como tapa para evitar salpicaduras y retener la humedad. |

## Materiales a evitar en el horno de microondas

| Utensilios | Observaciones |
|---|---|
| Bandeja de aluminio | Puede causar arqueo. Transfiera la comida a un recipiente apto para microondas. |
| Cartón de alimentos con asa de metal | Puede causar arqueo. Transfiera la comida a un recipiente apto para microondas. |
| Utensilios de metal o con borde de metal | El metal protege la comida de la energía del microondas. El borde de metal puede causar arqueo. |
| Lazos de metal | Puede causar arqueo y podría provocar un incendio en el horno. |
| Bolsas de papel | Puede causar un incendio en el horno. |
| Espuma de plástico | La espuma de plástico puede derretirse o contaminar el líquido en su interior cuando se expone a altas temperaturas. |
| Madera | La madera se secará cuando se use en el horno de microondas y puede agrietarse o romperse. |

# NOMBRES DE LAS PARTES Y ACCESORIOS DEL HORNO

**(En caso de alguna diferencia entre el electrodoméstico y las imágenes de este manual, prevalecerá el producto.)**
Retire el horno y todos los materiales de la caja y la cavidad del horno.
Su horno viene con los siguientes accesorios:

| | |
|---|---|
| Bandeja de vidrio | 1 |
| Ensamblaje del anillo giratorio | 1 |
| Manual de instrucciones | 1 |

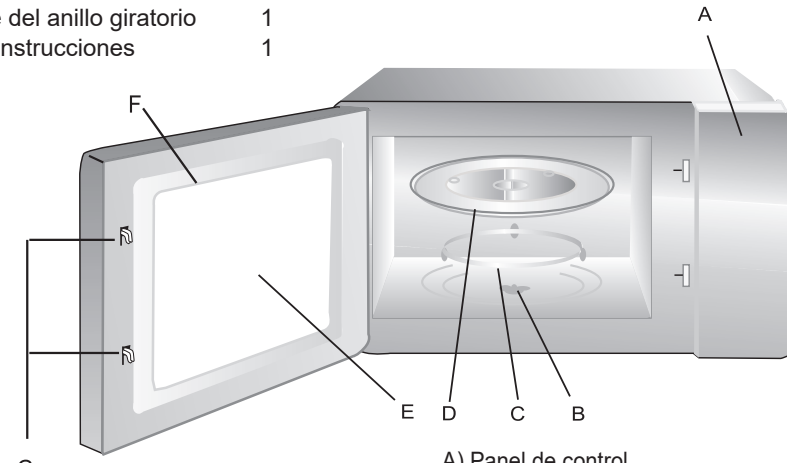


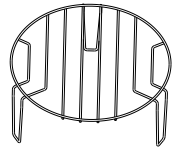

Rejilla para asar (No se puede usar en la función de microondas y debe colocarse en la bandeja de vidrio)

A) Panel de control
B) Eje del plato giratorio
C) Conjunto del anillo del plato giratorio
D) Bandeja de vidrio
E) Ventana de observación
F) Conjunto de la puerta
G) Sistema de bloqueo de seguridad

## Instalación del plato giratorio

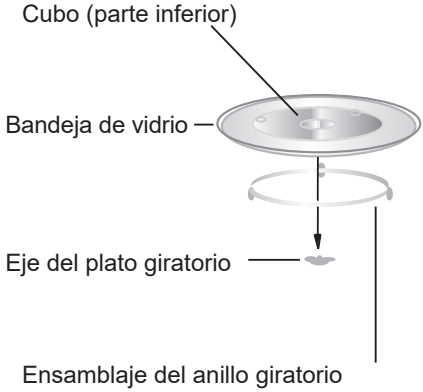


a. Nunca coloque la bandeja de vidrio boca abajo. La bandeja de vidrio nunca debe estar restringida.
b. Tanto la bandeja de vidrio como el ensamblaje del anillo giratorio deben usarse siempre durante la cocción.
c. Todos los alimentos y recipientes de alimentos se colocan siempre en la bandeja de vidrio para cocinar.
d. Si la bandeja de vidrio o el ensamblaje del anillo giratorio se agrietan o rompen, comuníquese con su centro de servicio autorizado más cercano.

# Instalación y conexión

1. Este electrodoméstico está destinado únicamente para uso doméstico.
2. Este horno está destinado únicamente para uso empotrado. No está destinado para uso en encimera o para uso dentro de un armario.
3. Por favor, observe las instrucciones especiales de instalación.
4. El electrodoméstico se puede instalar en un armario empotrado de 60 cm de ancho.
5. El electrodoméstico está equipado con un enchufe y solo debe conectarse a un enchufe con toma de tierra instalado correctamente.
6. La tensión de red debe corresponder a la tensión especificada en la placa de características.
7. El enchufe debe ser instalado y el cable de conexión solo debe ser reemplazado por un electricista cualificado. Si el enchufe ya no es accesible después de la instalación, en el lado de la instalación debe haber un dispositivo de desconexión de todos los polos con una separación de contacto de al menos 3 mm.
8. No se deben utilizar adaptadores, regletas múltiples ni alargadores. La sobrecarga puede resultar en un riesgo de incendio  La superficie accesible puede estar caliente durante la operación.
9. No lo use debajo de la superficie de trabajo y no debe estar sujeto a derrames de contenedores sobre superficies bajo las cuales se instala el electrodoméstico.

**LA superfície acessível pode estar quente durante a operação.**



# Instrucciones de Instalación

Por favor, lea el manual cuidadosamente antes de la instalación.

AJUSTE DEL TORNILLO A

TORNILLO B

CUBIERTA DE PLÁSTICO DEL KIT

DE ACABADO

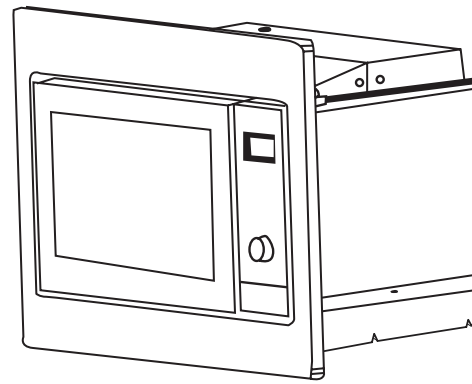

## Por favor, tenga en cuenta

## Conexión eléctrica

El horno está equipado con un enchufe y solo debe conectarse a un enchufe con toma de tierra instalado correctamente. De acuerdo con las regulaciones apropiadas, el enchufe solo debe ser instalado y el cable de conexión solo debe ser reemplazado por un electricista calificado.

Si el enchufe ya no es accesible después de la instalación, debe haber un interruptor de aislamiento de todos los polos en el lado de la instalación con una separación de contacto de al menos 3 mm.

# A. Muebles empotrados

El armario empotrado no debe tener una pared trasera detrás del electrodoméstico.
La altura mínima de instalación es de 85 cm.
No cubra las ranuras de ventilación y los puntos de entrada de aire.

1 Las dimensiones en las figuras están en mm.

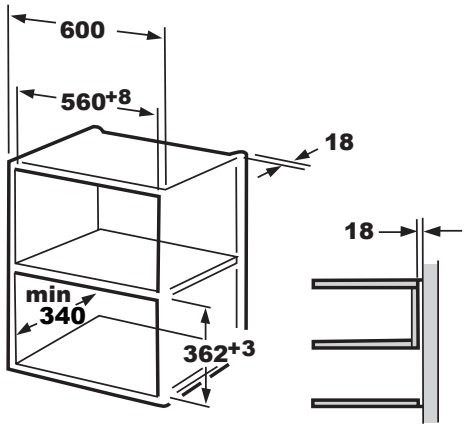


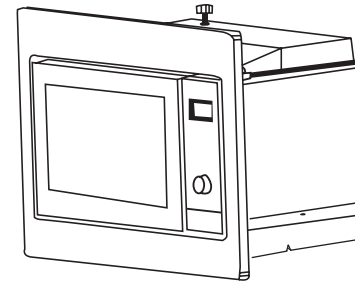

**2.**

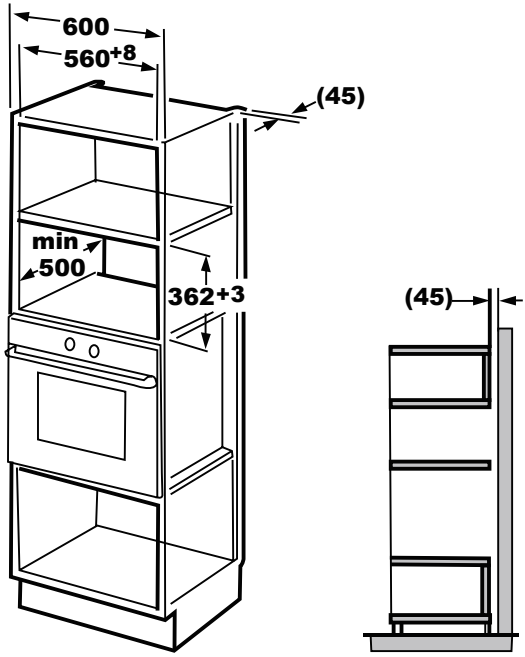

# B. Instalar el horno

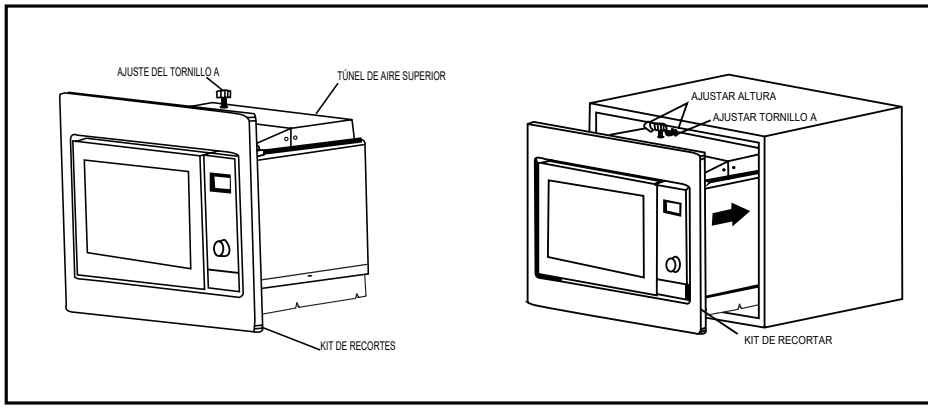


1. Fije el TORNILLO DE AJUSTE A en el TÚNEL DE AIRE SUPERIOR del horno, y luego instale el horno en el armario.
• Ajuste la altura del TORNILLO DE AJUSTE A para mantener un espacio de 1 mm entre el TORNILLO DE AJUSTE A y el plano superior del armario.
• No atrape ni doble el cable de alimentación.
• Asegúrese de que el horno esté instalado en el centro del armario.

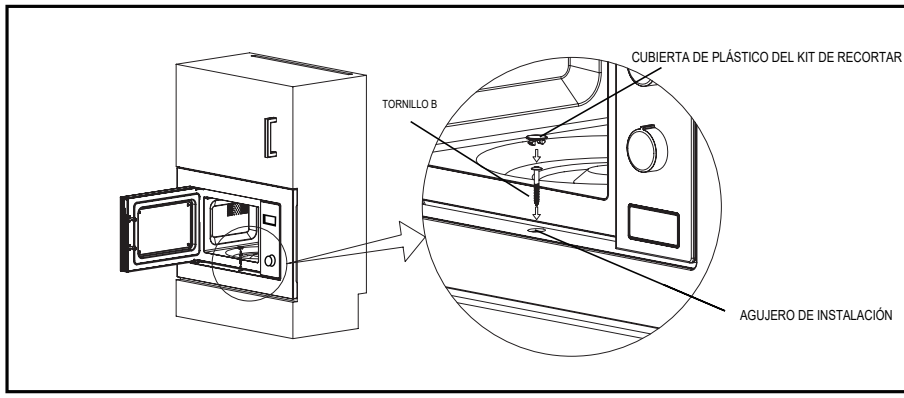


2. Abra la puerta; fije el horno al armario con el TORNILLO B en el AGUJERO AGUJERO DE INSTALACIÓN del KIT DE RECORTAR. Luego fije la CUBIERTA DE PLÁSTICO DEL KIT DE RECORTAR DE INSTALACIÓN.

# Instrucciones de Operación

## 1. Ajuste del Reloj

Cuando el horno de microondas esté electrificado, la pantalla mostrará "0:00", el timbre sonará una vez.

1) Presione " Temporizador/Reloj " dos veces para seleccionar la función de reloj, los dígitos de la hora parpadearán.

2) Gire "" para ajustar las cifras de la hora, el tiempo introducido debe estar entre 0 y 23.

3) Presione " Temporizador/Reloj ", las cifras de los minutos parpadearán.

4) Gire "" para ajustar los dígitos de los minutos, la hora introducida debe estar entre 0 y 59.

5) Presione " Temporizador/Reloj " para finalizar el ajuste del reloj.

Nota: 1) El reloj no funcionará si no está configurado al encenderlo.
2) Después de ajustar el reloj, si no presiona " Temporizador/Reloj " para confirmar, el horno volverá automáticamente al estado anterior.

## 2. Cocinar en el microondas

Presione " Micro", la pantalla mostrará "P100". Presiona " Micro " para seleccionar los tiempos que desee, y "P100", "P80", "P50", "P30" o "P10" se mostrará con cada pulsación adicional.

Gira "" para establecer el tiempo de cocción de 0:05 a 95:00. Presiona " Inicio/+30seg./Confirmar " para comenzar a cocinar.

Ejemplo: Si deseas usar el 80% de potencia de microondas para cocinar durante 20 minutos, puedes operar el horno siguiendo los siguientes pasos.

1) Presione " Micro " una vez, la pantalla mostrará "P100".

2) Presione " Micro " una vez más para elegir el 80% de la potencia del microondas.

3) Gire "" para ajustar el tiempo de cocción hasta que el horno muestre "20:00".

4) Presione " Inicio/+30seg./Confirmar " para comenzar a cocinar.

Nota: las cantidades de pasos para el ajuste del tiempo del interruptor de codificación son las siguientes:

0---1 min : 5 segundos
1---5 min : 10 segundos
5---10 min : 30 segundos
10---30 min : 1 minuto
30---95 min : 5 minutos

### 3. Cocción a la parrilla o combinada.

Presione " Grill/Combi " una vez, la pantalla mostrará "G", y presione " Grill/Combi " para seleccionar la potencia que desee, y "G", "C-1" o "C-2" se mostrará con cada pulsación adicional.

Gira "  " para establecer el tiempo de cocción de 0:05 a 95:00. Presione " Inicio/+30seg./Confirmar " para comenzar a cocinar.

Ejemplo: Si desea usar un 55% de potencia de microondas y un 45% de potencia de grill (C-1) para cocinar durante 10 minutos, puede operar el horno de la siguiente manera.

1) Presione " Grill/Combi " repetidamente hasta que aparezca C-1.

2) Gire "  " para ajustar el tiempo de cocción hasta que el horno muestre "10:00".

3) Presione " Inicio/+30seg./Confirmar " para comenzar a cocinar.

Nota: Durante la cocción a la parrilla, el horno sonará dos veces. Para obtener un mejor efecto al asar alimentos, debe voltear la comida, cerrar la puerta y luego presionar " Inicio/+30seg./Confirmar " para continuar cocinando. Si no hay operación, el horno continuar trabajando.

| Pantalla | Potencia del Microondas | Grill Potencia |
|---|---|---|
| G | 0% | 100% |
| C-1 | 55% | 45% |
| C-2 | 36% | 64% |

## 4. Inicio Rápido

1) En estado de espera, presione " Inicio/+30seg./Confirmar " para comenzar a cocinar con 100% de potencia durante 30 segundos, cada vez que presione se aumentarán 30 segundos de tiempo de cocción hasta 95 minutos.

2) En estado de microondas, grill, cocción combinada o descongelación por tiempo, cada vez que presione " Inicio/+30seg./Confirmar " se puede aumentar 30 segundos de tiempo de cocción.

3) En estado de espera, gire" "izquierda para establecer el tiempo de cocción con potencia de microondas al 100%, luego presione " Inicio/+30seg./Confirmar " para comenzar a cocinar.

## 5. Descongelar por Peso

1) Presione " Descongelar Peso/Tiempo " una vez, y el horno mostrará "dEF1".

2) Gire "  " para seleccionar el peso de los alimentos de 100 a 2000 g.

3) Presiona " Inicio/+30seg./Confirmar " para comenzar a descongelar.

## 6. Descongelar por Tiempo

1) Presione " Descongelar Peso/Tiempo " dos veces, luego el horno mostrará "dEF2".

2) Gire "  " para seleccionar el tiempo de descongelación. El tiempo máximo es de 95 minutos.

3) Presiona " Inicio/+30seg./Confirmar " para comenzar a descongelar. la potencia de descongelación es P30, y no se puede cambiar.

## 7. Temporizador de Cocina

(1) Presione " Temporizador/Reloj " en la epantalla se mostrará 00:00.

(2) Gire "  " para ingresar el temporizador correcto. (El tiempo máximo de cocción es de 95

(3) Presione " Inicio/+30seg./Confirmar " para confirmar la configuración.

(4) Cuando se alcance el tiempo de cocina, el indicador del temporizador se apagará. El timbre sonará 5 veces.

Si se ha configurado el reloj (sistema de 24 horas), la pantalla mostrará la hora actual.

## 8. Menú Automático

1) Gira "  " a la derecha para elegir el menú, y se mostrará "A-1" a "A-8".

2) Presione " Inicio/+30seg./Confirmar " para confirmar.

3) Gire "  " para elegir el peso predeterminado según la tabla de menús.

4) Presione " Inicio/+30seg./Confirmar " para comenzar a cocinar.

| MENÚ | PESO | PANTALLA |
|---|---|---|
| A-1<br>Bebidas | 1 taza<br>2 tazas<br>3 tazas | 1<br>2<br>3 |
| A-2<br>Sopa | 1 bol<br>2 boles<br>3 boles | 1<br>2<br>3 |
| A-3<br>Verduras | 200 g<br>400 g<br>600 g | 200<br>400<br>600 |
| A-4<br>Recalentar plato preparado | 300 g<br>500 g<br>700 g | 300<br>500<br>700 |
| A-5<br>Recalentar plato preparado congelado | 300 g<br>400 g<br>500 g<br>600 g | 300<br>400<br>500<br>600 |
| A-6<br>Pescado | 250 g<br>350 g<br>450 g<br>550 g | 250<br>350<br>450<br>550 |
| A-7<br>pizza fresca | 200 g<br>300 g<br>400 g<br>450 g | 200<br>300<br>400<br>450 |
| A-8<br>Cerdo | 400 g<br>600 g<br>800 g | 400<br>600<br>800 |
| A-9<br>Pollo | 1<br>2<br>3 | 1<br>2<br>3 |

## 9. Cocina de varias secciones

Se pueden configurar como máximo 2 secciones para cocinar. En la cocina de varias secciones, si una sección está descongelando, entonces la descongelación se colocará automáticamente en la primera sección

Ejemplo: Si desea descongelar comida durante 5 minutos y luego cocinar con un 80% de potencia de microondas durante 7 minutos, opérelo de la siguiente manera:

1) Presione " Descongelar Peso/Tiempo " dos veces, y el horno mostrará "dEF2".

2) Gire "" para seleccionar el tiempo de descongelación hasta que se muestre "5:00".

3) Presione " Micro " repetidamente hasta que se muestre “P80”.

4) Gire "" para ajustar el tiempo de cocción hasta que el horno muestre "7:00".

5) Presione " Inicio/+30seg./Confirmar " para comenzar a cocinar,

La alarma sonará una vez para la primera sección, el tiempo de descongelación cuenta regresivamente; la alarma sonará nuevamente al ingresar en la segunda cocción. Cuando la cocción termine, la alarma sonará cinco veces.
Nota : El menú automático no puede funcionar en el modo multietapa.

## 10. Función de Consulta

En estado de cocción, presione " Temporizador/Reloj " para consultar la hora y la hora se mostrará durante 3 segundos.mostrar durante 3 segundos.

## 11. Función de Bloqueo para Niños

Bloqueo: En estado de espera, presione " Parar/Anular " durante 3 segundos, habrá un largo pitido que indica que se ha entrado en el estado de bloqueo para niños y se mostrará la hora actual si el tiempo se ha establecido, Y las luces indicadoras de bloqueo .

Desbloqueo: En estado bloqueado , presione " Parar/Anular " durante 3 segundos, habrá un largo "pitido" que indica que el bloqueo se ha liberado.

# Solución de problemas

| Normal | |
|---|---|
| Interferencia del horno de microondas Recepción de TV | La recepción de radio y TV puede ser interferida cuando el horno de microondas está en funcionamiento. Es similar a la interferencia de pequeños electrodomésticos, como batidoras, aspiradoras y ventiladores eléctricos. Es normal. |
| Luz del horno tenue | En la cocción de microondas a baja potencia, la luz del horno puede volverse tenue. Es normal. |
| El vapor que se acumula en la puerta, el aire caliente sale por las rejillas de ventilación. | En la cocina, el vapor puede salir de los alimentos. La mayoría saldrá por las rejillas. Pero algo puede acumularse en lugares frescos como la puerta del horno. Es normal. |
| El horno se encendió accidentalmente sin comida dentro | Está prohibido hacer funcionar la unidad sin ningún alimento dentro. Es muy peligroso. |

| Problema | Causa posible | Remedio |
|---|---|---|
| El horno no puede ser encendido. | (1) El cable de alimentación no está enchufado correctamente. | Desenchufe. Luego vuelva a enchufar después de 10 segundos. |
| | (2) Fusible quemado o interruptor de circuito funciona. | Reemplace el fusible o reinicie el interruptor de circuito ( reparado por personal profesional de nuestra empresa |
| | (3) Problema con el enchufe. | Pruebe el enchufe con otros electrodomésticos. |
| El horno no calienta. | (4) La puerta no está cerrada correctamente. | Cierre bien la puerta. |

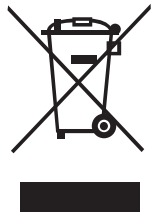

Según la directiva de Residuos de Aparatos Eléctricos y Electrónicos (RAEE), los RAEE deben ser recogidos y tratados por separado. Si en algún momento en el futuro necesita desechar este producto, por favor NO lo deseche con la basura doméstica. Por favor envíe este producto a los puntos de recogida de RAEE donde estén disponibles.

**SVAN TRADING S.L.**
Imported by B73737553
Av. Altos Hornos S/N. Pto. Sagunto (46520). Valencia, España.
info@svanelectro.com
960600034

svan

# MANUAL DO UTILIZADOR
## Forno de Micro-ondas

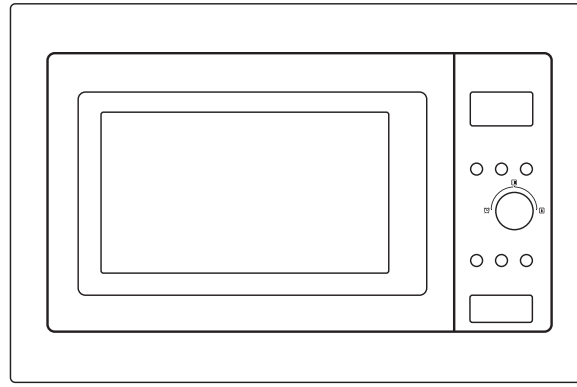

SMWI2701DGX

Leia este manual cuidadosamente e guarde-o para referência futura.

## PRECAUTIONS TO AVOID POSSIBLE EXPOSURE TO EXCESSIVE MICROWAVE ENERGY

(a) Não tente operar este forno com a porta aberta pois isso pode resultar em exposição prejudicial a micro-ondas energia. É importante não quebrar ou adulterar o interromper os bloqueios de segurança

(b) Não coloque nenhum objeto entre a face frontal do forno e a porta ou permita sujidade ou resíduos de limpeza acumularem-se em superfícies de vedação.

(c) AVISO: Se a porta ou as vedações da porta estiverem danificadas, o forno não ser operado até que tenha sido reparado deve por uma pessoa competente.

## ADENDO

Se o aparelho não for mantido em bom estado de limpeza, a sua superfície pode ser degradada e afetar a vida útil do aparelho, levando a uma situação perigosa.

## ESPECIFICAÇÕES

| | |
|---|---|
| Model | SMWI2701DGX |
| Tensão/Frequência Nominal | 230 V~ 50 Hz |
| Entrada de Micro-ondas | 1050 W |
| Saída de Micro-ondas | 700 W |
| Grelha | 1000 W |

## CONSUMO DE ENERGIA

Informações do produto para consumo de energia e tempo máximo para atingir o modo de baixa potência aplicável.

| | |
|---|---|
| Modo de Espera | 0,8 W |
| O tempo máximo necessário para o forno de microondas atingir automaticamente o modo ou condição de baixa potência aplicável. | 20 minutos |

# INSTRUÇÕES DE SEGURANÇA IMPORTANTES
## AVISO

Para reduzir o risco de incêndio, choque elétrico, lesões pessoais ou exposição a energia excessiva do forno de micro -ondas ao usar seu eletrodoméstico, siga precauções básicas, incluindo as seguintes:

1. Leia e siga as especificações:"PRECAUTIONS TO EVITE POSSÍVEL EXPOSIÇÃO A ENERGIA EXCESSIVA DE MICRO-ONDAS".
2. Este eletrodoméstico pode ser usado por crianças com 8 anos anos e acima e pessoas com capacidades físicas, sensoriais ou mentais reduzidas ou falta de experiência e conhecimento se tiverem recebido supervisão ou instrução sobre o uso do eletrodoméstico de forma segura e entenderem os perigos envolvidos. As crianças não devem brincar com o eletrodoméstico. A limpeza e a manutenção do usuário não devem ser feitas por crianças, a menos que tenham mais de 8 anos e supervisionadas. Crianças com menos de 8 anos devem ser mantidas afastadas, a menos que sejam continuamente supervisionadas.
3. Mantenha o eletrodoméstico e seu cabo fora do alcance de crianças com menos de 8 anos.
4. Se o cabo de alimentação estiver danificado, ele deve ser substituído por o fabricante, seu agente de serviço ou pessoas igualmente qualificadas para evitar um perigo. (Para aparelhos com acessório tipo Y)
5. AVISO: Certifique-se de que o eletrodoméstico está desligado antes de substituir a lâmpada para evitar a possibilidade de choque elétrico.
6. AVISO: É perigoso para qualquer pessoa que não seja um pessoa competente para realizar qualquer operação de serviço ou reparo que envolva a remoção de uma cobertura que protege contra a exposição à energia de micro-ondas.

7. AVISO: Líquidos e outros alimentos não devem ser aquecidos em recipientes selados, pois podem explodir.
8. Ao aquecer alimentos em recipientes de plástico ou papel, ficar de olho no forno devido à possibilidade de ignição.
9. Use apenas utensílios adequados para uso no micro-ondas fornos .
10. Se fumaça for emitida, desligue ou desconecte o aparelho e mantenha a porta fechada para sufocar qualquer chama.
11. O aquecimento de bebidas no micro-ondas pode resultar em ebulição eruptiva retardada, portanto, deve-se ter cuidado ao manusear o recipiente.
12. O conteúdo de mamadeiras e potes de comida para bebê deve ser mexido ou agitado e a temperatura verificada antes do consumo, para evitar queimaduras.
13. Os ovos com casca e ovos cozidos inteiros não devem ser aquecidos em fornos de micro-ondas, pois podem explodir, mesmo após o aquecimento no micro-ondas ter terminado.
14. O forno deve ser limpo regularmente e qualquer alimento depósitos removidos.
15. A falta de manutenção do forno em condições limpas pode levar à deterioração da superfície que poderia afetar adversamente a vida do aparelho e possivelmente resultar em uma situação perigosa.
16. Use apenas a sonda de temperatura recomendada para este forno. (para fornos fornecidos com uma facilidade para usar sonda de detecção de temperatura.)
17. O forno de micro-ondas deve ser operado com o porta decorativa aberta. (para fornos com porta decorativa.)
18.Este aparelho destina-se a ser utilizado em ambiente doméstico.
19. O forno de micro-ondas destina-se a aquecer alimentos e bebidas. A secagem de alimentos ou roupas e o aquecimento de almofadas térmicas, chinelos, esponjas, pano úmido e similares podem levar a riscos de lesões, ignição ou incêndio.

20. Recipientes metálicos para alimentos e bebidas não são permitido durante o cozimento no micro-ondas.
21. O aparelho não deve ser limpo com um vapor limpador.
22. Deve-se ter cuidado para não deslocar o prato giratório ao remover os recipientes do aparelho. (Para aparelhos fixos e embutidos a serem usados igual ou acima de 900mm acima do chão e tendo pratos giratóriosb destacáveis. Mas isso não é aplicável para aparelhos com porta basculante inferior horizontal.)
23. O forno de micro-ondas destina-se a ser utilizado embutido.
24. O limpador a vapor não deve ser usado.
25. A superfície de uma gaveta de armazenamento pode ficar quente.
26. AVISO: O eletrodoméstico e suas partes acessíveis ficam quentes durante o uso. Deve-se ter cuidado para evitar tocar nos elementos de aquecimento. Crianças com menos de 8 anos devem ser mantidas afastadas, a menos que estejam continuamente supervisionadas.
27. Durante o uso, o aparelho fica quente. Deve-se ter cuidado ser tomado para evitar tocar nos elementos de aquecimento dentro do forno.
28. AVISO: As partes acessíveis podem ficar quentes durante o uso. As crianças pequenas devem ser mantidas afastadas.
29. O eletrodoméstico não deve ser instalado atrás de uma porta decorativa para evitar o sobreaquecimento. (Isso não se aplica a eletrodomésticos com porta decorativa.)
30. AVISO: Quando o eletrodoméstico é operado no modo de combinação, as crianças só devem usar o forno sob supervisão de um adulto devido às temperaturas geradas.
31. Não use produtos de limpeza abrasivos agressivos ou metal afiado raspadores para limpar o vidro da porta do forno, pois podem para limpar o vidro da porta do forno, pois podem para limpar o vidro da porta do forno, pois podem

## COMO LIMPAR A PLACA DE MICA

**1.Desligue e desligue o micro-ondas.** Certifique-se de que o micro-ondas está desligado e desligado da tomada para evitar acidentes.

**2.Humedeça um pano ou esponja com água.** Não utilize produtos químicos fortes ou esponjas abrasivas, pois podem danificar a mica!

**3.Limpe suavemente.** Passe um pano húmido ou esponja sobre a mica para remover a gordura e a sujidade. Não aplique demasiada pressão para evitar danificar o material!

**4.Seque.** Depois de limpar o pano húmido, limpe a mica com um pano limpo e completamente seco.

Nota: Uma mica em mau estado pode afetar o funcionamento do micro-ondas e representar um risco de segurança.

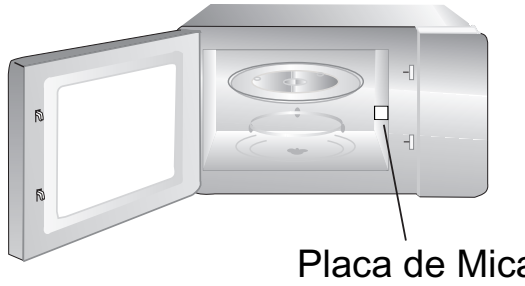


LEIA COM ATENÇÃO E GUARDE PARA FUTURA REFERÊNCIA

**APENAS PARA USO DOMÉSTICO**
**(NÃO PARA USO COMERCIAL)**

## Para Reduzir o Risco de Lesões em Pessoas
## Instalação de Aterramento

# PERIGO
Perigo de Choque Elétrico
O contato com alguns dos componentes internos pode causar lesões graves ou morte. Não desmonte este eletrodoméstico.

# AVISO
Perigo de Choque Elétrico
O uso inadequado do aterramento pode resultar em choque elétrico. Não ligue a uma tomada até que o eletrodoméstico esteja instalado e aterrado corretamente.
Este eletrodoméstico deve ser aterrado. Em caso de curtocircuito elétrico, o aterramento reduz o risco de choque elétrico fornecendo um fio de fuga para a corrente elétrica.
Este aparelho está equipado com um cabo que possui um fio de aterramento com uma ficha de aterramento. A ficha deve ser ligada a uma tomada que esteja instalada e aterrada corretamente.

Consulte um eletricista qualificado ou técnico de serviço se as instruções de aterramento não forem completamente compreendidas ou se houver dúvidas sobre se o aparelho está corretamente aterrado Se for necessário usar um cabo de extensão, use apenas um cabo de 3 fios.extensão cabo.
1. Um cabo de alimentação curto é fornecido para reduzir os riscos resultantes de ficar enroscado ou tropeçar em um cabo mais longo.
o cabo é usado:
2. Se for utilizado um cabo longo ou extensão o cabo é usado:
1) A classificação elétrica marcada do conjunto de cabos ou do cabo de extensão deve ser pelo menos tão grande quanto a classificação elétrica do aparelho.
2) O cabo de extensão deve ser um cabo de 3 fios do tipo aterrado.
3)O cabo longo deve ser arrumado de forma a não ficar pendurado sobre a bancada ou mesa onde possa ser puxado por crianças ou alguém possa tropeçar nele acidentalmente.

## LIMPEZA

Certifique-se de desligar o aparelho da fonte de alimentação.
1. Limpe a cavidade do forno após utilizar com um pano ligeiramente húmido.
2. Limpe os acessórios de forma habitual em água com sabão.
3. A moldura da porta, a vedação e as partes adjacentes devem ser limpas cuidadosamente com um pano húmido quando estiverem sujas.
4. Não utilize produtos de limpeza abrasivos ou raspadores de metal afiados para limpar o vidro da porta do forno, pois podem riscar a superfície, o que pode resultar na quebra do vidro.
5. Dica de Limpeza---Para facilitar a limpeza das paredes da cavidade que podem entrar em contacto com os alimentos cozinhados: Coloque meio limão numa tigela, adicione 300ml (1/2 pint) de água e aqueça na potência máxima do micro-ondas por 10 minutos. Limpe o forno com um pano macio e seco.

## UTENSÍLIOS

CUIDADO

**Perigo de Lesões Pessoais**

É perigoso que qualquer pessoa que não seja competente realize qualquer operação de serviço ou reparo que envolva a remoção de uma cobertura que protege contra a exposição à energia de micro-ondas.

Consulte as instruções sobre "Materiais que pode usar no forno de micro-ondas ou a evitar no forno de micro-ondas." Pode haver certos utensílios não metálicos que não são seguros para usar no micro-ondas. Em caso de dúvida, pode testar o utensílio em questão seguindo o procedimento abaixo

Teste de Utensílios:

1. Encha um recipiente seguro para micro-ondas com 1 copo de água fria (250ml) juntamente com o utensílio em questão.
2. Cozinhe na potência máxima por 1 minuto.
3. Sinta cuidadosamente o utensílio. Se o utensílio vazio estiver quente, não o utilize para cozinhar no micro-ondas.
4. Não exceda 1 minuto de tempo de cozimento.

## Materiais que pode usar no forno de micro-ondas

| Utensílios | Observações |
|---|---|
| Prato para dourar | Siga as instruções do fabricante. O fundo do prato de dourar deve estar pelo menos a 5 mm acima do prato giratório. A utilização incorreta pode fazer com que o prato giratório se parta. |
| Louça | Apenas seguro para micro-ondas. Siga as instruções do fabricante. Não utilize pratos rachados ou lascados. |
| Frascos de vidro | Retire sempre a tampa. Utilize apenas para aquecer alimentos até ficarem quentes. A maioria dos frascos de vidro não é resistente ao calor e pode partir. |
| Utensílios de vidro | Apenas utensílios de vidro resistentes ao calor. Certifique-se de que não há acabamento metálico. Não utilize pratos rachados ou lascados. |
| Sacos de cozedura para | Siga as instruções do fabricante. Não feche com atilho metálico. Faça fendas para permitir a saída de vapor. |
| forno Pratos e copos de papel | Utilize apenas para cozinhar/aquecer a curto prazo. Não deixe o forno sem vigilância enquanto cozinha. |
| Toalhas de papel | Utilize para cobrir alimentos para reaquecimento e absorção de gordura. Utilize com supervisão apenas para cozinhar a curto prazo. |
| Papel manteiga Papel manteiga | Use como cobertura para evitar respingos ou como embrulho para cozinhar a vapor. |
| Plástico | Apenas seguro para micro-ondas. Siga as instruções do fabricante. Deve ser rotulado como "Seguro para micro-ondas". Alguns recipientes de plástico amolecem à medida que a comida dentro deles esquenta. Sacos para cozinhar no vapor e sacos plásticos bem fechados devem ser cortados, perfurados ou ventilados conforme indicado na embalagem |
| Filme plástico | Apenas seguro para micro-ondas. Use para cobrir alimentos durante o cozimento para reter a umidade. Não permita que o plástico filme toque nos alimentos. |
| Termômetros | Apenas para micro-ondas (termômetros de carne e de doces). |
| Papel manteiga | Use como cobertura para evitar respingos e reter a umidade. |

## Materiais que pode usar no forno de micro-ondas

| Utensílios | Observações |
|---|---|
| Tabuleiro de alumínio | Pode causar arco elétrico. Transferir a comida para um recipiente seguro para micro-ondas. |
| Caixa de comida com alça de metal Utensílios | Pode causar arco elétrico. Transferir a comida para um recipiente seguro para micro-ondas. |
| de metal ou com acabamento em metal | O metal protege a comida da energia do micro-ondas. A guarnição de metal pode causar arco elétrico. |
| Lacres de torção de | Pode causar arco elétrico e potencialmente um incêndio no forno. |
| metal Sacos de papel | Pode causar um incêndio no forno. |
| Espuma de plástico | A espuma de plástico pode derreter ou contaminar o líquido quando exposta a altas temperaturas. |
| Madeira | A madeira vai secar quando usada no forno de micro-ondas e pode rachar. |

# NOMES DAS PEÇAS E ACESSÓRIOS DO FORNO

**(Em caso de quaisquer diferenças entre o eletrodoméstico e as imagens neste manual, prevalecerá o produto.)**
Remova o forno e todos os materiais da caixa e da cavidade do forno.
Seu forno vem com os seguintes acessórios:

| | |
|---|---|
| Bandeja de vidro | 1 |
| Montagem do anel do prato giratório | 1 |
| Manual de instruções | 1 |

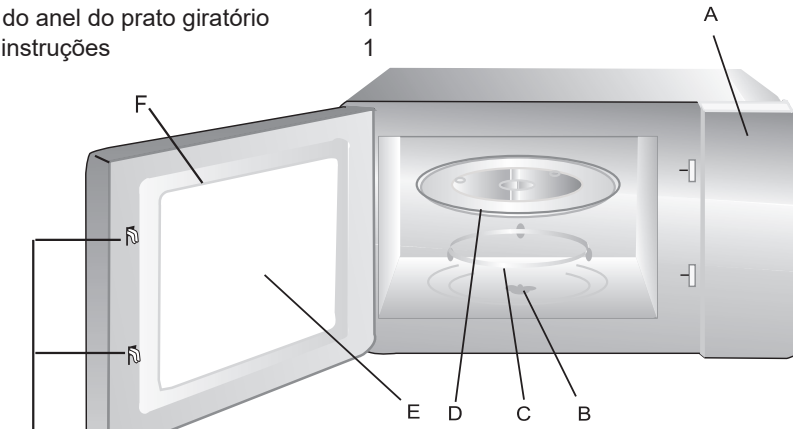


A) Painel de controle
B) Eixo do prato giratório
C) Conjunto do anel do prato giratório
D) Bandeja de vidro
E) Janela de observação
F) Conjunto da porta
G) Sistema de trava de segurança

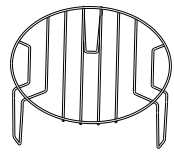

Grade de grelhar (Não pode ser usada na função de micro-ondas e deve ser colocada no tabuleiro de vidro)

# NOMES DAS PEÇAS E ACESSÓRIOS DO FORNO

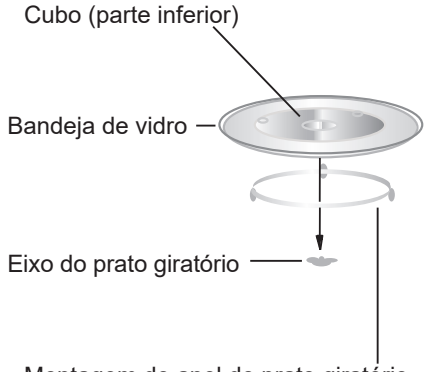


a. Nunca coloque o tabuleiro de vidro ao contrário. O tabuleiro de vidro nunca deve ser restringido.
b. Tanto o tabuleiro de vidro quanto a montagem do anel do prato giratório devem ser sempre utilizados durante o cozimento.
c. Todos os alimentos e recipientes de alimentos são sempre colocados no tabuleiro de vidro para cozinhar.
d. Se o tabuleiro de vidro ou a montagem do anel do prato giratório racharem ou quebrarem, entre em contato com o centro de serviço autorizado mais próximo.

# Instalação e ligação

1.Este eletrodoméstico destina-se apenas a uso doméstico.
2.Este forno destina-se apenas a uso embutido. Não é destinado para uso em bancada ou dentro de um armário.
3. Por favor, observe as instruções especiais de instalação.
4.O eletrodoméstico pode ser instalado num armário de parede com 60cm de largura.
5.O eletrodoméstico está equipado com uma ficha e só deve ser ligado a uma tomada devidamente instalada com ligação à terra.
6.A voltagem da rede elétrica deve corresponder à voltagem especificada na placa de classificação.
7.A tomada deve ser instalada e o cabo de ligação só deve ser substituído por um eletricista qualificado. Se a ficha não for mais acessível após a instalação, um dispositivo de desconexão de todos os polos deve estar presente no lado da instalação com um intervalo de contato de pelo menos 3mm.
8.Adaptadores, réguas múltiplas e extensões não devem ser utilizados. A sobrecarga pode resultar em risco de incêndio.
9. Não utilize sob a superfície de trabalho e esta não deve estar sujeita a derrames de recipientes sobre superfícies sob as quais o eletrodoméstico está instalado.

**A superfície acessível pode estar quente durante a operação.**



# Instruções de Instalação

Por favor, leia atentamente o manual antes da instalação

AJUSTAR PARAFUSO A

PARAFUSO B

COBERTURA DE PLÁSTICO PARA KIT DE ACABAMENTO

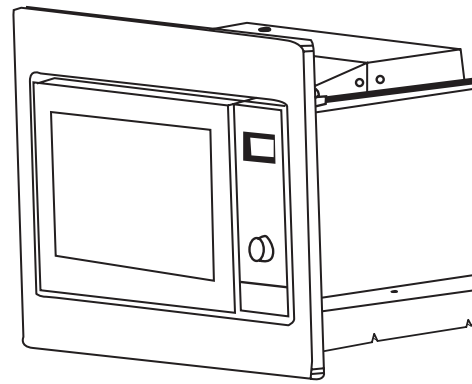

## Por favor, note

## Conexão elétrica

O forno está equipado com uma ficha e deve ser ligado apenas a uma tomada devidamente instalada com ligação à terra. De acordo com os regulamentos apropriados, a tomada só deve ser instalada e o cabo de ligação só deve ser substituído por um eletricista qualificado.

Se a ficha não for mais acessível após a instalação, um interruptor de isolamento de todos os polos deve estar presente no lado da instalação com uma distância de contacto de pelo menos 3mm.

# A. Mobiliário embutido

O armário embutido não deve ter uma parede traseira atrás do eletrodoméstico.
A altura mínima de instalação é de 85cm.
Não cubra as aberturas de ventilação e os pontos de entrada de ar.

1 As dimensões nas figuras estão em mm.

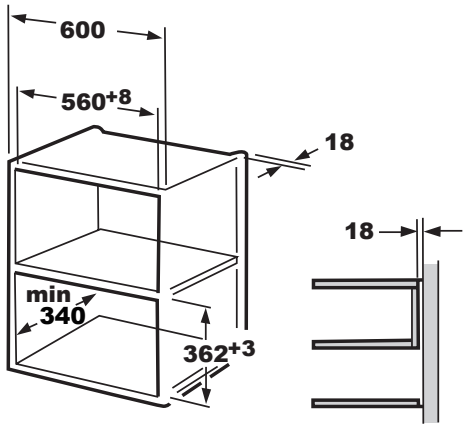


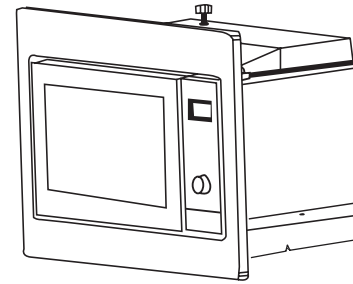

**2.**

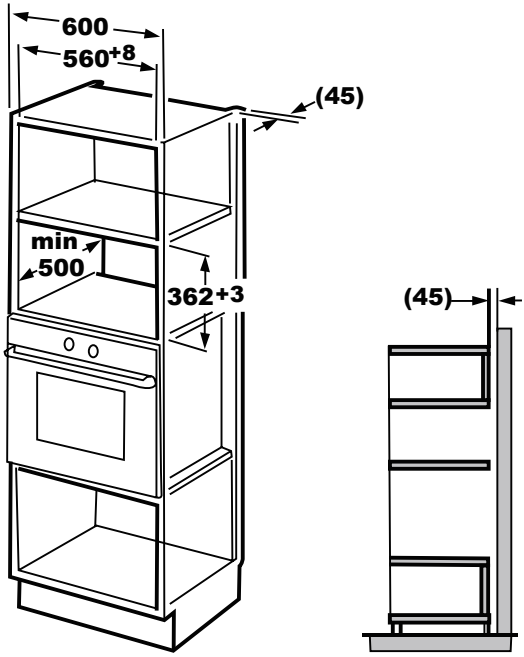

# B. Instale o Forno

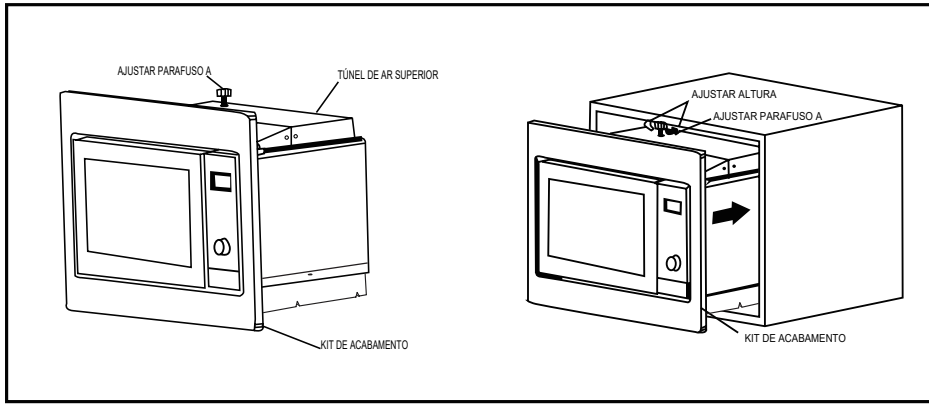


1. Fixe o PARAFUSO DE AJUSTE A no TÚNEL DE AR SUPERIOR do forno e, em seguida, instale o forno no armário.
• Ajuste a altura do PARAFUSO DE AJUSTE A para manter um espaço de 1mm entre o PARAFUSO DE AJUSTE A e o plano superior do armário.
• Não prenda ou dobre o cabo de alimentação.
• Certifique-se de que o forno está instalado no centro do armário.

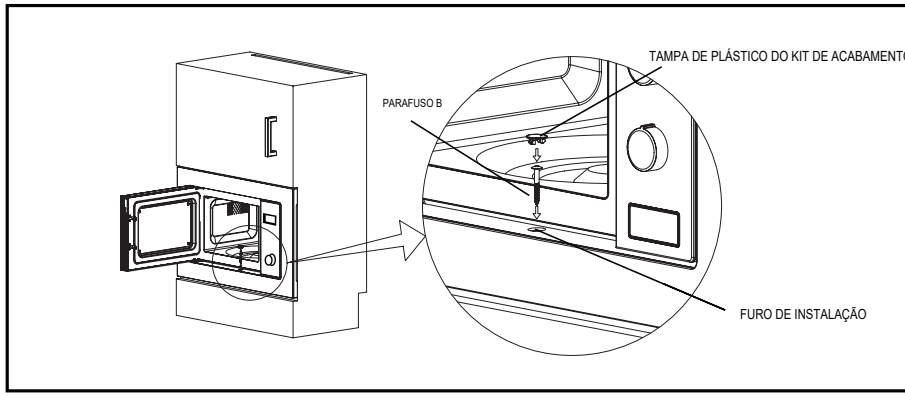


2. Abra a porta; fixe o forno ao armário com o PARAFUSO B no BURACO DE FURO DE INSTALAÇÃO do KIT DE ACABAMENTO. Em seguida, fixe a TAMPA DE PLÁSTICO DO KIT DE ACABAMENTO INSTALAÇÃO.

# Instruções de Operação

## 1. Configuração do Relógio

Quando o forno de micro-ondas estiver eletrificado, o visor exibirá "0:00", o alarme tocará uma vez.

1) Pressione " Temporizador/Reloj " duas vezes para selecionar a função de relógio, os números da hora irão piscar.

2) Gire "" para ajustar as horas, o tempo inserido deve estar entre 0--23.

3) Pressione " Temporizador/Reloj ", os minutos piscarão

4) Gire "" para ajustar os números dos minutos, o tempo inserido deve estar entre 0--59.

5) Pressione " Temporizador/Reloj " para finalizar a configuração do relógio.

Nota: 1) O relógio não funcionará se não estiver ajustado quando ligado.

2) Após a configuração do relógio, se não pressionar " Temporizador/Reloj " para confirmar, o forno voltará automaticamente ao estado anterior.

## 6) Cozimento no Micro-ondas

ressione " Micro ", o ecrã mostrará "P100". Pressione " Micro " por vezes para escolher a potência desejada, e "P100", "P80", "P50", "P30" ou "P10" serão mostrados a cada pressão adicional.

Gire "" para definir o tempo de cozimento de 0:05 a 95:00. Pressione " Inicio/+30seg./ Confirmar " para iniciar o cozimento.

Exemplo: Se deseja usar 80% de potência de micro-ondas para cozinhar por 20 minutos, pode operar o forno seguindo os passos seguintes.

1) Pressione " Micro " uma vez, o visor exibirá "P100".

2) Pressione " Micro " mais uma vez para escolher 80% de potência do micro-ondas.

3) Gire "" para ajustar o tempo de cozimento até o forno exibir "20:00".

4) Pressione " Inicio/+30seg./Confirmar " para iniciar o cozimento.

Nota: as quantidades de passos para o ajuste do tempo da chave de codificação são as seguintes:

0---1 min : 5 segundos 1---5 min : 10 segundos

5---10 min : 30 segundos 10---30 min : 1 minuto

30---95 min : 5 minutos

### 3. Grelhar ou Cozinhar Combinado

Pressione " Grill/Combi " uma vez, o ecrã exibirá "G" e pressione " Grill/Combi " vezes para escolher a potência desejada e "G", "C-1" ou "C-2" será exibido para cada pressão adicional.

Gire "" para definir o tempo de cozedura de 0:05 a 95:00. Pressione " Inicio/+30seg./

Confirmar " para começar a cozinhar.

Exemplo: Se deseja utilizar 55% de potência de micro-ondas e 45% de potência de grelhador (C-1) para cozinhar durante 10 minutos, pode operar o forno da seguinte forma.

1) Pressione " Grill/Combi " repetidamente até que C-1 seja exibido.

2) Gire "" para ajustar o tempo de cozimento até o forno exibir "10:00".

3) Pressione " Inicio/+30seg./Confirmar " para começar a cozinhar.

Nota: Durante a cozedura no grelhador, o forno emitirá um som duas vezes. Para obter um melhor efeito de grelhado nos alimentos, deve virar os alimentos, fechar a porta e depois pressionar " Inicio/+30seg./Confirmar " para continuar a cozinhar. Se não houver operação, o forno irá continuar a funcionar.

| Ecrã | Potência do Micro-ondas | Grill Potência |
|---|---|---|
| G | 0% | 100% |
| C-1 | 55% | 45% |
| C-2 | 36% | 64% |

## 4. Início Rápido

1) No estado de espera, pressione " Inicio/+30seg./Confirmar " para iniciar o cozimento com 100% de potência por 30 segundos, cada pressionamento adicional aumentará o tempo de cozimento em 30 segundos até 95 minutos

2) No estado de cozimento por micro-ondas, grelha, cozimento combinado ou descongelamento por tempo, cada pressionamento de " Inicio/+30seg./Confirmar " pode aumentar 30 segundos de tempo de cozimento.

3) Em estado de espera, vire "" para a esquerda para definir o tempo de cozimento com 100% de potência do micro-ondas, depois pressione " Inicio/+30seg./Confirmar " para iniciar o cozimento .

## 5. Descongelar por Peso

1) Pressione " Descongelar Peso/Tiempo " uma vez, e o forno mostrará "dEF1".

2) Gire "" para selecionar o peso dos alimentos de 100 a 2000 g.

3) Pressione " Inicio/+30seg./Confirmar " para iniciar o descongelamento.

## 6. Descongelar por Tempo

1) Pressione " Descongelar Peso/Tiempo " duas vezes, o forno mostrará "dEF2".

2) Rodar "" para selecionar o tempo de descongelação. O tempo máximo é de 95 minutos.

3) Pressione " Inicio/+30seg./Confirmar " para iniciar o descongelamento.a potência de descongelação é P30, e não pode ser alterada.

## 7. Temporizador de Cozinha

(1) Pressionar " Temporizador/Reloj " A tela,exibirá 00:00.

(2) Rodar "" para introduzir o temporizador correto. (O tempo máximo de cozimento é de 95 minutos.)

(3) Pressionar " Inicio/+30seg./Confirmar " para confirmar a configuração.

(4) Quando o tempo de cozimento da cozinha for atingido, o indicador do temporizador se apagará. O buzzer tocará 5 vezes.

Se o relógio estiver ajustado (sistema de 24 horas), o ecrã mostrará a hora atual.

## 8. Menu Automático

1) Gire "" para escolher o menu, e "A-1" a "A-8" serão exibidos.

2) Pressione " Inicio/+30seg./Confirmar " para confirmar.

3) Gire "" para escolher o peso padrão conforme o gráfico de menus.

4) Pressione " Inicio/+30seg./Confirmar " para iniciar o cozimento.

| MENU | PESO | ECRÃ |
|---|---|---|
| A-1<br>Bebidas | 1 copo<br>2 copos<br>3 chávenas | 1<br>2<br>3 |
| A-2<br>Sopa | 1 taça<br>2 taças<br>3 taças | 1<br>2<br>3 |
| A-3<br>Vegetais | 200 g<br>400 g<br>600 g | 200<br>400<br>600 |
| A-4<br>Reaquecer prato pronto | 300 g<br>500 g<br>700 g | 300<br>500<br>700 |
| A-5<br>Reaquecer prato preparado congelado | 300 g<br>400 g<br>500 g<br>600 g | 300<br>400<br>500<br>600 |
| A-6<br>Peixe | 250 g<br>350 g<br>450 g<br>550 g | 250<br>350<br>450<br>550 |
| A-7<br>pizza fresca | 200 g<br>300 g<br>400 g<br>450 g | 200<br>300<br>400<br>450 |
| A-8<br>Porco | 400 g<br>600 g<br>800 g | 400<br>600<br>800 |
| A-9<br>Frango | 1<br>2<br>3 | 1<br>2<br>3 |

## 9. Cozimento em várias seções

No máximo 2 seções podem ser definidas para cozinhar. No cozimento em várias seções, se uma seção estiver descongelando, então o descongelamento será colocado automaticamente na primeira seção.
Exemplo: Se você deseja descongelar alimentos por 5 minutos e depois cozinhar com 80% de potência de micro-ondas por 7 minutos, opere conforme o seguinte:

1) Pressione " Descongelar Peso/Tiempo " duas vezes, e o forno exibirá "dEF2".

2) Gire "" para selecionar o tempo de descongelação até o visor mostrar "5:00".

3) Pressione " Micro " repetidamente até que “P80” seja exibido.

4) Gire "" para ajustar o tempo de cozedura até o forno exibir "7:00".

5) Pressione " Inicio/+30seg./Confirmar " para iniciar a cozedura,

O sinal sonoro soará uma vez para a primeira secção, o tempo de descongelação conta decrescente; o sinal sonoro soará novamente ao entrar na segunda cozedura. Quando a cozedura terminar, o sinal sonoro soará cinco vezes.
Nota : O menu automático não pode funcionar no modo multi-estágio.

## 10. Função de Consulta

No estado de cozimento, pressione " Temporizador/Reloj " para consultar a hora e a hora será exibida por 3 segundos.

## 11. Função de Bloqueio para Crianças

Bloqueio: Em estado de espera, pressione " Parar/Anular " por 3 segundos, haverá um longo bip denotando a entrada no estado de bloqueio infantil e o tempo atual será exibido se o tempo foi definido, E as luzes indicadoras de bloqueio.

Desbloqueio: Em estado bloqueado , press " Parar/Anular " por 3 segundos,haverá um longo "bip" denotando que o bloqueio foi liberado.

# Resolução de Problemas

| Normal | |
|---|---|
| Interferência do forno de microondas Receção de TV | A receção de rádio e TV pode ser interferida quando o forno de micro-ondas está em funcionamento. É semelhante à interferência de pequenos eletrodomésticos, como a batedeira, o aspirador e o ventilador elétrico. É normal. |
| Luz do forno fraca | Na cozedura em micro-ondas de baixa potência, a luz do forno pode ficar fraca. É normal. |
| Vapor acumulado na porta, ar quente pelas aberturas de ventilação | Ao cozinhar, o vapor pode sair dos alimentos. A maioria sairá pelas saídas de ventilação. Mas algum pode acumular em locais frios como a porta do forno. É normal |
| Forno iniciado acidentalmente sem alimentos dentro. | É proibido ligar a unidade sem qualquer alimento dentro. É muito perigoso. |

| Problema | Possível Causa | Remédio |
|---|---|---|
| O forno não pode ser ligado. | (1) O cabo de alimentação não está bem ligado. | Desligue. Depois ligue novamente após 10 segundos. |
| | (2) Fusível queimado ou disjuntor a funcionar. | Substitua o fusível ou reponha o disjuntor ( reparado por pessoal profissional da nossa empresa |
| | (3) Problema com a tomada. | Teste a tomada com outros eletrodomésticos. |
| O forno não aquece. | (4) A porta não está fechada bem. | Feche bem a porta. |



De acordo com a Diretiva de Resíduos de Equipamentos Elétricos e Eletrônicos (WEEE), os REEE devem ser coletados e tratados separadamente. Se em algum momento futuro precisar de descartar este produto, por favor NÃO o descarte com o lixo doméstico. Por favor envie este produto para os pontos de recolha de REEE sempre que disponíveis.

**SVAN TRADING S.L.**
Imported by B73737553
Av. Altos Hornos S/N. Pto. Sagunto (46520). Valencia, España.
info@svanelectro.com
960600034