svan

MANUAL DE INSTRUCCIONES

MODELO: SMW2800DGB

Lea estas instrucciones detenidamente antes de usar el horno microondas, y manténgalo en un lugar seguro. Si sigue las instrucciones, su horno le proporcionará muchos años de buen servicio.

GUARDE ESTAS INSTRUCCIONES CUIDADOSAMENTE

PRECAUCIONES PARA EVITAR POSIBLE EXPOSICIÓN A ENERGÍA EXCESIVA DEL MICROONDAS

(a) No intente operar este horno con la puerta abierta ya que esto puede resultar en una exposición dañina a la energía de microondas. Es importante no romper o manipular los enclavamientos de seguridad.

(b) No coloque ningún objeto entre la cara frontal del horno y la puerta, ni permita que se acumule suciedad o residuos de limpiador en las superficies de sellado.

(c) ADVERTENCIA: Si la puerta o los sellos de la puerta están dañados, no se debe operar el horno hasta que haya sido reparado por una persona competente.

ANEXO

Si no se mantiene el aparato en un buen estado de limpieza, se podría degradar su superficie y podría afectar la vida útil del aparato y provocar una situación peligrosa.

Características

Modelo:	SMW2800DGB
Voltaje nominal:	230 V ~ 50 Hz
Potencia nominal de entrada (microondas):	1250 W
Potencia nominal de salida (microondas):	800 W
Potencia nominal de entrada (parrilla):	1000 W

ADVERTENCIA DE INSTRUCCIONES DE SEGURIDAD IMPORTANTES

Para reducir el riesgo de fuego, descarga eléctrica, lesiones a personas o exposición excesiva a la energía del horno microondas cuando use el aparato, siga las precauciones básicas, incluidas las siguientes:

1. Lea y siga la siguiente recomendación: "PRECAUCIONES PARA EVITAR POSIBLE EXPOSICIÓN A ENERGÍA EXCESIVA DEL MICROONDAS".

2. Este aparato puede ser utilizado por niños mayores de 8 años y por personas con discapacidades físicas, sensoriales o mentales o con falta de experiencia o conocimiento, si están supervisadas o han recibido instrucciones relacionadas con el uso del aparato de forma segura y son conscientes de los riesgos que implica. Los niños no deben jugar con el aparato. La limpieza y el mantenimiento no deben dejarse en manos de niños de menos de 8 años sin supervisión. Los niños de menos de 8 años de edad deben mantenerse fuera del alcance a no ser que estén bajo supervisión en todo momento.

3. Mantenga el aparato y su cable fuera del alcance de los niños de menos de 8 años.

4. Si el cable de alimentación está dañado, debe ser sustituido por el fabricante, su agente de servicio o una persona cualificada para evitar peligros. (Para aparatos con la conexión de tipo Y).

5. ADVERTENCIA: Asegúrese de que el aparato está desconectado antes de cambiar la luz para evitar la posibilidad de descargas eléctricas.

6. ADVERTENCIA: Es peligroso para cualquiera que no sea una persona competente llevar a cabo cualquier operación de servicio o reparación que implique quitar la tapa que proporciona protección de la exposición de la energía de microondas.

7. ADVERTENCIA: Los líquidos y los demás alimentos no se deben calentar en envases sellados, ya que podrían explotar.

8. Al calentar alimentos en envases de papel o plástico, esté pendiente del horno ya que se podrían quemar.

9. Use solamente utensilios que sean adecuados para usar en hornos microondas.

10. Si sale humo, apague y desenchufe el aparato y mantenga la puerta cerrada para sofocar cualquier llama.

11. El calentamiento de bebidas en el microondas puede resultar en ebulliciones eruptivas retardadas, por lo que se debe poner mucha atención a la hora de manejar el recipiente.

12. Se deben mezclar o agitar los contenidos de los biberones y potes de alimentos de bebé, y se debe comprobar la temperatura antes de consumirse para evitar quemaduras.

13. No se deben calentar en el horno microondas huevos con cáscara y huevos duros enteros ya que pueden explotar, incluso tras haber terminado el calentamiento en el microondas.

14. Se debe limpiar el horno regularmente y se debe quitar cualquier resto de alimentos.

15. El incumplimiento a la hora de mantener el horno limpio podría llevar al deterioro de la superficie, que podría afectar la vida del aparato y posiblemente resultar en una situación peligrosa.

16. No se debe instalar el aparato detrás de una puerta decorativa para evitar que se sobrecaliente. (Esto no es aplicable para aparatos con puertas decorativas).

17. Haga uso únicamente de sondas de temperatura recomendadas para este horno. (Para hornos proporcionados con capacidad de usar una sonda para controlar la temperatura).

18. No se debe colocar el horno microondas en un armario a no ser que haya sido probado en un armario previamente.

19. El horno microondas debe ser operado con la puerta decorativa abierta. (Para hornos con una puerta decorativa).

20. Este aparato está destinado para ser usado en el hogar.

21. El uso previsto del horno microondas es calentar comida y bebidas. Secar comida o ropa y calentar almohadillas de calor, zapatillas, esponjas, paños húmedos o productos similares puede llevar a riesgo de lesión o fuego.

22. No está permitido el uso de contenedores metálicos para alimentos y bebidas durante la cocción del microondas.

23. No se debe limpiar el aparato con un limpiador de vapor.

24. El aparato está destinado a utilizarse de forma independiente.

25. La superficie posterior del aparato debe colocarse contra una pared.

26. No se prevé que el aparato sea operado mediante un temporizador externo o un sistema de control remoto separado.

27. La temperatura de las superficies a las que se pueden acceder puede ser alta cuando el aparato está en funcionamiento.

28. ADVERTENCIA: Cuando el aparato se ejecuta en modo combinado, los niños solamente deberían usar el horno bajo la supervisión de un adulto, debido a las temperaturas generadas.

LÉALO DETENIDAMENTE Y GUÁRDELO PARA CONSULTARLO MÁS ADELANTE

Para reducir el riesgo de lesiones en personas Instalación de la toma de tierra

PELIGRO

Peligro de descarga eléctrica
Tocar algunos de los componentes internos puede provocar lesiones personales serias o incluso la muerte. No desmonte este aparato.

ADVERTENCIA

Peligro de descarga eléctrica
El uso inadecuado de la toma de tierra puede provocar una descarga eléctrica. No lo conecte a la corriente hasta que el aparato esté debidamente instalado y conectado a tierra.

Este aparato debe estar conectado eléctricamente a tierra. En caso de que se produzca un cortocircuito eléctrico, la conexión a tierra reduce el riesgo de descargas eléctricas al proporcionar un cable de escape para la corriente eléctrica.
Este aparato está equipado con un cable a tierra y una conexión a tierra. Se debe conectar a una toma de corriente que esté debidamente instalada a tierra.

Consulte un electricista cualificado o un operario si no se entienden totalmente las instrucciones de conexiones a tierra o si hay alguna duda sobre si el aparato está debidamente conectado a tierra.
Si es necesario usar un cable de extensión, use solamente un cable de conexión de 3 hilos.

1. Se le proporciona un cable de alimentación corto para reducir los riesgos de enredarse o tropezarse con un cable más largo.
2. Si se usa un cable largo o un cable de extensión:
1) La clasificación eléctrica marcada del juego de cables o cable de extensión debe ser al menos del mismo nivel que la clasificación eléctrica del aparato.
2) El cable de extensión debe ser un cable tripolar con conexión a tierra.
3) El cable largo debe colocarse de modo que no cuelgue sobre el mostrador o la mesa, donde los niños puedan tirar de él o tropezarse sin querer.

LIMPIEZA

Asegúrese de desenchufar el aparato de la fuente de alimentación.

1. Limpie la cavidad del horno después de usarlo con un paño ligeramente húmedo.
2. Limpie los accesorios de la manera normal con agua jabonosa.
3. Se deben limpiar detenidamente el bastidor de la puerta y la zona de sellado, así como las piezas de alrededor detenidamente con un paño húmedo cuando haya suciedad.
4. No use limpiadores abrasivos fuertes o raspadores de metal afilados para limpiar el vidrio de la puerta del horno, ya que pueden rayar la superficie, lo que puede provocar la rotura del vidrio.
5. Consejo de limpieza (para una limpieza más fácil de las paredes de la cavidad que pueden estar en contacto con la comida): Coloque medio limón en un bol, añada 300 ml de agua y caliente con la potencia del microondas al 100 % durante 10 minutos. Limpie el horno usando un paño suave y seco.

UTENSILIOS
PRECAUCIÓN
Peligro de lesiones personales

Es peligroso para cualquiera que no sea una persona competente llevar a cabo cualquier operación de servicio o reparación que implique quitar la tapa que proporciona protección de la exposición de la energía de microondas.

Vea las instrucciones en "Materiales que puede usar en hornos microondas o que se deben evitar en hornos microondas". Puede haber ciertos utensilios no metálicos que no sean seguros para usarlos con el microondas. En caso de duda, puede probar el utensilio en cuestión siguiendo el procedimiento que se describe a continuación.
Prueba de utensilios:

1. Llene un recipiente apto para microondas con 1 taza de agua fría (250 ml) junto con el utensilio en cuestión.
2. Cocine a máxima potencia durante 1 minuto.
3. Sienta con cuidado el utensilio. Si el utensilio vacío está caliente, no lo use para cocinar en el microondas.
4. No exceda el tiempo de cocción de 1 minuto.

Materiales que puede usar en el horno microondas

Utensilios	Observaciones
Plato para dorar	Siga las instrucciones del fabricante. La parte inferior del plato para dorar debe estar 5 mm como mínimo encima del plato giratorio. El uso incorrecto puede provocar que el plato giratorio se rompa.
Vajilla	Solo de uso apropiado para microondas. Siga las instrucciones del fabricante No use platos agrietados o rotos.
Jarras de vidrio	Quite siempre la tapa. Solamente para calentar la comida hasta que esté tibia. La mayoría de jarras de vidrio no son resistentes al calor y se pueden romper.
Cristalería	Solo cristalería resistente al calor para microondas. Asegúrese de que no haya molduras metálicas. No use platos agrietados o rotos.
Bolsas de cocción de horno	Siga las instrucciones del fabricante. No las cierre con lazos metálicos. Haga cortes para permitir que salga el vapor.
Platos y tazas de papel	Úselos para calentar/cocinar durante poco tiempo. No deje el horno sin atención mientras cocina.
Papel absorbente	Úselo para cubrir alimentos al recalentar y para absorber la grasa. Úselo bajo supervisión para cocinar poco tiempo.
Papel de horno	Úselo como tapa para prevenir salpicaduras o como una envoltura para el vapor.
Plástico	Solo de uso apropiado para microondas. Siga las instrucciones de fabricante. Debe tener la etiqueta de "Apto para usar en el microondas". Algunos recipientes de plástico se ablandan cuando la comida dentro de ellos se calienta. Las "bolsas para hervir" y bolsas de plástico fuertemente cerradas deben ser cortadas, perforadas o ventiladas como indique el paquete.
Envoltorios de plástico	Solo de uso apropiado para microondas. Úselos para tapar la comida durante la cocción para mantener la humedad. No permita que el envoltorio de plástico toque la comida.
Termómetros	Solo de uso apropiado para microondas (termómetros de carne y dulces)
Papel encerado	Úselo como tapa para prevenir salpicaduras y mantener la humedad.

Materiales que se deben evitar en el horno microondas

Utensilios	Observaciones
Bandeja de aluminio	Pueden provocar que se estropee. Transfiera los alimentos a un plato apto para usar en el microondas.
Cartón para alimentos con asa de metal.	Pueden provocar que se estropee. Transfiera los alimentos a un plato apto para usar en el microondas.
Utensilios de metal o con borde de metal	El metal protege los alimentos de la energía del microondas. Las partes de metal pueden provocar que se estropee.
Ataduras de alambre de metal	Pueden provocar que se estropee y pueden provocar fuego en el horno.
Bolsas de papel	Pueden provocar fuego en el horno
Espuma de plástico	La espuma de plástico se puede fundir o puede contaminar el líquido dentro cuando se expone a altas temperaturas.
Madera	La madera se secará si se usa en el horno microondas y puede partirse o agrietarse.

CÓMO CONFIGURAR SU HORNO

Nombres de las piezas del horno y de los accesorios

Extraiga el horno y todos los materiales de los cartones y la cavidad del horno. Su horno viene con los siguientes accesorios:

Bandeja de vidrio	1
Plataforma de montaje giratoria	1
Manual de instrucciones	1

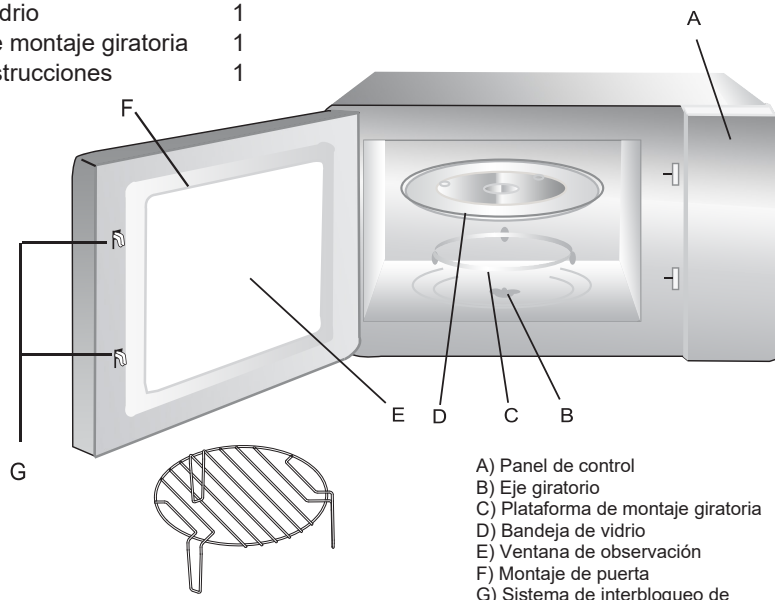

A) Panel de control
B) Eje giratorio
C) Plataforma de montaje giratoria
D) Bandeja de vidrio
E) Ventana de observación
F) Montaje de puerta
G) Sistema de interbloqueo de seguridad

Rejilla de la parrilla (no se puede usar en la función de microondas y debe ser colocada en la bandeja de vidrio)

Instalación del plato giratorio

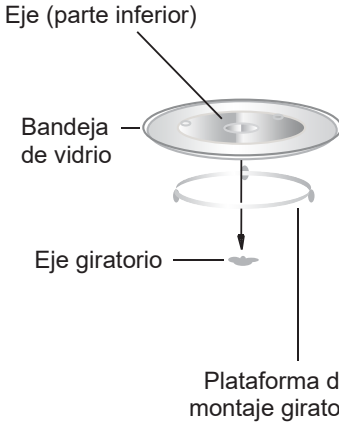

a. Nunca coloque la bandeja de vidrio boca abajo. La bandeja de vidrio nunca debería estar restringida.
b. Se deben usar tanto el conjunto del aro del plato giratorio como la bandeja de vidrio durante la cocción.
c. Todos los alimentos y recipientes de alimentos deberán colocarse en la bandeja de vidrio durante la cocción.
d. Si la bandeja de vidrio o el conjunto del plato giratorio tiene grietas o está roto, contacte con el centro de servicio autorizado más cercano..

Instalación en la encimera

Quite todos los materiales de embalaje y los accesorios. Examine el horno para ver si hay algún desperfecto como una puerta rota o abolladuras. No lo instale si el horno está dañado.

Armario: Quite cualquier papel de film protector que encuentre en la superficie del armario del horno microondas.
No quite la cubierta de mica de color marrón claro que se encuentra en la cavidad del horno para proteger el magnetrón.

Instalación

1. Seleccione una superficie plana que proporcione el suficiente espacio abierto para los orificios de entrada y/o salida.

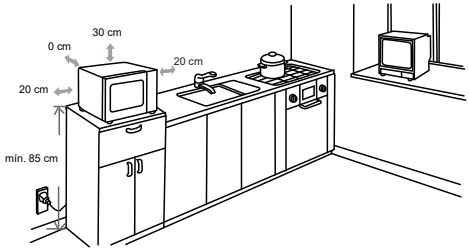

(1) La altura mínima de instalación es de 85 cm.
(2) La superficie posterior del aparato debe colocarse contra una pared.
Deje un espacio mínimo de 30 cm por encima del horno, se requiere un espacio mínimo de 20 cm entre el horno y cualquier pared adyacente.
(3) No quite las patas de la parte inferior del horno.
(4) El bloqueo de las aberturas de entrada y/o salida puede dañar el horno.

(5) Coloque el horno lo más lejos posible de radios y televisores. El funcionamiento del horno de microondas puede causar interferencias en la recepción de su radio o televisión.
2. Conecte su horno en una toma de corriente estándar doméstica. Asegúrese de que el voltaje y la frecuencia sean los mismos que el voltaje y la frecuencia del nivel de clasificación.

ADVERTENCIA: No instale el horno encima de la placa de cocción u otros aparatos que produzcan calor. Si se instala cerca o encima de una fuente de calor, se podría dañar el horno y la garantía podría quedar anulada.

La superficie accesible puede estar caliente durante su funcionamiento.

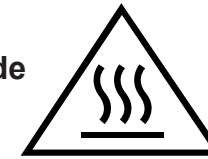

PANEL DE CONTROL

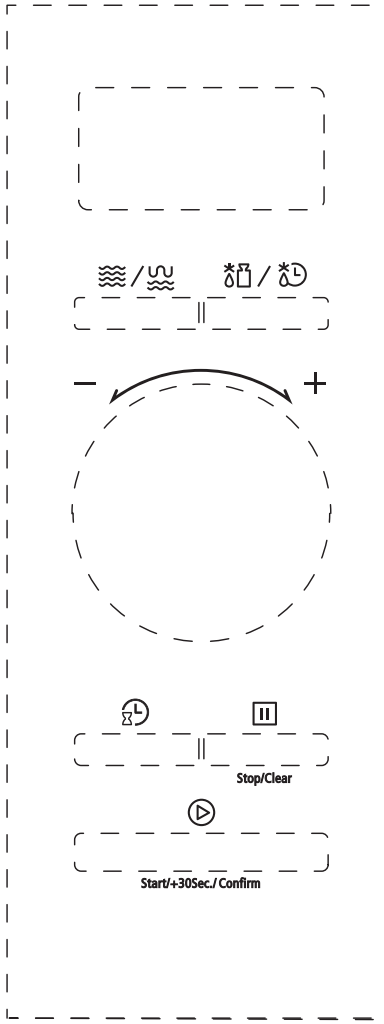

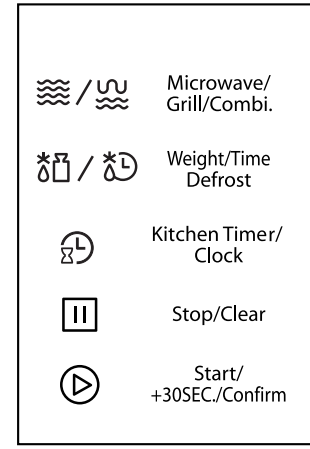

Instrucciones de operación

1. Configuración del reloj

Cuando el horno microondas esté conectado, la pantalla mostrará "0:00", y el indicador sonoro sonará una vez.

1) Presione "**Kitchen Timer/Clock**" dos veces para seleccionar la función de reloj, las cifras de la hora parpadearán.
2) Gire "  " para ajustar las cifras de la hora, el tiempo de entrada debe estar entre 0 y 23.
3) Presione "**Kitchen Timer/Clock**", las cifras de los minutos parpadearán.
4) Gire "  " para ajustar las cifras de los minutos, el tiempo de entrada debe estar entre 0 y 59.
5) Pulse "**Kitchen Timer/Clock**" para finalizar la configuración del reloj. ":" parpadeará y la hora se iluminará.

Nota: 1) Si el reloj no está configurado, no funcionará cuando esté encendido.
2) Durante el proceso de configuración del reloj, si presiona "**Stop/Clear**", el horno volverá al estado anterior automáticamente.

2. Cocción con el microondas

Presione "**Microwave/Grill/Combi.**" una vez, la pantalla mostrará "P100". Presione "**Microwave/Grill/Combi.**" repetidamente o gire "  " para elegir la potencia que desee, y "P100", "P80", "P50 ", "P30, "P10", "G", "C-1" o "C-2" se mostrarán por cada pulsación añadida. Luego presione "**Start/+30Sec./Confirm**" para confirmar, y gire "  " para configurar el tiempo de cocción de 0:05 a 95:00. Presione "**Start/+30Sec./Confirm**" nuevamente para comenzar a cocinar.

Ejemplo: Si desea utilizar el 80 % de la potencia del microondas para cocinar durante 20 minutos, puede operar el horno siguiendo los siguientes pasos.

1) Presione "**Microwave/Grill/Combi.**" una vez, la pantalla mostrará "P100".
2) Presione "**Microwave/Grill/Combi.**" una vez más o gire "  " para elegir el 80 % de potencia de microondas.
3) Pulse "**Start/+30Sec./Confirm**" para confirmar y la pantalla mostrará "P80".
4) Gire "  " para ajustar el tiempo de cocción hasta que el horno muestre "20:00".
5) Presione "**Start/+30Sec./Confirm**" para comenzar a cocinar.

Nota: las cantidades de paso para el tiempo de ajuste son las siguientes:

0---1 min : 5 segundos
1---5 min : 10 segundos
5---10 min : 30 segundos
10---30 min : 1 minuto
30---95 min : 5 minutos

"Microwave/Grill/Combi." Instrucciones

Orden	Pantalla	Potencia del microondas	Potencia de la parrilla
1	P100	100 %	
2	P80	80 %	
3	P50	50 %	
4	P30	30 %	
5	P10	10 %	
6	G	0 %	100 %
7	C-1	55 %	45 %
8	C-2	36 %	64 %

3. Parrilla o Combi. Cocción

Presione "**Microwave/Grill/Combi.**" una vez, la pantalla mostrará "P100". Presione "**Microwave/Grill/Combi.**" repetidamente o gire "  " para elegir la potencia que desee, y "P100", "P80", "P50 ", "P30", "P10", "G", "C-1" o "C-2" se mostrarán por cada pulsación añadida. Luego presione "**Start/+30Sec./Confirm**" para confirmar, y gire "  " para configurar el tiempo de cocción de 0:05 a 95:00. Presione "**Start/+30Sec./Confirm**" nuevamente para comenzar a cocinar.

Ejemplo: Si desea utilizar el 55 % de la potencia del microondas y el 45 % de la potencia del grill (C-1) para cocinar durante 10 minutos, puede operar el horno siguiendo los siguientes pasos.

1) Presione "**Microwave/Grill/Combi.**" una vez, la pantalla mostrará "P100".
2) Presione "**Microwave/Grill/Combi.**" para ver los tiempos o gire "  " para elegir combi. 1 modo.
3) Pulse "**Start/+30Sec./Confirm**" para confirmar y la pantalla mostrará "C-1".
4) Gire "  " para ajustar el tiempo de cocción hasta que el horno muestre "10:00".
5) Presione "**Start/+30Sec./Confirm**" para comenzar a cocinar.

4. Inicio rápido

1) En estado de espera, presione "**Start/+30Sec./Confirm**" para comenzar a cocinar durante 30 segundos con una potencia del 100 %. Cada vez que presione, el tiempo de cocción aumentará de 30 segundos a 95 minutos.
2) En estado de microondas, parrilla, cocción combinada o descongelación por tiempo, cada vez que presione "**Start/+30Sec./Confirm**" puede aumentar 30 segundos el tiempo de cocción.
3) En estado de espera, gire "  " a la izquierda para configurar el tiempo de cocción con el 100 % de la potencia del microondas, luego presione "**Start/+30Sec./Confirm**" para comenzar a cocinar.

5. Descongelación por peso

1) Presione "**Weight/Time Defrost**" una vez y el horno mostrará "dEF1".
2) Gire "  " para seleccionar el peso de los alimentos de 100 a 2000 g.
3) Presione "**Start/+30Sec./Confirm**" para comenzar a descongelar.

6. Descongelación por tiempo

1) Presione "**Weight/Time Defrost**" dos veces y el horno mostrará "dEF2".
2) Gire "  " para seleccionar el tiempo de descongelación. El tiempo máximo es de 95 minutos.
3) Presione " **Start/+30Sec./Confirm** " para comenzar a descongelar. La potencia de descongelación es P 30 y no se puede cambiar.

7. Temporizador de cocina

1) Presione "**Kitchen Timer/Clock**" una vez, la pantalla mostrará 00:00.
2) Gire "  " para ingresar la hora correcta. (El tiempo de cocción máximo es de 95 minutos).
3) Pulse "**Start/+30Sec./Confirm**" para confirmar la configuración.
4) Cuando se alcance el tiempo de cocina, el timbre sonará 5 veces.
   Si se ha configurado el reloj (sistema de 24 horas), la pantalla mostrará la hora actual.

Nota: La hora de la cocina es diferente del sistema de 24 horas. El temporizador de cocina es un temporizador.

8. Menú automático

1) Gire "  " a la derecha para elegir el menú y se mostrarán "A-1" a "A-8".
2) Presione "**Start/+30Sec./Confirm**" para confirmar.
3) Gire "  " para elegir el peso predeterminado como gráfico de menú.
4) Presione "**Start/+30Sec./Confirm**" para comenzar a cocinar.

Ejemplo: Si desea utilizar el "Auto Menu" para cocinar un pescado de 350 g.

1) Gire "  " en el sentido de las agujas del reloj hasta que aparezca "A-6" s.
2) Presione "**Start/+30Sec./Confirm**" para confirmar.
3) Gire "  " para seleccionar el peso del pescado hasta que aparezca "350".
4) Presione "**Start/+30Sec./Confirm**" para comenzar a cocinar.

Tabla del menú:

Menú	Peso	Pantalla
A-1 Pizza	200 g	200
	400 g	400
A-2 Carne	250 g	250
	350 g	350
	450 g	450
A-3 Verdura	200 g	200
	300 g	300
	400 g	400
A-4 Pasta	50 g (con 450 ml de agua fría)	50
	100 g (con 800 ml de agua fría)	100
A-5 Patata	1	1
	2	2
	3	3
A-6 Pescado	250 g	250
	350 g	350
	450 g	450
A-7 Bebida	1 taza (120 ml)	1
	2 tazas (240 ml)	2
	3 tazas (360 ml)	3
A-8 Palomitas de maíz	100 g	100

9. Cocción en varias secciones

Se pueden configurar 2 secciones como mucho para cocinar. En la cocción de varias secciones, si una sección es de descongelamiento, la descongelación se colocará automáticamente en la primera sección.

Ejemplo: Si desea descongelar alimentos durante 5 minutos y luego cocinarlos con una potencia de microondas del 80 % durante 7 minutos, opere de la siguiente manera:

1) Presione "**Weight/Time Defrost**" dos veces y el horno mostrará "dEF2".
2) Gire "  " para seleccionar el tiempo de descongelación hasta que aparezca "5:00".
3) Presione "**Microwave/Grill/Combi.**" una vez, la pantalla muestra "P100".
4) Presione "**Microwave/Grill/Combi.**" una vez más o gire "  " para elegir el 80 % de potencia de microondas.
5) Pulse "**Start/+30Sec./Confirm**" para confirmar y la pantalla mostrará "P80".
6) Gire "  " para ajustar el tiempo de cocción hasta que el horno muestre "7:00".
7) Presione "**Start/+30Sec./Confirm**" para comenzar a cocinar, el timbre sonará una vez para la primera sección, y el tiempo de descongelación empezará a contar. El indicador sonoro sonará una vez de nuevo al entrar en la segunda cocción Cuando finalice la cocción, el timbre sonará cinco veces.

10. Función de consulta

1) En los estados de microondas, parrilla y cocción combinada, presione "**Microwave/Grill/Combi.**", se mostrará la potencia actual durante 3 segundos. Después de 3 segundos, el horno volverá al estado anterior.
2) En el estado de cocción, presione "**Kitchen Timer/Clock**" para consultar la hora y la hora se mostrará durante 3 segundos.

11. Función de bloqueo infantil

Bloquear: En el estado de espera, presione "**Stop/Clear**" durante 3 segundos, se oirá un pitido largo que indicará que se ha accedido al estado de bloqueo para niños. El indicador de bloqueo se encenderá y se mostrará la hora actual si se ha configurado la hora. De lo contrario, se mostrará " [- - -] ".

Eliminar el bloqueo: En estado bloqueado, presione "**Stop/Clear**" durante 3 segundos, se oirá un pitido largo que indicará que se ha liberado el bloqueo.

Solución de problemas

Normal	
El horno microondas interfiere con la recepción de la televisión.	La recepción de radio y televisión puede verse interferida cuando el horno microondas se está usando. Es similar a la interferencia de un pequeño aparato eléctrico, como una batidora, una aspiradora o un ventilador eléctrico. Esto es normal.
Luz del horno tenue	Cuando la cocción del microondas está en potencia baja, la luz puede volverse tenue. Esto es normal.
Se acumula vapor en la puerta, sale aire caliente de las ventilaciones	En la cocción, puede salir vapor de los alimentos. La mayoría saldrá por las ventilaciones. Pero se puede acumular en lugares fríos como la puerta del horno. Esto es normal.
El horno se ha iniciado accidentalmente sin alimentos en su interior.	Está prohibido iniciar la unidad sin que haya alimentos dentro. Es muy peligroso.

Problema	Posible causa	Solución
No se puede encender el horno.	(1) El cable de alimentación no está conectado correctamente.	Desconéctelo. Luego vuelva a conectarlo cuando hayan pasado 10 segundos.
	(2) Fusión del fusible o funcionamiento del interruptor.	Reemplace el fusible o reinicie el interruptor (reparado por un profesional de nuestra empresa)
	(3) Problema con la toma de corriente.	Pruebe la toma de corriente con otros aparatos eléctricos.
El horno no calienta.	(4) La puerta no está bien cerrada.	Cierre bien la puerta.

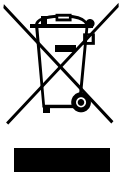

Según la Directriz sobre residuos de aparatos eléctricos y electrónicos (WEEE, por sus siglas en inglés), los residuos de aparatos eléctricos y electrónicos se deben recoger y tratar por separado. Si en algún momento del futuro necesita desechar este producto, NO lo haga como si fuera un residuo doméstico. Envíe este producto a los puntos de recolección de residuos de aparatos eléctricos y electrónicos donde estén disponibles.

svan

INSTRUCTION MANUAL

MODELO: SMW2800DGB

Read these instructions carefully before using your microwave oven, and keep it carefully.
If you follow the instructions, your oven will provide you with many years of good service.

SAVE THESE INSTRUCTIONS CAREFULLY

PRECAUTIONS TO AVOID POSSIBLE EXPOSURE TO EXCESSIVE MICROWAVE ENERGY

(a) Do not attempt to operate this oven with the door open since this can result in harmful exposure to microwave energy. It is important not to break or tamper with the safety interlocks.

(b) Do not place any object between the oven front face and the door or allow soil or cleaner residue to accumulate on sealing surfaces.

(c) WARNING: If the door or door seals are damaged, the oven must not be operated until it has been repaired by a competent person.

ADDENDUM

If the apparatus is not maintained in a good state of cleanliness, its surface could be degraded and affect the lifespan of the apparatus and lead to a dangerous situation.

Specifications

Model:	SMW2800DGB
Rated Voltage:	230V~50Hz
Rated Input Power(Microwave):	1250W
Rated Output Power(Microwave):	800W
Rated Input Power(Grill):	1000W

IMPORTANT SAFETY INSTRUCTIONS
WARNING

To reduce the risk of fire, electric shock, injury to persons or exposure to excessive microwave oven energy when using your appliance, follow basic precautions, including the following:

1. Read and follow the specific:"PRECAUTIONS TO AVOID POSSIBLE EXPOSURE TO EXCESSIVE MICROWAVE ENERGY".

2. This appliance can be used by children aged from 8 years and above and persons with reduced physical, sensory or mental capabilities or lack of experience and knowledge if they have been given supervision or instruction concerning use of the appliance in a safe way and understand the hazards involved. Children shall not play with the appliance. Cleaning and user maintenance shall not be made by children unless they are older than 8 and supervised. Children less than 8 years of age shall be kept away unless continuously supervised.

3. Keep the appliance and its cord out of reach of children less than 8 years.

4. If the supply cord is damaged, it must be replaced by the manufacturer, its service agent or similarly qualified persons in order to avoid a hazard.(For appliance with type Y attachment)

5. WARNING: Ensure that the appliance is switched off before replacing the lamp to avoid the possibility of electric shock.

6. WARNING: It is hazardous for anyone other than a competent person to carry out any service or repair operation that involves the removal of a cover which gives protection against exposure to microwave energy.

7. WARNING: Liquids and other foods must not be heated in sealed containers since they are liable to explode.

8. When heating food in plastic or paper containers, keep an eye on the oven due to the possibility of ignition.

9. Only use utensils that are suitable for use in microwave ovens.

10. If smoke is emitted, switch off or unplug the appliance and keep the door closed in order to stifle any flames.

11. Microwave heating of beverages can result in delayed eruptive boiling, therefore care must be taken when handling the container.

12.The contents of feeding bottles and baby food jars shall be stirred or shaken and the temperature checked before consumption, in order to avoid burns.

13. Eggs in their shell and whole hard-boiled eggs should not be heated in microwave ovens since they may explode, even after microwave heating has ended.

14. The oven should be cleaned regularly and any food deposits removed.

15. Failure to maintain the oven in a clean condition could lead to deterioration of the surface that could adversely affect the life of the appliance and possibly result in a hazardous situation.

16. The appliance must not be installed behind a decorative door in order to avoid overheating. (This is not applicable for appliances with decorative door.)

17. Only use the temperature probe recommended for this oven.(for ovens provided with a facility to use a temperature-sensing probe.)

18. The microwave oven shall not be placed in a cabinet unless it has been tested in a cabinet.

19. The microwave oven must be operated with the decorative door open. (for ovens with a decorative door.)

20. This appliance is intended to be used in household applications.

21.The microwave oven is intended for heating food and beverages. Drying of food or clothing and heating of warming pads, slippers, sponges, damp cloth and similar may lead to risk of injury, ignition or fire.

22. Metallic containers for food and beverages are not allowed during microwave cooking.

23. The appliance shall not be cleaned with a steam cleaner.

24.The appliance is intended to be used freestanding.

25.The rear surface of appliances shall be placed against a wall.

26.The appliances are not intended to be operated by means of an external timer or separate remote-control system.

27. The temperature of accessible surfaces may be high when the appliance is operating.

28. WARNING: When the appliance is operated in the combination mode, children should only use the oven under adult supervision due to the temperatures generated.

READ CAREFULLY AND KEEP FOR FUTURE REFERENCE

To Reduce the Risk of Injury to Persons Grounding Installation

DANGER

Electric Shock Hazard
Touching some of the internal components can cause serious personal injury or death. Do not disassemble this appliance.

WARNING

Electric Shock Hazard
Improper use of the grounding can result in electric shock. Do not plug into an outlet until appliance is properly installed and grounded.

This appliance must be grounded. In the event of an electrical short circuit, grounding reduces the risk of electric shock by providing an escape wire for the electric current. This appliance is equipped with a cord having a grounding wire with a grounding plug. The plug must be plugged into an outlet that is properly installed and grounded.

Consult a qualified electrician or serviceman if the grounding instructions are not completely understood or if doubt exists as to whether the appliance is properly grounded.
If it is necessary to use an extension cord, use only a 3-wire extension cord.

1. A short power-supply cord is provided to reduce the risks resulting from becoming entangled in or tripping over a longer cord.

2. If a long cord set or extension cord is used:
1)The marked electrical rating of the cord set or extension cord should be at least as great as the electrical rating of the appliance.
2)The extension cord must be a grounding-type 3-wire cord.
3)The long cord should be arranged so that it will not drape over the counter top or tabletop where it can be pulled on by children or tripped over unintentionally.

CLEANING

Be sure to unplug the appliance from the power supply.

1. Clean the cavity of the oven after using with a slightly damp cloth.
2. Clean the accessories in the usual way in soapy water.
3. The door frame and seal and neighbouring parts must be cleaned carefully with a damp cloth when they are dirty.
4. Do not use harsh abrasive cleaners or sharp metal scrapers to clean the oven door glass since they can scratch the surface, which may result in shattering of the glass.
5. Cleaning Tip---For easier cleaning of the cavity walls that the food cooked can touch: Place half a lemon in a bowl, add 300ml (1/2 pint) water and heat on 100% microwave power for 10 minutes. Wipe the oven clean using a soft, dry cloth.

UTENSILS
CAUTION
Personal Injury Hazard

It is hazardous for anyone other than a competent person to carry out any service or repair operation that involves the removal of a cover which gives protection against exposure to microwave energy.

See the instructions on "Materials you can use in microwave oven or to be avoided in microwave oven."
There may be certain non-metallic utensils that are not safe to use for microwaving. If in doubt, you can test the utensil in question following the procedure below.

Utensil Test:
1. Fill a microwave-safe container with 1 cup of cold water (250ml) along with the utensil in question.
2. Cook on maximum power for 1 minute.
3. Carefully feel the utensil. If the empty utensil is warm, do not use it for microwave cooking.
4. Do not exceed 1 minute cooking time.

Materials you can use in microwave oven

Utensils	Remarks
Browning dish	Follow manufacturer's instructions. The bottom of browning dish must be at least 3/16 inch (5mm) above the turntable. Incorrect usage may cause the turntable to break.
Dinnerware	Microwave-safe only. Follow manufacturer's instructions. Do not use cracked or chipped dishes.
Glass jars	Always remove lid. Use only to heat food until just warm. Most glass jars are not heat resistant and may break.
Glassware	Heat-resistant oven glassware only. Make sure there is no metallic trim. Do not use cracked or chipped dishes.
Oven cooking bags	Follow manufacturer's instructions. Do not close with metal tie. Make slits to allow steam to escape.
Paper plates and cups	Use for short–term cooking/warming only. Do not leave oven unattended while cooking.
Paper towels	Use to cover food for reheating and absorbing fat. Use with supervision for a short-term cooking only.
Parchment paper	Use as a cover to prevent splattering or a wrap for steaming.
Plastic	Microwave-safe only. Follow the manufacturer's instructions. Should be labeled "Microwave Safe". Some plastic containers soften, as the food inside gets hot. "Boiling bags" and tightly closed plastic bags should be slit, pierced or vented as directed by package.
Plastic wrap	Microwave-safe only. Use to cover food during cooking to retain moisture. Do not allow plastic wrap to touch food.
Thermometers	Microwave-safe only (meat and candy thermometers).
Wax paper	Use as a cover to prevent splattering and retain moisture.

Materials to be avoided in microwave oven

Utensils	Remarks
Aluminum tray	May cause arcing. Transfer food into microwave-safe dish.
Food carton with metal handle	May cause arcing. Transfer food into microwave-safe dish.
Metal or metal-trimmed utensils	Metal shields the food from microwave energy. Metal trim may cause arcing.
Metal twist ties	May cause arcing and could cause a fire in the oven.
Paper bags	May cause a fire in the oven.
Plastic foam	Plastic foam may melt or contaminate the liquid inside when exposed to high temperature.
Wood	Wood will dry out when used in the microwave oven and may split or crack.

SETTING UP YOUR OVEN

Names of Oven Parts and Accessories

Remove the oven and all materials from the carton and oven cavity.
Your oven comes with the following accessories:

Glass tray	1
Turntable ring assembly	1
Instruction Manual	1

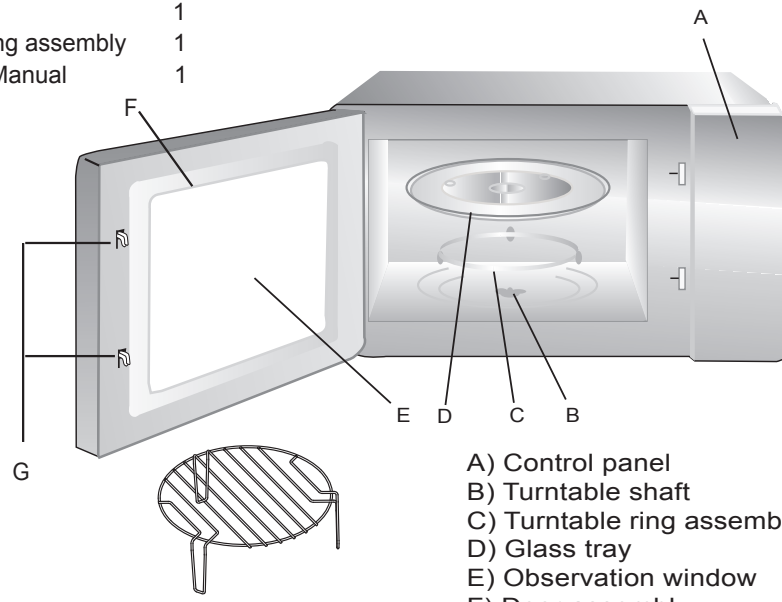

Grill Rack(Can not be used in microwave function and must be placed on the glass tray)

A) Control panel
B) Turntable shaft
C) Turntable ring assembly
D) Glass tray
E) Observation window
F) Door assembly
G) Safety interlock system

Turntable Installation

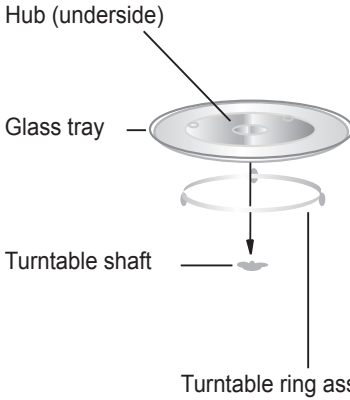

a. Never place the glass tray upside down. The glass tray should never be restricted.
b. Both glass tray and turntable ring assembly must always be used during cooking.
c. All food and containers of food are always placed on the glass tray for cooking.
d. If glass tray or turntable ring assembly cracks or breaks, contact your nearest authorized service center.

Countertop Installation

Remove all packing material and accessories. Examine the oven for any damage such as dents or broken door. Do not install if oven is damaged.

Cabinet: Remove any protective film found on the microwave oven cabinet surface. Do not remove the light brown Mica cover that is attached to the oven cavity to protect the magnetron.

Installation

1.Select a level surface that provide enough open space for the intake and/or outlet vents.

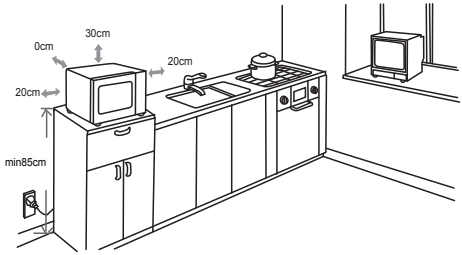

(1) The minimum installation height is 85cm.
(2) The rear surface of appliance shall be placed against a wall.
Leave a minimum clearance of 30cm above the oven, a minimum clearance of 20cm is required between the oven and any adjacent walls.
(3) Do not remove the legs from the bottom of the oven.
(4) Blocking the intake and/ or outlet openings can damage the oven.
(5) Place the oven as far away from radios and TV as possible. Operation of microwave oven may cause interference to your radio or TV reception.
2. Plug your oven into a standard household outlet. Be sure the voltage and the frequency is the same as the voltage and the frequency on the rating label.

WARNING: Do not install oven over a range cooktop or other heat-producing appliance. If installed near or over a heat source, the oven could be damaged and the warranty would be void.

The accessible surface may be hot during operation.



CONTROL PANEL

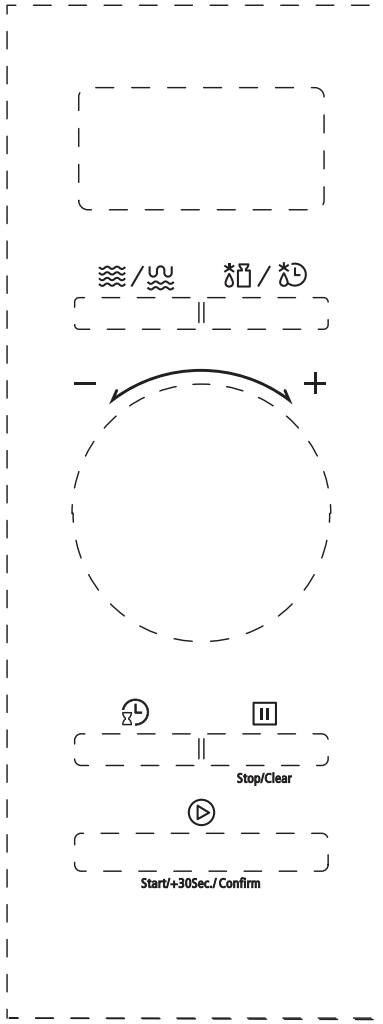

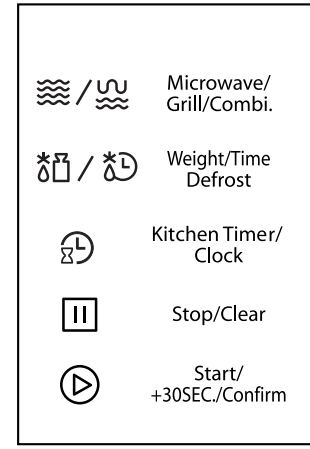

Operation Instructions

1. Clock Setting

When the microwave oven is electrified, the screen will display "0:00", buzzer will ring once.

1) Press " **Kitchen Timer/Clock** " twice to select clock function, the hour figures will flash.

2) Turn "  " to adjust the hour figures, the input time should be within 0--23.

3) Press "**Kitchen Timer/Clock**", the minute figures will flash .

4) Turn "  " to adjust the minute figures, the input time should be within 0--59.

5) Press "**Kitchen Timer/Clock**" to finish clock setting. ":" will flash, and the time will light.

Note: 1) If the clock is not set, it would not function when powered.
2) During the process of clock setting, if you press " **Stop/Clear** ", the oven will go back to the previous status automatically.

2. Microwave Cooking

Press " **Microwave/Grill/Combi.** " once, the screen will display "P100". Press " **Microwave/Grill/Combi.**" repeatedly or turn "  " to choose the power you want, and "P100", "P 80", "P 50", "P 30 " ,"P 10" ,"G" ,"C-1" or "C-2" will display for each added press. Then press " **Start/+30Sec./Confirm** " to confirm, and turn "  " to set cooking time from 0:05 to 95:00. Press " **Start/+30Sec./Confirm** " again to start cooking.

Example: If you want to use 80% microwave power to cook for 20 minutes, you can operate the oven as the following steps.

1) Press " **Microwave/Grill/Combi.**" once, the screen display s "P100".

2) Press "**Microwave/Grill/Combi.**" once again or turn "  " to choose 80% microwave power.

3) Press " **Start/+30Sec./Confirm** " to confirm, and the screen displays "P 80".

4) Turn "  " to adjust the cooking time until the oven displays "20:00".

5) Press " **Start/+30Sec./Confirm**" to start cooking .

Note: the step quantities for the adjustment time of the coding switch are as follow:

0---1 min : 5 seconds
1---5 min : 10 seconds
5---10 min : 30 seconds
10---30 min : 1 min ute
30---95 min : 5 minutes

" **Microwave/Grill/Combi.** " Pad instructions Order	Display	Microwave Power	Grill Power
1	P100	100%	
2	P80	80%	
3	P50	50%	
4	P30	30%	
5	P10	10%	
6	G	0%	100%
7	C-1	55%	45%
8	C-2	36%	64%

3. Grill or Combi. Cooking

Press "**Microwave/Grill/Combi.**" once, the screen will display "P100". Press "**Microwave/Grill/Combi.**" repeatedly or turn " " to choose the power you want, and "P100", "P 80", "P 50", "P 30 " ,"P 10" ,"G" ,"C-1" or "C-2" will display for each added press. Then press "**Start/+30Sec./Confirm** " to confirm, and turn " " to set cooking time from 0:05 to 95:00. Press "**Start/+30Sec./Confirm** " again to start cooking.

Example: If you want to use 55% microwave power and 45% grill power(C-1) to cook for 10 minutes, you can operate the oven as the following steps.

1) Press " **Microwave/Grill/Combi.**" once, the screen display s "P100".

2) Press " **Microwave/Grill/Combi.**" for times or turn "  to choose combi. 1 mode.

3) Press " **Start/+30Sec./Confirm** " to confirm, and the screen displays "C-1".

4) Turn "  " to adjust the cooking time until the oven displays "10:00".

5) Press " **Start/+30Sec./Confirm** " to start cooking.

4. Quick Start

1) In waiting state, Press " **Start/+30Sec./Confirm** " to start 30 seconds cooking with 100% power, each added press will increase 30 seconds cooking time up to 95 minutes.
2) In microwave, grill, combination cooking or time defrost state, each press of " **Start/+30Sec./Confirm** " can increase 30 seconds of cooking time.
3) In waiting state, turn "  " left to set cooking time with 100% microwave power, then press " **Start/+30Sec./Confirm** " to start cooking.

5. Defrost By Weight

1) Press " **Weight/Time Defrost** " once, and the oven will display "dEF1".

2) Turn "  " to select the weight of food from 100 to 2000 g.

3) Press " **Start/+30Sec./Confirm** " to start defrosting.

6. Defrost By Time

1) Press " **Weight/Time Defrost** " twice, and the oven will display "dEF2".

2) Turn "  " to select the defrost time. The MAX time is 95 minutes.

3) Press " **Start/+30Sec./Confirm** " to start defrosting. The defrost power is P 30, and it cannot be changed.

7. Kitchen Timer

1) Press "**Kitchen Timer/Clock**" once, the screen will display 00:00.

2) Turn "  " to enter the correct time. (The maximum cooking time is 95 minutes.)

3) Press "**Start/+30Sec./Confirm** " to confirm setting.

4) When the kitchen timer is reached, the buzzer will ring 5 times.

If the clock has been set (24-hour system), the screen will display the current time.

Note: The kitchen Timer is different from 24-hour system. Kitchen Timer is a timer.

8. Auto Menu

1) Turn "  " right to choose the menu, and "A-1" to "A-8" will display.

2) Press "**Start/+30Sec./Confirm**" to confirm.

3) Turn "  " to choose the default weight as the menu chart.

4) Press "**Start/+30Sec./Confirm**" to start cooking.

Example: If you want to use "Auto Menu" to cook fish for 350g.

1) Turn "  " clockwise till "A-6" displays.

2) Press "**Start/+30Sec./Confirm**" to confirm.

3) Turn "  " to select the weight of fish till "350" displays.

4) Press "**Start/+30Sec./Confirm**" to start cooking.

The menu chart:

Menu	Weight	Display
A-1 Pizza	200 g	200
	400 g	400
A-2 Meat	250 g	250
	350 g	350
	450 g	450
A-3 Vegetable	200 g	200
	300 g	300
	400 g	400
A-4 Pasta	50g(with 450 ml cold water)	50
	100g(with 800 ml cold water)	100
A-5 Potato	1	1
	2	2
	3	3
A-6 Fish	250 g	250
	350 g	350
	450 g	450
A-7 Beverage	1 cup(120 ml)	1
	2 cups(240 ml)	2
	3 cups(360ml)	3
A-8 Popcorn	100 g	100

9. Multi-section cooking

At most 2 sections can be set for cooking. In multi-section cooking, if one section is defrosting, then defrosting shall be placed in the first section automatically.

Example: If you want to defrost food for 5 minutes and then cook with 80% microwave power for 7 minutes, operate it as the following:

1) Press "**Weight/Time Defrost**" twice, and the oven will display "dEF2".

2) Turn "  " to select the defrost time till "5:00" displays.

3) Press " **Microwave/Grill/Combi.** " once, the screen displays "P100".

4) Press " **Microwave/Grill/Combi.** " once again or turn "  " to choose 80% microwave power.

5) Press " **Start/+30Sec./Confirm** " to confirm, and the screen displays "P 80".

6) Turn "  " to adjust the cooking time till the oven displays "7:00".

7) Press " **Start/+30Sec./Confirm** " to start cooking, and buzzer will sound once for the first section, defrosting time counts down. Buzzer will sound once again entering the second cooking. When cooking finishes , buzzer sounds five times.

10. Inquiring Function

1) In states of microwave, grill and combination cooking, press " **Microwave/Grill/Combi.** ", the current power will be displayed for 3 seconds. After 3 seconds, the oven will turn back to the former state.

2) In cooking state, press " **Kitchen Timer/Clock** " to inquire the time and the time will display for 3 seconds.

11. Lock-out Function for Children

Lock: In waiting state, press " **Stop/Clear** " for 3 seconds, there will be a long beep denoting entering the children-lock state. The lock indicator will light and current time will display if the time has been set. Otherwise, " [- - -] " will display.

Lock quitting: In locked state, press " **Stop/Clear** " for 3 seconds, there will be a long "beep" denoting that the lock is released.

Trouble shooting

Normal	
Microwave oven interfering TV reception	Radio and TV reception may be interfered when microwave oven operating. It is similar to the interference of small electrical appliances, like mixer, vacuum cleaner, and electric fan. It is normal.
Dim oven light	In low power microwave cooking, oven light may become dim. It is normal.
Steam accumulating on door, hot air out of vents	In cooking, steam may come out of food. Most will get out from vents. But some may accumulate on cool place like oven door. It is normal.
Oven started accidentally with no food in.	It is forbidden to run the unit without any food inside. It is very dangerous.

Trouble	Possible Cause	Remedy
Oven can not be started.	(1) Power cord not plugged in tightly.	Unplug. Then plug again after 10 seconds.
	(2) Fuse blowing or circuit breaker works.	Replace fuse or reset circuit breaker (repaired by professional personnel of our company)
	(3) Trouble with outlet.	Test outlet with other electrical appliances.
Oven does not heat.	(4) Door not closed well.	Close door well.



According to Waste of Electrical and Electronic Equipment (WEEE) directive, WEEE should be separately collected and treated. If at any time in future you need to dispose of this product please do NOT dispose of this product with household waste. Please send this product to WEEE collecting points where available.

svan

MANUAL DE INSTRUÇÕES

MODELO: SMW2800DGB

Leia estas instruções com atenção antes de utilizar o forno micro-ondas e guarde-as cuidadosamente.
Se seguir as instruções, o forno proporcionará muitos anos de serviço de qualidade.

GUARDE ESTAS INSTRUÇÕES CUIDADOSAMENTE

PRECAUÇÕES PARA EVITAR A POSSÍVEL EXPOSIÇÃO A ENERGIA DE MICRO-ONDAS EXCESSIVA

(a) Não tente utilizar este forno com a porta aberta, uma vez que tal poderá resultar na exposição prejudicial a energia de micro-ondas. É importante que não parta ou adultere os bloqueios de segurança.

(b) Não coloque qualquer objeto entre a face frontal do forno e a porta nem deixe acumular sujidade ou resíduos de produtos de limpeza nas superfícies vedantes.

(c) AVISO: Se a porta ou os vedantes da porta estiverem danificados, o forno não deve ser utilizado até ser reparado por um técnico competente.

ADENDA

Se o aparelho não for mantido em bom estado de limpeza,
a sua superfície pode degradar-se e afetar a vida útil do aparelho,
causando uma situação perigosa.

Especificações

Modelo:	SMW2800DGB
Tensão nominal:	230 V~50 Hz
Potência de entrada nominal (micro-ondas):	1250 W
Potência de saída nominal (micro-ondas):	800 W
Potência de entrada nominal (grelhador):	1000 W

AVISO DE INSTRUÇÕES DE SEGURANÇA IMPORTANTES

Para reduzir o risco de incêndio, choque elétrico, ferimentos pessoais ou exposição a energia excessiva do forno micro-ondas ao utilizar o aparelho, siga as precauções básicas, incluindo as seguintes:

1. Leia e siga a especificação: "PRECAUÇÕES PARA EVITAR A POSSÍVEL EXPOSIÇÃO A ENERGIA DE MICRO-ONDAS EXCESSIVA".

2. O aparelho pode ser utilizado por crianças com 8 anos ou mais e pessoas com capacidades físicas, sensoriais ou mentais reduzidas, ou falta de experiência ou conhecimento, sob supervisão ou se lhes tiverem sido dadas instruções relativas à utilização do aparelho de forma segura e entenderem os perigos envolvidos. As crianças não devem brincar com o aparelho. A limpeza e a manutenção do utilizador não devem ser feitas por crianças, a não ser que tenham mais de 8 anos e que as realizem sob supervisão. As crianças com menos de 8 anos de idade devem ser mantidas afastadas a menos que sejam continuamente supervisionadas.

3. Mantenha o aparelho e o seu cabo fora do alcance de crianças com menos de 8 anos de idade.

4. Se o cabo de alimentação estiver danificado, o mesmo deve ser substituído pelo fabricante, respetivo agente de manutenção ou por pessoas com qualificações similares, de modo a evitar perigos. (Para aparelho com acessório do tipo Y)

5. AVISO: Certifique-se de que o aparelho está desligado antes de substituir a lâmpada para evitar a possibilidade de choque elétrico.

6. AVISO: É perigoso para qualquer pessoa que não seja um técnico competente realizar qualquer operação de manutenção ou reparação que envolva a remoção de uma cobertura que proteja contra a exposição à energia de micro-ondas.

7. AVISO: Não deve aquecer líquidos e outros alimentos em recipientes selados, uma vez que são suscetíveis de explodir.

8. Ao aquecer alimentos em recipientes de plástico ou papel, esteja atento ao forno devido à possibilidade de ignição.

9. Utilize apenas utensílios adequados para utilização em fornos micro-ondas.

10. Se for emitido fumo, desligue ou retire o cabo de alimentação do aparelho e mantenha a porta fechada para inibir quaisquer chamas.

11. O aquecimento de bebidas no micro-ondas pode resultar na fervura eruptiva tardia, pelo que se deve ter cuidado ao manusear o recipiente.

12. Para evitar queimaduras, o conteúdo de biberões e boiões de comida para bebés deve ser mexido ou agitado e a temperatura verificada antes de ser servido.

13. Os ovos com casca e ovos cozidos não devem ser aquecidos em fornos micro-ondas, pois podem explodir, mesmo depois de cozinhados.

14. O forno deve ser limpo regularmente e todos os resíduos de alimentos devem ser removidos.

15. A falta de limpeza do micro-ondas poderá provocar a deterioração da sua superfície, situação que poderá afetar o tempo de vida útil do aparelho e provocar possíveis situações perigosas.

16. O aparelho não deve ser instalado atrás de uma porta decorativa, de modo a evitar sobreaquecimento. (Isto não se aplica a aparelhos com porta decorativa.)

17. Utilize apenas a sonda de temperatura recomendada para este forno. (para fornos com capacidade de utilização de sonda sensível à temperatura.)

18. O forno micro-ondas não deve ser colocado dentro de um armário, a menos que tenha sido testado num armário.

19. O forno micro-ondas deve ser utilizado com a porta decorativa aberta. (para fornos com porta decorativa.)

20. Este aparelho destina-se a ser utilizado em aplicações domésticas.

21. O micro-ondas destina-se a aquecer alimentos e bebidas. A secagem de alimentos ou peças de roupa e o aquecimento de almofadas de aquecimento, pantufas, esponjas, panos húmidos e semelhantes podem causar ferimentos, a ignição destes produtos ou incêndio.

22. Não é permitida a utilização de recipientes metálicos para alimentos e bebidas ao cozinhar com micro-ondas.

23. O aparelho não deve ser limpo com dispositivos de limpeza a calor.

24. O aparelho destina-se a ser utilizado de forma independente.

25. A superfície traseira dos aparelhos deve ficar encostada contra uma parede.

26. O aparelho não deve ser ativado através de um temporizador externo ou de um sistema de controlo remoto separado.

27. A temperatura de superfícies acessíveis pode ser alta quando o aparelho está em funcionamento.

28. AVISO: Quando o aparelho é utilizado no modo combinado, as crianças devem utilizar o forno apenas sob a supervisão de um adulto, devido às temperaturas geradas.

LEIA COM ATENÇÃO E GUARDE PARA REFERÊNCIA FUTURA

Para reduzir o risco de danos pessoais
Ligação à terra

PERIGO

Perigo de choque elétrico
Tocar em alguns dos componentes internos pode resultar em graves danos pessoais ou morte. Não desmonte este aparelho.

AVISO

Perigo de choque elétrico A utilização inadequada do sistema de ligação à terra pode originar choques elétricos. Não ligue o aparelho a uma tomada até que esteja devidamente instalado e ligado à terra.

Este aparelho deve ter ligação à terra. No caso de curto-circuito elétrico, a ligação à terra reduz o risco de choque elétrico através de um fio de descarga para a corrente elétrica.
Este aparelho está equipado com um cabo com ficha de ligação à terra. A ficha deve ser ligada a uma tomada corretamente instalada e com ligação à terra.

Contacte um eletricista ou técnico qualificado se não compreender em absoluto as indicações sobre a ligação à terra ou em caso de dúvida sobre a correta ligação à terra do aparelho.
Caso seja necessário utilizar uma extensão, utilize apenas um cabo de extensão com 3 conectores.

1. O micro-ondas inclui um cabo de alimentação curto, para reduzir os riscos de o utilizador ficar preso ou tropeçar num cabo mais comprido.
2. No caso de utilizar um cabo ou cabo de extensão comprido:
1) A classificação elétrica do cabo ou extensão deve ser minimamente aproximada à classificação elétrica do aparelho.
2) O cabo de extensão deve ser de ligação à terra com 3 conectores.
3) O cabo comprido deve ser disposto de modo a que não penda pelo bordo da banca da cozinha ou mesa, onde pode ser puxado por crianças ou originar quedas.

LIMPEZA

Desligue o aparelho da fonte de alimentação.

1. Após a utilização, limpe o compartimento do forno com um pano ligeiramente humedecido.
2. Limpe os acessórios com água com sabão pela via normal.
3. A moldura e o vedante da porta e os componentes adjacentes devem ser cuidadosamente limpos com um pano húmido quando estiverem sujos.
4. Não utilize produtos de limpeza abrasivos ou raspadores de metal afiados para limpar o vidro da porta do forno, já que podem arranhar a superfície e partir o vidro.
5. Sugestão de limpeza---Para uma limpeza facilitada das paredes do compartimento com as quais os alimentos podem entrar em contacto: Coloque meio limão numa taça, adicione 300 ml de água e aqueça à potência máxima do micro-ondas durante 10 minutos. Limpe o forno com um pano macio e seco.

UTENSÍLIOS
CUIDADO
Perigo de ferimentos pessoais

É perigoso para qualquer pessoa que não seja um técnico competente realizar qualquer operação de manutenção ou reparação que envolva a remoção de uma cobertura que proteja contra a exposição à energia de micro-ondas.

Consulte as instruções na secção "Materiais que pode utilizar no forno micro-ondas ou que deve evitar colocar no forno micro-ondas." Pode não ser segura a utilização de determinados utensílios não metálicos no micro-ondas. Em caso de dúvida, pode testar o utensílio em questão seguindo o procedimento abaixo.

Teste de utensílio:

1. Encha um recipiente adequado para micro-ondas com 1 copo de água fria (250 ml) juntamente com o utensílio em questão.
2. Cozinhe na potência máxima durante 1 minuto.
3. Verifique cuidadosamente a temperatura do utensílio. Se o utensílio vazio estiver quente, não o utilize para cozinhar no micro-ondas.
4. Não exceda o tempo de cozedura de 1 minuto.

Materiais que pode utilizar no forno micro-ondas

Utensílios	Observações
Prato para altas temperaturas	Siga as instruções do fabricante. A parte inferior do prato para altas temperaturas deve estar, pelo menos, 5 mm acima do prato giratório. O prato giratório pode partir se o utilizar incorretamente.
Loiça	Apenas adequada para o micro-ondas. Siga as instruções do fabricante. Não utilize pratos rachados ou lascados.
Frascos de vidro	Retire sempre a tampa. Utilize apenas para aquecer alimentos até que fiquem quentes. A maioria dos frascos de vidro não são resistentes ao calor e podem partir.
Objetos de vidro	Apenas objetos de vidro resistentes ao calor do forno. Certifique-se de que não possuem acabamentos metálicos. Não utilize pratos rachados ou lascados.
Sacos para micro-ondas	Siga as instruções do fabricante. Não feche com arame de metal. Faça cortes para permitir a saída de vapor.
Copos e pratos de papel	Utilize apenas para cozedura/aquecimento de curto prazo. Não deixe o aparelho sem vigilância durante a cozedura.
Papel de cozinha	Utilize para cobrir alimentos, de forma a reaquecê-los e absorver a gordura. Utilize apenas para períodos curtos de cozedura sob vigilância.
Papel vegetal	Utilize para cobrir, de forma a evitar salpicos, ou envolver os alimentos durante a cozedura a vapor.
Plástico	Apenas adequada para o micro-ondas. Siga as instruções do fabricante. Deve ler-se "Utilização segura no micro-ondas". Alguns recipientes de plástico podem amolecer à medida que os alimentos no seu interior são aquecidos. Os sacos para micro-ondas e sacos hermeticamente fechados devem ser perfurados, conforme indicado na embalagem.
Película aderente	Apenas adequada para o micro-ondas. Utilize para cobrir alimentos durante a cozedura, de forma a protegê-los da desidratação. Não deixe que a película aderente toque nos alimentos.
Termómetros	Apenas adequada para o micro-ondas (termómetros para carne e doces).
Papel encerado	Utilize para cobrir alimentos, de forma a evitar salpicos e protegê-los da desidratação.

Materiais que deve evitar utilizar no forno micro-ondas

Utensílios	Observações
Recipientes de alumínio	Podem originar a formação de arco elétrico. Transfira os alimentos para um prato de utilização segura no micro-ondas.
Embalagens com pega de metal	Podem originar a formação de arco elétrico. Transfira os alimentos para um prato de utilização segura no micro-ondas.
Utensílios de metal ou com acabamentos metálicos	O metal protege os alimentos da energia de micro-ondas. Os acabamentos metálicos podem originar a formação de arco elétrico.
Arames de metal	Podem originar a formação de arco elétrico e provocar um incêndio no forno.
Sacos de papel	Podem provocar um incêndio no forno.
Espuma plástica	A espuma plástica pode derreter ou contaminar o líquido no seu interior quando exposta a temperaturas elevadas.
Madeira	Quando utilizada no forno micro-ondas, a madeira irá secar e poderá lascar ou rachar.

CONFIGURAR O FORNO

Peças e acessórios do forno

Retire o forno e todos os materiais da embalagem e do compartimento do forno.
O forno inclui os seguintes acessórios:

Prato de vidro	1
Suporte do prato giratório	1
Manual de instruções	1

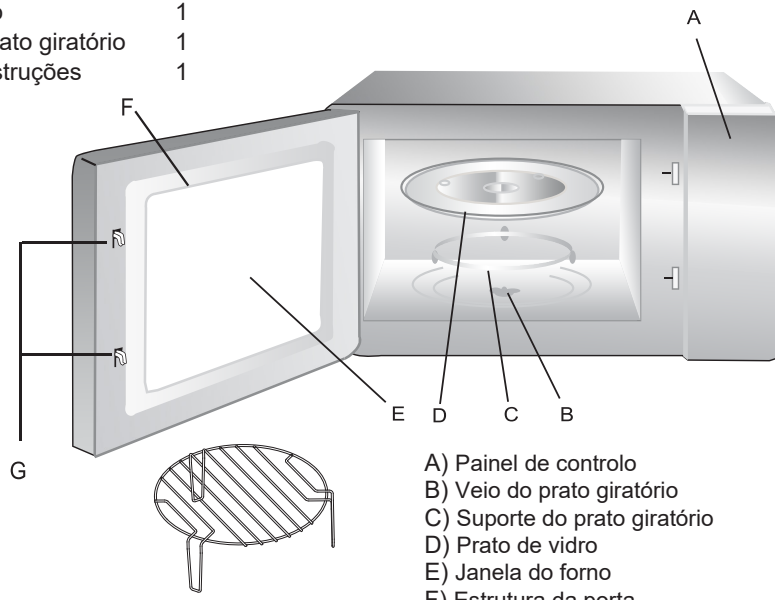

Grelha (não pode ser utilizada na função e micro-ondas e deve ser colocada no prato de vidro)

A) Painel de controlo
B) Veio do prato giratório
C) Suporte do prato giratório
D) Prato de vidro
E) Janela do forno
F) Estrutura da porta
G) Sistema de bloqueio de segurança

Instalação do prato giratório

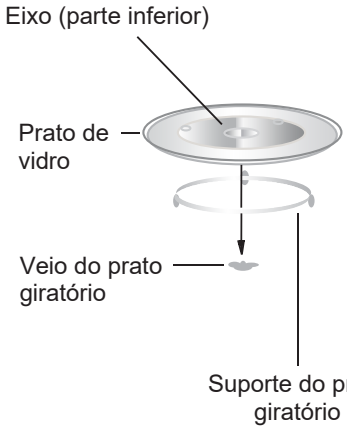

a. Nunca coloque o prato de vidro ao contrário. O movimento do prato de vidro nunca deve estar limitado.
b. O prato de vidro e o suporte do prato giratório devem estar sempre devidamente instalados durante a utilização do aparelho.
c. Todos os alimentos e recipientes são sempre colocados sobre o prato de vidro.
d. Se o prato de vidro ou o suporte do prato giratório racharem ou partirem, contacte o centro de apoio ao cliente autorizado mais próximo.

Instalação do aparelho

Remova todos os materiais de embalagem e acessórios. Examine o forno, certificando-se de que não existe qualquer dano, como amolgadelas ou porta danificada. Não instale o forno se estiver danificado.

Armário: Remova qualquer película de proteção na superfície da estrutura do forno micro-ondas.
Não remova o revestimento acastanhado do compartimento do forno para proteger o magnetrão.

Instalação

1. Escolha uma superfície plana que favoreça a entrada e saída de ar.

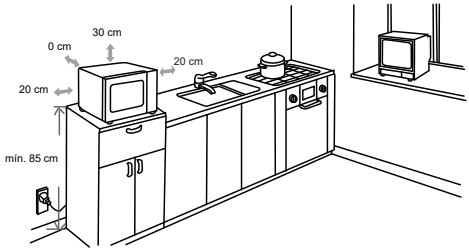

(1) A altura mínima de instalação é 85 cm.
(2) A superfície traseira do aparelho deve ficar encostada contra uma parede.
Deixe um espaço mínimo de 30 cm acima do forno.
É necessário um espaço mínimo de 20 cm entre o forno e quaisquer paredes adjacentes.
(3) Não remova as pernas da parte inferior do forno.
(4) O bloqueio das aberturas de entrada e/ou saída de ar pode danificar o forno.
(5) Afaste o máximo possível o forno de rádios e televisões. A utilização do forno micro-ondas poderá originar interferências a nível de receção radiofónica e televisiva.
2. Ligue o forno numa tomada elétrica normal. Certifique-se de que os valores relativos à tensão e frequência são os mesmos valores da etiqueta de classificação.

AVISO: Não instale o forno sobre uma placa de fogão ou outro aparelho de geração de calor. Se instalar próximo de ou sobre uma fonte de calor, o micro-ondas pode sofrer danos e a garantia ser considerada nula.

A superfície acessível pode aquecer durante a utilização.



PAINEL DE CONTROLO

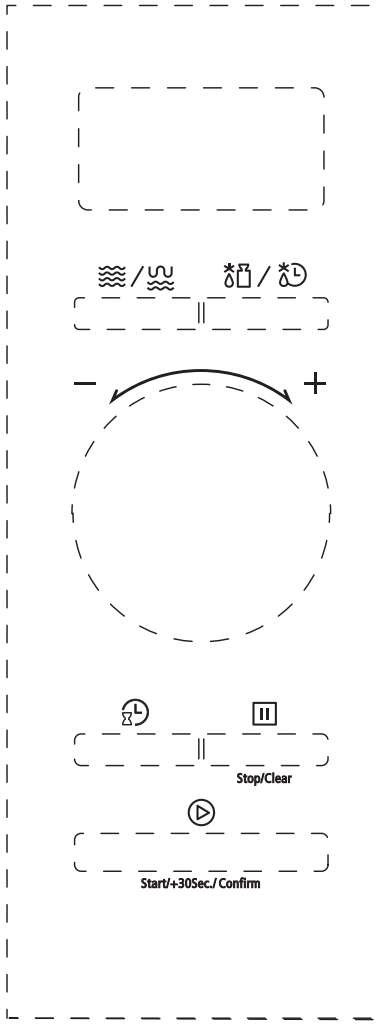

Microwave/ Grill/Combi.	
Weight/Time Defrost	
Kitchen Timer/ Clock	
Stop/Clear	
Start/ +30SEC./Confirm	

Instruções de funcionamento

1. Configuração do relógio

Quando o forno micro-ondas recebe eletricidade, o ecrã exibirá "0:00" e o aviso sonoro soará uma vez.

1) Pressione "**Kitchen Timer/Clock**" duas vezes para selecionar a função de relógio, os valores de hora ficam intermitentes.
2) Rode "  " para ajustar os valores de hora. O valor de entrada deve estar entre 0 e 23.
3) Pressione "**Kitchen Timer/Clock**". Os valores de minuto ficam intermitentes.
4) Rode "  " para ajustar os valores de minuto. O valor de entrada deve estar entre 0 e 59.
5) Pressione "**Kitchen Timer/Clock**" para terminar a configuração do relógio. ":" ficará intermitente e a hora acenderá.

Nota: 1) Se o relógio não estiver configurado, não funcionará quando ligado.
2) Durante o processo de configuração do relógio, se pressionar "**Stop/Clear**", o forno voltará automaticamente ao estado anterior.

2. Cozinhar no micro-ondas

Pressione "**Microwave/Grill/Combi.**" uma vez. Será apresentado "P100" no ecrã. Pressione "**Microwave/Grill/Combi.**" repetidamente ou rode "  " para escolher a potência desejada, e "P100", "P80", "P50", "P30, "P10", "G", "C-1" ou "C-2" será exibido para cada pressão.

Em seguida, pressione "**Start/+30Sec./Confirm**" para confirmar, e rode "  " para configurar o tempo de cozedura entre 0:05 e 95:00. Pressione "**Start/+30Sec./Confirm**" novamente para começar a cozinhar.

Exemplo: Se quiser utilizar 80% de potência de micro-ondas para cozinhar durante 20 minutos, pode utilizar o forno seguindo estes passos.

1) Pressione "**Microwave/Grill/Combi.**" uma vez. Será apresentado "P100" no ecrã.
2) Pressione "**Microwave/Grill/Combi.**" novamente ou rode "  " para escolher a potência de micro-ondas de 80%.
3) Pressione "**Start/+30Sec./Confirm**" para confirmar. Será apresentado "P80" no ecrã.
4) Rode "  " para ajustar o tempo de cozedura até o forno exibir "20:00".
5) Pressione "**Start/+30Sec./Confirm**" para começar a cozinhar.

Nota: as quantidades dos passos para o tempo de ajuste do interruptor de codificação são as seguintes:

0---1 min: 5 segundos

1---5 min: 10 segundos

5---10 min: 30 segundos

10---30 min: 1 minuto

30---95 min: 5 minutos

"Microwave/Grill/Combi." Instruções do painel

Ordem	Ecrã	Potência do micro-ondas	Potência do grelhador
1	P100	100%	
2	P80	80%	
3	P50	50%	
4	P30	30%	
5	P10	10%	
6	G	0%	100%
7	C-1	55%	45%
8	C-2	36%	64%

3. Cozedura de grelha ou Combinada

Pressione "**Microwave/Grill/Combi.**" uma vez. Será apresentado "P100" no ecrã. Pressione "**Microwave/Grill/Combi.**" repetidamente ou rode "  " para escolher a potência desejada, e "P100", "P80", "P50", "P30, "P10", "G", "C-1" ou "C-2" será exibido para cada pressão. Em seguida, pressione "**Start/+30Sec./Confirm**" para confirmar, e rode "  " para configurar o tempo de cozedura entre 0:05 e 95:00. Pressione "**Start/+30Sec./Confirm**" novamente para começar a cozinhar.

Exemplo: Se quiser utilizar 55% de potência de micro-ondas e 45% de potência de grelhador (C-1) para cozinhar durante 10 minutos, pode utilizar o forno seguindo estes passos.

1) Pressione "**Microwave/Grill/Combi.**" uma vez. Será apresentado "P100" no ecrã.
2) Pressione "**Microwave/Grill/Combi.**" algumas vezes ou rode "  " para escolher o modo. combi. 1.
3) Pressione "**Start/+30Sec./Confirm**" para confirmar. Será apresentado "C-1" no ecrã.
4) Rode "  " para ajustar o tempo de cozedura até o forno exibir "10:00".
5) Pressione "**Start/+30Sec./Confirm**" para começar a cozinhar.

4. Início rápido

1) No estado de espera, pressione "**Start/+30Sec./Confirm**" para dar início a 30 segundos de cozedura com potência a 100%. Cada pressão aumentará 30 segundos no tempo de cozedura até 95 minutos.
2) No estado de micro-ondas, grelhador, cozedura combinada ou descongelação por tempo, cada pressão de "**Start/+30Sec./Confirm**" pode aumentar o tempo de cozedura em 30 segundos.
3) No estado de espera, rode "  " para a esquerda para definir o tempo de cozedura com potência de micro-ondas máxima. Em seguida, pressione "**Start/+30Sec./Confirm**" para começar a cozinhar.

5. Descongelar por peso

1) Pressione "**Weight/Time Defrost**" uma vez e o forno exibirá "dEF1".
2) Rode "  " para selecionar o peso dos alimentos entre 100 g e 2000 g.
3) Pressione "**Start/+30Sec./Confirm**" para começar a descongelar.

6. Descongelar por tempo

1) Pressione "**Weight/Time Defrost**" duas vezes e o forno exibirá "dEF2".
2) Rode "  " para selecionar o tempo de descongelação. O tempo MÁX é 95 minutos.
3) Pressione "**Start/+30Sec./Confirm**" para começar a descongelar. A potência de descongelação é P 30 e não pode ser alterada.

7. Temporizador

1) Pressione "**Kitchen Timer/Clock**" uma vez. O ecrã exibirá 00:00.
2) Rode "  " para introduzir o tempo correto. (O tempo de cozedura máximo é 95 minutos.)
3) Pressione "**Start/+30Sec./Confirm**" para confirmar a configuração.
4) Quando atingir o tempo de cozedura, o aviso sonoro soará 5 vezes.
   Se o relógio tiver sido configurado (sistema de 24 horas), o ecrã exibirá a hora atual.

Nota: O sistema do Kitchen Timer é diferente do sistema de 24 horas. O Kitchen Timer é um temporizador.

8. Menu automático

1) Rode o "  " para a direita para escolher o menu, e será exibido "A-1" a "A-8".
2) Pressione "**Start/+30Sec./Confirm**" para confirmar.
3) Rode "  " para escolher o peso predefinido como o gráfico de menu.
4) Pressione "**Start/+30Sec./Confirm**" para começar a cozinhar.

Exemplo: Se pretender utilizar o "Auto Menu" para cozinhar peixe de 350 g.

1) Rode "  " para a direita até aparecer "A-6".
2) Pressione "**Start/+30Sec./Confirm**" para confirmar.
3) Rode "  " para selecionar o peso do peixe até aparecer "350".
4) Pressione "**Start/+30Sec./Confirm**" para começar a cozinhar.

O gráfico do menu:

Menu	Peso	Ecrã
A-1 Pizza	200 g	200
	400 g	400
A-2 Carne	250 g	250
	350 g	350
	450 g	450
A-3 Vegetais	200 g	200
	300 g	300
	400 g	400
A-4 Massa	50 g (com 450 ml de água fria)	50
	100 g (com 800 ml de água fria)	100
A-5 Batatas	1	1
	2	2
	3	3
A-6 Peixe	250 g	250
	350 g	350
	450 g	450
A-7 Bebidas	1 copo (120 ml)	1
	2 copos (240 ml)	2
	3 copos (360 ml)	3
A-8 Pipocas	100 g	100

9. Cozedura de várias secções

Podem ser definidas no máximo 2 secções para cozinhar. Na cozedura de várias secção, se uma secção for a descongelação, então a descongelação deve ser colocada na primeira secção automaticamente.

Exemplo: Se pretender descongelar alimentos durante 5 minutos e depois cozinhar com 80% de potência de micro-ondas durante 7 minutos, utilize da seguinte forma:

1) Pressione "**Weight/Time Defrost**" duas vezes e o forno exibirá "dEF2".
2) Rode "  " para selecionar o tempo de descongelação até aparecer "5:00".
3) Pressione "**Microwave/Grill/Combi.**" uma vez. Será apresentado "P100" no ecrã.
4) Pressione "**Microwave/Grill/Combi.**" novamente ou rode "  " para escolher a potência de micro-ondas de 80%.
5) Pressione "**Start/+30Sec./Confirm**" para confirmar. Será apresentado "P80" no ecrã.
6) Rode "  " para ajustar o tempo de cozedura até o forno exibir "7:00".
7) Pressione "**Start/+30Sec./Confirm**" para começar a cozinhar e o aviso sonoro soará uma vez para a primeira secção. O tempo de descongelação decresce. O aviso sonoro soará novamente ao entrar na segunda cozedura. Finalizada a cozedura, o aviso sonoro soa cinco vezes.

10. Função de consulta

1) Nos estados de micro-ondas, grelhador e cozedura combinada, pressione "**Microwave/Grill/Combi.**". A potência atual será exibida durante 3 segundos. Passados 3 segundos, o forno voltará ao estado anterior.
2) No estado de cozedura, pressione "**Kitchen Timer/Clock**" para consultar o tempo e o tempo será exibido durante 3 segundos.

11. Função de bloqueio para crianças

Bloquear: No estado de bloqueio, pressione "**Stop/Clear**" durante 3 segundos. Será emitido um aviso sonoro longo que indica que o bloqueio foi ativado. O indicador de bloqueio acenderá e a hora atual será exibida caso tenha sido configurada.

Caso contrário, " [_ _] " será exibido.

Desbloquear: No estado de bloqueio, pressione "**Stop/Clear**" durante 3 segundos. Será emitido um aviso sonoro longo que indica que o bloqueio foi libertado.

Resolução de problemas

Normal	
O forno micro-ondas interfere com a receção da televisão	A receção radiofónica e televisiva poderá sofrer interferências quando o micro-ondas está a ser utilizado. É semelhante à interferência de pequenos eletrodomésticos, como batedeiras, aspiradores e ventoinhas elétricas. É normal.
Luz do forno fraca	Ao cozinhar no micro-ondas a uma baixa potência, a luz do forno poderá tornar-se menos forte. É normal.
Acumulação de vapor na porta; saída de ar quente pelas aberturas de ventilação	Ao cozinhar, os alimentos podem libertar vapor. Grande parte sairá pelas aberturas de ventilação. Mas uma porção poderá acumular-se num ponto mais fresco, como a porta do forno. É normal.
O forno entrou acidentalmente em funcionamento sem alimentos no interior.	É proibido colocar a unidade em funcionamento sem alimentos no interior. É muito perigoso.

Problema	Causa possível	Solução
Não é possível iniciar o forno.	(1) O cabo de alimentação não está firmemente ligado.	Desligue o cabo. Volte a ligar passados 10 segundos.
	(2) Fusível queimado ou o disjuntor dispara.	Substitua o fusível ou reinicie o disjuntor (reparado por técnicos profissionais ou pela nossa empresa)
	(3) Problemas com a tomada.	Teste a tomada com outros aparelhos elétricos.
O forno não aquece.	(4) A porta não está bem fechada.	Feche bem a porta.



De acordo com a diretiva relativa à eliminação de resíduos de equipamentos elétricos e eletrónicos (REEE), estes resíduos devem ser recolhidos e tratados separadamente. Se, em algum momento futuro, precisar de eliminar este produto, NÃO o faça juntamente com o lixo doméstico. Envie este produto para pontos de recolha de REEE, quando disponíveis.

PN:16170000A96387

SVAN TRADING S.L.
Imported by B73737553
Av. Altos Hornos S/N. Pto. Sagunto (46520). Valencia, España.
info@svanelectro.com
960600034