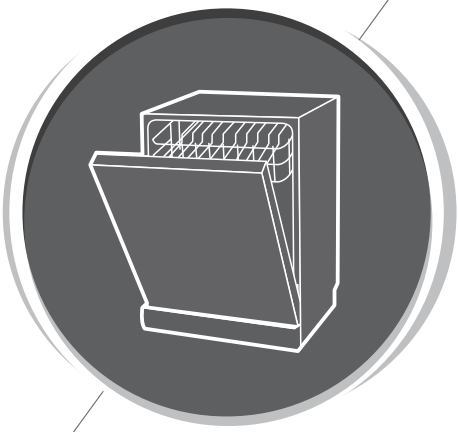

Lavavajillas

Manual de Instrucciones

PARTE I: Versión Genérica

SJ94502ED
SJ94502EDX

svan

Lea cuidadosamente este manual antes de usar el lavavajillas

CONTENIDO

01 3 **INFORMACIÓN DE SEGURIDAD**

02 8 **DESCRIPCIÓN DEL PRODUCTO**

03
9 **USANDO SU LAVAVAJILLAS**
9 **Cargar la sal en el descalcificador**
11 Consejos

04
13 MANTENIMIENTO Y LIMPIEZA Cuidados
13 externos
13 Cuidados internos
16 Cuidado del lavavajillas

05
17 **INSTRUCCIONES DE INSTALACIÓN**
17 Conexión eléctrica
18 Abastecimiento de agua y drenaje
19 Conexión de las mangueras de drenaje
20 Coloque el dispositivo
20 Instalación libre
21 Instalación incorporada (para el modelo de encastre)

06 26 **CONSEJOS PARA SOLUCIONAR PROBLEMAS**

07 30 **CARGANDO LAS CESTAS DE ACUERDO CON**

NOTA:

- Revisar la sección de Sugerencias para la resolución de problemas le ayudará a resolver algunos problemas comunes por usted mismo.
- Si no puede resolver los problemas usted mismo, solicite ayuda de un técnico profesional.
- El fabricante, siguiendo una política de constante desarrollo y actualización del producto, puede realizar modificaciones sin previo aviso.
- Si está perdido o desactualizado, puede recibir un nuevo manual de usuario del fabricante o vendedor responsable.

INFORMACIÓN DE SEGURIDAD

⚠ ADVERTENCIA

Cuando use su lavavajillas, siga las precauciones que se detallan a continuación:

- Este dispositivo está destinado a ser utilizado únicamente en el ámbito doméstico.

  - Este aparato puede ser utilizado por niños a partir de 8 años y personas con capacidades físicas, sensoriales o mentales reducidas o sin experiencia y conocimiento si se les ha supervisado o instruido sobre el uso del artefacto de una manera segura y entienden los peligros. Los niños no deben jugar con el aparato. La limpieza y el
- mantenimiento por parte del usuario no deben ser realizados por niños sin supervisión. (Para EN60335-1) Este aparato no debe ser utilizado por personas (incluyendo niños) con capacidades físicas, sensoriales o mentales reducidas, o falta de experiencia y conocimiento, a menos que hayan sido supervisadas o instruidas sobre el uso del aparato por una persona responsable de su seguridad. (Para IEC60335-1)

- ¡El material de embalaje podría ser peligroso para los niños!
- Este aparato es solo para uso doméstico en interiores.
- Para protegerse contra el riesgo de descarga eléctrica, no sumerja la unidad, el cable o el enchufe en agua u otro líquido.
- Desconecte antes de limpiar y realizar tareas de mantenimiento en el aparato.
- Use un paño suave humedecido con jabón suave y luego use un paño seco para limpiarlo nuevamente.

Instrucciones de toma de tierra

- Este aparato debe estar conectado a tierra. En caso de un mal funcionamiento o avería, la conexión a tierra reducirá el riesgo de una descarga eléctrica al proporcionar una ruta de menor resistencia de la corriente eléctrica. Este electrodoméstico está equipado con un enchufe de conductor de puesta a tierra.
- El enchufe debe enchufarse a una toma de corriente apropiada que esté instalada y conectada a tierra de acuerdo con todos los códigos y ordenanzas locales.
- La conexión incorrecta del conductor de puesta a tierra del equipo puede provocar el riesgo de una descarga eléctrica.
- Consulte con un electricista o representante de servicio calificado si tiene dudas sobre si el artefacto está correctamente conectado a tierra.

- No modifique el enchufe provisto con el aparato; Si no encaja en la toma de corriente.
- Haga que un electricista calificado instale una toma de corriente adecuada.
- No abuse, ni se siente, ni se pare sobre la puerta o la rejilla del lavavajillas.
- No opere su lavavajillas a menos que todos los paneles estén colocados correctamente.
- Abra la puerta con mucho cuidado. Si el lavavajillas está funcionando, existe el riesgo de que salga agua.
- No coloque objetos pesados ni se pare en la puerta cuando esté abierta.
- El aparato podría volcarse hacia adelante.
  Al cargar artículos para lavar:
  1) Ubique los objetos con filo para que no dañen el sello de la puerta;
  2) Advertencia: los cuchillos y otros utensilios con punta afilada deben cargarse en la cesta con sus puntas hacia abajo o colocados en posición horizontal.
- Algunos detergentes para lavavajillas son fuertemente alcalinos. Pueden ser extremadamente peligrosos si se ingieren. Evite el contacto con la piel y los ojos y mantenga a los niños alejados del lavavajillas cuando la puerta esté abierta.
- Verifique que el polvo del detergente esté vacío después de completar el ciclo de lavado.

- No lave artículos de plástico a menos que estén marcados como "aptos para lavavajillas" o su equivalente.
- Para artículos de plástico no marcados, verifique las recomendaciones del fabricante.
- Use solo detergentes y agentes de enjuague recomendados para su uso en un lavavajillas.
- Nunca use jabón, detergente para la ropa o detergente para el lavado de manos en su lavavajillas.
- La puerta no debe dejarse abierta, ya que esto podría aumentar el riesgo de mal-función.
  Si el cable de alimentación está dañado, debe ser reemplazado por el fabricante o su agente de servicio o una persona calificada para evitar un peligro.
- Durante la instalación, la fuente de alimentación no debe doblarse o aplanarse de forma excesiva o peligrosa.
- No altere los controles.
- El electrodoméstico debe estar conectado a la válvula principal de agua con nuevos juegos de mangueras. Los viejos sets no deben ser reutilizados.
- Para ahorrar energía, en el modo de espera, el aparato se apagará automáticamente mientras no haya ninguna operación en 15 minutos.

Eliminación de residuos



Deseche el material de embalaje del aparato correctamente. Todos los materiales de embalaje pueden ser reciclados. Las piezas de plástico están marcadas con las abreviaturas internacionales estándar: (por ejemplo, PS para poliestireno, material de relleno) Este aparato está identificado de acuerdo con la directriz europea 2012/19 / UE sobre residuos de equipos eléctricos y electrónicos -WEEE. La guía especifica el marco para una devolución y reutilización válidas en toda la UE de aparatos viejos.

¡Advertencia! ¡El material de embalaje podría ser peligroso para los niños! Para desechar el paquete y el aparato, diríjase a un centro de reciclaje. Corte el cable de alimentación y deje el dispositivo de cierre de la puerta inutilizable. El embalaje de cartón se fabrica con papel reciclado y debe desecharse en el contenedor adecuado para su reciclaje. Al asegurarse de que este producto se elimina correctamente, ayudará a evitar posibles consecuencias negativas para el medio ambiente y la salud humana, que de otro modo podrían ser causadas por el uso inadecuado de los desechos de este producto. Para obtener información más detallada sobre el reciclaje de este producto, comuníquese con la oficina local de su ciudad y con el servicio de eliminación de desechos de su hogar.

DESCRIPCIÓN DEL PRODUCTO

❗ IMPORTANTE:

Para obtener el mejor rendimiento de su lavavajillas, lea todas las instrucciones de funcionamiento antes de usarlo por primera vez.

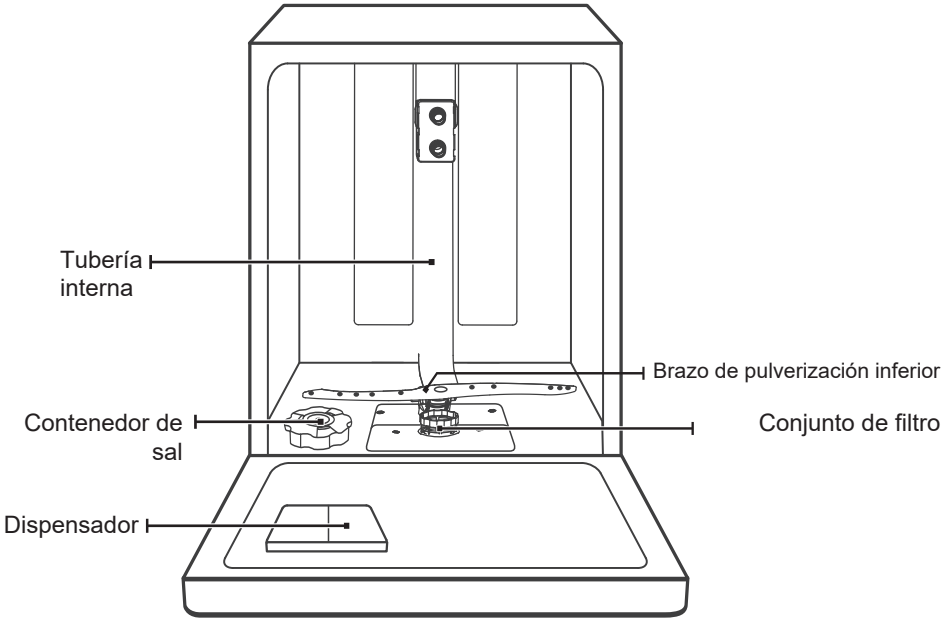

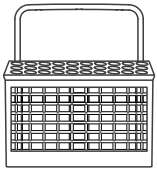

tercera bandeja

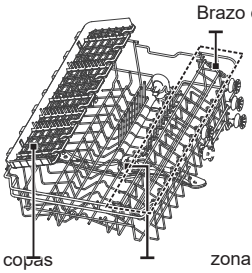

cesta superior



cesta inferior

Las imágenes son solo de referencia, algunos modelos pueden ser diferentes

USANDO SU LAVAVAJILLAS

Antes de usar su lavavajillas:



1. Configure el descalcificador de agua
2. Cargue la sal en el descalcificador
3. Cargue la canasta
4. Llene el dispensador

Consulte la sección 1 "Descalcificador de agua" de la PARTE 1. Consulte la sección 1 "Descalcificador de agua" de la PARTE Ⅱ: Ⅱ: Versión especial, Versión especial, si necesita configurar el ablandador de agua. Si necesita configurar el ablandador de agua, consulte

• Cargar la sal en el descalcificador

NOTA:

Si su modelo no tiene ningún ablandador de agua, puede omitir esta sección. Siempre use sal para uso en el lavavajillas.
El contenedor de sal se encuentra debajo de la cesta inferior y debe llenarse como se explica a continuación:

⚠ADVERTENCIA

- ¡Solo use sal específicamente diseñada para el uso de lavavajillas! Cualquier otro tipo de sal no específicamente diseñada para el uso de lavavajillas, especialmente la sal de mesa, dañará el ablandador de agua. En caso de daños causados por el uso de sal inadecuada, el fabricante no da ninguna garantía ni se responsabiliza por los daños causados.
- Solo rellene con sal antes de ejecutar un ciclo.
  Esto evitará que los granos de sal o agua salada que se haya derramado permanezcan en el fondo de la máquina por un período de tiempo que pueda causar corrosión.

Siga los pasos a continuación para agregar sal lavavajillas:

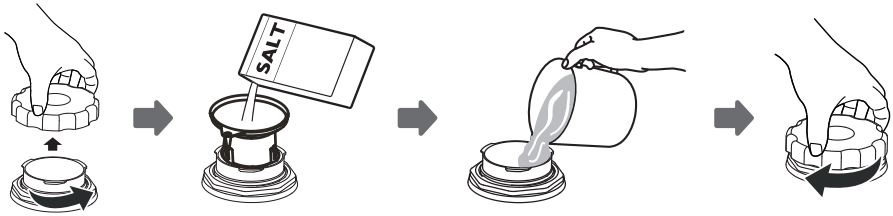

1. Retire la cesta inferior y desatornille la tapa del depósito.
2. Coloque el extremo del embudo (suministrado) en el orificio y vierta aproximadamente 1,5 kg de sal de lavavajillas.
3. Llene el contenedor de sal hasta su límite máximo con agua. Es normal que salga una pequeña cantidad de agua del contenedor de sal.
4. Después de llenar el recipiente, vuelva a atornillar la tapa.
5. La luz de advertencia de sal dejará de estar después de que el contenedor de sal se haya llenado con sal.
6. Inmediatamente después de llenar la sal en el contenedor de sal, se debe iniciar un programa de lavado (sugerimos usar un programa corto). De lo contrario, el sistema de filtro, la bomba u otras partes importantes de la máquina pueden dañarse con agua salada. Esto está fuera de garantía.

NOTE:

- El contenedor de sal solo debe rellenarse cuando la luz de advertencia de sal en el panel de control se enciende.
- Dependiendo de qué tan bien se disuelva la sal, la luz de advertencia de sal aún puede estar encendida aunque el contenedor de sal esté lleno.
- Si no hay luz de advertencia de sal en el panel de control (para algunos modelos), puede estimar cuándo se debe llenar la sal en el suavizador por los ciclos que ha funcionado el lavavajillas.
- Si la sal se ha derramado, ejecuta un prelavado o un programa rápido para eliminarla.

Consejos

Ajustar la bandeja superior

Tipo 1:

La altura de la canasta superior se puede ajustar fácilmente para acomodar platos más altos en la canasta superior o inferior.

Para ajustar la altura del estante superior, siga estos pasos:

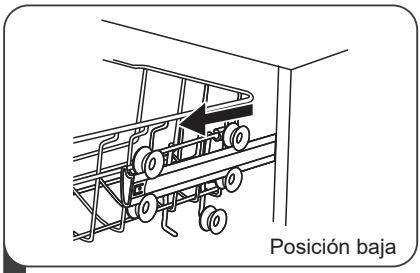

1 Saca la canasta superior.

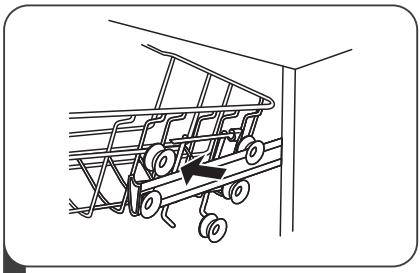

2 Retire la canasta superior.

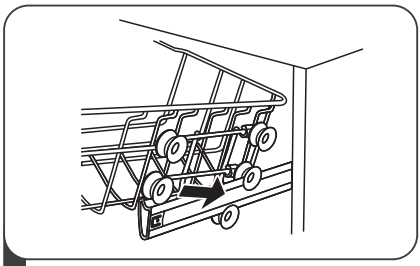

3 Vuelva a colocar la canasta superior en los rodillos superiores o inferiores.

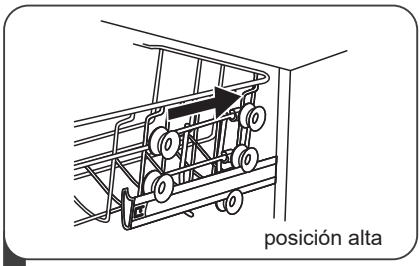

4 Empuje la canasta superior.

Tipo 2:

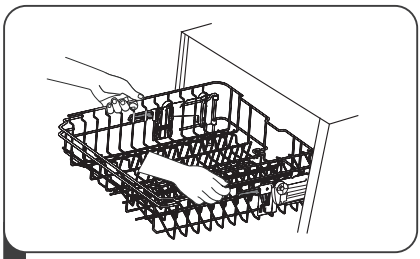

1 Para elevar la parrilla a la posición superior, levante la parrilla hasta que ambos lados estén a la misma altura. El estante se asegurará en su lugar.

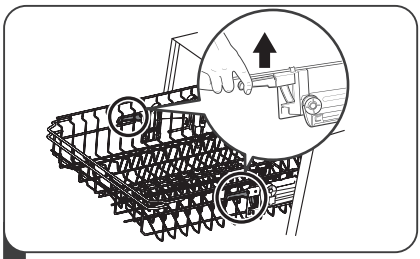

2 To lower the rack, push down on the handle and release.

Plegando los estantes de las tazas

Para dejar espacio para los artículos más altos, suba la rejilla de la taza hacia arriba. También puede quitarlo cuando no se requiera su uso.

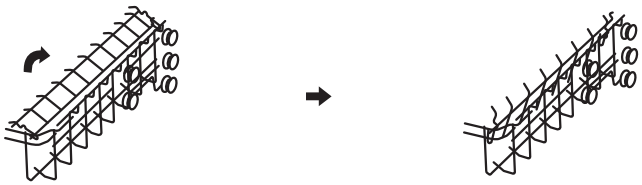

Plegar los estantes

Los picos se usan para sostener platos y un plato. Se pueden bajar para hacer más espacio para artículos grandes.

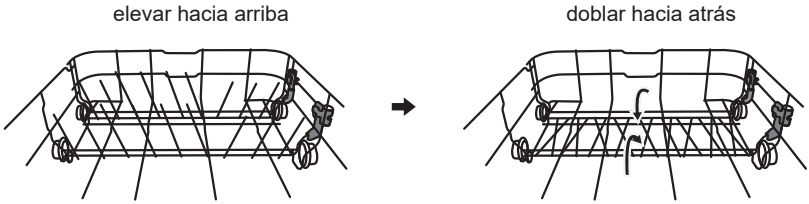

LIMPIEZA Y MANTENIMIENTO

Cuidados externos

La puerta y el sello de la puerta

Limpie los sellos de la puerta regularmente con un paño suave y húmedo para eliminar los depósitos de alimentos.Cuando se carga el lavavajillas, los residuos de comida y bebida pueden gotear en los lados de la puerta del lavavajillas. Estas superficies están fuera del gabinete de lavado y no se accede por el agua desde los brazos de rociado. Cualquier depósito debe limpiarse antes de que se cierre la puerta.

Panel de control

El panel de control debe limpiarse SOLAMENTE con un paño suave y húmedo.

⚠ADVERTENCIA

- Para evitar la penetración de agua en la cerradura de la puerta y los componentes eléctricos, no use un limpiador en aerosol de ningún tipo.
- Nunca use limpiadores abrasivos o estropajos en las superficies externas porque pueden rayar el acabado. Algunas toallas de papel también pueden rayar o dejar marcas en la superficie.

Cuidados internos

Sistema de filtros

El sistema de filtrado en la base del armario de lavado retiene residuos gruesos del ciclo de lavado. Los residuos gruesos recogidos pueden hacer que los filtros se obstruyan. Compruebe el estado de los filtros con regularidad y límpielos, si es necesario, con agua corriente. Siga los pasos a continuación para limpiar los filtros en el gabinete de lavado.

NOTA:

Las imágenes son solo para referencia, diferentes modelos del sistema de filtrado y los brazos rociadores pueden ser diferentes.

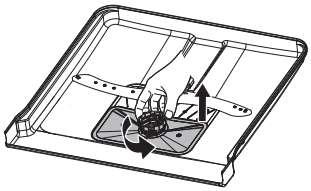

Abrir

1 Sostenga el filtro grueso y gírelo en sentido antihorario para desbloquear el filtro. Levante el filtro hacia arriba y fuera del lavavajillas.

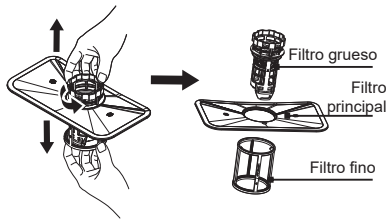

2 El filtro fino se puede sacar de la parte inferior del conjunto del filtro. El filtro grueso se puede separar del filtro principal apretando suavemente las pestañas en la parte superior y tirando de él.

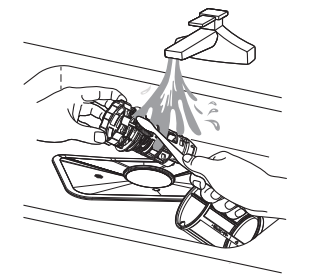

3 Los restos de alimentos más grandes se pueden limpiar enjuagando el filtro con agua corriente.
Para una limpieza más completa, use un cepillo de limpieza suave.

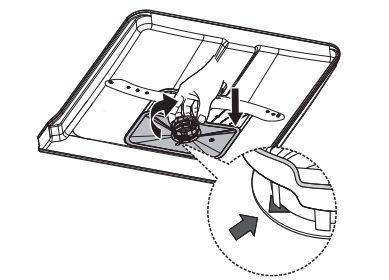

4 Vuelva a armar los filtros en el orden inverso al del desmontaje, vuelva a colocar el inserto del filtro y gírelo en el sentido de las agujas del reloj hasta la flecha de cierre.

⚠ADVERTENCIA

- No apriete demasiado los filtros. Vuelva a colocar los filtros en secuencia de forma segura, de lo contrario podría entrar suciedad gruesa en el sistema y causar un bloqueo.
- NUNCA use el lavavajillas sin filtros en su lugar. El reemplazo incorrecto del filtro puede reducir el nivel de rendimiento del electrodoméstico y dañar los platos y utensilios.

Brazos pulverizadores

Es necesario limpiar los brazos de rociado regularmente para productos químicos de agua dura que obstruirán los chorros y los cojinetes del brazo rociador.
Para limpiar los brazos rociadores, siga las instrucciones a continuación:

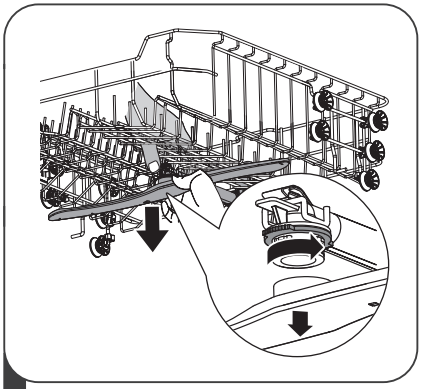

1 Para quitar el brazo rociador superior, sostenga la tuerca en el centro de la rueda y gire el brazo rociador en el sentido contrario a las agujas del reloj para quitarlo.

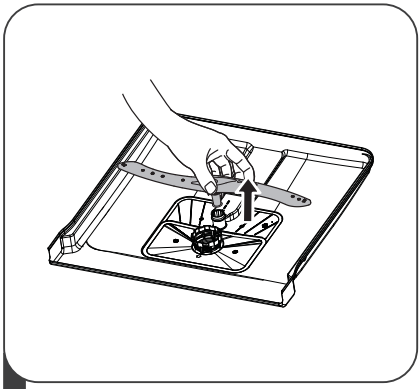

2 Para quitar el brazo rociador inferior, saque el brazo rociador hacia arriba.

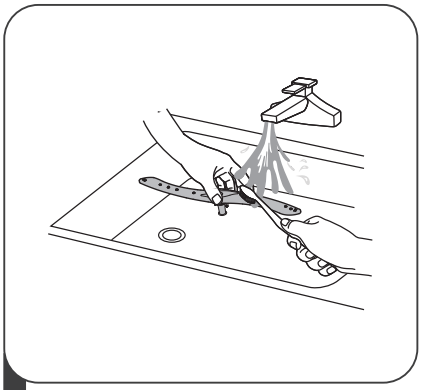

3 Lave los brazos en agua jabonosa y tibia y use un cepillo suave para limpiar los chorros. Reemplácelos después de enjuagarlos completamente.

Cuidados para el lavavajillas

Precaución de helada

tome medidas de protección contra heladas en el lavavajillas en invierno. Todos los ciclos posteriores al lavado operan de la siguiente manera:

1. Corte la corriente eléctrica al lavavajillas en la fuente de suministro.
2. Cierre el suministro de agua y desconecte el tubo de entrada de agua de la válvula de agua.
3. Drene el agua de la tubería de entrada y la válvula de agua. (Usa una sartén para juntar el agua)
4. Vuelva a conectar el tubo de entrada de agua a la válvula de agua.
5. Retire el filtro en el fondo de la bañera y use una esponja para absorber el agua en el sumidero.

Después de cada lavado

Después de cada lavado, cierre el suministro de agua al aparato y deje la puerta ligeramente abierta para que la humedad y los olores no queden atrapados en el interior.

Retire el enchufe

Antes de limpiar o realizar tareas de mantenimiento, siempre quite el enchufe del zócalo.

Sin disolventes ni limpieza abrasiva

Para limpiar el exterior y las piezas de goma del lavavajillas, no use disolventes ni productos de limpieza abrasivos. Solo use un paño con agua tibia y jabón.

Para eliminar manchas o manchas de la superficie del interior, use un paño humedecido con agua y un poco de vinagre o un producto de limpieza hecho específicamente para lavavajillas.

Cuando no está en uso durante mucho tiempo

Se recomienda que ejecute un ciclo de lavado con el lavavajillas vacío y luego retire el enchufe de la toma, apague el suministro de agua y deje la puerta del aparato ligeramente abierta. Esto ayudará a que los sellos de la puerta duren más y evite que se formen olores dentro del artefacto.

Mover el aparato

Si el electrodoméstico debe moverse, intente mantenerlo en posición vertical. Si es absolutamente necesario, puede colocarse de espaldas.

INSTRUCCIONES DE INSTALACIÓN

⚠ADVERTENCIA



Peligro de Choque Eléctrico
Desconecte la energía eléctrica antes de instalar el lavavajillas.
De lo contrario, podría producirse la muerte o una descarga eléctrica.

⚠ Atención

La instalación de las tuberías y equipos eléctricos debe ser realizada por profesionales.

• Acerca de la conexión de alimentación

⚠ADVERTENCIA

Por seguridad personal:

- No use un cable de extensión o un enchufe adaptador con este electrodoméstico.
- Bajo ninguna circunstancia, corte o retire la conexión a tierra del cable de alimentación.

Requisitos eléctricos

Consulte la etiqueta de clasificación para conocer el voltaje nominal y conecte el lavavajillas a la fuente de alimentación adecuada. Utilice el fusible 10A / 13A / 16A requerido, fusible de retardo o disyuntor recomendado y proporcione un circuito separado que sirva solo a este electrodoméstico.

Conexión eléctrica

Asegúrese de que el voltaje y la frecuencia de la corriente correspondan a los de la placa de características. Solo inserte el enchufe en una toma de corriente que esté conectada a tierra correctamente. Si la toma eléctrica a la que debe conectarse el aparato no es apropiada para el enchufe, reemplace el enchufe, en lugar de usar un adaptador o similar, ya que podrían causar sobrecalentamiento y quemaduras.

⚠ Asegúrese de que exista una correcta conexión a tierra antes del uso

Abastecimiento de agua y drenaje

Conexión de agua fría

Conecte la manguera de suministro de agua fría a un conector roscado de 3/4 (pulgadas) y asegúrese de que esté bien sujeta en su lugar.
Si las tuberías de agua son nuevas o no se han utilizado durante un período prolongado de tiempo, deje correr el agua para asegurarse de que el agua esté limpia. Esta precaución es necesaria para evitar el riesgo de que la entrada de agua se bloquee y dañe el aparato.

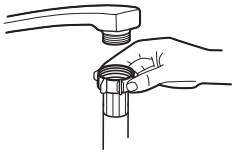

manguera de suministro ordinario



manguera de suministro de seguridad

Acerca de la manguera de suministro de seguridad

La manguera de suministro de seguridad consiste en las paredes dobles. El sistema de la manguera garantiza su intervención bloqueando el flujo de agua en caso de que se rompa la manguera de suministro y cuando el espacio de aire entre la manguera de suministro y la manguera corrugada exterior esté lleno de agua.

⚠ADVERTENCIA

Una manguera que se conecta al fregadero puede explotar si está instalada en la misma línea de agua que el lavavajillas. Si su fregadero tiene uno, se recomienda desconectar la manguera y tapar el orificio.

Cómo conectar la manguera de suministro de seguridad

1. Tire de las mangueras de suministro de seguridad completamente fuera del compartimiento de almacenamiento ubicado en la parte posterior del lavavajillas.
2. Ajuste los tornillos de la manguera de suministro de seguridad al grifo con rosca de 3/4 pulg.
3. Encienda completamente el agua antes de encender el lavavajillas.

Cómo desconectar la manguera de suministro de seguridad

1. Apaga el agua.
2. Desenrosque la manguera de suministro de seguridad del grifo.

Conexión de las mangueras de drenaje

Inserta la manguera de drenaje en un tubo de drenaje con un diámetro mínimo de 4 cm o déjalo entrar al fregadero, asegurándote de evitar doblarlo o engarzarlo. La altura del tubo de drenaje debe ser inferior a 1000 mm. El extremo libre de la manguera no debe sumergirse en agua para evitar el retroceso del mismo.

⚠ Fije con seguridad la manguera de drenaje en la posición A o en la posición B

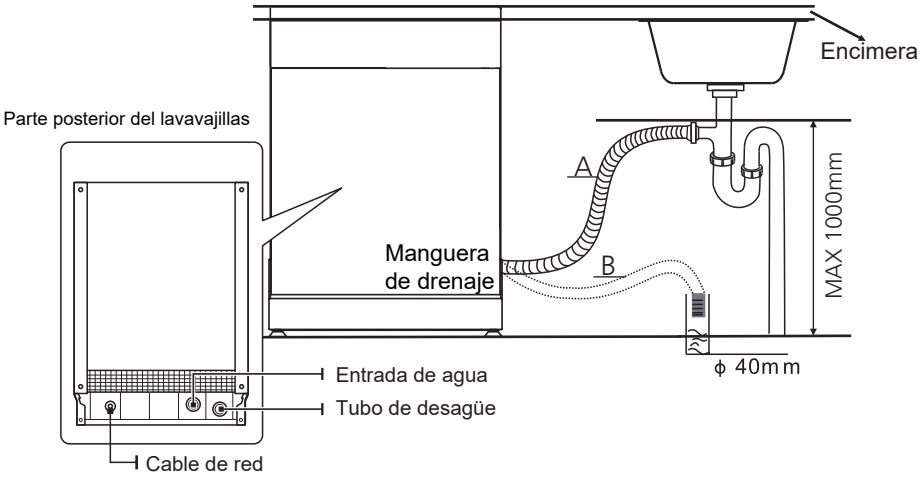

Cómo drenar el exceso de agua de las mangueras

Si el fregadero está 1000 más alto desde el suelo, el exceso de agua en las mangueras no se puede drenar directamente en el fregadero. Será necesario drenar el exceso de agua de las mangueras en un recipiente o recipiente adecuado que se mantenga afuera y más bajo que el fregadero.

Salida de agua

Conecte la manguera de drenaje de agua. La manguera de drenaje debe estar correctamente instalada para evitar fugas de agua. Asegúrese de que la manguera de drenaje de agua no esté doblada ni aplastada.

Manguera de extensión

Si necesita una extensión de manguera de drenaje, asegúrese de usar una manguera de drenaje similar.
No debe superar los 4 metros; de lo contrario, el efecto de limpieza del lavavajillas podría ser reducido

Conexión de sifón

La conexión de desechos debe estar a una altura inferior a 100 cm (máximo) desde el fondo del plato. La manguera de drenaje de agua debe ser fija.

Coloque el dispositivo

Coloque el aparato en la ubicación deseada. La parte posterior debe descansar contra la pared detrás de ella y los lados, a lo largo de los gabinetes o paredes adyacentes. El lavavajillas está equipado con un suministro de agua y mangueras de drenaje que se pueden colocar a la derecha o a la izquierda para facilitar la instalación.

Nivelación del dispositivo

Una vez que el electrodoméstico estáposicionado para la nivelación, la altura del lavavajillas puede ser alterada a través de ajuste del nivel de atornillado de los pies.

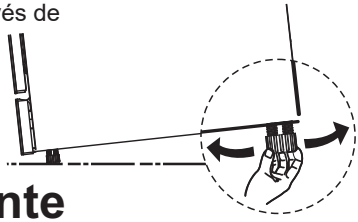

NOTA:

Aplicar solo al lavaplatos independiente.

Instalación independiente

Paso 1. Montaje entre gabinetes existentes

La altura del lavavajillas, 845 mm, se ha diseñado para permitir que la máquina se instale entre gabinetes existentes de la misma altura en cocinas modernas instaladas. Los pies se pueden ajustar para alcanzar la altura correcta.
La parte superior laminada de la máquina no requiere ningún cuidado especial, ya que es resistente al calor, a prueba de arañazos y a prueba de manchas.

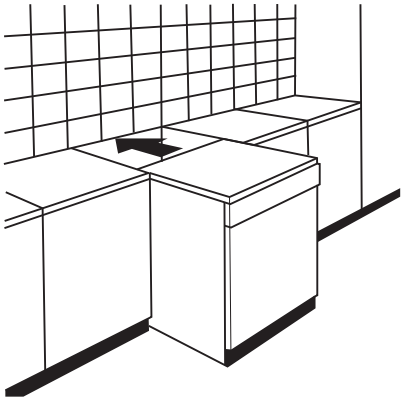

Paso 2. Debajo del trabajo existente arriba

(cuando se ajusta debajo de un tablero de trabajo) En la mayoría de las cocinas modernas instaladas, solo hay una sola encimera debajo de la cual se instalan armarios y electrodomésticos. En este caso, quite la parte superior de trabajo del lavavajillas desenroscando los tornillos debajo del borde posterior de la parte superior (a).

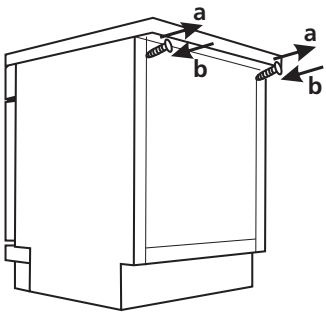

⚠ Atención

Después de retirar la parte superior de la pieza de trabajo, los tornillos DEBEN volver a atornillarse debajo del borde posterior de la parte superior (b).

Seleccionar la mejor ubicación para el lavavajillas

La posición de instalación del lavavajillas debe estar cerca de las mangueras de entrada y drenaje existentes y del cable de alimentación.
Ilustraciones de las dimensiones del mueble y la posición de instalación del lavavajillas.La posición de instalación del lavavajillas debe estar cerca de las mangueras de entrada y drenaje existentes y del cable de alimentación.
Ilustraciones de las dimensiones del mueble y la posición de instalación del lavavajillas.

1. Menos de 5 mm entre la parte superior del lavavajillas y el gabinete y la puerta exterior alineada al mueble.

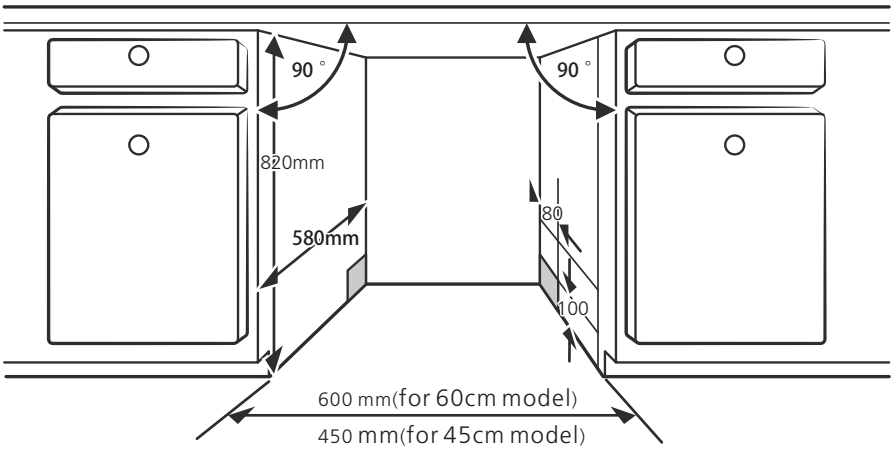

2. Si el lavavajillas está atascado en la esquina del mueble, debe haber algo de espacio cuando se abra la puerta.

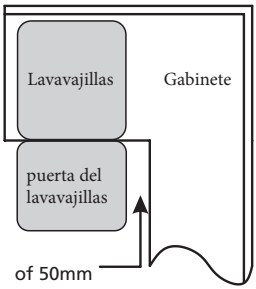

NOTA:

Dependiendo de dónde se encuentre su toma de corriente, es posible que tenga que hacer un agujero en el lado opuesto del armario.

CONSEJOS PARA SOLUCIONAR PROBLEMAS

Antes de llamar al servicio técnico

Revisar los cuadros en las páginas siguientes puede evitarle llamar para obtener servicio.

Problema	Causa posible	Qué hacer?
El lavavajillas no se inicia	Fusible quemado, o cortocircuito	Reemplace el fusible o reinicie el disyuntor. Retire cualquier otro electrodoméstico que comparta el mismo circuito con el lavavajillas.
	La fuente de alimentación no está encendida.	Asegúrese de que el lavavajillas esté encendido y que la puerta esté bien cerrada. Asegúrese de que el cable de alimentación esté enchufado correctamente en la toma de corriente.
	La presión del agua es baja	Verifique que el suministro de agua esté conectado correctamente y que el agua esté encendida.
	La puerta del lavavajillas no está bien cerrada.	Asegúrese de cerrar la puerta correctamente y engancharla.
Agua no bombeada desde el lavavajillas	Manguera de drenaje retorcida o atrapada.	Verifique la manguera de drenaje.
	Filtro obstruido	Compruebe el filtro grueso.
	Fregadero de cocina atascado.	Verifique el fregadero de la cocina para asegurarse de que esté drenando bien. Si el problema es que el fregadero de la cocina no está drenando, es posible que necesite un plomero en lugar de un técnico para lavaplatos.
Pompas de jabón	Detergente incorrecto	Use solo el detergente especial para lavavajillas para evitar espuma. Si esto ocurre, abra el lavavajillas y permita que la espuma se evapore. Agregue 1 galón de agua fría al fondo del lavavajillas. Cierre la puerta del lavavajillas, luego seleccione cualquier ciclo. Inicialmente, el lavavajillas drenará el agua. Abra la puerta después de que la etapa de drenaje esté completa y verifique si la espuma ha desaparecido. Repita si es necesario.

Problema	Causa posible	Qué hacer?
	Ayuda de enjuague derramada.	Limpie siempre los derrames de abrillantador inmediatamente.
Interior manchado	Se puede haber usado detergente con colorante.	Asegúrese de que el detergente no tenga colorante.
Película blanca en la superficie interior	Minerales de agua dura	Para limpiar el interior, use una esponja húmeda con detergente para lavavajillas y use guantes de goma. Nunca use ningún otro limpiador que no sea detergente para lavavajillas, de lo contrario, puede causar espuma o espuma.
Hay manchas de óxido en los cubiertos	Los artículos afectados no son resistentes a la corrosión.	Evite lavar artículos que no sean resistentes a la corrosión en el lavavajillas.
	No se ejecutó un programa después de agregar la sal de lavavajillas. Los rastros de sal han entrado en el ciclo de lavado.	Siempre ejecute un programa de lavado sin vajilla después de agregar sal. No seleccione la función Turbo (si está presente).
	La tapa está suelta.	Verifique que la tapa del descalcificador esté segura.
Ruido de algo golpeando en el lavavajillas	Un brazo rociador está golpeando contra un artículo en una cesta	Interrumpa el programa y reorganice los elementos que obstruyen el brazo rociador.
Ruido en el lavavajillas	Los artículos de vajilla están sueltos en el lavavajillas.	Interrumpa el programa y reorganice los elementos de la vajilla.
Ruido de algo golpeando en las tuberías de agua	Esto puede ser causado por la instalación en el sitio o por la sección transversal de la tubería.	Esto no tiene influencia en la función del lavavajillas. En caso de duda, contacte a un plomero calificado.
Los platos no están limpios	Los platos no se cargaron correctamente.	Vea las notas en "Carga y descarga de su lavavajillas".
	El programa no fue lo suficientemente eficaz.	Seleccione un programa más intensivo.

Problema	Causa posible	Qué hacer?
Los platos no están limpios	No se dispensó suficiente detergente.	Use más detergente o cambie su detergente.
	Los artículos están bloqueando el movimiento de los brazos rociadores.	Reorganice los elementos para que la pulverización pueda girar libremente.
	La combinación del filtro no está limpio o no está correctamente colocado en la base del gabinete de lavado. Esto puede causar que los chorros del brazo rociador se bloqueen.	Limpie y / o ajuste el filtro correctamente. Limpie los chorros del brazo rociador.
Nubosidad en cristalería.	Combinación de agua blanda y demasiado detergente.	Use menos detergente si tiene agua blanda y seleccione un ciclo más corto para lavar el material de vidrio y limpiarlo.
Aparecen manchas blancas en platos y vasos.	El área de agua dura puede causar depósitos de cal.	Agregue más detergente.
Marcas negras o grises en los platos	Utensilios de aluminio se han frotado contra los platos	Use un limpiador abrasivo suave para eliminar esas marcas.
El detergente se dejó en el dispensador	Los platos bloquean el dispensador de detergente	Recargar los platos adecuadamente
Los platos no están limpios	Carga incorrecta	Cargue el lavavajillas como se sugiere en las instrucciones.
	Los platos se eliminan demasiado pronto	No vacíe su lavavajillas inmediatamente después del lavado. Abra la puerta ligeramente para que salga el vapor. Saque los platos hasta que la temperatura interior sea segura para tocar. Descargue primero la cesta inferior para evitar que caiga agua de la cesta superior.

Problema	Posible causa	Qué hacer?
Los platos no están limpios	El programa equivocado ha sido seleccionado.	Con un programa corto, la temperatura de lavado es menor, disminuyendo el rendimiento de limpieza. Elija un programa con un largo tiempo de lavado.
	Uso de cubiertos con un recubrimiento de baja calidad.	El drenaje de agua es más difícil con estos artículos. Cubiertos o platos de este tipo no son adecuados para lavar en el lavavajillas.

⚠ADVERTENCIA

La reparación por sí mismo o la reparación no profesional posiblemente causarán riesgos graves a la seguridad del usuario del aparato y afectará la garantía.

Disponibilidad de Piezas de Repuestos

- **Siete años después del lanzamiento de última unidad del modelo en mercado:**

  Motor, bomba de circulación y drenaje, calentadores y elementos de calefacción, incluyendo bombas de calefacción (las de separado o las adjuntadas), tuberías y equipos relacionados que incluyen todas las mangueras, válvulas, filtros y topes de agua, piezas estructurales e interiores relacionadas con ensamblajes de puerta (las de separado o las adjuntadas), tablero de circuito impreso, pantallas electrónicas, interruptores de presión, termostatos y sensores, software y firmware incluyendo software de reinicio.

- **Diez años después del lanzamiento de última unidad del modelo en mercado:**
  Bisagra y sellos de puerta, otros sellos, brazos rociadores, rejillas interiores y periféricos de plástico como cestas y tapas.

CARGANDO CESTOS DE ACUERDO CON EN60436:

1. cesta superior:

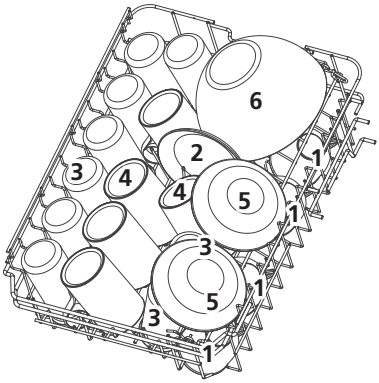

Number	Item
1	tazas
2	platillos
3	vasos
4	taza mediana
5	tazon de postre
6	bol de vidrio

2. Cesta inferior:

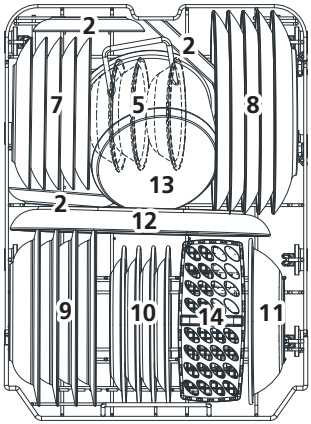

Number	Item
7	platos de postre
8	platos de comida
9	platos de sopa
10	platos de postre de melamina
11	cuenco de melamina
12	olla de horno
13	olla pequeńa
14	cesto de cubiertos

3. Tercera bandeja:

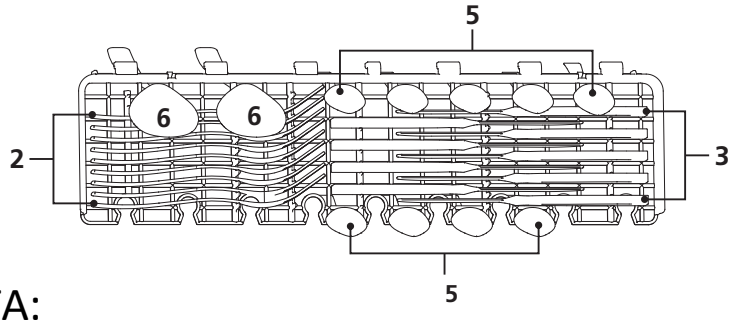

NOTA:

Por favor, coloque los objetos planos ligeros en el estante. El peso total es inferior a 1,5 kg.

4. Cesto de cubiertos: ⟶ IN

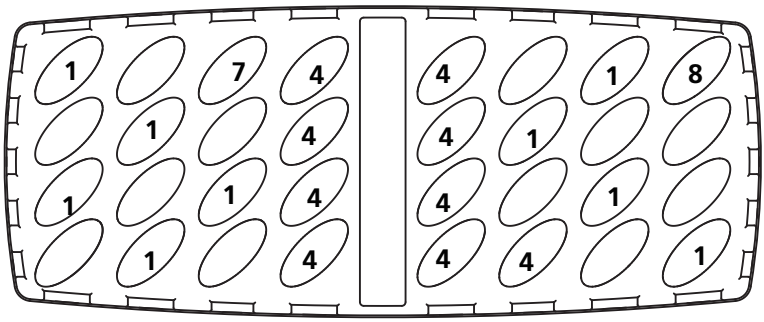

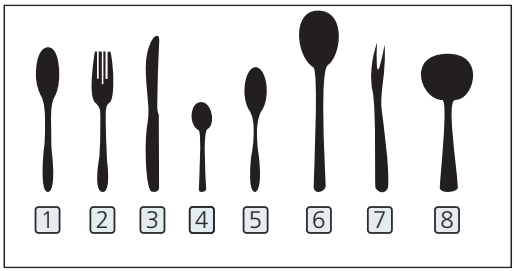

Número	Item
1	Cuchara de sopa
2	Tenedor
3	Cochillo
4	Cuchara de café
5	Cuchara de postre
6	Cuchara de servir
7	Tenedor de servir
8	Cuchara de salsa

Información para pruebas de comparabilidad según EN 60436
Capacidad: 9 ajustes de posición
Posición superior de la cesta: posición inferior Programa: ECO Configuración del abrillantador: Max
suavizante: H3

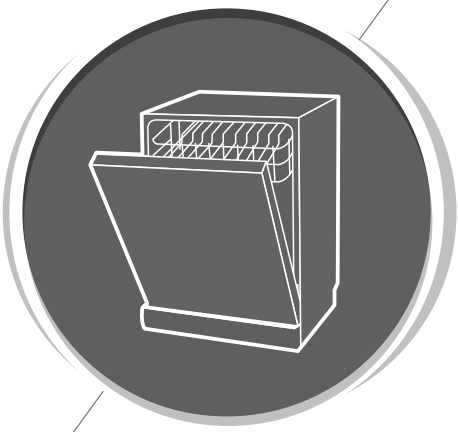

Lavavajillas

Manual de Instrucciones

PARTE II: Versión Especial

SJ94502ED
SJ94502EDX

svan

Lea cuidadosamente este manual antes de usar el lavavajillas

ÍNDICE

01

4 **USO DEL LAVAVAJILLAS**
4 Panel de control
6 Suavizante para el agua
7 Preparación e introducción de la vajilla
10 Funcionamiento del abrillantador y el detergente
11 Llenado del depósito de abrillantador
12 Llenado del dispensador de detergente

02

13 **PROGRAMAR EL LAVAVAJILLAS**
13 Tabla de ciclos de lavado
14 Puesta en marcha del ciclo de lavado
14 Cambiar el programa a mitad del ciclo
15 ¿Ha olvidado meter algo?

03

16 **CÓDIGOS DE ERROR**

04

17 **INFORMACIÓN TÉCNICA**

NOTA:

- Si no puede solucionar algún problema, pida ayuda a un técnico profesional.
- El fabricante, siguiendo su política de desarrollo y actualización constantes del producto, podría hacer modificaciones sin previo aviso.
- Si lo pierde o se queda obsoleto, puede solicitar un manual de usuario nuevo al fabricante o al vendedor.

GUÍA RÁPIDA

Lea el contenido correspondiente del manual de instrucciones para conocer el funcionamiento en mayor detalle.

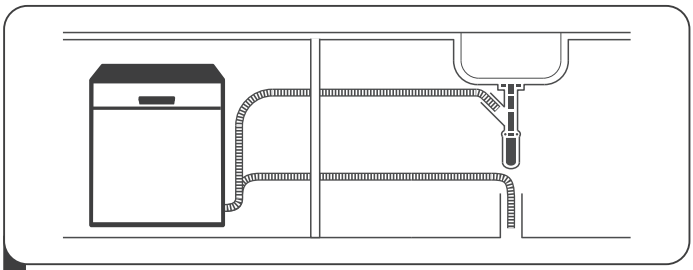

1 Instalación del lavavajillas
(Consulte la Sección 5 "INSTRUCCIONES DE INSTALACIÓN" en el APARTADO I: Versión genérica).

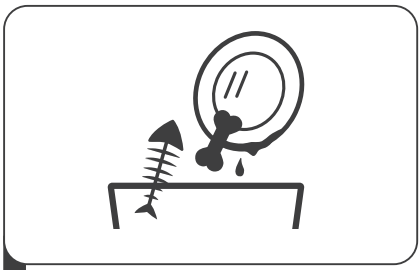

2 Retirar la suciedad más visible de los cubiertos

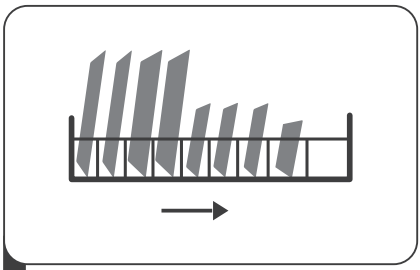

3 Cargar las cestas

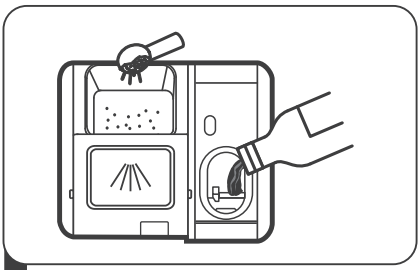

4 Llenar el dispensador

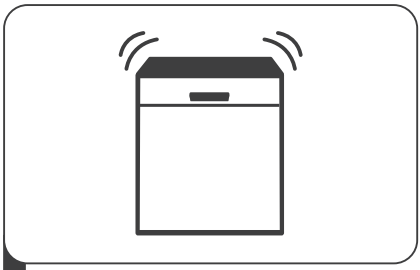

5 Seleccionar un programa y poner en marcha el lavavajillas

USO DEL LAVAVAJILLAS

Panel de control

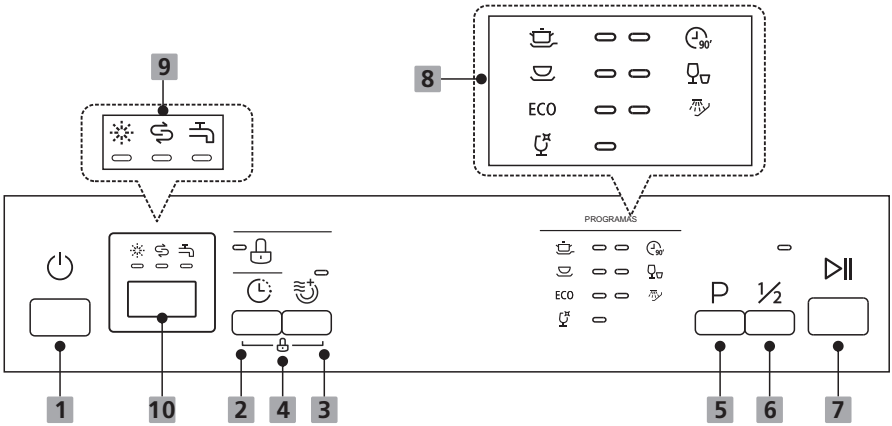

Funcionamiento (Botón)

1 Potencia	Pulse este botón para encender su lavavajillas; la pantalla se iluminará.
2 Retraso	Pulse este botón para ajustar las horas de retraso del lavado. Puede retrasar el inicio del lavado hasta 24 horas. Cada vez que pulse este botón, el inicio del lavado se retrasa una hora.
3 Morir Extra	Para secar los platos más completamente. (Solo se puede usar con los programas Intensivo, Normal, ECO, Cristal y 90 min).
4 Bloqueo para niños	Esta opción le permite bloquear los botones del panel de control, excepto el botón de Encendido, de modo que los niños no puedan iniciar accidentalmente el lavavajillas presionando los botones del panel. Para bloquear o desbloquear los botones del panel de control, mantenga presionados simultáneamente los botones de Secado extra y de Retardo durante 3 segundos. Cuando se pulse este botón, se encenderá el indicador correspondiente.
5 Program	Pulse este botón para seleccionar el programa de lavado adecuado; se encenderá el indicador del programa seleccionado.

6 Media carga	Cuando tenga alrededor de 6 cubiertos o menos para lavar, puede elegir esta función para ahorrar energía y agua. (Solo se puede usar con Intensivo, Normal, ECO, Cristal y 90 min).
7 Inicio/Pausa	Para iniciar el programa de lavado seleccionado o ponerlo en pausa cuando el lavavajillas está funcionando.

Pantalla

8 Programa indicador	**Intensivo** Para artículos muy sucios, incluidos ollas y sartenes, con restos de comida resecos. **Estándar** Para cargas normalmente sucias, como ollas, platos, vasos y sartenes ligeramente sucios. ECO ECO TEste es el programa estándar adecuado para cargas normalmente sucias, como ollas, platos, vasos y sartenes ligeramente sucios. **Cristal** Para vajilla y cristalería ligeramente sucias. 90 mins Para cargas normalmente sucias que necesitan un lavado rápido. **Rápido** Lavado más corto para cargas ligeramente sucias que no necesitan secado. **mojar** Para enjuagar la vajilla que piensa lavar más tarde ese mismo día.
9 Advertencia indicador	**Abrillantador** Si el indicador de " " está encendido, significa que el lavavajillas tiene poco abrillantador y necesita ser rellenado. Sal Si el indicador de " " está encendido, significa que el lavavajillas tiene poca sal y debe rellenarse. **Grifo** Si el indicador de " " está encendido, significa que el grifo de agua está cerrado.
10 pantalla	Para mostrar el tiempo restante, el tiempo de inicio diferido, el código de error, etc.

Suavizante para el agua

El suavizante para el agua se debe seleccionar manualmente, con el selector de la dureza del agua.

El suavizante para el agua se ha diseñado para eliminar las sales y los minerales del agua, que pudieran tener un efecto negativo en el funcionamiento del aparato.

Cuantos más minerales contiene, más dura es el agua.

El suavizante debe ajustarse conforme a la dureza del agua de su zona.

Su empresa de aguas local podrá asesorarle sobre la dureza del agua de su zona.

Ajuste del consumo de sal

El lavavajillas ha sido diseñado para permitir el ajuste en la cantidad de sal consumida basándose en la dureza del agua utilizada. La intención es optimizar y adaptar el nivel de consumo de sal.

Siga estos pasos para ajustar el consumo de sal

1. SEncienda el aparato;
2. Mantenga pulsado el botón Programa durante más de 5 segundos para iniciar el modo de ajuste del descalcificador de agua dentro de los 60 segundos después de encender el aparato;
3. Pulse el botón Programa para seleccionar el ajuste adecuado según su entorno local; los ajustes cambiarán en la siguiente secuencia:
   H1->H2->H3->H4->H5->H6;
4. Pulse el botón de Encendido para finalizar el modo de configuración.

DUREZA DEL AGUA				Nivel de descalcificador de agua	Aparecer regeneración en secuencia de cada X programas 1)	Consumo de sal g/ciclo
Alemán °dH	Francés fH	Británico °Clarke	Mmol/l			
0 - 5	0 - 9	0 - 6	0 - 0.94	H1	Sin regeneración	0
6 - 11	10 - 20	7 - 14	1.0 - 2.0	H2	10	9
12 - 17	21 - 30	15 - 21	2.1 - 3.0	H3	5	12
18 - 22	31 - 40	22 - 28	3.1 - 4.0	H4	3	20
23 - 34	41 - 60	29 - 42	4.1 - 6.0	H5	2	30
35 - 55	61 - 98	43 - 69	6.1 - 9.8	H6	1	60

1°dH=1,25 °Clarke=1,78 °fH=0,178mmol/l

Ajuste de fábrica: H3

1) Cada ciclo con operación de regeneración adicionalmente consumirá 2,0 litros de agua, el consumo de energía incrementa en 0,02kWh y el programa se extenderá en 4 minutos.

Revise la Sección 3 "Carga de sal en el suavizante" del APARTADO I: Versión genérica, si su lavavajillas no tiene sal.

NOTA:

Si su modelo no lleva suavizante para el agua, puede saltarse esta sección. Suavizante para el agua

La dureza del agua varía de un lugar a otro. Si se utiliza agua dura con el lavavajillas, se formarán depósitos en los platos y demás utensilios.

El aparato está equipado con un suavizante especial, que utiliza un recipiente de sal específicamente diseñado para eliminar la cal y los minerales del agua.

Preparación e introducción de la vajilla

- Cuando compre utensilios, preste atención a que se puedan meter en el lavavajillas.
- En algunos casos particulares, seleccione un programa con la temperatura más baja posible.
- Para evitar daños, no saque los objetos de vidrio ni los cubiertos del lavavajillas inmediatamente después de que finalice el programa.

Para lavar los cubiertos/platos

No son adecuados

- Cubiertos con madera, porcelana abocinada o asas de nácar
- Artículos de plástico que no sean resistentes al calor
- Cubiertos antiguos con piezas pegadas que no sean resistentes a la temperatura
- Cubiertos o platos con piezas unidas
- Artículos de peltre o cobre
- Artículos de cristal
- Artículos de acero que se puedan oxidar
- Platos de madera
- Artículos hechos de fibras sintéticas

Presentan ciertas limitaciones

- Algunos tipos de cristal que se puede volver opaco tras una serie de lavados
- Los componentes de plata y aluminio tienden a decolorarse durante el lavado
- Los patrones de vidrio pueden perder desvanecerse si se lavan con frecuencia

Recomendaciones para llenar el lavavajillas

Retire los restos de alimentos de tamaño considerable. Reblandezca los restos de comida quemada de sartenes y ollas. No es necesario aclarar los platos bajo el grifo. Para lograr un mejor rendimiento del lavavajillas, siga estas instrucciones de carga. **(Las características y apariencia de las cestas y el cesto para cubiertos pueden variar dependiendo del modelo).**

Coloque los objetos en el lavavajillas de la siguiente forma:

- Elementos como copas, vasos, ollas/sartenes, etc. deben mirar hacia abajo.
- Elementos curvados o con huecos, deben colocarse en posición oblicua para que el agua pueda resbalar por ellos.
- Todos los utensilios han de apilarse de manera segura para que no puedan volcar.
- Todos los utensilios se colocarán de tal forma que los brazos pulverizadores puedan girar libremente durante el lavado.
- Cargue los elementos con cavidades como copas, vasos, ollas, etc. con la apertura hacia abajo para que el agua no pueda acumularse en el recipiente ni en la base.
- Los platos y cubiertos no deben ir uno dentro de otro, ni cubrirse entre sí.
- Para evitar daños, los vasos no deben tocarse entre sí.
- La cesta superior ha sido diseñada para colocar los elementos más delicados y ligeros, como vasos, tazas de café y de té.
- Los cuchillos de hoja larga colocados mirando hacia arriba suponen un riesgo potencial.
- Los elementos largos o afilados como los cuchillos deben colocarse horizontalmente en la cesta superior.
- No sobrecargue el lavavajillas. Es importante para lograr buenos resultados y un consumo energético razonable.

NOTA:

Los elementos muy pequeños no deben lavarse en el lavavajillas, ya que podrían caerse de la cesta con facilidad.

Extracción de la vajilla

Para evitar que el agua gotee desde la cesta superior en la cesta inferior, se recomienda vaciar la cesta inferior en primer lugar, seguida de la cesta superior.

⚠ ADVERTENCIA



¡ Lo que saque estará caliente! Para evitar daños, no saque los objetos de vidrio ni los cubiertos del lavavajillas hasta unos 15 minutos después de que finalice el programa.

Carga en la cesta superior

La cesta superior ha sido diseñada para los elementos más delicados, como el vidrio, las tazas de café y té y los cazos, así como platos, cuencos pequeños y ollas poco profundas (siempre que no estén demasiado sucias). Coloque los platos y cacerolas de modo que no se muevan al aplicarles el chorro de agua.



Carga en la cesta inferior

Se recomienda colocar los artículos de mayor tamaño y más difíciles de limpiar en la cesta inferior: ollas, sartenes, tapas, fuentes y cuencos, como se muestra en la figura a continuación. Es preferible colocar las fuentes y las tapas en el lateral de las cestas, para evitar bloquear el giro del brazo pulverizador superior. El diámetro máximo recomendado para los platos delante del dispensador de detergente es de 19 cm, para no obstaculizar su apertura.

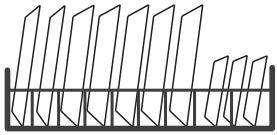

Carga del cesto para cubiertos

Los cubiertos deben colocarse en el cesto para cubiertos independiente, separado entre sí y las posiciones adecuadas, y asegurándose de que los utensilios no se rozan, ya que podrían no quedar bien limpios.

⚠ADVERTENCIA



No deje que ningún utensilio sobresalga por la parte inferior.
Deje siempre los utensilios afilados con la punta hacia abajo.

Para lograr un mejor efecto de lavado, cargue las cestas según las instrucciones de carga estándar de la última Sección, APARTADO I: Versión genérica

Funcionamiento del abrillantador y el detergente

El abrillantador se libera durante el aclarado final para evitar que el agua forme gotas sobre los platos, dejando manchas y rastros. También mejora el secado, haciendo que el agua resbale por los platos. El lavavajillas ha sido diseñado para usar abrillantador líquido.

⚠ ADVERTENCIA

Use solamente un abrillantador de marca para el lavavajillas. Nunca llene el dispensador del abrillantador con ninguna otra sustancia (como limpia-lavavajillas o detergente líquido).
Se podría dañar el aparato.

Cuándo rellenar el dispensador del abrillantador

Cuándo rellenar abrillantador

La regularidad con la que se debe rellenar el dispensador depende de la frecuencia con la que se laven los platos y de los ajustes de abrillantador que se empleen.

- El indicador del Abrillantador bajo aparecerá en la pantalla cuando sea necesario más abrillantador.
- No llene demasiado el dispensador del abrillantador.

Función del detergente

Los ingredientes químicos que componen el detergente son necesarios para arrancar, deshacer y eliminar toda la suciedad del lavavajillas. La mayoría de los detergentes comerciales son adecuados para este fin.

⚠ ADVERTENCIA

- Uso adecuado del detergente
  Use solamente detergente fabricado expresamente para su uso en lavavajillas.
  Consérvelo en un lugar fresco y seco.
  No ponga el detergente en polvo en el dispensador hasta el momento justo en que vaya a lavar los platos.

-  **El detergente para lavavajillas es corrosivo. Manténgalo alejado del alcance de los niños.**

Llenado del depósito de abrillantador

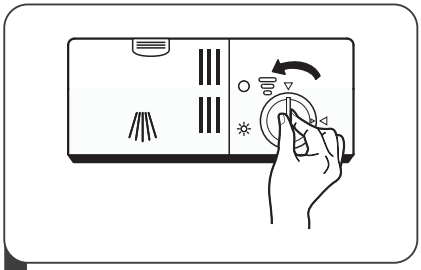

1 Quite la tapa del depósito de abrillantador girándola hacia la izquierda.

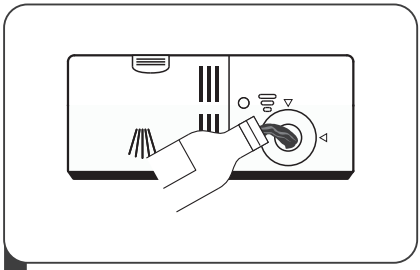

2 Vierta el abrillantador con cuidado en el dispensador, evitando que se desborde.

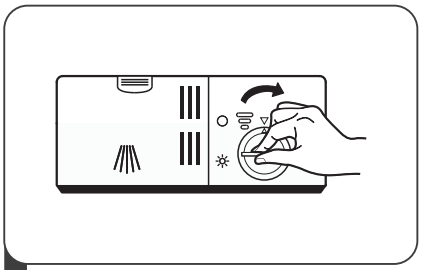

3 Cierre la tapa del depósito de abrillantador girándola hacia la derecha.

NOTA:

Limpie el abrillantador que se haya podido derramar con un paño absorbente para evitar el exceso de espuma durante el próximo lavado.

Ajuste del depósito de abrillantador

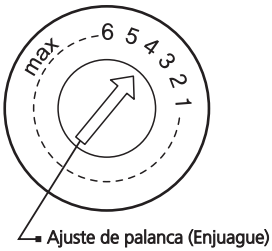

Gire el indicador del abrillantador hasta un número entre el 1 y el 6. Cuanto mayor sea el número, más abrillantador se utilizará. Si los platos no se están secando correctamente o presentan manchas, ajuste el dial al número inmediatamente superior hasta que deje de ocurrir. Reduzca el número si los platos presentan manchas blanquecinas pegajosas o una película azulada en los vasos o cuchillos.

Llenado del dispensador de detergente



1 Pulse el gancho de liberación del dispensador de detergente para abrir la tapa.

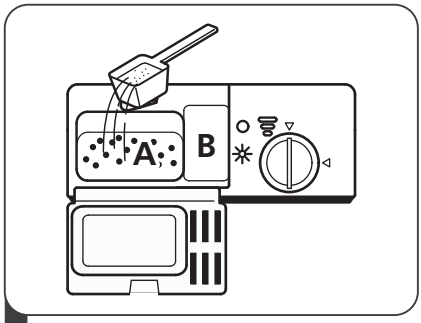

2 Añada detergente en la cavidad de mayor tamaño (A) para el ciclo de lavado principal.
Para cargas más sucias, añada también algo de detergente en la cavidad más pequeña (B) para el ciclo de prelavado.

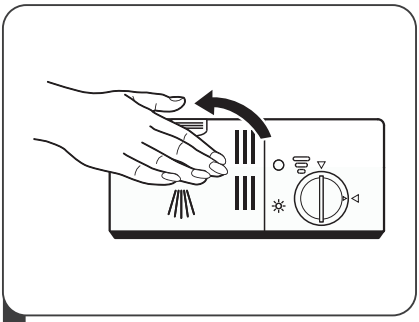

3 Cierre la tapa y presione hasta que quede bloqueada en su posición.

NOTA:

- Tenga en cuenta que, dependiendo de la polución del agua, el ajuste puede ser diferente.
- Cumpla con las recomendaciones del fabricante en el envase del detergente.

PROGRAMAR EL LAVAVAJILLAS

Tabla de ciclos de lavado

La siguiente tabla muestra qué programas son los mejores según el nivel de residuos de comida en la vajilla y cuánta cantidad de detergente se necesita. También muestra diversa información sobre los programas.

(●)Significa: es necesario llenar el dispensador de abrillantador.

Program	Descripción del ciclo	Detergente Pre/Principal	Tiempo de funcionamiento (min)	Energía (Kwh)	Agua (L)	Abrillantador
Intensivo	Prelavado (50℃) Lavado (65℃) Aclarado Aclarado Aclarado (65℃) Secado	4/13g	205	1.378	15.3	●
Estándar	Prelavado (45 °C) Lavado (55 °C) Aclarado Aclarado (65 °C) Secado	4/13g	175	1.287	13.1	●
ECO **(*EN 60436)**	Lavado (45 °C) Aclarado Aclarado (55 °C) Secado	17g	235	0.704	9.0	●
Cristal	Prelavado Lavado (50 °C) Aclarado Aclarado (65 °C) Secado	4/13g	120	0.934	13.1	●
90 mins	Lavado (60 °C) Aclarado Aclarado (65 °C) Secado	17g	90	1.234	10.2	●
Rápido	Lavado (50 °C) Aclarado Aclarado (45 °C)	12g	30	0.611	10.0	○
mojar	Prelavado		15	0.020	3.6	●

NOTA:

ECO : El programa ECO es aplicable para limpiar la vajilla sólida, que para este uso, es el programa más eficiente en materia del consumo combinado de energía y agua, y se lo utiliza para evaluar el performance con legislación de diseño ecológico de EU.
(*EN60436)

Ahorro de energía

1. El prelavado de la vajilla conlleva un mayor consumo de agua y energía y no es recomendable.
2. El lavado de la vajilla en un lavavajillas doméstico suele consumir menos energía y agua en la fase de uso que el lavado a mano cuando el lavavajillas doméstico se utiliza según las instrucciones.

Puesta en marcha del ciclo de lavado

1. Saque las cestas superior e inferior, coloque los platos y vuelva a introducirlas. Se recomienda cargar primero la cesta inferior y después la superior.
2. Vierta el detergente.
3. Inserte la clavija en la toma. Para obtener información sobre la alimentación, vaya a la última página "Ficha del producto". Asegúrese de que el suministro de agua está abierto y a máxima presión.
4. Cierre la puerta, pulse el botón de Encendido para poner en marcha la máquina.
5. Elija un programa, la luz de respuesta se encenderá. Pulse el botón Encendido/Pausa y el lavavajillas comenzará su ciclo.

Cambiar el programa a mitad del ciclo

Un ciclo de lavado solo se puede cambiar si lleva funcionando poco tiempo, de otro modo el detergente podría haberse liberado y el lavavajillas podría haber comenzado a drenar agua. Si fuera este el caso, el lavavajillas deberá reiniciarse y el dispensador de detergente volver a rellenarse. Para reiniciar el lavavajillas, siga las instrucciones a continuación:

1. Pulse el botón Inicio/Pausa para pausar el lavado.
2. Mantenga pulsado el botón Programa durante más de 3 segundos: el programa se cancelará.
3. Pulse el botón Programa para seleccionar el programa deseado.
4. Pulse el botón Inicio/Pausa; después de 10 segundos, el lavavajillas se pondrá en marcha.

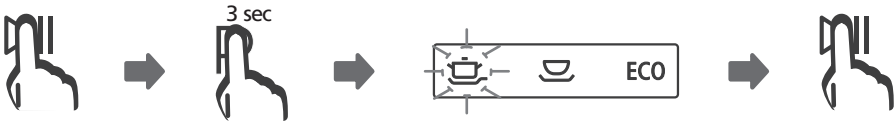

Ha olvidado meter algo?

Si olvida algún plato, puede añadirlo en cualquier momento antes de que se abra el dispensador de detergente. Si este fuera el caso, siga las instrucciones a continuación:

1. Pulse el botón de Encendido/Pausa para hacer una pausa en el lavado.
2. Espere 5 segundos para abrir la puerta.
3. Meta los platos que haya olvidado.
4. Cierre la puerta.
5. Pulse el botón de Encendido/Pausa y, después de 10 segundos, el lavavajillas se pondrá en marcha de nuevo.



⚠ADVERTENCIA



Es peligroso abrir la puerta a mitad del ciclo, ya que el vapor podría quemarle.

CÓDIGOS DE ERROR

Si el lavavajillas no funciona bien, el lavavajillas mostrará códigos de error para identificarlos:

Códigos	Significado	Posibles causas
E1	Tiempo de entrada más largo.	La llave de agua no está abierta, o el suministro de agua se ha restringido, o la presión de agua es demasiado baja.
E3	No alcanza la temperatura deseada.	El elemento calefactor no funciona correctamente.
E4	Rebose.	Algún elemento del lavavajillas presenta fugas.
Ed	Fallo de comunicación entre la placa de circuito principal y la placa de circuito de la pantalla display	Abra el circuito o interrumpa el cableado para la comunicación

⚠ ADVERTENCIA

- Si se produce un desbordamiento, cerrar el suministro principal de agua y llame al servicio de mantenimiento.
- Si hay agua en la fuente de la base por rebalsar o alguna pérdida de agua, ésta debe extraerse antes de reiniciar el lavavajillas.
- Si hay una falla, el lavavajillas mostrará un código de error. La siguiente tabla muestra posibles códigos de error y sus causas.

INFORMACIÓN TÉCNICA

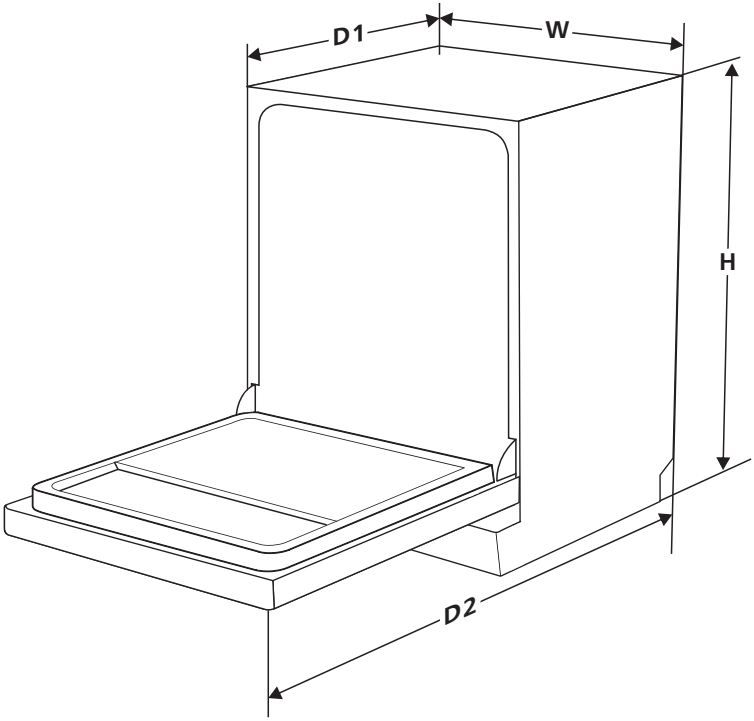

H	845 mm
W	448 mm
D1	600 mm (con la puerta cerrada)
D2	1175 mm (con la puerta abierta 90°)

Ficha de producto **(EN60436)**

Nombre o marca comercial:	SVAN
Dirección del proveedor:	Imported by B73737553 SVAN TRADING S.L Av Altos Hornos S/N Pto Sagunto (46520) Valencia, España Info@svanelectro.com
Modelo:	SJ94502ED SJ94502EDX

Parámetros generales del producto**:**

Parámetro	Valor	Parámetro	Valor	
Capacidad nominal ([a]) (ps)	9	Dimensiones en cm	Alto	85
			Ancho	45
			Fondo	60
EEI ([a])	55,9	Clase de eficiencia energética ([a])	E ([c])	
Índice de rendimiento de limpieza ([a])	1,125	Índice de rendimiento de secado([a])	1,065	
Consumo de energía en kWh [por ciclo], basado en el programa eco usando llenado de agua fría. El consumo de energía real dependerá de cómo se utilice el aparato.	0,704	Consumo de agua en litros [por ciclo], basado en el programa eco. El consumo real de agua dependerá de cómo se utilice el aparato y de la dureza del agua.	9,0	
Duración programa ([a]) (h:min)	3:55	Tipo	Libre instalación	
Emisiones de ruido acústico aéreo ([a]) (dB(A) re 1 pW)	49	Clase de emisión de ruido acústico aéreo ([a])	C ([c])	
Modo apagado (W)	N/A	Modo de espera (W)	0,49	
Inicio diferido (W) (si corresponde)	3,99	Espera en red (W) (si corresponde)	N/A	

Duración mínima de la garantía ofrecida por el proveedor **([b]):** 36 meses

Información adicional:

Enlace web al sitio web del proveedor, donde se encuentra la información del punto 6 del anexo II del Reglamento (UE) 2019/2022 de la Comisión (1) (b): www.svanelectro.com

([a]) para el programa eco.
(b) los cambios en estos elementos no se considerarán relevantes a los efectos del párrafo 4 del Artículo 4 del Reglamento (UE) 2017/1369.
(c) si la base de datos de productos genera automáticamente el contenido definitivo de esta celda, el proveedor no deberá ingresar estos datos.

(1) Reglamento (UE) 2019/2022 de la Comisión, de 1 de octubre de 2019, por el que se establecen requisitos de diseño ecológico para lavavajillas domésticos de conformidad con la Directiva 2009/125 / CE del Parlamento Europeo y del Consejo que modifica el Reglamento (CE) n.o 1275/2008 de la Comisión y por el que se deroga el Reglamento (UE) nº 1016/2010 de la Comisión (véase la página 267 del presente Diario Oficial).

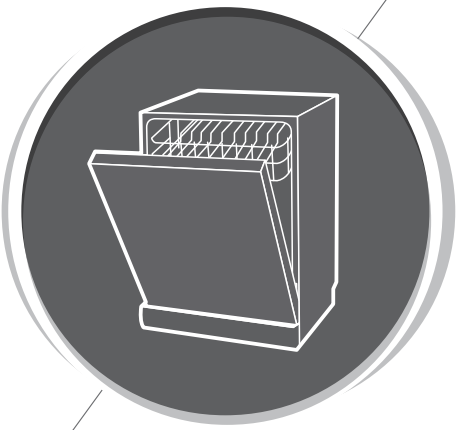

Dishwasher
Instruction Manual

PART I : Generic Version

SJ94502ED
SJ94502EDX

svan

Please read this manual carefully before using the dishwasher.
Keep this manual for future reference.

CONTENTS

01 3 **SAFETY INFORMATION**

02 8 **PRODUCT OVERVIEW**

03
9 **USING YOUR DISHWASHER**
9 Loading The Salt Into The Softener
11 Basket Loading Tips

04
13 **MAINTENANCE AND CLEANING**
13 External Care
13 Internal Care
16 Caring For The Dishwasher

05
17 **INSTALLATION INSTRUCTION**
17 Power Connection
18 Water Supply And Drain
19 Connection Of Drain Hoses
20 Positioning The Appliance
20 Free Standing Installation

06 22 **TROUBLESHOOTING TIPS**
25 Availability Of Spare Parts

07 26 **LOADING THE BASKETS**

NOTE:

- Reviewing the section on Troubleshooting Tips will help you solve some common problems by yourself.
- If you cannot solve the problems by yourself, please ask for help from a professional technician.
- The manufacturer, following a policy of constant development and updating of the product, may make modifications without giving prior notice.
- If lost or out-of-date, you can receive a new user manual from the manufacturer or responsible vendor.

SAFETY INFORMATION

⚠ WARNING

When using your dishwasher, follow the precautions listed below:

- Installation and repair can only be carried out by a qualified technician
- This appliance is intended to be used in household and similar applications such as:
  -staff kitchen areas in shops, offices and other working environments;
  -farm houses;
  -by clients in hotels, motels and other residential type environments;
  -bed and breakfast type environments.
- This appliance can be used by children aged from 8 years and above and persons with reduced physical, sensory or mental capabilities or lack of experience and knowledge if they have been given supervision or instruction concerning use of the appliance in a safe way and understand the hazards involved.
  Children shall not play with the appliance. Cleaning and user maintenance shall not be done by children without supervision. (For EN60335-1)
- This appliance is not intended for use by persons (including children) with reduced physical, sensory or mental capabilities, or lack of experience and knowledge, unless they have been given supervision or instruction concerning use of the appliance by a person responsible for their safety. (For IEC60335-1)

- Packaging material could be dangerous for children!
- Children should be supervised to ensure that they do not play with the appliance.
- This appliance is for indoor household use only. To protect against the risk of electrical shock, do not immerse the unit, cord or plug in water or other liquid.
- Please unplug before cleaning and maintenance the appliance .Use a soft cloth moisten with mild soap, and then use a dry cloth to wipe it again.
- If the supply cord is damaged, it must be replaced by the manufacturer or its service agent or a similarly qualified person in order to avoid a hazard.

⏚ Earthing Instructions

- This appliance must be earthed. In the event of a malfunction or breakdown, earthing will reduce the risk of an electric shock by providing a path of least resistance of electric current. This appliance is equipped with an earthing conductor plug.
- The plug must be plugged into an appropriate outlet that is installed and earthed in accordance with all local codes and ordinances.
- Improper connection of the equipment-earthing conductor can result in the risk of an electric shock.
- Check with a qualified electrician or service representative if you are in doubt whether the appliance is properly grounded.

- Do not modify the plug provided with the appliance if it does not fit the outlet.
- Have a proper outlet installed by a qualified electrician.
- Do not abuse, sit on, or stand on the door or dish rack of the dishwasher.
- Do not operate your dishwasher unless all enclosure panels are properly in place.
- Open the door very carefully if the dishwasher is operating, there is a risk of water squirting out.
- Do not place any heavy objects on or stand on the door when it is open. The appliance could tip forward.
- When loading items to be washed:
  1) Locate sharp items so that they are not likely to damage the door seal;
  2) Warning: Knives and other utensils with sharp points must be loaded in the basket with their points facing down or placed in a horizontal position.
- Some dishwasher detergents are strongly alkaline. They can be extremely dangerous if swallowed. Avoid contact with the skin and eyes and keep children away from the dishwasher when the door is open.
- Check that there are no detergent residues after completion of the wash cycle.
- Do not wash plastic items unless they are marked "dishwasher safe" or the equivalent.

- For unmarked plastic items not so marked, check the manufacturer's recommendations.
- Use only detergent and rinse agents recommended for use in an automatic dishwasher.
- Never use soap, laundry detergent, or hand washing detergent in your dishwasher.
- The door should not be left open, since this could increase the risk of tripping.
- During installation, the power supply must not be excessively or dangerously bent or flattened.
- Do not tamper with controls.
- The appliance needs to be connected to the main water valve using new hose sets. Old sets should not be reused.
- To save energy, in stand by mode, the appliance will switch of automatically after 15 minutes without any user interaction.
- The maximum number of place settings to be washed is 9.
- The maximum permissible inlet water pressure is 1MPa.
- The minimum permissible inlet water pressure is 0.04MPa.

Disposal



- For disposing of package and the appliance please go to a recycling center. Therefore cut off the power supply cable and make the door closing device unusable.
- Cardboard packaging is manufactured from recycled paper and should be disposed in the waste paper collection for recycling.
- By ensuring this product is disposed of correctly, you will help prevent potential negative consequences for the environment and human health, which could otherwise be caused by inappropriate waste handling of this product.
- For more detailed information about recycling of this product, please contact your local city office and your household waste disposal service.
- **DISPOSAL: Do not dispose this product as unsorted municipal waste. Collection of such waste separately for special treatment is necessary.**

PRODUCT OVERVIEW

IMPORTANT:

To get the best performance from your dishwasher, read all operating instructions before using it for the first time.

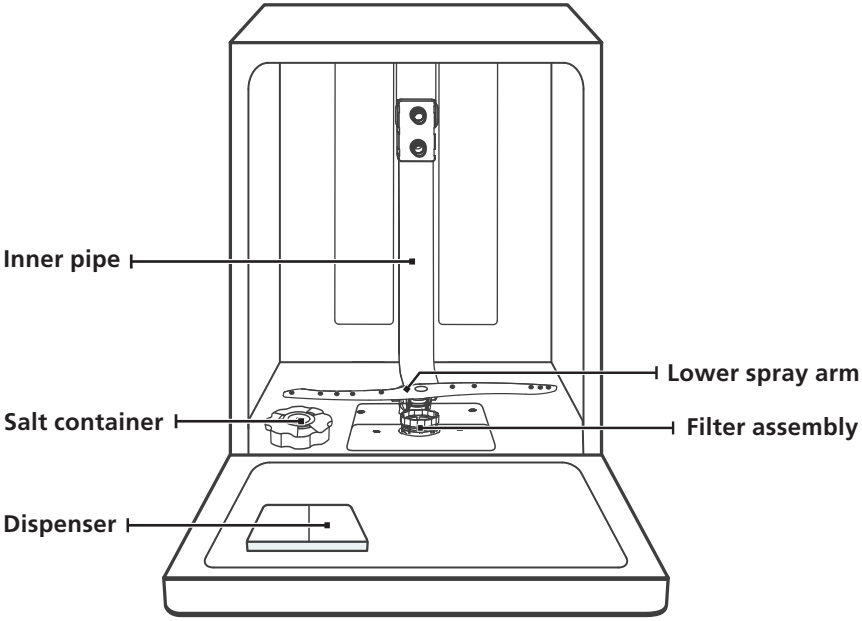

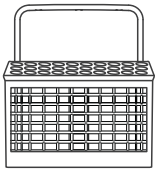

Cutlery basket

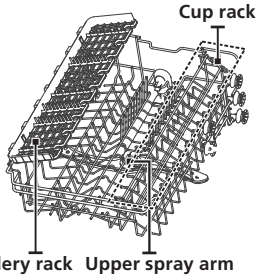

Upper basket



Lower basket

NOTE:

Pictures are only for reference, different models may be different.

USING YOUR DISHWASHER

Before using your dishwasher :

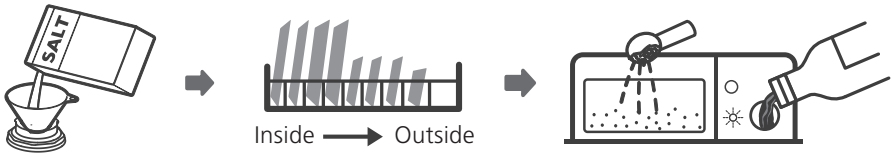

1. Set the water softener
2. Loading the salt Into the softener
3. Loading the basket
4. Fill the detergent dispenser

Please check the section 1 "Water Softener" of PART II : Special Version, If you need to set the water softener .

Loading The Salt Into The Softener

NOTE:

If your model does not have any water softener, you may skip this section.

Always use salt intended for dishwasher use.

The salt container is located beneath the lower basket and should be filled as explained in the following:

⚠ WARNING

- **Only use salt specifically designed for dishwashers use!**
  Every other type of salt not specifically designed for dishwasher use, especially table salt, will damage the water softener. In case of damages caused by the use of unsuitable salt the manufacturer does not give any warranty nor is liable for any damages caused.
- **Only fill with salt before running a cycle.**
  This will prevent any grains of salt or salty water, which may have been spilled, remaining on the bottom of the machine for any period of time, which may cause corrosion.

Please follow the steps below for adding dishwasher salt:

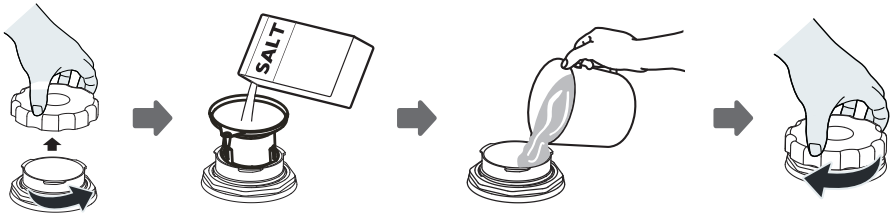

1. Remove the lower basket and unscrew the reservoir cap.
2. Place the end of the funnel (if supplied) into the hole and pour in about 1.5 kg of dishwasher salt.
3. Fill the salt container to its maximum limit with water, It is normal for a small amount of water to come out of the salt container.
4. After filling the container, screw back the cap tightly.
5. The salt warning light will turn off after the salt container has been filled with salt.
6. Immediately after filling the salt into the salt container, a washing program should be started (We suggest to use a short program). Otherwise the filter system, pump or other important parts of the machine may be damaged by salty water. This is out of warranty.

NOTE:

- The salt container must only be refilled when the salt warning light ( ) in the control panel comes on. Depending on how well the salt dissolves, the salt warning light may still be on even though the salt container is filled.
  If there is no salt warning light in the control panel (for some models), you can estimate when to fill the salt into the softener by the cycles that the dishwasher has run.
- If salt has spilled, run a soak or quick program to remove it.

Basket Loading Tips

Adjusting the upper basket

Type 1:

The height of the upper basket can be easily adjusted to accommodate taller dishes in either the upper or lower basket.
To adjust the height of the upper rack, follow these steps:

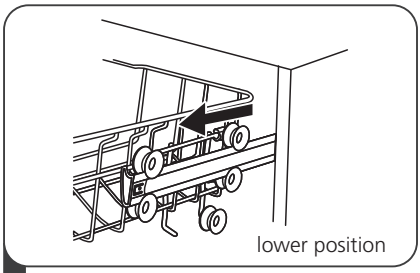

1 Pull out the upper basket.

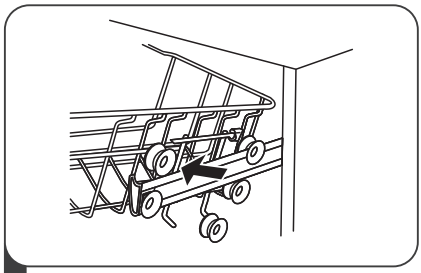

2 Remove the upper basket.

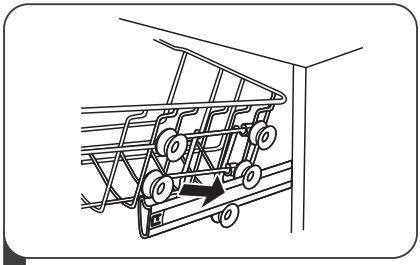

3 Re-attach the upper basket to upper or lower rollers.

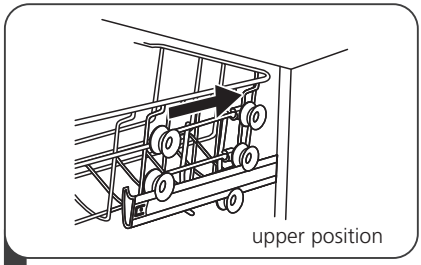

4 Push in the upper basket.

Type 2:

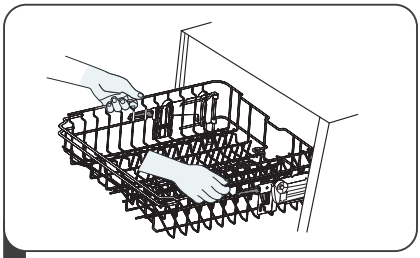

1 To raise the upper basket, just lift the upper basket at the center of each side until the basket locks into place in the upper position. It is not necessary to lift the adjuster handle.

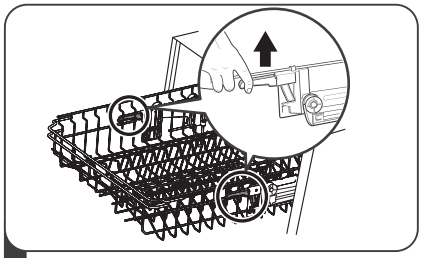

2 To lower the upper basket, lift the adjust handles on each side to release the basket and lower it to the lower position.

Folding back the cup shelves

To make room for taller items in the upper basket, raise the cup rack upwards. You can then lean the tall glasses against it. You can also remove it when it is not required for use.



Folding back the rack shelves

The spikes of the lower basket are used for holding plates and a platter. They can be lowered to make more room for large items.

raise upwards

fold backwards

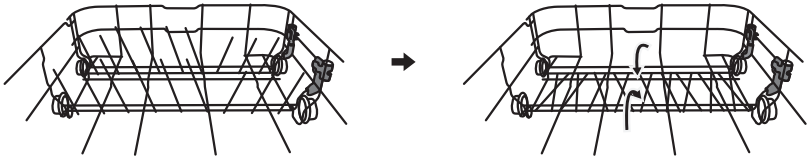

MAINTENANCE AND CLEANING

External Care

The door and the door seal

Clean the door seals regularly with a soft damp cloth to remove food deposits. When the dishwasher is being loaded, food and drink residues may drip onto the sides of the dishwasher door. These surfaces are outside the wash cabinet and are not accessed by water from the spray arms. Any deposits should be wiped off before the door is closed.

The control panel

If cleaning is required, the control panel should be wiped with a soft damp cloth only.

⚠WARNING

- To avoid penetration of water into the door lock and electrical components, do not use a spray cleaner of any kind.
- Never use abrasive cleaners or scouring pads on the outer surfaces because they may scratch the finish. Some paper towels may also scratch or leave marks on the surface.

Internal Care

Filtering system

The filtering system in the base of the wash cabinet retains coarse debris from the washing cycle, including foreign objects such as tooth picks or shards. The collected coarse debris may cause the filters to clog. Check the condition of the filters regularly, carefully remove foreign objects and clean the parts of the filtering system if necessary with water. Follow the steps below to clean the filter.

NOTE:

Pictures are only for reference, different models of the filtering system and spray arms may be different.

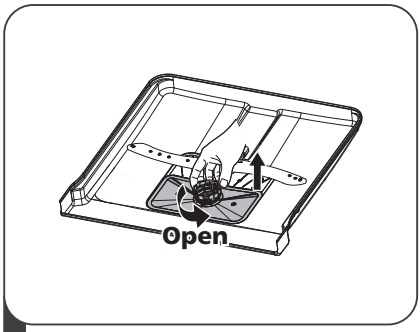

1 Hold the coarse filter and rotate it anticlockwise to unlock the filter. Lift the filter upwards and out of the dishwasher.

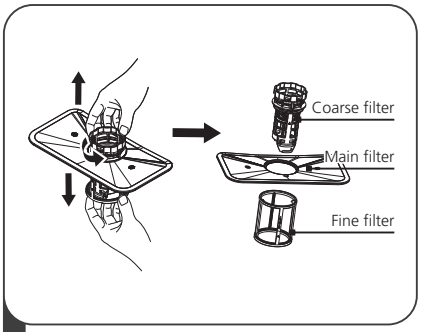

2 The fine filter can be pulled off the bottom of the filter assembly. The coarse filter can be detached from the main filter by gently squeezing the tabs at the top and pulling it away.

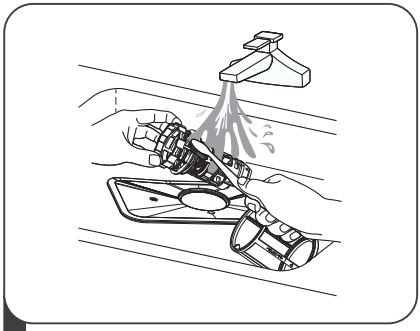

3 Larger food remnants can be cleaned by rinsing the filter under running water.
For a more thorough clean, use a soft cleaning brush.

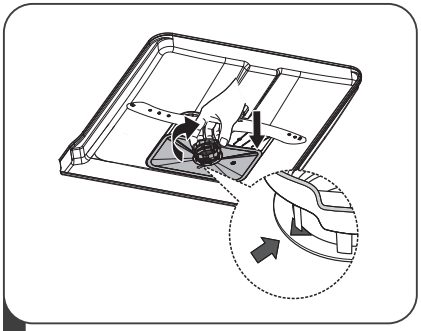

4 Reassemble the filters in the reverse order of the disassembly, replace the filter insert, and rotate clockwise to the close arrow.

⚠ WARNING

- Do not over tighten the filters. Put the filters back in sequence securely, otherwise coarse debris could get into the system and cause a blockage.
- Never use the dishwasher without filters in place. Improper replacement of the filter may reduce the performance level of the appliance and damage dishes and utensils.

Spray arms

It is necessary to clean the spray arms regularly for hard water chemicals will clog the spray arm jets and bearings.

To clean the spray arms, follow the instructions below:

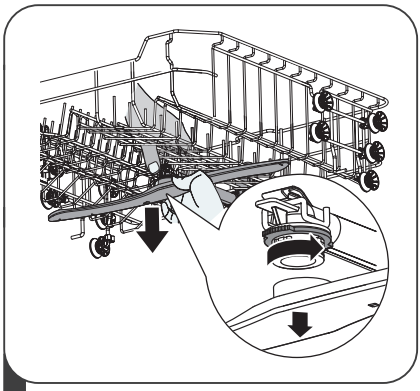

1 To remove the upper spray arm, hold the nut in the center still and rotate the spray arm counterclockwise to remove it.

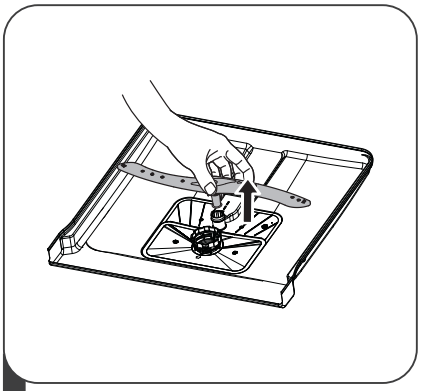

2 To remove the lower spray arm, pull out the spray arm upward.

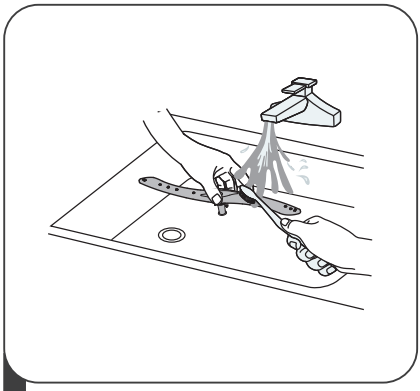

3 Wash the arms in soapy and warm water and use a soft brush to clean the jets. Replace them after rinsing them thoroughly.

Caring For The Dishwasher

Frost precaution

Please take frost protection measures on the dishwasher in winter. Every time after washing cycles, please operate as follows:

1. Cut off the electrical power to the dishwasher at the supply source.
2. Turn off the water supply and disconnect the water inlet pipe from the water valve.
3. Drain the water from the inlet pipe and water valve. (Use a pan to gather the water)
4. Reconnect the water inlet pipe to the water valve.
5. Remove the filter at the bottom of the tub and use a sponge to soak up water in the sump.

After every wash

After every wash, turn off the water supply to the appliance and leave the door slightly open for a while so that moisture and odors are not trapped inside.

Remove the plug

Before cleaning or performing maintenance, always remove the plug from the socket.

No solvents or abrasive cleaning

To clean the exterior and rubber parts of the dishwasher, do not use solvents or abrasive cleaning products. Only use a cloth with warm soapy water.
To remove spots or stains from the surface of the interior, use a cloth dampened with water an a little vinegar, or a cleaning product made specifically for dishwashers.

When not in use for a long time

It is recommend that you run a wash cycle with the dishwasher empty and then remove the plug from the socket, turn off the water supply and leave the door of the appliance slightly open. This will help the door seals to last longer and prevent odors from forming within the appliance.

Moving the appliance

If the appliance must be moved, try to keep it in the vertical position. If absolutely necessary, it can be positioned on its back.

Seals

One of the factors that cause odours to form in the dishwasher is food that remains trapped in the seals. Periodic cleaning with a damp sponge will prevent this from occurring.

INSTALLATION INSTRUCTION

⚠WARNING



Electrical Shock Hazard
Disconnect electrical power before installing dishwasher.
Failure to do so could result in death or electrical shock.

⚠ Attention

The installation of the pipes and electrical equipments should be done by professionals.

About Power Connection

⚠WARNING

For personal safety:

- Do not use an extension cord or an adapter plug with this appliance.
- Do not, under any circumstances, cut or remove the earthing connection from the power cord.

Electrical requirements

Please look at the rating label to know the rating voltage and connect the dishwasher to the appropriate power supply. Use the required fuse 10A/13A/16A, time delay fuse or circuit breaker recommended and provide separate circuit serving only this appliance.

Electrical connection

Ensure the voltage and frequency of the power being corresponds to those on the rating plate. Only insert the plug into an electrical socket which is earthed properly. If the electrical socket to which the appliance must be connected is not appropriate for the plug, replace the socket, rather than using a adaptors or the like as they could cause overheating and burns.

⚠ Ensure that proper earthing exists before use

Water Supply And Drain

Cold water connection

Connect the cold water supply hose to a threaded 3/4(inch) connector and make sure that it is fastened tightly in place.

If the water pipes are new or have not been used for an extended period of time, let the water run to make sure that the water is clear. This precaution is needed to avoid the risk of the water inlet to be blocked and damage the appliance.

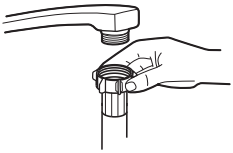

ordinary supply hose



safety supply hose

About the safety supply hose

The safety supply hose consists of the double walls. The system guarantees its intervention by blocking the flow of water in case of the supply hose breaking and when the air space between the supply hose itself and the outer corrugated hose is full of water.

⚠WARNING

A hose that attaches to a tap can burst if it is installed on the same water line as the dishwasher. If your sink has one, it is recommended that the hose be disconnected and the hole plugged.

How to connect the safety supply hose

1. Pull the safety supply hoses out from storage compartment located at rear of dishwasher.
2. Tighten the screws of the safety supply hose to the faucet with thread 3/4inch.
3. Turn the water fully on before starting the dishwasher.

How to disconnect the safety supply hose

1. Turn off the water.
2. Unscrew the safety supply hose from the faucet.

Connection Of Drain Hoses

Insert the drain hose into a drain pipe with a minimum diameter of 4 cm, or let it run into the sink, making sure to avoid bending or crimping it. The height of drain pipe must be less than 1000 mm. The free end of the hose must not be immersed in water to avoid the back flow of it.

⚠ Please securely fix the drain hose in either position A or position B

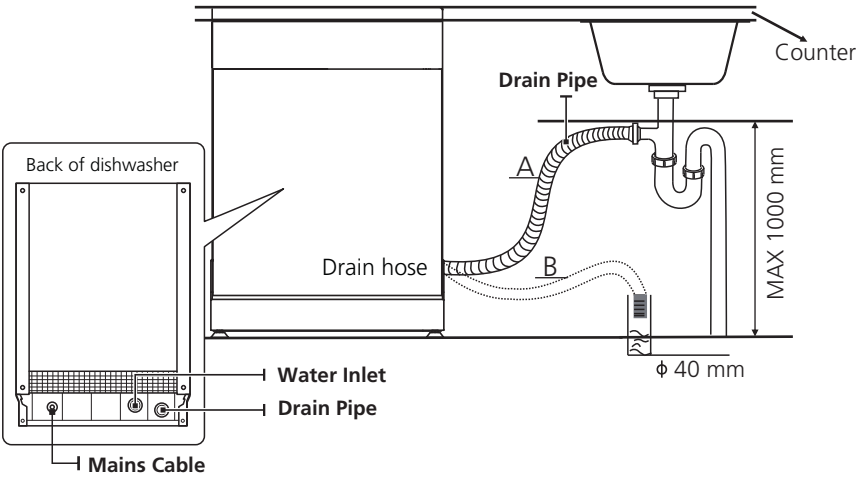

How to drain excess water from hoses

If the connection to the drain pipe is positioned higher than 1000 mm, excess water may remain in the drain hose. It will be necessary to drain excess water from the hose into a bowl or suitable container that is held outside and lower than the sink.

Water outlet

Connect the water drain hose. The drain hose must be correctly fitted to avoid water leaks. Ensure that the water drain hose is not kinked or squashed.

Extension hose

If you need a drain hose extension, make sure to use a similar drain hose.
It must not be longer than 4 meters, otherwise the cleaning effect of the dishwasher could be reduced.

Syphon connection

The waste connection must be at a height less than 1000 mm (maximum) from the bottom of the dishwasher.

Positioning The Appliance

Position the appliance in the desired location. The back should rest against the wall behind it, and the sides, along the adjacent cabinets or walls. The dishwasher is equipped with water supply and drain hoses that can be positioned either to the right or the left sides to facilitate proper installation.

Levelling the appliance

Once the appliance is positioned for levelling, the height of the dishwasher may be altered via adjustment of the screwing level of the feet.
In any case, the appliance should not be inclined more than 2°.

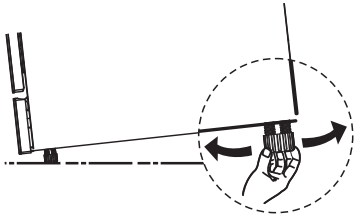

Free Standing Installation

Type 1: Fitting between existing carbinets

The height of the dishwasher, 845 mm, has been designed in order to allow the machine to be fitted between existing cabinets of the same height in modern fitted kitchens.
The laminated top of the machine does not require any particular care since it is heatproof, scratchproof and stainproof.

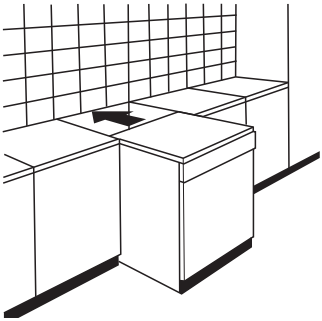

Type 2: Underneath existing work top

(When fitting beneath a work top)
In most modern fitted kitchens there is only one single work top under which cabinets and electrical appliances are fitted. In this case remove the work top of the dishwasher by unscrewing the screws under the rear edge of the top (**a**).

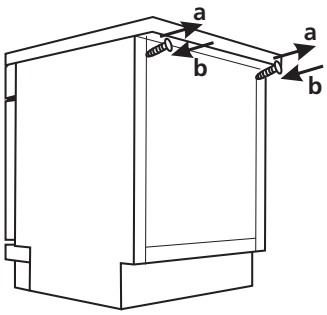

⚠ Attention

After removing the work top, the screws must be screwed again under the rear edge of the top (**b**).

Selecting the best location for the dishwasher

The installation position of the dishwasher should be near the existing inlet and drain hose and power socket.

Illustrations of cabinet dimensions and installation position of the dishwasher.

1. Less than 5 mm between the top of dishwasher and cabinet and the outer door aligned to cabinet.

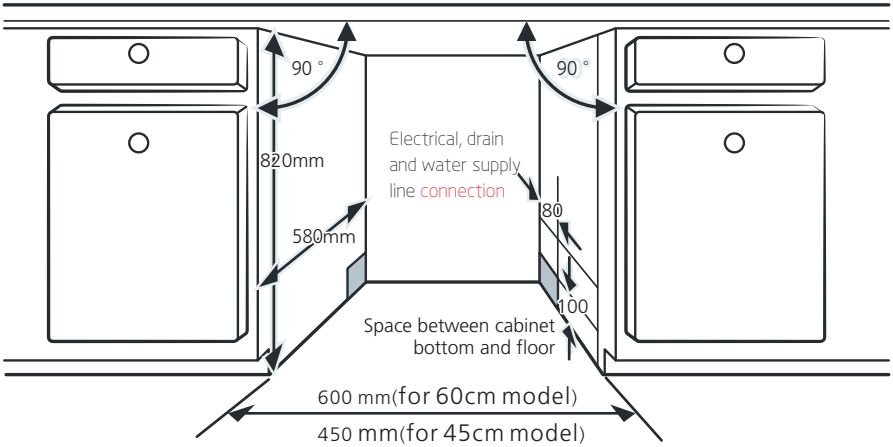

2. If dishwasher is installed at the corner of the cabinet, there should be some space when the door is opened.

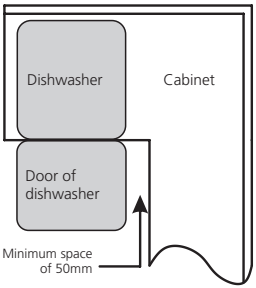

NOTE:

Depending on where your electrical outlet is, you may need to cut a hole in the opposite cabinet side.

TROUBLESHOOTING TIPS

Before Calling For Service

Reviewing the charts on the following pages may save you from calling for service.

Problem	Possible Causes	What To Do
Dishwasher doesn't start	Fuse blown, or the circuit break tripped.	Replace fuse or reset circuit breaker. Remove any other appliances sharing the same circuit with the dishwasher.
	Power supply is not turned on.	Make sure the dishwasher is turned on and the door is closed securely. Make sure the power cord is properly plugged into the wall socket.
	Water pressure is low	Check that the water supply is connected properly and the water is turned on.
	Door of dishwasher not properly closed.	Make sure to close the door properly and latch it.
Water not pumped form dishwasher	Twisted or trapped drain hose.	Check the drain hose.
	Filter clogged.	Check the filter system.
	Kitchen sink clogged.	Check the kitchen sink to make sure it is draining well. If the problem is the kitchen sink that is not draining , you may need a plumber rather than a serviceman for dishwashers.
Foam in the tub	Wrong detergent.	Use only the special dishwasher detergent to avoid suds. If this occurs, open the dishwasher and let suds evaporate. Add 1 liter of cold water to the bottom of the dishwasher. Close the dishwasher door, then select any cycle. Initially, the dishwasher will drain out the water. Open the door after draining stage is complete and check if the suds have disappeared. Repeat if necessary.

Problem	Possible Causes	What To Do
	Spilled rinse aid.	Always wipe up rinse aid spills immediately.
Stained tub interior	Detergent with colourant may have been used.	Make sure that the detergent has no colourant.
White film on inside surface	Hard water minerals.	To clean the interior, use the damp soft cloth with dishwasher detergent and wear rubber gloves. Never use any other cleaner than dishwasher detergent otherwise, it may cause foaming or suds.
There are rust stains on cutlery	The affected items are not corrosion resistant.	Avoid washing items that are not corrosion resistant in the dishwasher.
	A program was not run after dishwasher salt was added. Traces of salt have gotten into the wash cycle.	Always run a wash program without any crockery after adding salt. Do not select the Turbo function (if present), after adding dishwasher salt.
	The lid of the softer is loose.	Check the softener lid is secure.
Knocking noise in the dishwasher	A spray arm is knocking against an item in a basket	Interrupt the program and rearrange the items which are obstructing the spray arm.
Rattling noise in the dishwasher	Items of crockery are loose in the dishwasher.	Interrupt the program and rearrange the items of crockery.
Knocking noise in the water pipes	This may be caused by on-site installation or the cross-section of the piping.	This has no influence on the dishwasher function. If in doubt, contact a qualified plumber.
The dishes are not clean	The dishes were not loaded correctly.	See PART II "Preparing And Loading Dishes".
	The program was not powerful enough.	Select a more intensive program.

Problem	Possible Causes	What To Do
The dishes are not clean.	Not enough detergent was dispensed.	Use more detergent, or change your detergent.
	Items are blocking the movement of the spray arms.	Rearrange the items so that the spray can rotate freely.
	The filter combination is not clean or is not correctly fitted in the base of wash cabinet. This may cause the spray arm jets to get blocked.	Clean and/or fit the filter correctly. Clean the spray arm jets.
Cloudiness on glassware.	Combination of soft water and too much detergent.	Use less detergent if you have soft water and select a shorter cycle to wash the glassware and to get them clean.
White spots appear on dishes and glasses.	Hard water area can cause limescale deposits.	Check water softener settings or fill status of salt container.
Black or grey marks on dishes	Aluminium utensils have rubbed against dishes	Use a mild abrasive cleaner to eliminate those marks.
Detergent left in dispenser	Dishes block detergent dispenser	Re-loading the dishes properly.
The dishes aren't drying	Improper loading	Use gloves if detergent residue can be found on dishes to avoid skin irritations.
	Dishes are removed too soon	Do not empty your dishwasher immediately after washing. Open the door slightly so that the steam can come out. Take out the dishes until the inside temperature is safe to touch. Unload the lower basket first to prevent the dropping water from the upper basket.

Problem	Possible Causes	What To Do
The dishes aren't drying	Wrong program has been selected.	With a short program, the washing temperature is lower, decreasing cleaning performance. Choose a program with a long washing time.
	Use of cutlery with a low-quality coating.	Water drainage is more difficult with these items. Cutlery or dishes of this type are not suitable for washing in the dishwasher.

⚠WARNING

Self-repair or non-professional repair may cause serious risks to the safety of the user of the appliance and impact warranty.

Availability Of Spare Parts

- **Seven years after placing the last unit of the model on the market:**
  Motor, circulation and drain pump, heaters and heating elements, including heat pumps (separately or bundled), piping and related equipment including all hoses, valves, filters and aqua stops, structural and interior parts related to door assemblies (separately or bundled), printed circuit boards, electronic displays, pressure switches, thermostats and sensors, software and firmware including reset software.
- **Ten years after placing the last unit of the model on the market:**
  Door hinge and seals, other seals, spray arms, drain filters, interior racks and plastic peripherals such as baskets and lids.

LOADING THE BASKETS ACCORDING TO EN60436:

Loading the dishwasher to its full capacity will contribute to energy and water savings.

1.Upper basket:

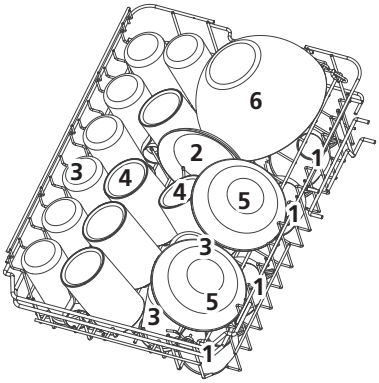

Number	Item
1	Cups
2	Saucers
3	Glasses
4	Mugs
5	Dessert bowls
6	Glass bowl

2.Lower basket:

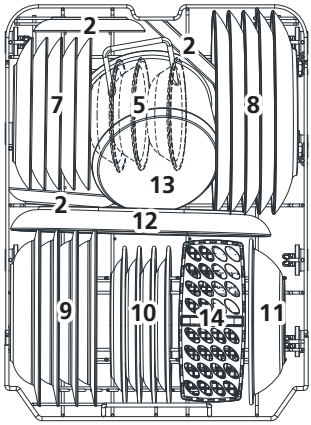

Number	Item
7	Dessert plates
8	Dinner plates
9	Soup plates
10	Melamine dessert plates
11	Melamine bowl
12	Oval platter
13	Small pot
14	Cutlery basket

3.Cutlery rack:

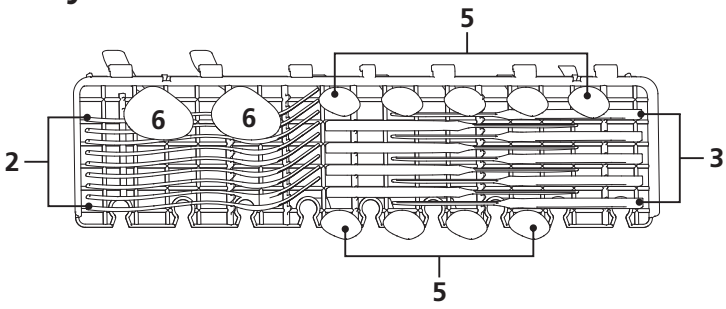

NOTE:

Please place the light flat wares on the shelf. The maximum loading weight is 1.5kg.

4.Cutlery basket:

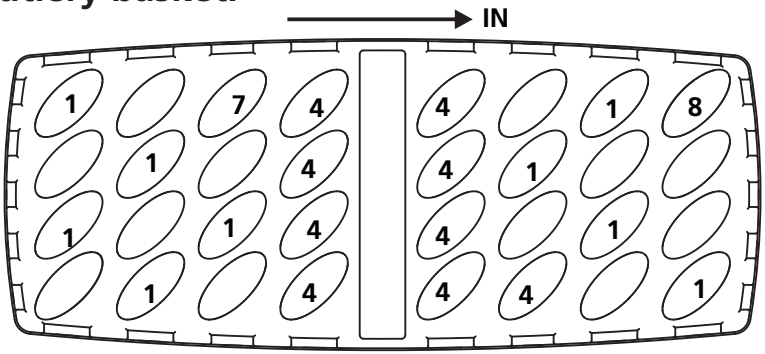

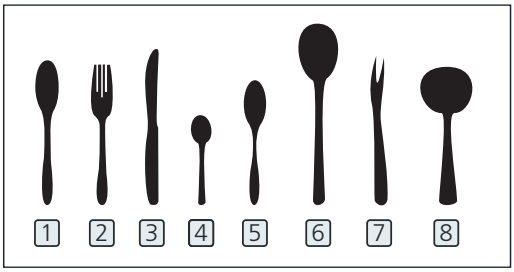

Number	Item
1	Soup spoons
2	Forks
3	Knives
4	Tea spoons
5	Dessert spoons
6	Serving spoons
7	Serving fork
8	Gravy ladle

Information for comparability
tests in accordance with EN60436
Capacity: 9 place settings
Position of the upper basket: lower position
Program: ECO
Rinse aid setting: MAX
Softener setting: H3

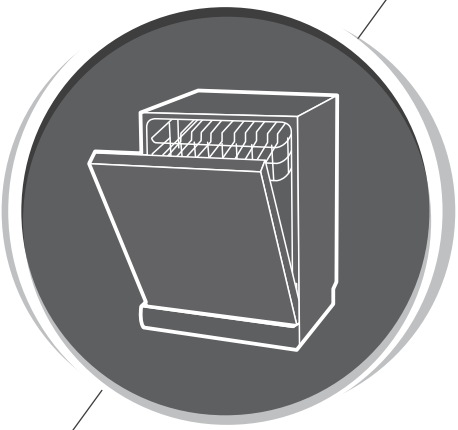

Dishwasher
Instruction Manual

PART II: Special Version

SJ94502ED
SJ94502EDX

svan

Please read this manual carefully
before using the dishwasher and
Keep this manual for future reference.

CONTENTS

01

4 **USING YOUR DISHWASHER**
4 Control Panel
6 Water Softener
7 Preparing And Loading Dishes
10 Function Of The Rinse Aid And Detergent
11 Filling The Rinse Aid Reservoir
12 Filling The Detergent Dispenser

02

13 **PROGRAMMING THE DISHWASHER**
13 Wash Cycle Table
14 Starting A Cycle Wash
14 Changing The Program Mid-cycle
15 Forget To Add A Dish?

03

16 **ERROR CODES**

04

17 **TECHNICAL INFORMATION**

NOTE:

- If you cannot solve the problems by yourself, please ask for help from a professional technician.
- The manufacturer, following a policy of constant development and updating of the product, may make modifications without giving prior notice.
- If lost or out-of-date, you can receive a new user manual from the manufacturer or responsible vendor.

QUICK USER GUIDE

Please read the corresponding content on the instruction manual for detailed operating method.

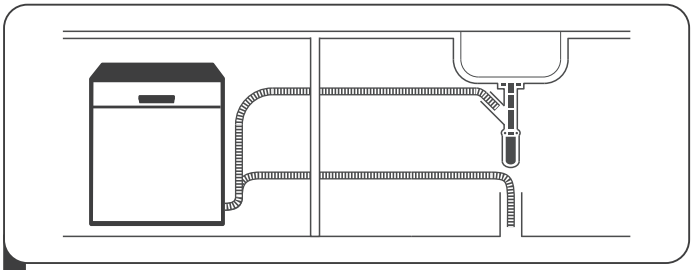

1 Install the dishwasher
(Please check the section 5 "INSTALLATION INSTRUCTION " of PART I : Generic Version.)

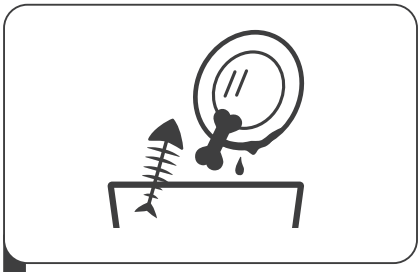

2 Removing the larger residue on the cutlery

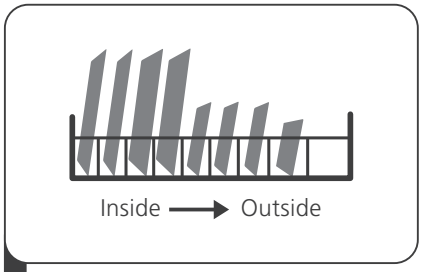

3 Loading the baskets

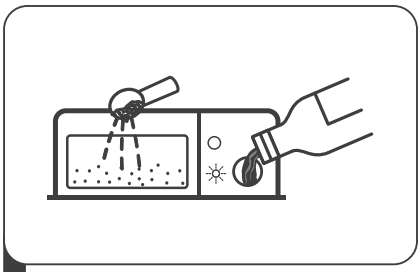

4 Filling the dispenser

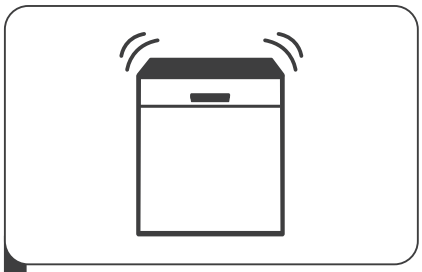

5 Selecting a program and running the dishwasher

USING YOUR DISHWASHER

Control Panel

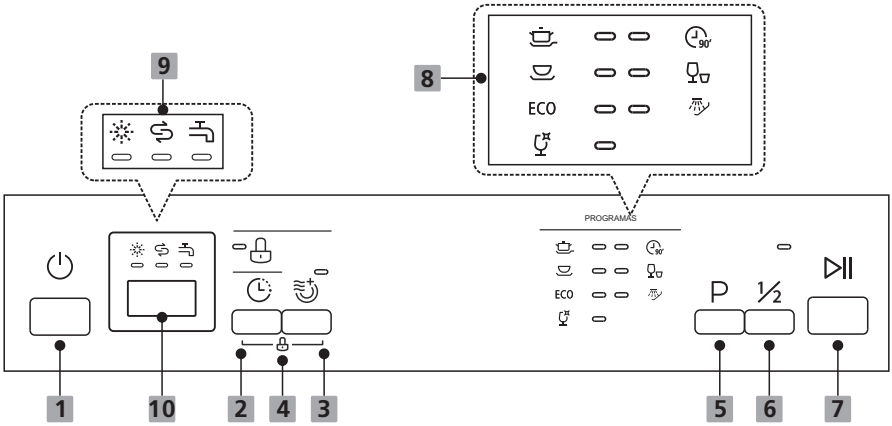

Operation (Button)

1 Power	Press this button to turn on your dishwasher,the screen lights up.
2 Delay	Press this button to set the delayed hours for washing. You can delay the start of washing up to 24 hours. One press on this button delays the start of washing by one hour.
3 Extra Dying	To dry dishes more completely.(It can only be used with Intensive, Normal, ECO, Glass, 90mins)
4 Child Lock	This option allows you to lock the buttons on the control panel - except the Power button - so children cannot accidently start the dishwasher by pressing the buttons on the panel. To lock or unlock the buttons on the control panel, press and hold the Extra drying and Delay buttons for 3 seconds simultaneously. When pressing this button, corresponding indicator will be lit.
5 Program	Press this button to select the appropriate washing program, the selected program indicator will be lit.

6 Half-load	When you have about or less than 6 place setting dishware to wash, you can choose this function to save energy and water. (It can only be used with Intensive, Normal, ECO, Glass and 90 mins.)
7 Start / Pause	To start the selected washing program or pause it when the dishwasher is working.

Display

8 Program indicator	Intensive Heavily soiled items include pots and pans. With dried on food. Universal For normally soiled loads, such as pots, plates, glasses and lightly soiled pans. ECO This is the standard program suitable for normally soiled loads, such as pots, plates, glasses and lightly soiled pans. Glass For lightly soiled crockery and glass. 90 mins For normally soiled loads that need quick wash. Rapid A shorter wash for lightly soiled loads that do not need drying. Soak To rinse dishes that you plan to wash later that day.
9 Warning indicator	Rinse Aid If the " " indicator is lit, it means the dishwasher is low on dishwasher rinse aid and requires a refill. Salt If the " " indicator is lit, it means the dishwasher is low on dishwasher salt and needs to be refilled. Water Faucet If the " " indicator is lit, it means the water faucet closed.
10 screen	To show the reminding time,delay time,error code etc.

Water Softener

The water softener must be set manually, using the water hardness dial.
The water softener is designed to remove minerals and salts from the water, which would have a detrimental or adverse effect on the operation of the appliance.
The more minerals there are, the harder your water is.
The softener should be adjusted according to the hardness of the water in your area.
Your local Water Authority can advise you on the hardness of the water in your area.

Adjusting salt consumption

The dishwasher is designed to allow for adjustment in the amount of salt consumed based on the hardness of the water used. This is intended to optimise and customise the level o f salt consumption.

Please follow the steps below for adjustment in salt consumption.

1. Switch on the appliance;
2. Press the Program button for more than 5 seconds to start the water softener set model within 60seconds after the appliance was switched on;
3. Press the Program button to select the proper set according to your local environment, the sets will change in the following sequence: H1->H2->H3->H4->H5->H6;
4. Press the Power button to end the set up model.

WATER HARDNESS				Water softener level	Salt consumption (gram/cycle)
German °dH	French °fH	British °Clarke	Mmol/l		
0 - 5	0 - 9	0 - 6	0 - 0.94	H1	0
6 - 11	10 - 20	7 - 14	1.0 - 2.0	H2	9
12 - 17	21 - 30	15 - 21	2.1 - 3.0	H3	12
18 - 22	31 - 40	22 - 28	3.1 - 4.0	H4	20
23 - 34	41 - 60	29 - 42	4.1 - 6.0	H5	30
35 - 55	61 - 98	43 - 69	6.1 - 9.8	H6	60

1°dH=1.25 °Clarke=1.78 °fH=0.178mmol/l
The manufactory setting: H3
Contact your local water board for information on the hardness of your water supply.

Please check the section 3 "Loading The Salt Into The Softener" of PART Ⅰ: Generic Version, If your dishwasher lacks salt.

NOTE:

If your model does not have any water softener, you may skip this section.

Water Softener

The hardness of the water varies from place to place. If hard water is used in the dishwasher, deposits will form on the dishes and utensils.

The appliance is equipped with a special softener that uses a salt container specifically designed to eliminate lime and minerals from the water.

Preparing And Loading Dishes

- Consider buying utensils which are identified as dishwasher-proof.
- For particular items, select a program with the lowest possible temperature.
- To prevent damage, do not take glass and cutlery out of the dishwasher immediately after the program has ended.

For washing the following cutlery/dishes

Are not suitable

- Cutlery with wooden, horn china or mother-of-pearl handles
- Plastic items that are not heat resistant
- Older cutlery with glued parts that are not temperature resistant
- Bonded cutlery items or dishes
- Pewter or cooper items
- Crystal glass
- Steel items subject to rusting
- Wooden platters
- Items made from synthetic fibres

Are of limited suitability

- Some types of glasses can become dull after a large number of washes
- Silver and aluminum parts have a tendency to discolour during washing
- Glazed patterns may fade if machine washed frequently

Recommendations for loading the dishwasher

Scrape off any large amounts of leftover food. Soften remnants of burnt food in pans. It is not necessary to rinse the dishes under running water.

For best performance of the dishwasher, follow these loading guidelines.

(Features and appearance of baskets and cutlery baskets may vary from your model.)

Place objects in the dishwasher in following way:

- Items such as cups, glasses, pots/pans, etc. are faced downwards.
- Curved items, or ones with recesses, should be loaded aslant so that water can run off.
- All utensils are stacked securely and can not tip over.
- All utensils are placed in the way that the spray arms can rotate freely during washing.
- Load hollow items such as cups, glasses, pans etc. With the opening facing downwards so that water cannot collect in the container or a deep base.
- Dishes and items of cutlery must not lie inside one another, or cover each other.
- To avoid damage, glasses should not touch one another.
- The upper basket is designed to hold more delicate and lighter dishware such as glasses, coffee and tea cups.
- Long bladed knives stored in an upright position are a potential hazard!
- Long and / or sharp items of cutlery such as carving knives must be positioned horizontally in the upper basket.
- Please do not overload your dishwasher. This is important for good results and for reasonable consumption of energy.

NOTE:

Very small items should not be washed in the dishwasher as they could easily fall out of the basket.

Removing the dishes

To prevent water dripping from the upper basket into the lower basket, we recommend that you empty the lower basket first, followed by the upper basket.

⚠WARNING



Items will be hot! To prevent damage, do not take glass and cutlery out of the dishwasher for around 15 minutes after the program has ended.

Loading the upper basket

The upper basket is designed to hold more delicate and lighter dishware such as glasses, coffee and tea cups and saucers, as well as plates, small bowls and shallow pans (as long as they are not too dirty).Position the dishes and cookware so that they will not get moved by the spray of water.



Loading the lower basket

We suggest that you place large items and the most difficult to clean items are to be placed into the lower basket: such as pots, pans, lids, serving dishes and bowls, as shown in the figure below. It is preferable to place serving dishes and lids on the side of the racks in order to avoid blocking the rotation of the top spray arm.
The maximum diameter advised for plates in front of the detergent dispenser is of 19 cm, this not to hamper the opening of it.

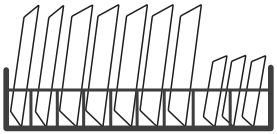

Loading the cutlery basket

Cutlery should be placed in the cutlery rack separately from each other in the appropriate positions, and do make sure the utensils do not nest together, this may cause bad performance.

⚠WARNING



Do not let any item extend through the bottom.
Always load sharp utensils with the sharp point down!

For the best washing effect, please load the baskets refer to standard loading options on last section of PART Ⅰ: Generic Version

Function Of The Rinse Aid And Detergent

The rinse aid is released during the final rinse to prevent water from forming droplets on your dishes, which can leave spots and streaks. It also improves drying by allowing water to roll off the dishes. Your dishwasher is designed to use liquid rinse aids.

⚠WARNING

Only use branded rinse aid for dishwasher. Never fill the rinse aid dispenser with any other substances (e.g. Dishwasher cleaning agent, liquid detergent). This would damage the appliance.

When to refill the rinse aid dispenser

Unless the rinse-aid warning light (✳) on the control panel is on, you can always estimate the amount from the color of the optical level indicator located next to the cap. When the rinse-aid container is full, the indicator will be fully dark. The size of the dark dot decreases as the rinse-aid diminishes. You should never let the rinse aid level be less than 1/4 full.

As the rinse aid diminishes, the size of the black dot on the rinse aid level indicator changes, as illustrated below.

● Full ◉ 3/4 full ◉ 1/2 full ◉ 1/4 full ○ Empty

Function of detergent

The chemical ingredients that compose the detergent are necessary to remove, crush and dispense all dirt out of the dishwasher. Most of the commercial quality detergents are suitable for this purpose.

⚠WARNING

- Proper Use of Detergent
  Use only detergent specifically made for dishwashers use. Keep your detergent fresh and dry.
  Don't put powdered detergent into the dispenser until you are ready to wash dishes.
- 
  Dishwasher detergent is corrosive! Keep dishwasher detergent out of the reach of children.

Filling The Rinse Aid Reservoir

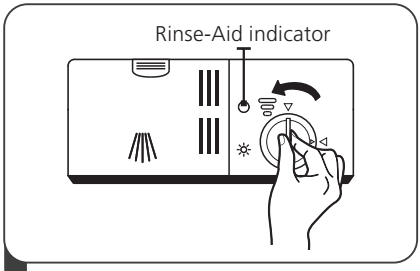

1 To open the dispenser, turn the cap to the "open" (left) arrow and lift it out.

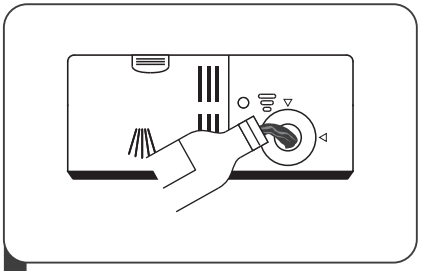

2 Carefully pour in the rinse-aid into its dispenser, whilst avoiding it to overflow.

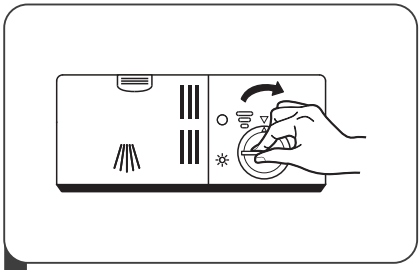

3 Replace the cap by inserting it aligned with "open" arrow and turning it to the closed (right) arrow.

NOTE:

Clean up any spilled rinse aid with an absorbent cloth to avoid excessive foaming during the next wash.

Adjusting the rinse aid reservoir

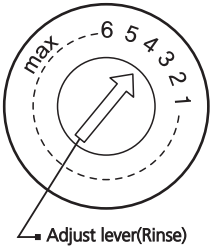

Turn the rinse aid indicator dial to a number between 1 and 6. The higher the number, the more rinse aid the dishwasher uses. If the dishes are not drying properly or are spotted, adjust the dial to the next higher number until your dishes are spot-free. Reduce it if there are sticky whitish stains on your dishes or a bluish film on glassware or knife blades.

Filling The Detergent Dispenser

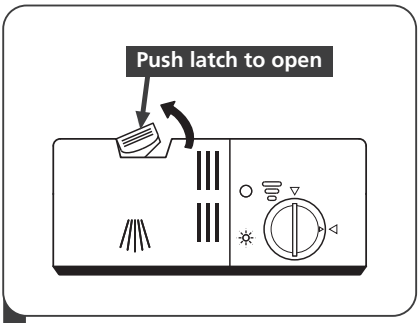

1 Press the release catch on the detergent dispenser to open the cover.

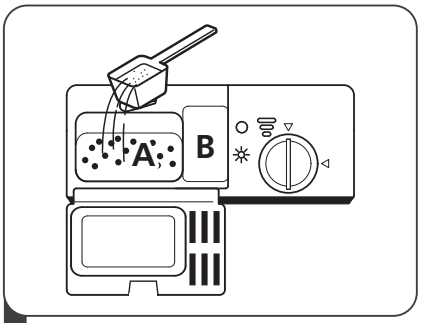

2 Add detergent into the larger cavity (A) for the main wash cycle .
For more heavily soiled wash loads, also add some detergent into the smaller cavity (B) for the pre-wash cycle .

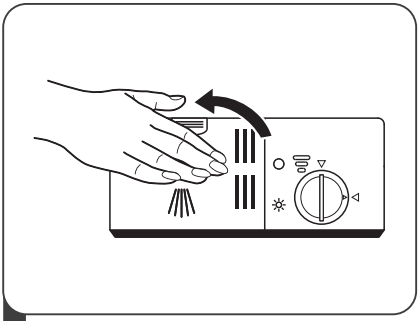

3 Close the cover and press on it until it locks into place.

NOTE:

- Be aware that depending on the soiling of water, setting may be different.
- Please observe the manufacturer's recommendations on the detergent packaging.

PROGRAMMING THE DISHWASHER

Wash Cycle Table

The table below shows which programs are best for the levels of food residue on them and how much detergent is needed. It also show various information about the programs.

(●)Means: need to fill rinse into the Rinse-Aid Dispenser.

Program	Description Of Cycle	Detergent Pre/Main	Running Time(min)	Energy (Kwh)	Water (L)	Rinse Aid
Intensive	Prewash (50℃) Wash(65℃) Rinse Rinse Rinse (65℃) Drying	4/13g	205	1.378	15.3	●
Universal	Prewash(45℃) Wash (55℃) Rinse Rinse (65℃) Drying	4/13g	175	1.287	13.1	●
ECO (*EN 60436)	Wash (45℃) Rinse Rinse(55℃) Drying	17g	235	0.704	9.0	●
Glass	Pre-wash Wash(50℃) Rinse Rinse (65℃) Drying	4/13g	120	0.934	13.1	●
90 mins	Wash(60℃) Rinse Rinse (65℃) Drying	17g	90	1.234	10.2	●
Rapid	Wash (50 ℃) Rinse Rinse (45 ℃)	12g	30	0.611	10.0	○

Program	Description Of Cycle	Detergent Pre/Main	Running Time(min)	Energy (Kwh)	Water (L)	Rinse Aid
Soak	Prewash		15	0.020	3.6	●

NOTE:

ECO (*EN60436) **:** The ECO program is suitable to clean normally soiled tableware, that for this use, it is the most efficient program in terms of its combined energy and water consumption, and it is used to assess compliance with the EU ecodesign legislation.

Starting A Cycle Wash

1. Draw out the lower and upper basket, load the dishes and push them back. It is commended to load the lower basket first, then the upper one.
2. Pour in the detergent.
3. Insert the plug into the socket. The power supply refer to last page"Product fiche". Make sure that the water supply is turned on to full pressure.
4. Close the door, press the Power button, to switch on the machine.
5. Choose a program, the response light will turn on. Then press the Start/Pause button, the dishwasher will start its cycle.

Changing The Program Mid-cycle

A wash cycle can only be changed if it has been running for a short time otherwise, the detergent may have already been released and the dishwasher may have already drained the wash water. If this is the case, the dishwasher needs to be reset and the detergent dispenser must be refilled. To reset the dishwasher, follow the instructions below:

1. Press the Start/Pause button to pause the washing.
2. Press Program button for more than 3 seconds - the program will cancel.
3. Press the Program button to select the desired program.
4. Press the Start/Pause button, after 10 seconds, the dishwasher will start.

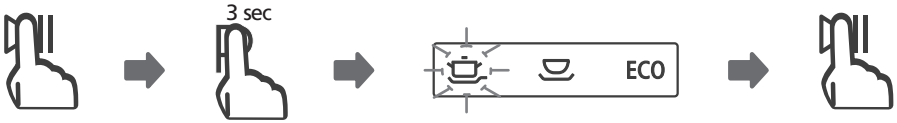

Forget To Add A Dish?

A forgotten dish can be added any time before the detergent dispenser opens. If this is the case, follow the instructions below:

1. Press the Start/Pause button to pause the washing.
2. Wait 5 seconds then open the door.
3. Add the forgotten dishes.
4. Close the door.
5. Press the Start/Pause button after 10 seconds, the dishwasher will start.

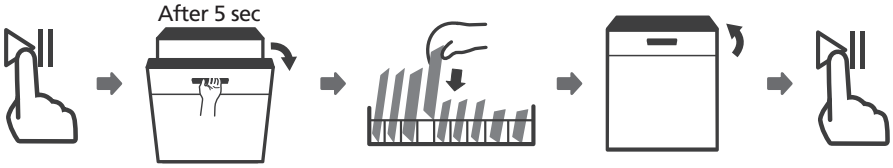

⚠WARNING



It is dangerous to open the door mid-cycle, as hot steam may scald you.

ERROR CODES

If there is a malfunction, the dishwasher will display error codes to identify these:

Codes	Meanings	Possible Causes
E1	Longer inlet time.	Faucets is not opened, or water intake is restricted,or water pressure is too low.
E3	Not reaching required temperature.	Malfunction of heating element .
E4	Overflow.	Some element of dishwasher leaks .

⚠WARNING

- If overflow occurs, turn off the main water supply before calling a service.
- If there is water in the base pan because of an overfill or small leak, the water should be removed before restarting the dishwasher.

TECHNICAL INFORMATION

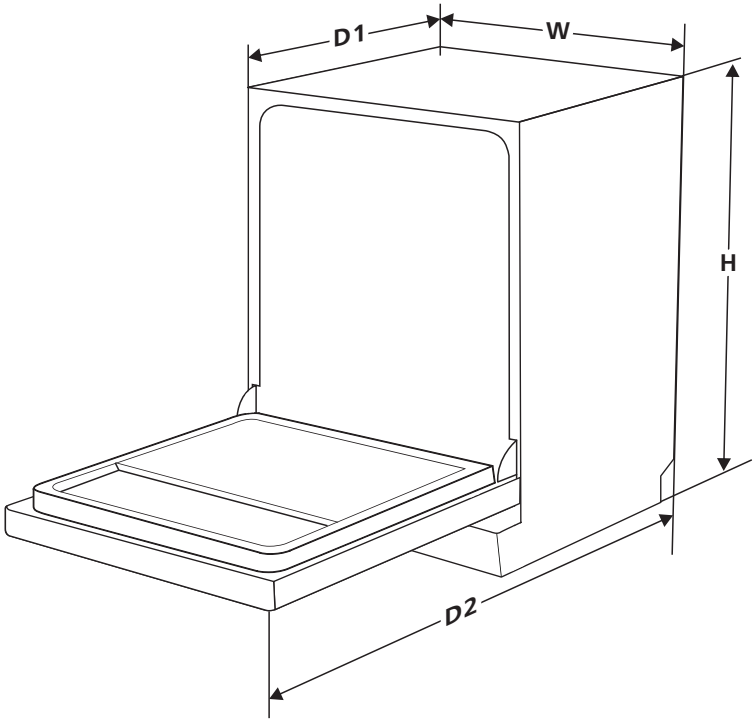

Height (H)	845mm
Width (W)	448mm
Depth (D1)	600mm (with the door closed)
Depth (D2)	1175mm (with the door opened 90°)

Product information sheet (EN60436)

Supplier's name or trade mark: SVAN

Supplier's address ([b]): Imported by B73737553 SVAN TRADING S.L Av Altos Hornos S/N Pto Sagunto (46520) Valencia, España Info@svanelectro.com

Model identifier: SJ94502ED SJ94502EDX

General product parameters:

Parameter	Value	Parameter	Value	
Rated capacity ([a]) (ps)	9	Dimensions in cm	Height	85
			Width	45
			Depth	60
EEI ([a])	55,9	Energy efficiency class ([a])	E ( )	
Cleaning performance index ([a])	1,125	Drying performance index ([a])	1,065	
Energy consumption in kWh [per cycle], based on the eco programme using cold water fill. Actual energy consumption will depend on how the appliance is used.	0,704	Water consumption in litres [per cycle], based on the eco program. Actual water consumption will depend on how the appliance is used and on the hardness of the water.	9,0	
Program duration ([a]) (h:min)	3:55	Type	Free standing	
Airborne acoustical noise emissions ([a]) (dB(A) re 1 pW)	49	Airborne acoustical noise emission class ([a])	C ([c])	
Off-mode (W)	N/A	Standby mode (W)	0,49	
Delay start (W) (if applicable)	3,99	Networked standby (W) (if applicable)	N/A	

Minimum duration of the guarantee offered by the supplier ([b]): 36 months

Additional information:

Weblink to the supplier's website, where the information in point 6 of Annex II to Commission Regulation (EU) 2019/2022 ([1]) ([b]) is found: www.svanelectro.com

([a]) for the eco program.
([b]) changes to these items shall not be considered relevant for the purposes of paragraph 4 of Article 4 of Regulation (EU) 2017/1369.
([c]) if the product database automatically generates the definitive content of this cell the supplier shall not enter these data.

([1]) Commission Regulation (EU) 2019/2022 of 1 October 2019 laying down eco design requirements for household dishwashers pursuant to Directive 2009/125/EC of the European Parliament and of the Council amending Commission Regulation (EC) No 1275/2008 and repealing Commission Regulation (EU) No 1016/2010 (see page 267 of this Official Journal).

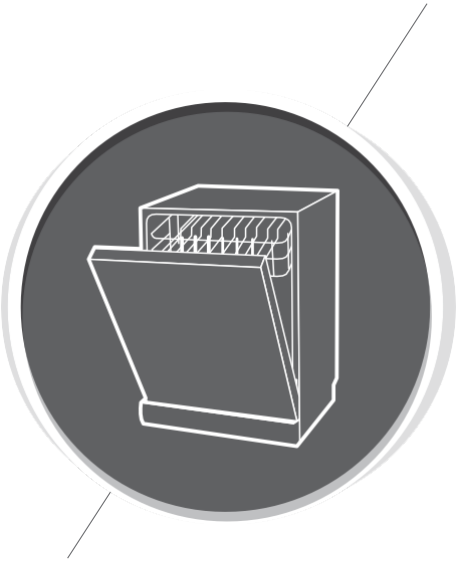

MÁQUINA DE LAVAR LOIÇA
Manual de instruções

PARTE I: Versão genérica

SJ94502ED
SJ94502EDX

svan

Leia atentamente este manual
antes de usar a máquina de
lavar louça.
Guarde este manual para referência futura.

ÍNDICE

01
3 **INSTRUÇÕES DE SEGURANÇA**

02
8 **VISÃO GERAL DO PRODUTO**

03
9 **ANTES DE UTILIZAR A SUA MÁQUINA DE LAVAR LOIÇA**
9 Colocação do sal no reservatório
11 Dicas para a utilização dos cestos

04
13 **MANUTENÇÃO E LIMPEZA**
13 Cuidados Externos
13 Cuidados Internos
16 Cuidar da sua máquina de lavar loiça

05
17 **INSTRUÇÕES DE INSTALAÇÃO**
17 Ligação elétrica
18 Ligação do abastecimento de água
19 Ligação da mangueira de drenagem
20 Posição do aparelho
20 Livre Instalação
21 Instalação encastrada (apenas para o modelo de encastrar)

06
26 **DICAS E RESOLUÇÃO DE PROBLEMAS**
27 **Disponibilidade de Peças Sobressalentes**

07
30 **COLOCAÇÃO DA LOIÇA NOS CESTOS**

NOTA:

- No capítulo “Dicas e Resolução de Problemas” poderá encontrar informações úteis para resolver os problemas mais comuns por si mesmo.
- Se algum problema persistir, por favor contactar o serviço técnico autorizado.
- O fabricante, seguindo uma política de constante desenvolvimento e melhoramento do produto, poderá fazer modificações sem aviso prévio.
- Se este manual for perdido ou desatualizado solicite-nos o envio de um novo manual.

INFORMAÇÃO DE SEGURANÇA

⚠ADVERTÊNCIA

Ao usar a sua máquina de lavar louça, siga as precauções abaixo:

Este dispositivo destina-se a ser usado em aplicações domésticas e similares.

Este aparelho pode ser utilizado por crianças a partir dos 8 anos de idade e por pessoas com capacidades físicas, sensoriais ou mentais reduzidas ou com falta de experiência e conhecimentos, se lhes tiver sido dada supervisão ou instruções relativas à utilização do eletrodoméstico de uma forma segura e eles compreendam os perigos envolvidos.

As crianças não devem brincar com o aparelho. A limpeza e a manutenção por parte do utilizador não devem ser feitas por crianças sem supervisão. (Para EN60335-1)

Este aparelho não deve ser utilizado por pessoas (incluindo crianças) com capacidades físicas, sensoriais ou mentais reduzidas, ou falta de experiência e conhecimento, a menos que tenham recebido supervisão ou instruções relativas ao uso do aparelho por uma pessoa responsável pela sua segurança.

- O material de embalagem pode ser perigoso para as crianças!
- Este aparelho é apenas para uso doméstico em interiores.
- Para se proteger contra o risco de choque elétrico, não mergulhe a unidade, o cabo ou a ficha em água ou outro líquido.
- Desligue antes dos trabalhos de limpeza e manutenção do aparelho.
- Use um pano macio humedecido com sabão suave e depois use um pano seco para o limpar novamente.

Instruções de ligação à terra

- Este aparelho deve ser ligado à terra. Em caso de mau funcionamento ou avaria, a ligação à terra reduzirá o risco de choque elétrico, proporcionando um caminho de menor resistência à corrente elétrica. Este aparelho está equipado com uma ficha condutora de ligação à terra.
- A tomada deve ser ligada a uma tomada apropriada, instalada e com ligação à terra de acordo com todos os códigos e portarias locais.
- A ligação incorreta do condutor de ligação à terra do equipamento pode resultar num risco de choque elétrico.
- Verifique com um eletricista qualificado ou um representante da assistência técnica se tiver dúvidas sobre se o aparelho está devidamente ligado à terra.

- Não modifique a ficha fornecida com o aparelho; se este não encaixar na tomada.
- Peça a um eletricista qualificado para instalar uma tomada adequada.
- Não abuse, nem se sente ou fique em pé sobre a porta ou o tabuleiro da máquina de lavar louça.
- Não utilize a sua máquina de lavar loiça, a menos que todos os painéis estejam corretamente posicionados.
- Abra a porta com muito cuidado. Se a máquina de lavar louça estiver a funcionar, há o risco de haver fugas de água.
- Não coloque objetos pesados ou fique de pé sobre a porta quando ela estiver aberta.
- O aparelho pode inclinar-se para a frente.
  Ao carregar artigos para lavar:
  1) Localize os objetos afiados para que não danifiquem a vedação da porta;
  2) Atenção: As facas e outros utensílios de ponta afiada devem ser carregados no cesto com as pontas para baixo ou colocados horizontalmente.
- Alguns detergentes para máquinas de lavar louça são fortemente alcalinos. Podem ser extremamente perigosos se ingeridos. Evite o contacto com a pele e os olhos e mantenha as crianças afastadas da máquina de lavar louça quando a porta estiver aberta.
- Verifique se o depósito do detergente está vazio após completar o ciclo de lavagem.

- Não lave artigos de plástico, a menos que estejam marcados como "lavável na máquina de lavar louça" ou equivalente.
- Para artigos de plástico não marcados, verifique as recomendações do fabricante.
- Utilize apenas detergentes e agentes de enxaguamento recomendados para utilização na máquina de lavar louça.
- Nunca use sabão, detergente de roupa ou detergente para lavar as mãos na sua máquina de lavar louça.
- A porta não deve ser deixada aberta, pois isso poderia aumentar o risco de mau funcionamento.
  Se o cabo de alimentação estiver danificado, deve ser substituído pelo fabricante, o seu agente de serviço ou pessoas com qualificações semelhantes, a fim de evitar qualquer perigo.
- Durante a instalação, a fonte de alimentação não deve ser dobrada ou achatada de forma excessiva ou perigosa.
- Não mexa nos controlos.
- O eletrodoméstico deve ser ligado à válvula de água principal com novos conjuntos de mangueiras. Os acessórios antigos não devem ser reutilizados.
- Para poupar energia, em modo de espera, o aparelho desliga-se automaticamente quando não há funcionamento durante 15 minutos.

Eliminação de resíduos



- Para eliminar a embalagem e o eletrodoméstico, dirija-se a um centro de reciclagem. Portanto, corte o cabo de alimentação e inutilize o dispositivo de fecho da porta.
- As embalagens de cartão são feitas de papel reciclado e devem ser descartadas em contentores de reciclagem de papel usado.
- Ao garantir que este produto seja descartado corretamente, ajudará a evitar possíveis consequências negativas para o meio ambiente e para a saúde humana, que poderiam ser causadas pelo manuseio inadequado deste produto.
- Para informações mais detalhadas sobre a reciclagem deste produto, por favor contacte o escritório local da sua cidade e o seu serviço de eliminação de resíduos domésticos.
- ELIMINAÇÃO: Não elimine este produto como lixo municipal não separado. Recicle esses resíduos separadamente, pois é necessário um tratamento especial.

DESCRIÇÃO DO PRODUTO

IMPORTANTE:

Para obter o melhor desempenho da sua máquina de lavar loiça, leia todas as instruções de utilização antes de a utilizar pela primeira vez.

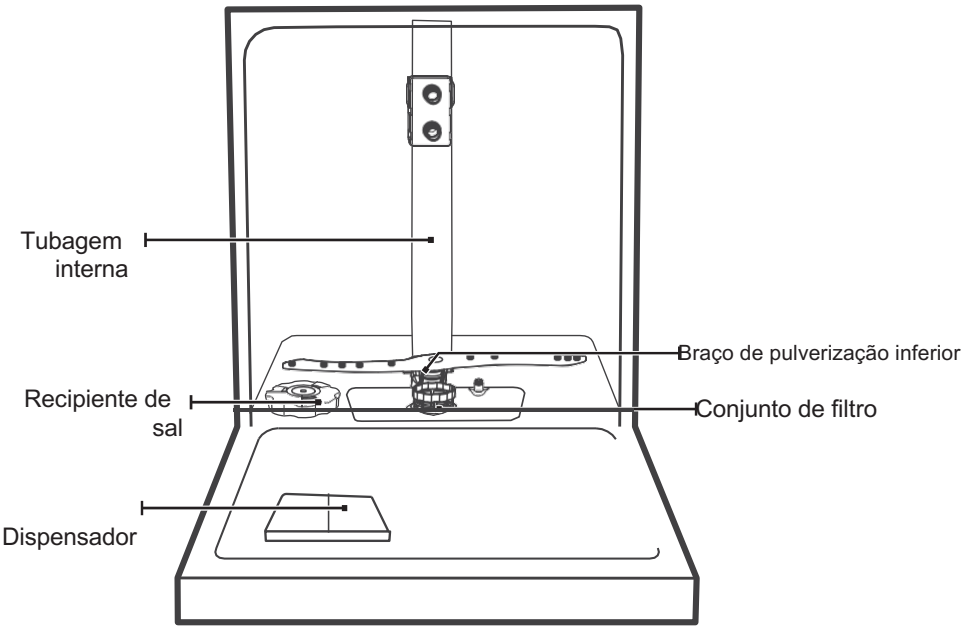

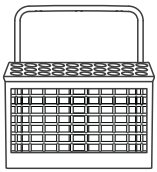

cesto para talheres

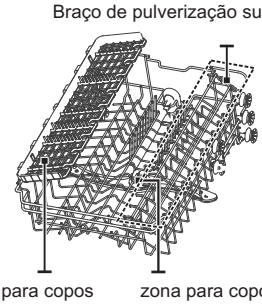

cesto superior



cesto inferior

As imagens são apenas para referência, alguns modelos podem ser diferentes

USAR A SUA MÁQUINA DE LAVAR LOUÇA

Antes de usar a sua máquina de lavar louça:



1. Configure o descalcificador de água
2. Coloque o sal no descalcificador
3. Coloque o cesto
4. Encha o doseador

Consulte a secção 1 "Descalcificador de água" da PARTE I.
Consulte a secção 1 "Descalcificador de água" da PARTE II: Versão especial.
Se precisar de configurar o descalcificador de água, consulte.

CARREGAR O SAL NO DESCALCIFICADOR

NOTA:

Se o seu modelo não tiver qualquer descalcificador de água, pode omitir esta secção. Use sempre sal na máquina de lavar louça.
O recipiente de sal está localizado debaixo do cesto inferior e deve ser enchido como explicado a seguir:

ADVERTÊNCIA

Use apenas sal especificamente concebido para uso na máquina de lavar louça! Qualquer outro tipo de sal não especificamente concebido para uso na máquina de lavar louça, especialmente sal de mesa, irá danificar o descalcificador de água.
Em caso de danos causados pelo uso de sal inadequado, o fabricante não dá qualquer garantia e não se responsabiliza pelos danos causados.
Recarregue com sal antes de fazer um ciclo.
Isto evitará que grãos de sal ou água salgada derramada permaneçam no fundo da máquina durante um período de tempo que possa causar corrosão.

Siga os passos abaixo para adicionar sal à máquina de lavar louça:

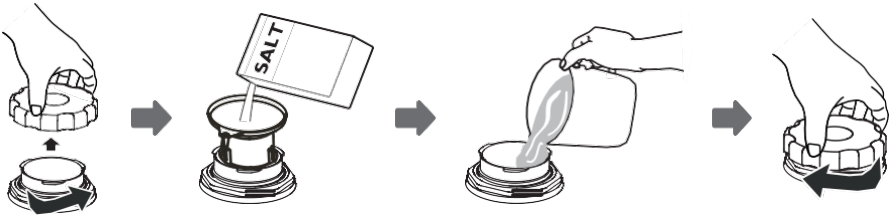

1. Retire o cesto inferior e desenrosque a tampa do depósito.
2. Coloque a extremidade do funil (fornecido) no orifício e despeje aproximadamente 1,5 kg de sal na máquina de lavar louça.
3. Encha o recipiente de sal até à sua capacidade máxima com água. É normal que uma pequena quantidade de água saia do recipiente de sal.
4. Depois de encher o recipiente, volte a enroscar a tampa.
5. A luz de aviso de sal apagar-se-á depois de o recipiente de sal ter sido cheio com sal.
6. Imediatamente após a colocação do sal no recipiente de sal, deve ser iniciado um programa de lavagem (sugerimos a utilização de um programa curto). Caso contrário, o sistema de filtragem, a bomba ou outras peças importantes da máquina podem ser danificadas por água salgada. Isto está fora da garantia.

Nota:

O recipiente de sal só deve ser novamente cheio quando a luz de aviso de sal no painel de controlo acender.

Dependendo de quão bem o sal esteja dissolvido, a luz de aviso de sal ainda pode estar ligada, mesmo que o recipiente de sal esteja cheio.

Se não houver luz de aviso de sal no painel de controlo (para alguns modelos), pode calcular quando o sal deve ser colocado no descalcificador pelo número de ciclos de lavagem.

Se tiver derramado sal, faça uma pré-lavagem ou um programa rápido para o remover.

Conselhos para usar o cesto

Ajustar o tabuleiro superior

A altura do tabuleiro superior pode ser facilmente ajustada para acomodar pratos mais altos no cesto superior ou inferior
Para ajustar a altura do tabuleiro superior, siga estes passos:

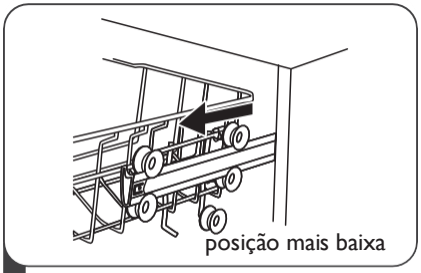

1 Puxe o tabuleiro superior.

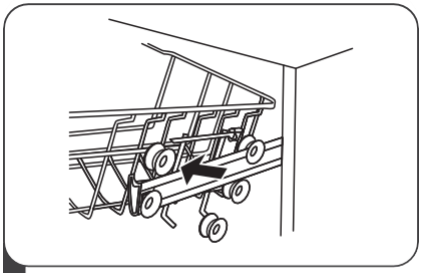

2 Retire o tabuleiro superior.

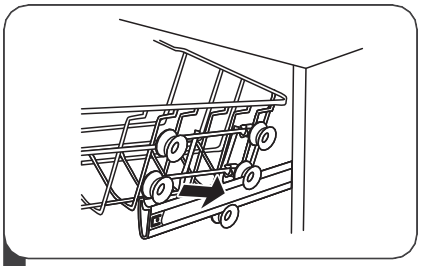

3 Volte a colocar o tabuleiro superior nas rodas superiores ou inferiores.

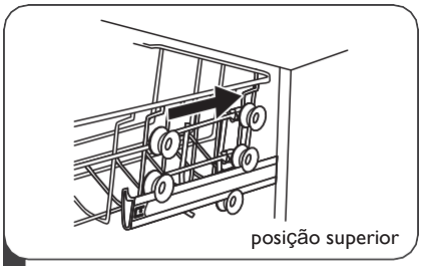

4 Empurre o tabuleiro superior.

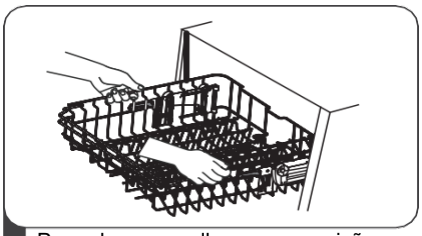

1 Para elevar a grelha para a posição superior, levante Para elevar a grelha para a posição superior, levante a grelha até que ambos os lados estejam à mesma altura. A prateleira deve ser fixada no lugar.

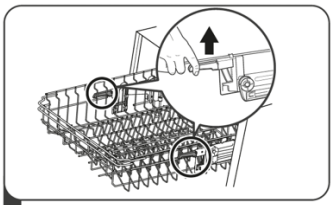

2 Para baixar a prateleira, empurre para baixo o manípulo e solte.

Dobrar as prateleiras de copos

Para criar espaço para artigos mais altos, levante a grelha dos copos para cima. Também pode eliminá-la quando o seu uso não for necessário.



Dobrar as prateleiras

Os espigões são usados para segurar pratos e um prato. Eles podem ser baixados para dar mais espaço para artigos maiores.

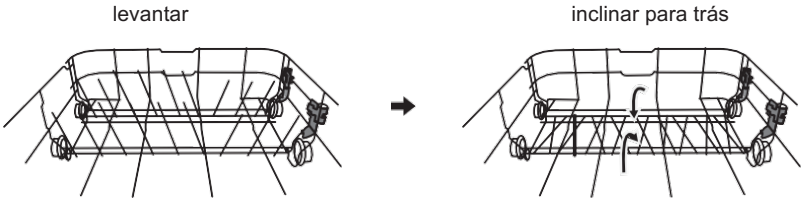

LIMPEZA E MANUTENÇÃO

• Cuidados externos

A porta e a vedação da porta

Limpe regularmente as vedações das portas com um pano macio e húmido para remover depósitos de alimentos. Quando a máquina de lavar louça estiver carregada, os resíduos de alimentos e bebidas podem pingar pelos lados da porta da máquina de lavar louça. Estas superfícies estão fora da área de lavagem e a água não provém dos braços de pulverização. Qualquer depósito deve ser limpo antes de a porta ser fechada.

Painel de controlo

O painel de controlo deve ser limpo APENAS com um pano macio e húmido.

⚠ADVERTÊNCIA

- Para evitar a penetração de água na fechadura da porta e nos componentes elétricos, não utilize um produto de limpeza em aerossol de qualquer tipo.
- Nunca utilize produtos de limpeza abrasivos ou esfregões em superfícies externas, pois estes podem riscar o acabamento. Algumas toalhas de papel também podem riscar ou deixar marcas na superfície.

• Cuidados internos

Sistema de filtros

O sistema de filtragem na base do armário de lavagem retém os detritos grosseiros do ciclo de lavagem, incluindo objetos estranhos como palitos ou fragmentos. Os detritos grosseiros recolhidos podem causar a obstrução dos filtros. Verifique periodicamente o estado dos filtros. Remova cuidadosamente os objetos estranhos e limpe as peças do sistema de filtragem com água, se necessário. Siga os passos abaixo para limpar o filtro.

NOTA:

As imagens são apenas para referência, diferentes modelos do sistema de filtração e os braços pulverizadores podem ser diferentes.

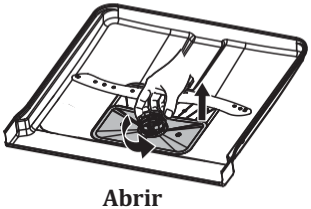

Abrir

Segure o filtro grosso e gire-o no sentido contrário aos ponteiros do relógio para destravar o filtro. Levante o filtro e retire-o da máquina de lavar louça.

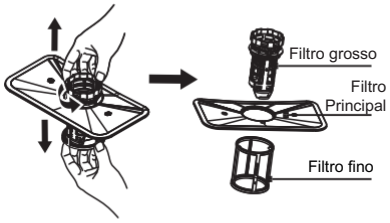

O filtro fino pode ser removido do fundo do conjunto do filtro. O filtro grosso pode ser separado do filtro principal apertando suavemente as abas na parte superior e puxando-o para fora.

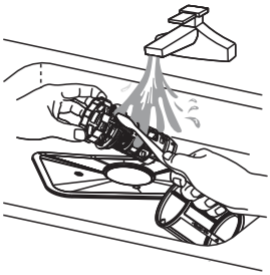

Os restos dos alimentos maiores podem ser limpos enxaguando o filtro com água corrente. Para uma limpeza mais profunda, utilize uma escova de limpeza macia.

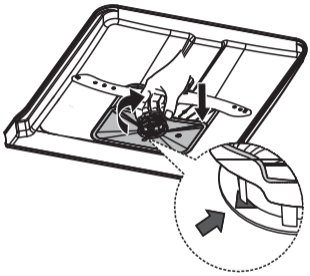

Volte a colocar os filtros na ordem inversa de desmontagem, volte a montar o filtro e rode-o no sentido horário até à seta de bloqueio.

⚠ADVERTÊNCIA

- Não aperte demasiado os filtros. Volte a colocar os filtros de forma segura em sequência, caso contrário a sujidade grossa pode entrar no sistema e causar um bloqueio.
- NUNCA utilize a máquina de lavar louça sem os filtros instalados. A substituição incorreta do filtro pode reduzir o nível de desempenho do eletrodoméstico e danificar pratos e utensílios.

Braços pulverizadores

É necessário limpar regularmente os braços de pulverização, uma vez que os químicos da água dura irão entupir os rolamentos e os jatos dos braços de pulverização. Para limpar os braços de pulverização, siga as instruções abaixo:

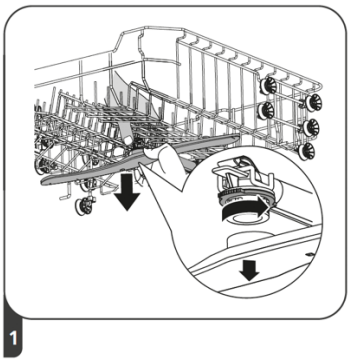

Para remover o braço de pulverização superior, segure a porca no centro da roda e rode o braço de pulverização no sentido contrário ao dos ponteiros do relógio para o remover.

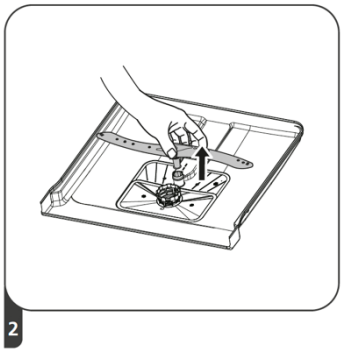

Para remover o braço de pulverização inferior, puxe o braço de pulverização para cima.

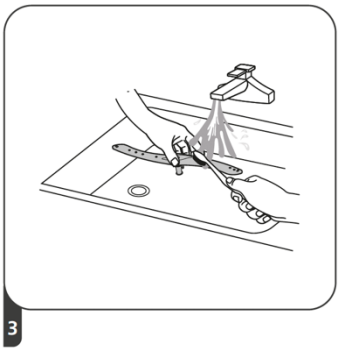

Lave os braços em água morna e ensaboada e use uma escova macia para limpar os jatos. Coloque-os depois de os enxaguar completamente.

Cuidados com a máquina de lavar

Precauções contra geada

Tome medidas de proteção contra geadas na máquina de lavar louça no Inverno. Todos os ciclos pós-lavagem funcionam da seguinte forma:

1. Desligue a energia para a máquina de lavar louça na fonte de alimentação.
2. Desligue o fornecimento de água e desligue a tubagem de entrada de água da válvula de água.
3. Drene a água da tubagem de entrada e a válvula de água. (Use uma frigideira para recolher a água)
4. Volte a ligar o tubo de entrada de água à válvula de água.
5. Retire o filtro no fundo da cuba e use uma esponja para absorver a água no dreno.

Depois de cada lavagem

Após cada lavagem, desligue o fornecimento de água ao aparelho e deixe a porta ligeiramente aberta para que a humidade e os odores não fiquem retidos no interior.

Retire a ficha

Antes da limpeza ou manutenção, retire sempre a ficha da tomada.

Sem solventes ou limpeza com abrasivos

Para limpar o exterior e as partes de borracha da máquina de lavar louça, não utilize solventes ou agentes de limpeza abrasivos. Basta usar um pano com água morna e sabão.

Para remover manchas ou manchas da superfície interior, utilize um pano humedecido com água e um pouco de vinagre ou um produto de limpeza feito especificamente para máquinas de lavar louça.

Quando não estiver em uso por um longo período de tempo

Recomenda-se que faça um ciclo de lavagem com a máquina de lavar loiça vazia e depois retire a ficha da tomada, desligue o abastecimento de água e deixe a porta do aparelho ligeiramente aberta. Isto ajudará a que as vedações das portas durem mais tempo e evitará a formação de odores no interior da máquina de lavar louça.

Mover o aparelho

Se o eletrodoméstico tiver de ser movido, tente mantê-lo na posição vertical. Se for absolutamente necessário, pode ser colocado de costas.

INSTRUÇÕES DE INSTALAÇÃO

⚠ADVERTÊNCIA



Perigo de choque elétrico Desligue a energia elétrica antes de instalar a máquina de lavar loiça.
Não o fazer pode resultar em morte ou choque elétrico.

Atenção

A instalação de tubagens e equipamentos elétricos deve ser realizada por profissionais.

• Sobre a ligação de alimentação

⚠ADVERTÊNCIA

Para segurança pessoal:

- Não utilize um cabo de extensão ou ficha adaptadora com este eletrodoméstico.
- Não corte ou remova a ligação à terra do cabo de alimentação em nenhuma circunstância.

Requisitos elétricos

Consulte a etiqueta de classificação para a classificação de tensão nominal e ligue a máquina de lavar loiça à fonte de alimentação apropriada. Utilize o fusível necessário 10A / 13A / 16A, fusível de retardação ou disjuntor recomendado e forneça um circuito separado que sirva apenas este eletrodoméstico.

Ligação elétrica

Certifique-se de que a tensão e a frequência da corrente correspondem às da placa de características. Insira a ficha apenas numa tomada que esteja devidamente ligada à terra. Se a tomada elétrica a que o aparelho vai ser ligado não for adequada para a ficha, substitua a ficha, em vez de utilizar um adaptador ou similar, pois isso pode causar sobreaquecimento e queimaduras.

⚠Assegure uma ligação à terra adequada antes de usar

Abastecimento e drenagem de água

Ligação de água fria

Ligue a mangueira de abastecimento de água fria a um conector roscado de 3/4 (polegadas) e certifique-se de que está bem presa no lugar.
Se os tubos de água forem novos ou não foram usados por um longo período de tempo, deixe a água correr para garantir que a água esteja limpa. Esta precaução é necessária para evitar o risco de a entrada de água ficar bloqueada e danificar o aparelho.

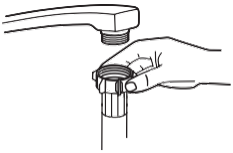

Mangueira de abastecimento normal



Mangueira de abastecimento de segurança

Ligação da mangueira de abastecimento de segurança

A mangueira de abastecimento de segurança é constituída por paredes duplas. O sistema da mangueira assegura a sua intervenção bloqueando o fluxo de água em caso de rutura da mangueira de abastecimento e quando o espaço de ar entre a mangueira de abastecimento e a mangueira externa estiver cheio de água.

⚠ADVERTÊNCIA

Uma mangueira que se liga à pia pode rebentar se for instalada na mesma linha de água que a máquina de lavar louça. Se o seu lava-louça tiver uma, é recomendável desligar a mangueira e tapar o furo.

Como ligar a mangueira de abastecimento de segurança

1. Retire as mangueiras de segurança completamente do compartimento de armazenamento na parte de trás da máquina de lavar louça.
2. Aperte os parafusos da mangueira de alimentação de segurança na torneira roscada de 3/4".
3. Ligue a água completamente antes de ligar a máquina de lavar louça.

Como desligar a mangueira de abastecimento de segurança

1. Desligue a água.
2. Desaparafuse a mangueira de abastecimento de segurança da torneira.

Ligação de mangueiras de drenagem

Insira a mangueira de drenagem num tubo de drenagem com um diâmetro mínimo de 4 cm ou deixe-a entrar na pia, certificando-se de que não a dobra. A altura do tubo de drenagem deve ser inferior a 1000 mm. A extremidade livre da mangueira não deve ser imersa em água para evitar o recuo da mangueira.

⚠ Fixe com segurança a mangueira de drenagem na posição A ou na posição B

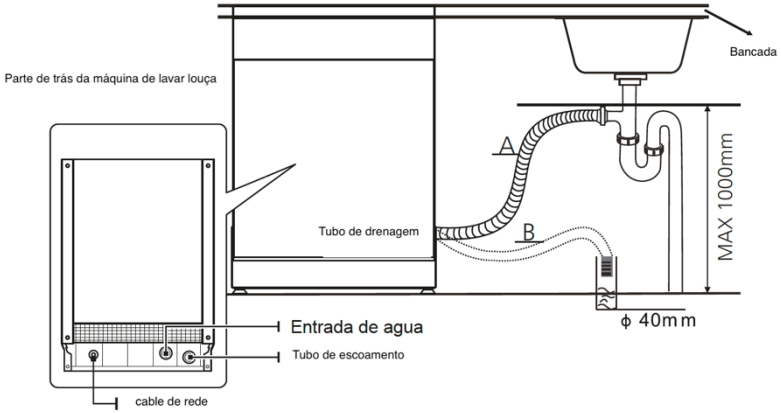

Como drenar o excesso de água das mangueiras

Se o lava-loiça estiver 1000 mm mais alta do que o chão, o excesso de água nas mangueiras não pode escorrer diretamente para o lava-loiça. Será necessário drenar o excesso de água das mangueiras para um recipiente adequado que é mantido fora e mais baixo do que o lava-loiça.

Saída de água

Ligue a mangueira de drenagem de água A mangueira de drenagem deve ser instalada corretamente para evitar vazamentos de água. Certifique-se de que a mangueira de drenagem de água não está dobrada ou esmagada.

Mangueira de extensão

Se precisar de uma extensão de mangueira de drenagem, certifique-se de usar uma mangueira de drenagem similar.
Não deve exceder os 4 metros, caso contrário, o efeito de limpeza da máquina de lavar louça pode ser reduzido

Ligação do sifão

A ligação de resíduos deve estar a uma altura inferior a 100 cm (máximo) do fundo da placa. A mangueira de drenagem de água deve ser fixada.

Coloque o dispositivo

Coloque o dispositivo no local desejado. As costas devem apoiar-se contra a parede atrás dela e os lados, ao longo dos móveis ou paredes adjacentes. A máquina de lavar loiça está equipada com uma mangueira de abastecimento e drenagem de água que pode ser posicionada à direita ou à esquerda para facilitar a instalação.

Nivelamento do dispositivo

Uma vez posicionado o eletrodoméstico para o nivelamento, a altura da máquina de lavar louça pode ser alterada através de ajuste do nível de aparafusamento dos pés.

NOTA:

Aplicar apenas na máquina de l avar louça independente.

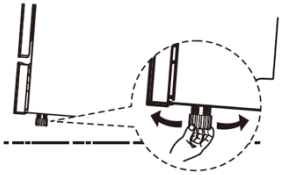

Instalação independente

Montagem entre móveis existentes

A altura da máquina de lavar louça, 845 mm, foi concebida para permitir a instalação da máquina entre unidades existentes da mesma altura em cozinhas. Os pés podem ser ajustados para atingir a altura correta.
A parte superior laminada da máquina não requer nenhum cuidado especial, pois é resistente ao calor, à prova de arranhões e de manchas.

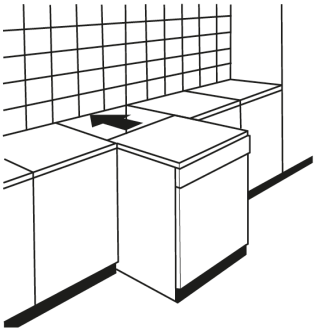

Sob uma bancada de trabalho

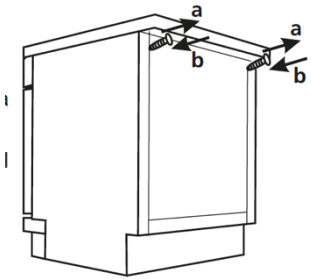

(quando instalada sob uma bancada de trabalho)
Na maioria das cozinhas modernas, existe apenas uma bancada de trabalho sob a qual são instalados armários e eletrodomésticos. Neste caso, retire a parte superior da máquina de lavar louça, desaparafusando os parafusos por baixo da extremidade traseira da parte superior (a).

Atenção

Após remover a parte superior da peça, os parafusos DEVEM ser aparafusados novamente sob a aresta traseira da parte superior (b).

A altura deve ser reduzida para 815 mm, conforme exigido pela Norma Internacional (ISO), e a máquina de lavar louça deve caber confortavelmente sob o fogão.

Instalação embutida (para o modelo embutido)

Passo 1. Seleção da melhor localização para a máquina de lavar loiça

A posição de instalação da máquina de lavar louça deve estar próxima das mangueiras de entrada e de drenagem existentes e do cabo de alimentação.
Ilustrações das dimensões do móvel e da posição de instalação da máquina de lavar loiça. A posição de instalação da máquina de lavar loiça deve estar próxima das mangueiras de entrada e drenagem existentes e do cabo de alimentação.
Ilustrações das dimensões do móvel e da posição de instalação da máquina de lavar louça.

1. Menos de 5 mm entre a parte superior da máquina de lavar louça e o armário e a porta exterior alinhada com o móvel.

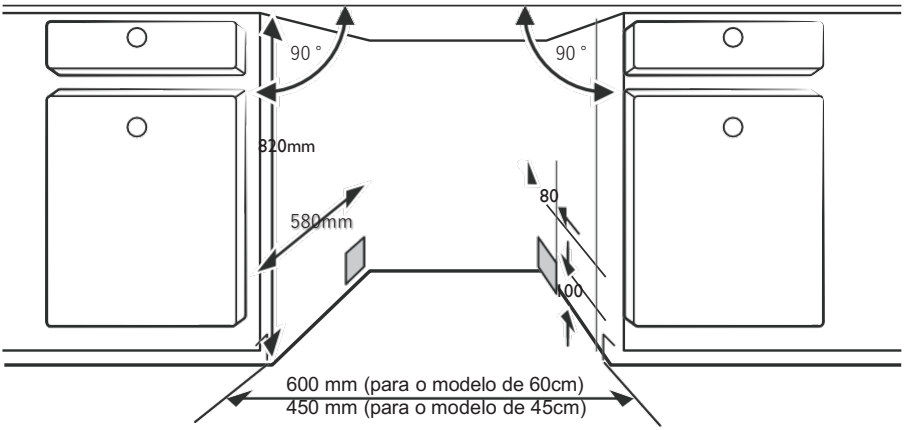
90 °
90 °
820mm
580mm
80
100
600 mm (para o modelo de 60cm)
450 mm (para o modelo de 45cm)

2.2. Se a máquina de lavar louça estiver presa no canto do móvel, deve haver algum espaço quando a porta for aberta.

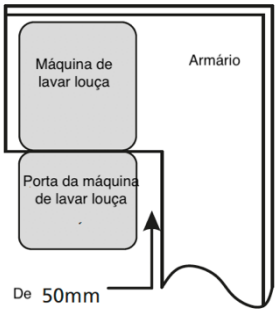

NOTA:

Dependendo da localização da sua tomada elétrica, pode ser que tenha de fazer um furo no lado oposto do armário.

Passo 2: Dimensões e instalação do painel estético

Modelo semi-integrado

O grampo mágico A e o grampo mágico B deslocam-se, o grampo mágico A no painel estético de madeira e o grampo mágico B feltrado na porta exterior da máquina de lavar louça (ver figura A). Depois de montar o painel, fixe o painel à porta exterior com parafusos e cavilhas (ver figura B).

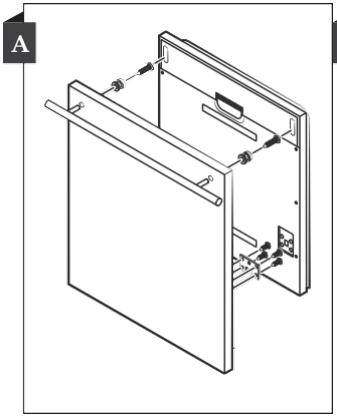

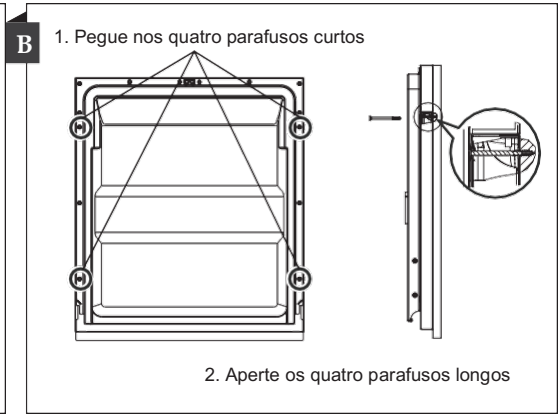

Modelo totalmente integrado

Instale o gancho no painel de madeira estético e coloque o gancho na ranhura da porta exterior da máquina de lavar louça (ver figura A). Depois de montar o painel, fixe o painel à porta exterior com parafusos e cavilhas (ver figura B).

A

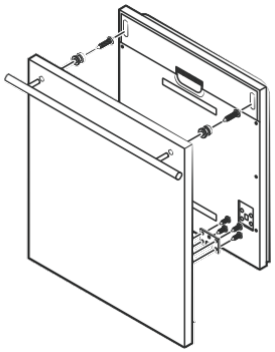

B

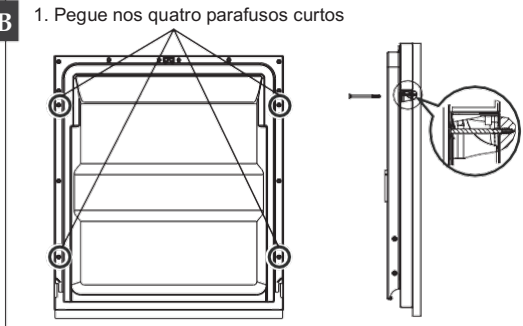

Passo 3. Ajuste da tensão da mola da porta

1. As molas da porta são colocadas na fábrica com a tensão apropriada para a porta exterior. Se tiver um painel de madeira estético instalado, precisará de ajustar a tensão da mola da porta. Gire o parafuso de ajuste para mover o ajustador e aperte ou solte o cabo de aço.
2. A tensão da mola da porta está correta quando a porta permanecer horizontal na posição totalmente aberta, mas se elevar até ao topo com um leve movimento de um dedo.

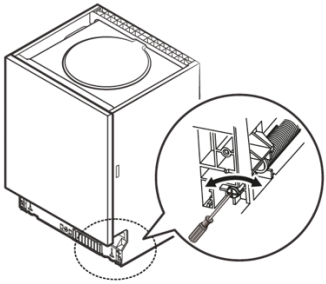

Passo 4: Etapas de instalação da máquina de lavar louça

Consulte os passos de instalação especificados na instalação

1. Fixe a faixa de condensação sob a superfície de trabalho do armário. Certifique-se de que a faixa de condensação está alinhada com a borda da superfície de trabalho. (Passo 2)
2. Ligue a mangueira de entrada ao abastecimento de água fria.
3. Ligue a mangueira de drenagem.
4. Ligue o cabo de alimentação.
5. Ponha a máquina de lavar louça no lugar. (Passo 4)
6. Nivele a máquina de lavar louça. Os alimentos traseiros podem ser ajustados a partir da frente da máquina de lavar loiça rodando o parafuso Philips no meio da base da máquina de lavar loiça com um parafuso Philips. Para ajustar os pés dianteiros, utilize uma chave de fendas plana e rode os pés dianteiros até que a máquina de lavar louça esteja nivelada. (Passo 5 ao Passo 6)
7. Instale a porta do armário na porta exterior da máquina de lavar louça. (Passo 7 ao Passo 10)
8. Ajuste a tensão das molas da porta com uma chave Allen girando no sentido horário para apertar as molas esquerda e direita da porta. Se não o fizer, pode danificar a sua máquina de lavar louça. (Passo 11)
9. A máquina de lavar louça deve estar segura no lugar. Há duas maneiras de fazer isto:
    A. Superfície de trabalho normal: colocar o gancho de instalação na ranhura no plano lateral e fixá-lo à superfície de trabalho com os parafusos de madeira.
    B. Topo de trabalho em mármore ou granito: Fixe o lado com parafusos.

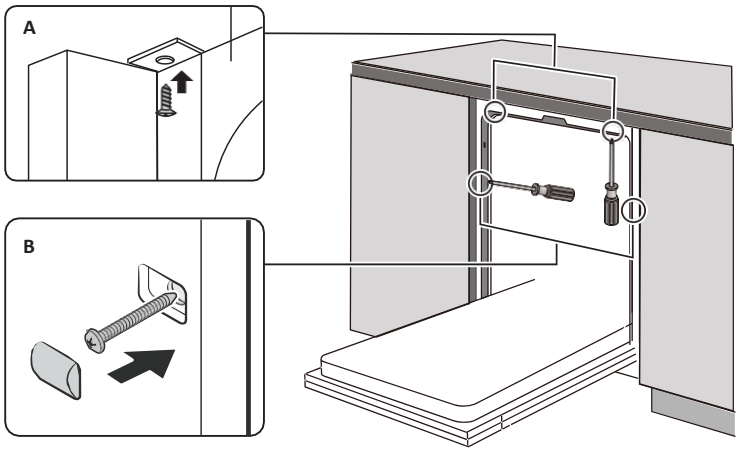

Passo 5. Nivelamento da máquina de lavar louça

A máquina de lavar louça deve estar nivelada para o bom funcionamento do tabuleiro para pratos e para o desempenho da lavagem.

1. Coloque um nível na porta e na calha dentro da cuba, como mostrado para verificar se a máquina de lavar louça está nivelada.
2. Nivele a máquina de lavar louça, ajustando os três pés niveladores individualmente.
3. Ao nivelar a máquina de lavar loiça, tenha cuidado para não deixar a máquina de lavar loiça tombar.

Nível de verificação da frente para trás

Nível de verificação de um lado ao outro

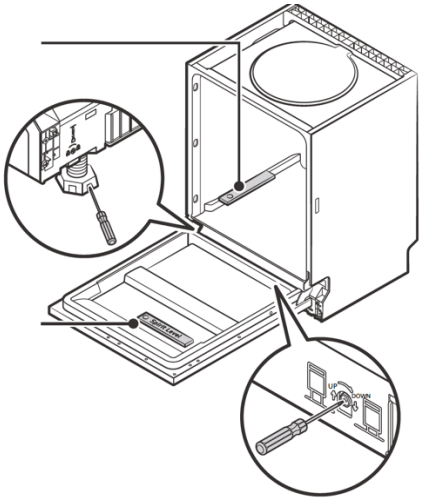

NOTA:
A altura máxima de ajuste dos pés é de 50 mm.

CONSELHOS PARA A RESOLUÇÃO DE PROBLEMAS

Antes de ligar para o apoio técnico

A revisão dos gráficos nas páginas seguintes pode evitar ter de telefonar para o apoio técnico.

Problema	Causa Possível	O que fazer?
A máquina de lavar louça não arranca	Fusível queimado ou curto-circuito	Substitua o fusível ou reinicie o disjuntor Remova qualquer outro eletrodoméstico que partilhe o mesmo circuito com a máquina de lavar louça.
	A fonte de alimentação não está ligada.	Certifique-se que a máquina de lavar loiça está ligada e que a porta está devidamente fechada. Certifique-se de que o cabo de alimentação está corretamente ligado à tomada elétrica.
	A pressão da água está baixa	Verifique se o abastecimento de água está ligado corretamente e se a água está ligada.
	A porta da máquina de lavar louça não está bem fechada.	Certifique-se de fechar a porta corretamente e de a trancar.
Água não bombeada da máquina de lavar louça	A mangueira de drenagem está dobrada ou presa.	Verifique a mangueira de drenagem.
	Filtro entupido	Verifique o filtro grosso.
	A pia da cozinha está entupida.	Verifique a pia da cozinha para ter a certeza que está a escorrer corretamente. Se o problema for que a pia da cozinha não esteja a drenar, pode precisar de um canalizador em vez de um técnico para a máquina de lavar louça.
Espuma	Detergente incorreto	Use apenas detergente especial para máquina de lavar louça para evitar espuma Se isso acontecer, abra a máquina de lava louça e deixe que a espuma evapore. Acrescente água fria ao fundo da máquina de lavar louça. Feche a porta da máquina de lavar louça, depois selecione qualquer ciclo. Inicialmente, a máquina de lavar louç vai drenar a água. Abra a porta após a fas de drenagem estar completa e verifique se a espuma desapareceu. Repita, se necessário.

Problema	Causa Possível	O que fazer?
	Auxiliar de enxaguamento derramada.	Limpe sempre imediatamente os derrames do abrilhantador.
Interior manchado	Pode ter sido usado um detergente com corante.	Certifique-se de que o detergente não contém corante.
Película branca na superfície interna	Minerais de água dura	Para limpar o interior, use uma esponja húmida com detergente para máquina de lavar louça e use luvas de borracha. Nunca utilize outro produto de limpeza que não detergente para máquinas de lavar louça, caso contrário pode causar espuma.
Os talheres têm manchas de ferrugem	Os artigos afetados não são resistentes à corrosão.	Evite lavar artigos não resistentes à corrosão na máquina de lavar louça.
	Não foi executado um programa depois de adicionar o sal à máquina de lavar louça. Entraram vestígios de sal no ciclo de lavagem.	Execute sempre um programa de lavagem sem louça depois de adicionar sal. Não selecione a função Turbo (se existir).
	A tampa está solta.	Verifique se a tampa do descalcificador está segura.
Barulho de algo a bater na máquina de lavar louça	Um braço de pulverização está a bater contra um artigo num cesto	Interromper o programa e rearranjar os elementos que obstruem o braço de pulverização.
Ruído na máquina de lavar louça	A louça está solta na máquina de lavar louça.	Interromper o programa e reorganizar os pratos.
Ruído de algo a bater nos canos de água	Isto pode ser causado pela instalação no local ou pela secção transversal da tubagem.	Isto não tem influência sobre a função da máquina de lavar louça. Em caso de dúvida, contacte um canalizador qualificado.
Os pratos não estão limpos	Os pratos não foram carregados corretamente.	Veja as notas sobre "Carregar e descarregar a sua máquina de lavar louça".
	O programa não foi suficientemente eficaz.	Selecione um programa mais intensivo

Problema	Causa Possível	O que fazer?
Os pratos não estão limpos	Não foi dispensado detergente suficiente.	Use mais detergente ou mude o seu detergente.
	Os artigos estão a bloquear o movimento dos braços de pulverização.	Reorganize os elementos para que o pulverizador possa rodar livremente.
	A combinação do filtro não está limpa ou não está posicionada corretamente na base da zona de lavagem. Isto pode causar o bloqueio dos jatos do braço de pulverização.	Limpe e/ou ajuste o filtro corretamente. Limpe os jatos do braço de pulverização.
Nebulosidade do vidro.	Combinação de água macia e demasiado detergente.	Utilize menos detergente se tiver água macia e selecione um ciclo mais curto para lavar os vidros e limpá-los.
As manchas brancas aparecem em pratos e copos.	A área de água dura pode causar depósitos de calcário.	Adicione mais detergente.
Marcas pretas ou cinzentas nos pratos	Os utensílios de alumínio foram esfregados contra os pratos	Use um produto de limpeza abrasivo suave para remover estas marcas.
O detergente ficou no dispensador	Os pratos bloqueiam o doseador de detergente	Recarregue os pratos adequadamente
Os pratos não estão limpos	Carregamento incorreto	Carregue a máquina de lavar louça como sugerido nas instruções.
	Os pratos são descartados muito cedo	Não esvazie a sua máquina de lavar louça imediatamente após a lavagem Abra ligeiramente a porta para permitir a fuga de vapor. Retire os pratos quando a temperatura interior for segura para tocar. Descarregue primeiro o cesto inferior para evitar que a água caia do cesto superior.

Problema	Causa Possível	O que fazer?
Os pratos não estão limpos	Foi selecionado o programa errado	Com um programa curto, a temperatura de lavagem é mais baixa, diminuindo o rendimento da limpeza. Escolha um programa com um longo tempo de lavagem.
	Uso de talheres com um revestimento de baixa qualidade.	A drenagem da água é mais difícil com estes artigos. Talheres ou pratos deste tipo não são adequados para lavagem na máquina de lavar louça.

⚠ AVISO

As reparações por conta própria ou reparação não-profissional pode causar sérios riscos para a sua segurança e do aparelho.

Disponibilidade de Peças Sobressalentes

- Sete anos após a colocação da última unidade do modelo no mercado: Motor, bomba de circulação e drenagem, resistências e elementos de aquecimento, incluindo bombas de calor (separadamente ou agrupadas), tubagem e equipamentos relacionados, incluindo todas as mangueiras, válvulas, filtros e batentes aquáticos, peças estruturais e interiores relacionadas com conjuntos de portas (separadamente ou agrupadas), placas de circuito impresso, visores eletrónicos, interruptores de pressão, termóstatos e sensores, software e firmware, incluindo software de reset.

- Dobradiça da porta e vedantes, outros vedantes, braços de pulverização, filtros de drenagem, fechos interiores e periféricos de plástico, tais como cestos e tampas.

CARREGAR OS TABULEIROS DE ACORDO COM EN60436:

1. Tabuleiro superior:

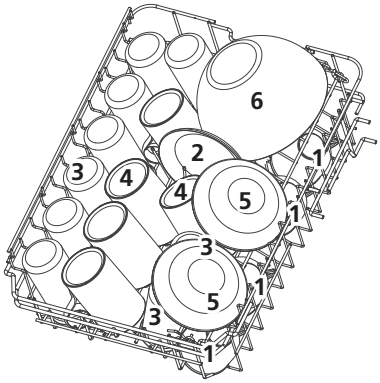

Número	Item
I	Chávenas
2	Pires
3	Copos
4	Tijela média
5	Taça de sobremesa
6	Taça de vidro

2. Tabuleiro inferior:

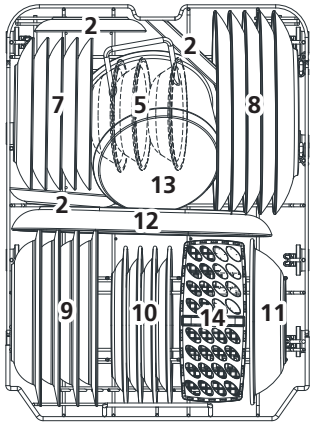

Número	Item
7	Pratos de sobremesa
8	Pratos rasos
9	Pratos de sopa
10	Pratos de sobremesa de melamina
11	Tigela de melamina
12	Assadeira
13	Panela pequena
14	Cesto de talheres

3.Cesto de Talheres:

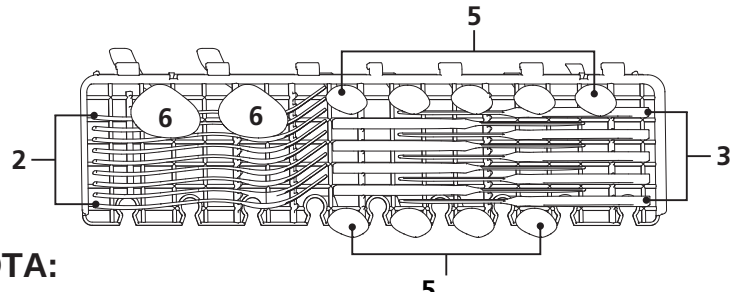

NOTA:

Por favor, coloque os utensílios leves e planos na prateleira. O peso total é inferior a 1,5 kg.

1. Cesto de talheres:

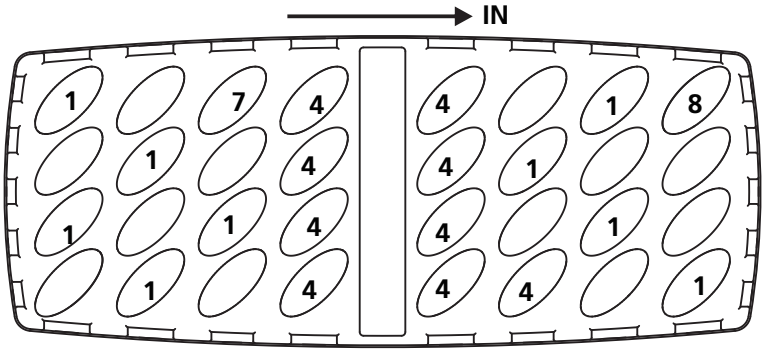

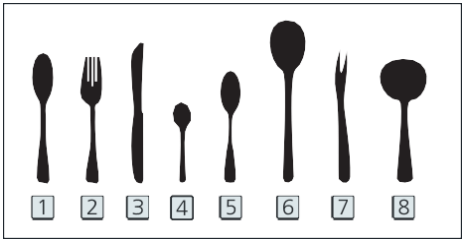

Informações para testes de comparabilidade de acordo com EN 60436.
Capacidade: 9 talheres
Posição do cesto superior: posição inferior
Programa: ECO
Definição de abrilhantador: Máx
Definição de dureza da água: H3

Número	Item
1	Colheres de sopa
2	Garfos
3	Facas
4	Colheres de chá
5	Colheres de sobremesa
6	Colheres de servir
7	Garfos de servir
8	Conchas

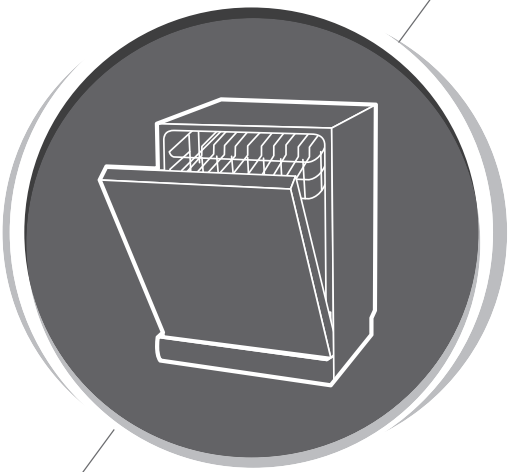

MÁQUINA DE LAVAR LOIÇA

Manual de instruções

PARTE II: Versão especifica

SJ94502ED

SJ94502EDX

svan

Leia atentamente este manual antes de usar a máquina de lavar louça.

Guarde este manual para referência futura.

CONTEÚDO

4 USAR A SUA MÁQUINA DE LAVAR LOUÇA
4 Painel de controlo
6 Amaciador de água
8 Preparação e carregamento de pratos
10 Papel do agente de enxaguamento e detergente
11 Enchimento do depósito do agente de enxaguamento
12 Encher o dispensador de detergente

13 PROGRAMAÇÃO DA MÁQUINA DE LAVAR LOUÇA
13 Tabela do ciclo de lavagem
14 Iniciar um ciclo de lavagem
14 Mudar o programa de meio do ciclo
15 Esqueceu-se de adicionar um prato?

16 CÓDIGOS DE ERRO

17 INFORMAÇÃO TÉCNICA

NOTA:

- Se não conseguir resolver os problemas sozinho, peça a ajuda a um técnico profissional.
  O fabricante, seguindo uma política de constante desenvolvimento e atualização de produtos, pode fazer modificações sem aviso prévio.
  Caso se perca ou esteja esta desatualizado, pode receber um novo manual do fabricante ou fornecedor responsável.

GUIA RÁPIDO DO UTILIZADOR

Por favor, leia o conteúdo correspondente no manual de instruções para o método detalhado de operação.

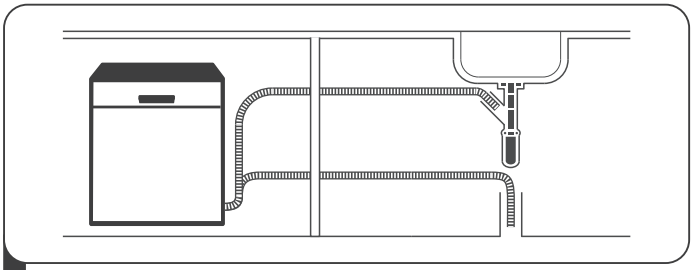

1 Instalar a máquina de lavar louça
(Consulte a seção 5 "INSTRUÇÕES DE INSTALAÇÃO" da PARTE I:: Versão Genérica)

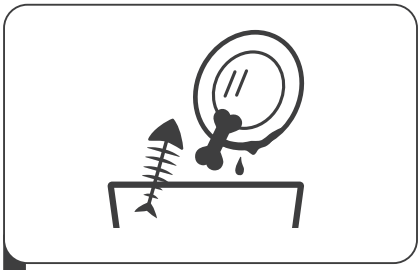

2 Removendo o maior resíduo nos talheres.

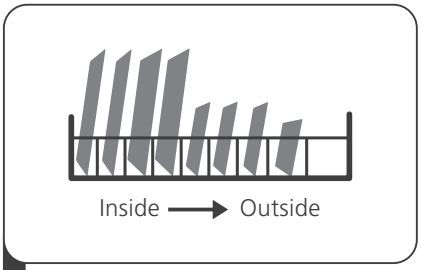

3 Carregando os cestos

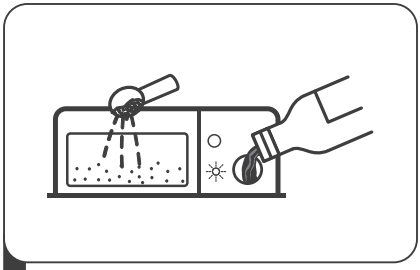

4 Enchendo o dispensador

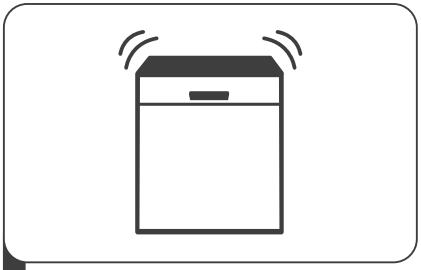

5 Selecionando um programa e executando a máquina de lavar louça.

USAR A SUA MÁQUINA DE LAVAR LOUÇA

Painel de controlo

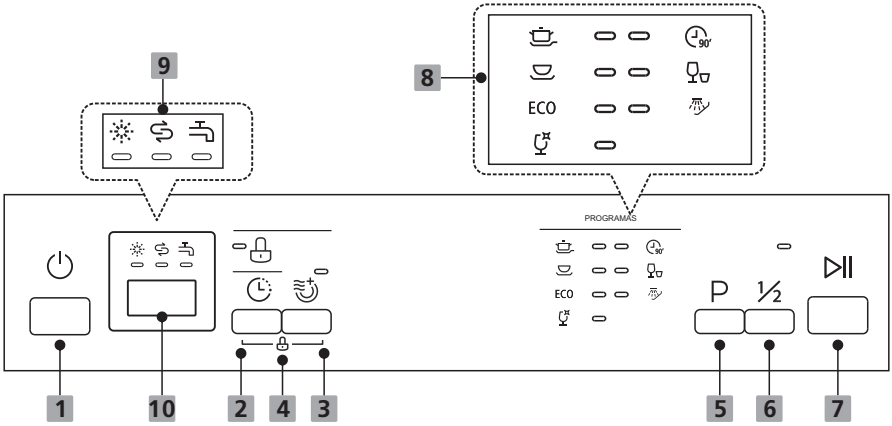

Operação (Botão)

1 Potência	Pressione este botão para ligar a máquina de lavar louça; a tela se acende.
2 Atraso	Pressione este botão para definir as horas de atraso para a lavagem. Voçe pode atrasar o início da lavagem em até 24 horas. Cada vez que pressionar este botão, o início da lavagem será adiado por uma hora.
3 Morindo Extra	Para secar a louça de forma mais completa. (Só pode ser usado com os programas Intensivo, Normal, ECO, Vidro, 90 min)
4 Bloqueio para crianças	Esta opção permite bloquear os botões do painel de controle – exceto o botão Ligar – para que as crianças não possam iniciar a máquina de lavar louça acidentalmente ao pressionar os botões do painel. Para bloquear ou desbloquear os botões do painel de controle, mantenha pressionados simultaneamente os botões Secagem Extra e Atraso por 3 segundos. Ao pressionar este botão, o indicador correspondente se acenderá.
5 Program	Pressione este botão para selecionar o programa de lavagem adequado; o indicador do programa selecionado ficará aceso.
6 Meia carga	Quando voçe tiver cerca de 6 ou menos conjuntos de louça para lavar, pode escolher esta função para economizar energia e água. (Ela só pode ser usada com os programas Intensivo, Normal, ECO, Vidro e 90 min.)

7	**Início/Pausa**	Para iniciar o programa de lavagem selecionado ou pausá-lo quando a máquina de lavar louça estiver funcionando.

Ecrã

8	**Indicador do programa**	**Intensivo** Para itens muito sujos, incluindo panelas e frigideiras, com comida seca. **Universal** Para cargas normalmente sujas, como panelas, pratos, copos e panelas levemente sujas. ECO Este é o programa padrão, adequado para cargas normalmente sujas, como panelas, pratos, copos e panelas levemente sujas. **Vidro** Para louça e copos levemente sujos. 90 mins Para cargas normalmente sujas que precisam de uma lavagem rápida. **Rápido** Uma lavagem mais curta para cargas levemente sujas que não precisam de secagem. **Mergulhe** Para enxaguar a louça que você planeja lavar mais tarde no mesmo dia.
9	**Indicador de programa**	**Abrilhantador** Se o indicador de "✳" estiver aceso, significa que a máquina de lavar louça tem pouco abrilhantador e precisa ser reabastecido. Sal Se o indicador de "⇆" estiver aceso, significa que a máquina de lavar louça está com pouco sal especial para lava-louças e precisa ser reabastecida. **Torneira** Se o indicador de"⌐" estiver aceso, significa que a torneira de água está fechada.
10	**tela**	Para mostrar o horário de lembrete, o tempo de atraso, o código de erro etc.

Amaciador de agua

O amaciador de água deve ser ajustado manualmente, usando o disco de dureza da água.
O amaciador de água é projetado para remover minerais e sais da água, o que poderia ter um efeito prejudicial ou adverso sobre o funcionamento do aparelho. Quanto mais minerais houver, mais dura é a água.
O amaciador deve ser ajustado de acordo com a dureza da água na sua área. A sua Autoridade de Água local pode aconselhá-lo sobre a dureza da água na sua área.

Ajustar o consumo de sal.

A máquina de lavar louça foi concebida para permitir o ajuste da quantidade de sal consumida de acordo com a dureza da água utilizada. O objetivo é otimizar e personalizar o nível de consumo de sal.
Siga os passos abaixo para ajustar o consumo de sal.

1. Ligue o aparelho;
2. Pressione o botão Program por mais de 5 segundos para iniciar o modo de ajuste do amaciante de água dentro de 60 segundos após ligar o aparelho.
3. Pressione o botão Program para selecionar o ajuste adequado de acordo com o seu ambiente local; os ajustes mudarão na seguinte sequência: H1->H2->H3->H4->H5->H6;
4. Pressione o botão Power para encerrar o modo de configuração.

DUREZA DA ÁGUA				Nível de amaciador de água	A regeneração ocorre sequencialmente a cada x programas [1]	Consumo de sal (grama/ciclo)
Alemão dH	Francês fH	Britânico Clarke	Mmol/l			
0 - 5	0 - 9	0 - 6	0 - 0,94	H1	Sem regeneração	0
6 - 11	10 - 20	7 - 14	1,0 - 2,0	H2	10	9
12 - 17	21 - 30	15 - 21	2,1 - 3,0	H3	5	12
18 - 22	31 - 40	22 - 28	3,1 - 4,0	H4	3	20
23 - 34	41 - 60	29 - 42	4,1 - 6,0	H5	2	30
35 - 55	61 - 98	43 - 69	6,1 - 9,8	H6	1	60

$1\,^{\circ}\mathrm{dH} = 1{,}25\,^{\circ}\mathrm{Clarke} = 1{,}78\,^{\circ}\mathrm{fH} = 0{,}178\ \mathrm{mmol}$

Valor pré-definido de fábrica: H3
1) Cada ciclo onde ocorra uma operação de regeneração consome 2,0 litros adicionais de água, o consumo de energia aumenta em 0,02 kWh e o programa aumenta em 4 minutos.

Consulte a secção 3 “Colocar o sal no amaciador" da PARTE

I : Versão genérica, se a sua máquina de lavar louça não tiver sal.

NOTA:

Se o seu modelo não tiver qualquer amaciante de água, pode omitir esta secção.

Amaciador de água

A dureza da água varia de lugar para lugar. Se for utilizada água dura na máquina de lavar louça, formam-se depósitos nos pratos e utensílios.

O aparelho está equipado com um amaciador especial que utiliza um recipiente de sal especificamente concebido para remover o calcário e os minerais da água.

Preparação e carregamento de pratos

Considere comprar utensílios que sejam identificados como seguros para a máquina de lavar louça.

Para determinados itens, selecione um programa com a temperatura mais baixa possível. Para evitar danos, não retire os copos e talheres da máquina de lavar louça imediatamente após o programa ter terminado.

PARA LAVAR OS TALHERES/PRATOS

Não são adequados

- Talheres com cabos de madeira, porcelana em chifre ou madrepérola
- Artigos de plástico que não são resistentes ao calor
- Talheres mais antigos com peças coladas que não são resistentes à temperatura.
- Talheres ou pratos com peças unidas
- Artigos de estanho ou cobre
- Artigos de vidro
- Artigos de aço sujeitos a oxidação.
- Placas de madeira
- Artigos feitos de fibras sintéticas.

Eles têm certas limitações

- Alguns tipos de vidro que podem tornar-se opacos após uma série de lavagens
- Os componentes de prata e alumínio tendem a perder a cor durante a lavagem
- Os padrões de vidro podem desvanecer-se se forem lavados frequentemente

Recomendações para o carregamento da máquina de lavar louça.

Elimine grandes quantidades de restos de comida. Amoleça os restos de comida queimada em frigideiras. Não é necessário enxaguar a louça com água corrente.

Para obter o melhor desempenho da sua máquina de lavar louça, siga estas orientações de carregamento.

(As características e aparência dos cestos e cestos de talheres podem variar do seu modelo).

Coloque os artigos na máquina de lavar louça da seguinte forma:

- Itens como chávenas, copos, potes/ panelas, etc. são orientados para baixo.
- Os elementos curvos, ou aqueles com reentrâncias, devem ser carregados com uma inclinação que permita o escoamento da água.
- Todos os utensílios estão empilhados em segurança e não podem tombar.
- Todos os utensílios são posicionados de modo a que os braços de pulverização possam rodar livremente durante a lavagem.
- Carregar itens ocos como chávenas, copos, frigideiras, etc. Com a abertura virada para baixo para que a água não se possa acumular no recipiente ou numa base profunda.
- Os pratos e talheres não devem ser colocados um dentro do outro, nem devem ser cobertos um pelo outro.
- Para evitar danos, os vidros não devem tocar-se.
- O cesto superior foi concebido para segurar loiça mais leve e delicada, como copos, chávenas de café e de chá.
- Facas de lâmina comprida armazenadas na vertical são um perigo potencial!
- Talheres compridos e/ou afiados, tais como facas de trinchar, devem ser colocados horizontalmente no cesto superior.
- Por favor, não sobrecarregue a sua máquina de lavar louça. Isto é importante para bons resultados e um consumo de energia razoável.

NOTA:

Itens muito pequenos não devem ser lavados na máquina de lavar louça, pois podem facilmente cair do cesto.

Remoção dos pratos

Para evitar que a água pingue do cesto superior para o cesto inferior, recomendamos que esvazie primeiro o cesto inferior e depois o cesto superior.

⚠ ADVERTÊNCIA



Os artigos vão estar quentes! Para evitar danos, não retire copos e talheres da máquina de lavar louça durante cerca de 15 minutos após o programa ter terminado.

Carregar o cesto superior

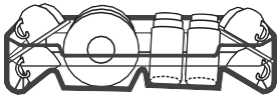

O cesto superior foi concebido para segurar louça de mesa mais delicada e leve, como copos, chávenas de café e de chá
e pires, bem como pratos, pequenas tigelas rasas e frigideiras (desde que não estejam muito sujas). Posicione pratos e utensílios de cozinha para que não sejam movidos pelo
spray de água.

Carregar o cesto inferior

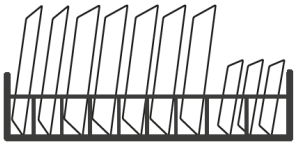

Sugerimos que coloque os artigos maiores e os mais difíceis de limpar no tabuleiro inferior: tais como panelas, frigideiras, tampas, pratos e taças de servir, como mostrado na
figura abaixo. É preferível colocar os pratos de servir e as tampas na lateral das grelhas para evitar bloquear a rotação do braço de pulverização superior. O diâmetro máximo recomendado para pratos contra o doseador de detergente é de 19 cm, o que não impede a sua abertura.

Carregar o cesto dos talheres

Os talheres devem ser colocados no cesto para talheres separados uns dos outros nas posições apropriadas, e certifique-se de que os utensílios não se amontoam, pois isso pode causar uma limpeza deficiente.

⚠ ADVERTÊNCIA



Não permita que nenhum item se estenda através do fundo.
Carregue sempre utensílios afiados com a ponta afiada para baixo!

Para um melhor efeito de lavagem, carregue os tabuleiros de acordo com as instruções de carga standard da última secção, SECÇÃO I: Versão genérica

Função do abrilhantador e detergente

O abrilhantador é libertado durante o enxaguamento final para evitar a formação de gotículas de água na sua louça, o que pode deixar manchas e riscos. Também melhora a secagem, permitindo que a água escorra da louça. A sua máquina de lavar loiça foi concebida para utilizar um abrilhantador líquido.

⚠ ADVERTÊNCIA

Utilize apenas um abrilhantador de marca para a sua máquina de lavar louça. Nunca encha o dispensador de abrilhantador com qualquer outra substância (por exemplo, agente de limpeza para máquinas de lavar louça, detergente líquido). Isto iria danificar o aparelho.

Quando reabastecer o abrilhantador

A menos que a luz de aviso de abrilhantador(✳) esteja acesa no painel de controlo, pode sempre estimar a quantidade de abrilhantador necessário com o indicador óptico junto à tampa. Quando o recipiente do agente de brilho estiver cheio, o indicador estará completamente escuro. O tamanho da mancha escura diminui à medida que o abrilhantador diminui. Nunca se deve deixar o nível do abrilhantador ficar apenas 1/4 cheio. À medida que o abrilhantador diminui, o tamanho do ponto negro no indicador de nível muda, como ilustrado abaixo.

● Completo ◉ 3/4 full ◉ 1/2 ⊙ 1/4 ○ Vácuo

Função do detergente

Os ingredientes químicos que compõem o detergente são necessários para remover e esvaziar toda a sujidade da máquina de lavar louça. A maioria dos detergentes no mercado são adequados para este fim.

⚠ ADVERTÊNCIA

- Uso correto do detergente
  Utilize apenas detergentes feitos especificamente para máquinas de lavar louça. Mantenha o seu detergente fresco e seco.
  Não coloque detergente em pó no doseador até estar pronto para lavar a louça
- 
  O detergente para máquina de lavar louça é corrosivo! Mantenha o detergente para máquina de lavar louça fora do alcance das crianças.

Enchimento do tanque de agente de enxaguamento

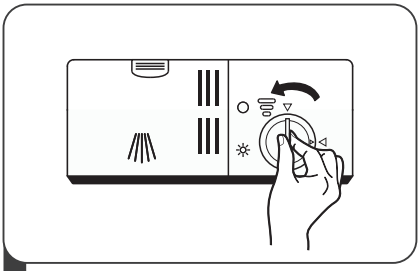

1 Retirar a tampa do reservatório do abrilhantador virando-a para a esquerda.

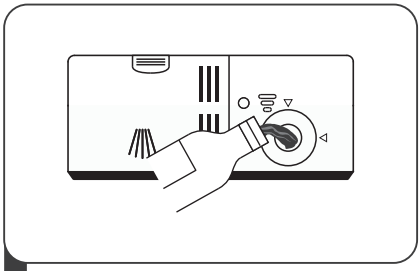

2 Verter cuidadosamente o agente de enxaguamento no doseador, evitando que este transborde.

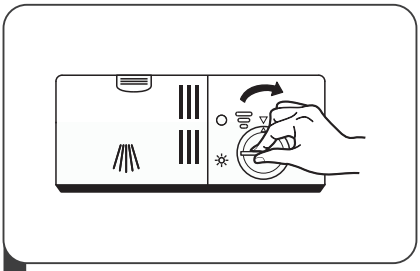

3 Fechar a tampa do depósito de agente de brilho rodando-a no sentido dos ponteiros do relógio.

NOTA:

Limpar qualquer agente de brilho derramado com um pano absorvente para evitar o excesso de espuma durante a próxima lavagem.

Ajuste do reservatório de abrilhantador

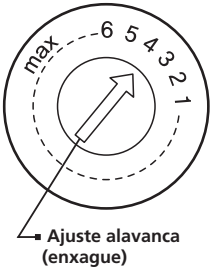

Retirar a tampa do reservatório do abrilhantador. Rode o indicador de abrilhantador para um número entre 1 e 6. Quanto mais alto for o número, mais abrilhantador será utilizado. Se os pratos não estiverem a secar correctamente ou tiverem manchas, ajustar o mostrador para o próximo número mais alto até que isto não ocorra mais. Reduzir o número se os pratos apresentarem manchas pegajosas e esbranquiçadas ou uma película azulada nos copos ou nas facas.

Enchimento do doseador de detergente

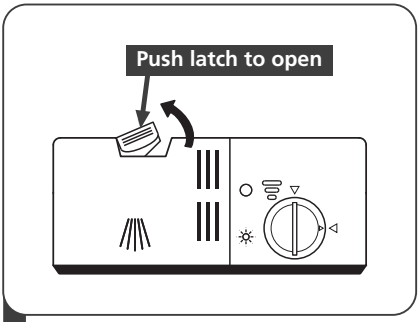

1 Pressione o trinco de libertação do detergente para abrir a tampa.

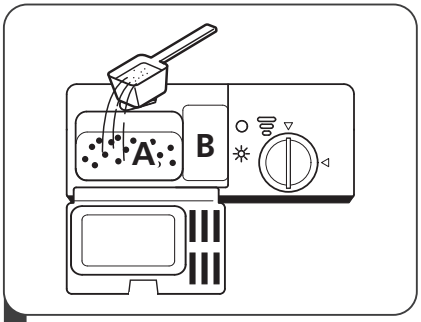

2 Acrescentar detergente na cavidade maior (A) para o ciclo de lavagem principal. Para cargas mais sujas, adicionar também algum detergente na cavidade mais pequena (B) para o ciclo de pré-lavagem.

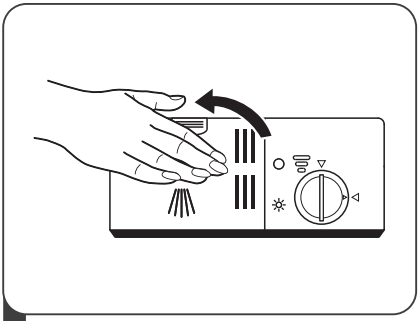

3 Fechar a tampa e premir até que se fixe na posição.

NOTA:

- Note-se que, dependendo da contaminação da água, as configurações podem variar. Observar as recomendações do fabricante sobre as embalagens de detergente.

Tabela de ciclos de lavagem

A tabela abaixo mostra quais programas são mais adequados para os níveis de resíduos de alimentos e quanto detergente é necessário. Ela também mostra várias informações sobre os programas.

● Meios: precisa encher o enxague no dispensador de auxílio para enxague.

Programa	Descrição do ciclo	Detergente pré-lavagem principal	Tempo de funcionamento (min)	Energia (kWh)	Água (l)	Abrilhantador
Intensivo	Pré-lavagem(50℃) Lavagem (65℃) Enxaguar Enxaguar Enxaguar(65℃) Secagem	4/13g	205	1.378	15.3	●
Universal	Pré-lavagem(45℃) Lavagem (55℃) Enxaguar Enxaguar(65℃) Secagem	4/13g	175	1.287	13.1	●
ECO **(*EN 60436)**	Lavagem (45℃) Enxaguar Enxaguar(55℃) Secagem	17g	235	0.704	9.0	●
Vidro	Pré-lavagem Lavagem (50℃) Enxaguar Enxaguar(65℃) Secagem	4/13g	120	0.934	13.1	●
90 mins	Lavagem (60℃) Enxaguar Enxaguar(65℃) Secagem	17g	90	1.234	10.2	●
Rapido	Lavagem (50℃) Enxaguar Enxaguar(55℃)	12g	30	0.611	10.0	○
Mergulhe	pré-lavagem		15	0.020	3.6	●

NOTE: **EN 60436:** O programa ECO é adequado para a limpeza de loiça com sujidade normal, que para o efeito é o programa mais eficiente em termos de consumo combinado de energia e água, sendo utilizado para avaliar o cumprimento da legislação EU de conceção ecológica Ecodesign.

Poupar energia

1. O enxaguamento mesa aumenta o consumo de água e energia e não é recomendado.
2. Lavar a loiça numa máquina de lavar loiça doméstica geralmente consome menos energia e água do que a lavagem á mão, sempre que a máquina de lavar loiça é usada de acordo com as instruções.

Iniciar um ciclo de lavagem

1. Retire o cesto inferior e superior, carregue a loiça e empurre-a para trás. É recomendado carregar primeiro o cesto inferior e depois o cesto superior.
2. Coloque o detergente.
3. Insira a ficha no rodapé. A fonte de alimentação refere-se à última página "Ficha do produto". Certifique-se de que o abastecimento de água está ligado na pressão máxima.
4. Feche a porta, pressione o botão Ignição para ligar a máquina.
5. Escolha um programa, a luz de resposta irá acender. Depois pressione o botão Início / Pausa, a máquina de lavar louça iniciará o seu ciclo.

MUDAR O PROGRAMA A MEIO DO CICLO

Um ciclo de lavagem só pode ser alterado se estiver em funcionamento há pouco tempo, caso contrário o detergente pode já ter sido libertado e a máquina de lavar loiça já tiver drenado a água de lavagem. Se for este o caso, a máquina de lavar loiça deve ser reiniciada e o doseador de detergente deve ser enchido de novo. Para retomar o funcionamento da máquina de lavar louça, siga as instruções abaixo:

1.Pressione o botão Start/Pause para pausar a lavagem.

2.Pressione o botão Program por mais de 3 segundos – o programa será cancelado.

3.Pressione o botão Program para selecionar o programa desejado.

4.Pressione o botão Start/Pause; após 10 segundos, a máquina de lavar louça iniciará.

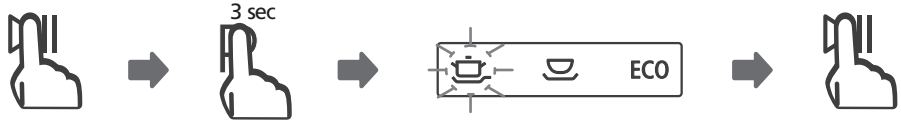

ESQUECEU-SE DE COLOCAR UM PRATO

Um prato esquecido pode ser adicionado a qualquer momento antes da abertura do doseador de detergente. Se este for o caso, siga as instruções abaixo:

1. Pressione o botão Início/ Pausa para fazer uma pausa na lavagem.
2. Espere 5 segundos e depois abra a porta.
3. Acrescente os pratos esquecidos.
4. Feche a porta.
5. Pressione o botão Início / Pausa após 10 segundos, a máquina de lavar louça começará a funcionar.

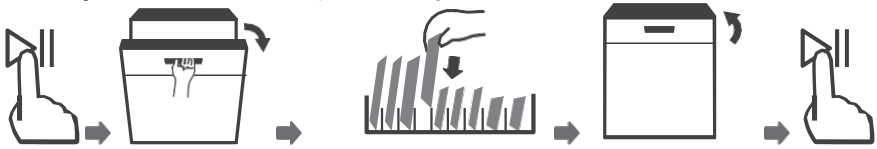

⚠ ADVERTÊNCIA



É perigoso abrir a porta no meio do ciclo, pois o vapor quente pode queimá-lo.

CÓDIGOS DE ERRO

Se houver uma avaria, a máquina de lavar loiça mostrará códigos de erro para os identificar:

Códigos	Significado	Possíveis causas
E1	Tempo excessivo de entrada de água.	As torneiras não se ligam, a entrada de água é restrita ou a pressão da água é demasiado baixa.
E3	A temperatura requerida não é atingida.	Falha da resistência.
E4	Transbordo.	Algo na máquina de lavar louça está a verter.
Ed	Falha de comunicação entre o PCB principal e PCB do visor.	Circuito aberto ou cabos partidos para comunicação.

⚠ ADVERTÊNCIA

- Se ocorrer um transbordo, desligue o abastecimento principal de água antes de contactar o apoio.
- Se houver água na bandeja base devido ao enchimento excessivo ou a um pequeno vazamento, a água deve ser removida antes de reiniciar a máquina de lavar louça.

INFORMAÇÃO TÉCNICA

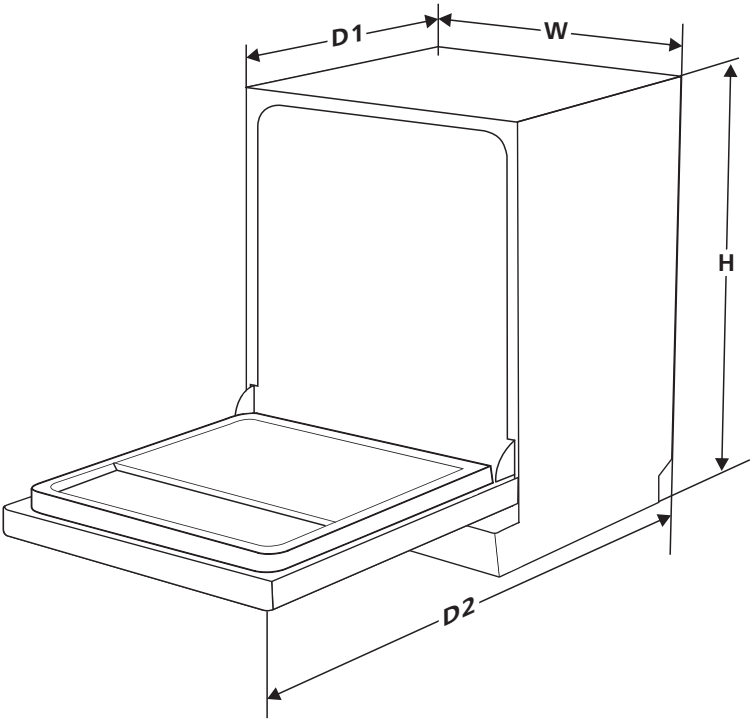

Altura **(H)**	845mm
Largura **(W)**	448mm
Profundidade **(D1)**	600mm (porta fechada)
Profundidade **(D2)**	1175mm (porta aberta 90°)

Folha de informações do produto (EN60436)

Nome do fabricante ou marca: SVAN

Morada do fabricante: Imported by B73737553 SVAN TRADING S.L Av Altos Hornos S/N Pto Sagunto (46520) Valencia, España Info@svanelectro.com

Modelo: SJ94502ED SJ94502EDX

Parâmetros gerais do produto:

Parâmetro	Valor	Parâmetro	Valor	
Capacidade nominal (a) (ps)	9	Dimensões em cm	Altura	85
			Largura	45
			Profundidade	60
EEI (a)	55,9	Classe de eficiência energética (a)	E (c)	
Índice de eficiência de lavagem (a)	1,125	Eficácia de secagem (a)	1,065	
Consumo de energia em kWh (por ciclo), com base no programa ECO com entrada de água fria. O consumo real de energia dependerá de como o aparelho é utilizado.	0,704	Consumo de água em litros (por ciclo), com base no programa ECO. O consumo real de água dependerá de como o aparelho é usado e da dureza da água.	9,0	
Duração do programa (a) (h:min)	3:55	Tipo	Livre Instalação	
Emissões de ruído (a) (dB(A) re 1 pW)	49	Classe de emissões de ruído (a)	C (c)	
Modo OFF (W)	N/A	Modo Standby (W)	0,49	
Início diferido (W) (se aplicável)	3,99	Networked standby (W) (se aplicável)	N/A	

Garantia mínima do fabricante(b): 36 meses

Informação adicional:

Link para o site do fornecedor, onde se encontram as informações constantes do ponto 6 do Anexo II do Regulamento (UE) 2019/2022 (1) (b): www.svanelectro.com

(a) Para o programa eco.
(b) As alterações a estes itens não são consideradas relevantes para efeitos do parágrafo 4 do artigo 4.º do Regulamento (UE) 2017/1369.
(c) Se a base de dados do produto gerar automaticamente o conteúdo definitivo desta célula o fornecedor não deve inserir esses dados.

(1) Regulamento (UE) 2019/2022 da Comissão, de 1 de outubro de 2019, que estabelece os requisitos de ecodesign para máquinas de lavar louça para uso doméstico nos termos da Diretiva 2009/125 / CE do Parlamento Europeu e do Conselho que altera o Regulamento (CE) n.º 1275/2008 e revoga o Regulamento (UE) no 1016/2010 (ver página 267 desse Jornal Oficial).

SVAN TRADING S.L.
Imported by B73737553
SVAN TRADING S.L
Av Altos Hornos S/N Pto Sagunto (46520) Valencia, España
Info@svanelectro.com

DE

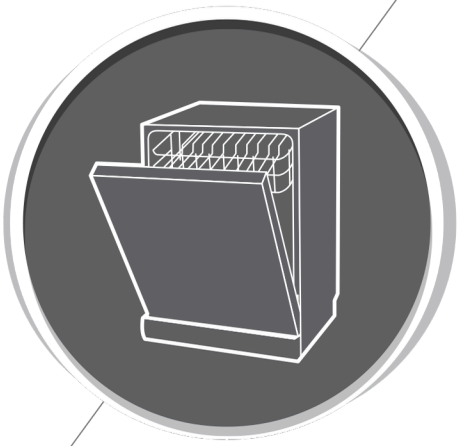

Geschirrspüler

Bedienungsanleitung

TEIL I: Allgemeine Version

SJ94502ED
SJ94502EDX

svan

Lesen Sie dieses Handbuch sorgfältig durch, bevor Sie den Geschirrspüler benutzen.

INHALTSVERZEICHNIS

01 **SICHERHEITSHINWEISE** 3

02 **PRODUKTBESCHREIBUNG** 8

03
VERWENDUNG DES GESCHIRRSPÜLERS 9
Salz in den Wasserenthärter einfüllen 9
Tipps 11

04
WARTUNG UND REINIGUNG 13
Außenreinigung 13
Innenreinigung 13
Wartung des Geschirrspülers 16

05
INSTALLATIONSANWEISUNGEN 17
Elektrischer Anschluss 17
Wasserversorgung und Ablauf 18
Anschluss der Ablaufschläuche 19
Installation des Geräts 20
Freistehende Installation 20
Einbauinstallation (für das Einbaumodell) 21

06 **TIPPS ZUR FEHLERBEHEBUNG** 26

07 **BELADEN DER KÖRBE GEMÄSS EN60436-NORM** 30

HINWEIS:

- Das Nachschlagen des Abschnitts „Tipps zur Fehlerbehebung“ hilft Ihnen dabei, einige häufige Probleme selbst zu lösen.
- Wenn Sie die Probleme nicht selbst beheben können, wenden Sie sich an einen qualifizierten Techniker.
- Der Hersteller behält sich im Rahmen seiner Politik der kontinuierlichen Produktentwicklung und -verbesserung das Recht vor, Änderungen ohne vorherige Ankündigung vorzunehmen.
- Im Falle des Verlusts oder der Veraltung dieser Bedienungsanleitung können Sie beim Hersteller oder beim zuständigen Händler eine neue Bedienungsanleitung anfordern.

SICHERHEITSHINWEISE

⚠ WARNUNG

Beachten Sie bei der Benutzung des Geschirrspülers die folgenden Vorsichtsmaßnahmen:

- Dieses Gerät ist ausschließlich für den Hausgebrauch bestimmt.

  -Dieses Gerät kann von Kindern ab 8 Jahren sowie von Personen mit eingeschränkten körperlichen, sensorischen oder geistigen Fähigkeiten oder mit mangelnder Erfahrung und Kenntnis benutzt werden, sofern sie beaufsichtigt werden oder Anweisungen zum sicheren Gebrauch des Geräts erhalten haben und die damit verbundenen Gefahren verstehen. Kinder dürfen nicht mit dem Gerät spielen.
- Reinigung und Wartung durch den Benutzer dürfen nicht von Kindern ohne Aufsicht durchgeführt werden.
  (Für EN60335-1)
  Dieses Gerät darf nicht von Personen (einschließlich Kindern) mit eingeschränkten körperlichen, sensorischen oder geistigen Fähigkeiten oder mit mangelnder Erfahrung und Kenntnis benutzt werden, es sei denn, sie werden von einer für ihre Sicherheit verantwortlichen Person beaufsichtigt oder haben von dieser Anweisungen zur Benutzung des Geräts erhalten.
  (Für IEC60335-1)

- Verpackungsmaterialien können für Kinder gefährlich sein!
- Zum Schutz vor Stromschlag dürfen Gerät, Netzkabel und Netzstecker nicht in Wasser oder andere Flüssigkeiten getaucht werden.
- Dieses Gerät ist ausschließlich für den Hausgebrauch in Innenräumen bestimmt.
- Trennen Sie das Gerät vor jeder Reinigungs- oder Wartungsarbeit vom Stromnetz.
- Verwenden Sie ein weiches, mit einem milden Reinigungsmittel angefeuchtetes Tuch und reinigen Sie das Gerät anschließend nochmals mit einem trockenen Tuch.

Anweisungen zur Erdung

- Dieses Gerät muss geerdet werden. Im Falle einer Fehlfunktion oder eines Defekts verringert die Erdung das Risiko eines elektrischen Schlags, indem sie einen Weg mit dem geringsten Widerstand für den elektrischen Strom bereitstellt. Dieses Gerät ist mit einem Stecker mit Schutzleiter ausgestattet.
- Der Stecker muss an eine geeignete Steckdose angeschlossen werden, die gemäß allen geltenden Vorschriften und örtlichen Bestimmungen installiert und geerdet ist.
- Ein unsachgemäßer Anschluss des Schutzleiters des Geräts kann zu einem Stromschlagrisiko führen.
- Wenden Sie sich an einen qualifizierten Elektriker oder einen Kundendienstmitarbeiter, wenn Sie Zweifel an der ordnungsgemäßen Erdung des Geräts haben.

- Verändern Sie den mit dem Gerät gelieferten Stecker nicht, wenn er nicht mit der Steckdose kompatibel ist.
- Lassen Sie eine geeignete Steckdose von einem qualifizierten Elektriker installieren.
- Lehnen Sie sich nicht auf die Tür oder den Korb des Geschirrspülers, setzen Sie sich nicht darauf und steigen Sie nicht darauf.
- Benutzen Sie den Geschirrspüler nicht, wenn nicht alle Verkleidungsteile ordnungsgemäß angebracht sind.
- Öffnen Sie die Tür vorsichtig. Wenn der Geschirrspüler in Betrieb ist, kann Wasser austreten.
- Stellen Sie keine schweren Gegenstände auf die Tür und steigen Sie nicht auf die geöffnete Tür.
- Das Gerät könnte nach vorne kippen.

  Während des Beladens mit zu spülenden Gegenständen:
  1) Platzieren Sie scharfe Gegenstände so, dass sie die Türdichtung nicht beschädigen.
  2) Warnung: Messer und andere spitze Utensilien müssen mit der Spitze nach unten in den Korb gelegt oder waagerecht positioniert werden.

- Einige Geschirrspülmittel sind stark alkalisch. Sie können beim Verschlucken äußerst gefährlich sein. Vermeiden Sie jeden Kontakt mit Haut und Augen und halten Sie Kinder vom Geschirrspüler fern, wenn die Tür geöffnet ist.

- Vergewissern Sie sich, dass das Reinigungsmittelpulver nach Abschluss des Spülprogramms vollständig ausgespült wurde.

- Spülen Sie keine Kunststoffteile im Geschirrspüler, es sei denn, sie sind als „spülmaschinengeeignet“ oder gleichwertig gekennzeichnet.
- Bei Kunststoffteilen ohne entsprechende Kennzeichnung beachten Sie die Empfehlungen des Herstellers.
- Verwenden Sie ausschließlich Reinigungsmittel und Klarspüler, die für Geschirrspüler empfohlen werden.

- Verwenden Sie niemals Seife, Waschmittel oder Handspülmittel im Geschirrspüler.

- Die Tür darf nicht offen stehen gelassen werden, da dies das Risiko von Fehlfunktionen erhöhen könnte.
- Wenn das Netzkabel beschädigt ist, muss es vom Hersteller, dessen Kundendienst oder einer entsprechend qualifizierten Person ersetzt werden, um Gefahren zu vermeiden.
- Während der Installation darf das Netzkabel nicht übermäßig oder gefährlich geknickt oder gequetscht werden.
- Nehmen Sie keine Veränderungen an den Bedienelementen vor.
- Das Gerät muss mit einem neuen Schlauchsatz an die Hauptwasserversorgung angeschlossen werden. Alte Schlauchsätze dürfen nicht wiederverwendet werden.
- Um Energie zu sparen, schaltet sich das Gerät im Standby-Modus nach 15 Minuten ohne Bedienung automatisch aus.

Entsorgung



Entsorgen Sie die Verpackungsmaterialien des Geräts ordnungsgemäß. Alle Verpackungsmaterialien sind recycelbar. Kunststoffteile sind mit den international standardisierten Abkürzungen gekennzeichnet:
(z. B. PS für Polystyrol, Polstermaterial)
Dieses Gerät ist gemäß der europäischen Richtlinie 2012/19/EU über Elektro- und Elektronik-Altgeräte (WEEE) gekennzeichnet.
Diese Richtlinie legt den Rahmen für die Rücknahme und Verwertung von Altgeräten in der gesamten Europäischen Union fest.

Warnung! Verpackungsmaterialien können für Kinder gefährlich sein!
Zur Entsorgung von Verpackung und Gerät bringen Sie diese zu einer entsprechenden Recyclingstelle. Schneiden Sie das Netzkabel durch und machen Sie den Türverschluss unbrauchbar.
Die Kartonverpackung besteht aus recyceltem Papier und sollte zur Wiederverwertung in den entsprechenden Sammelbehälter gegeben werden.
Durch die ordnungsgemäße Entsorgung dieses Produkts tragen Sie dazu bei, mögliche negative Folgen für Umwelt und Gesundheit zu vermeiden, die andernfalls durch eine unsachgemäße Entsorgung entstehen könnten.
Für weitere Informationen zum Recycling dieses Produkts wenden Sie sich bitte an Ihre örtlichen Behörden oder den zuständigen Entsorgungsdienst für Haushaltsabfälle.

PRODUKTBESCHREIBUNG

WICHTIG:

Um die bestmögliche Leistung Ihres Geschirrspülers zu erzielen, lesen Sie bitte vor der ersten Inbetriebnahme alle Bedienungsanweisungen sorgfältig durch.

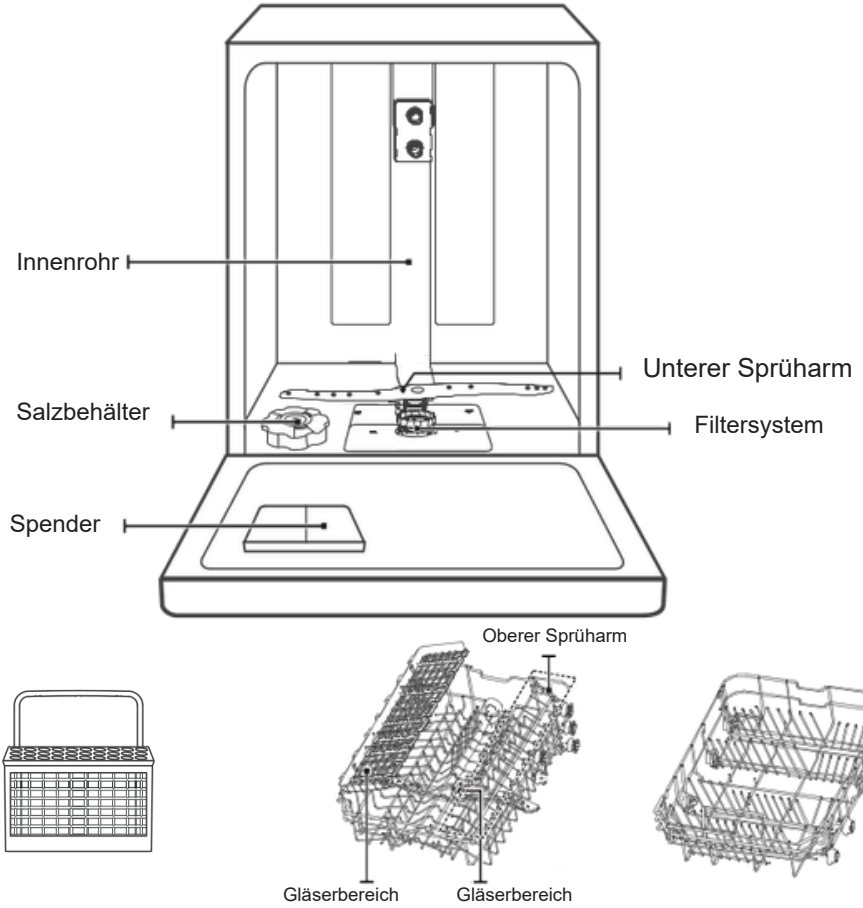

Dritter Korb | Oberer Korb | Unterer Korb

Die Abbildungen dienen ausschließlich als Referenz; einige Modelle können davon abweichen.

VERWENDUNG DES GESCHIRRSPÜLERS

Vor der Benutzung des Geschirrspülers:

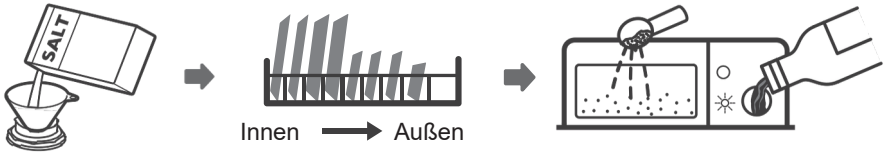

1. Wasserenthärter einstellen
2. Salz in den Wasserenthärter einfüllen
3. Korb beladen
4. Spender befüllen

Konsultieren Sie Abschnitt 1 „Wasserenthärter“ in TEIL I. Konsultieren Sie Abschnitt 1 „Wasserenthärter“ in TEIL II: Sonderversion, falls der Wasserenthärter eingestellt werden muss.

• Salz in den Wasserenthärter einfüllen

HINWEIS:

Wenn Ihr Modell nicht mit einem Wasserenthärter ausgestattet ist, können Sie diesen Abschnitt überspringen. Verwenden Sie stets Salz, das speziell für Geschirrspüler vorgesehen ist.
Der Salzbehälter befindet sich unter dem unteren Korb und muss wie folgt befüllt werden:

⚠ WARNUNG

- Verwenden Sie ausschließlich Salz, das speziell für Geschirrspüler entwickelt wurde! Jede andere Salzart, die nicht speziell für Geschirrspüler vorgesehen ist, insbesondere Speisesalz, beschädigt den Wasserenthärter. Bei Schäden, die durch die Verwendung ungeeigneten Salzes verursacht werden, übernimmt der Hersteller keine Garantie und haftet nicht für entstandene Schäden.
- Füllen Sie den Salzbehälter nur vor dem Start eines Spülprogramms. Dadurch wird verhindert, dass Salzkörner oder verschüttetes Salzwasser längere Zeit auf dem Boden des Geräts verbleiben und Korrosion verursachen.

Befolgen Sie die nachstehenden Schritte, um Geschirrspülsalz einzufüllen:

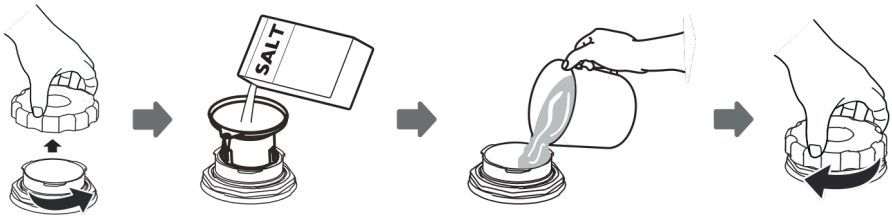

1. Entfernen Sie den unteren Korb und schrauben Sie den Deckel des Salzbehälters ab.
2. Setzen Sie das Ende des mitgelieferten Trichters in die Öffnung ein und füllen Sie etwa 1,5 kg Geschirrspülsalz ein.
3. Füllen Sie den Salzbehälter bis zum maximalen Füllstand mit Wasser. Es ist normal, dass eine kleine Menge Wasser aus dem Salzbehälter überläuft.
4. Nachdem Sie den Behälter befüllt haben, schrauben Sie den Deckel wieder auf.
5. Die Salzkontrollleuchte erlischt, sobald der Salzbehälter aufgefüllt ist.
6. Unmittelbar nach dem Befüllen des Salzbehälters muss ein Spülprogramm gestartet werden (es wird empfohlen, ein Kurzprogramm zu verwenden). Andernfalls könnten das Filtersystem, die Pumpe oder andere wichtige Teile des Geräts durch Salzwasser beschädigt werden. Dies ist nicht durch die Garantie abgedeckt.

HINWEIS:

- IDer Salzbehälter darf nur nachgefüllt werden, wenn die Salzwarnanzeige auf dem Bedienfeld aufleuchtet.
- Je nachdem, wie schnell sich das Salz auflöst, kann die Salzwarnanzeige auch dann noch leuchten, wenn der Salzbehälter bereits voll ist.
- Falls auf dem Bedienfeld keine Salzwarnanzeige vorhanden ist (bei einigen Modellen), kann der Zeitpunkt zum Nachfüllen des Salzes im Wasserenthärter anhand der Anzahl der durchgeführten Spülzyklen abgeschätzt werden.
- Falls Salz verschüttet wurde, starten Sie ein Vorspül- oder Kurzprogramm, um es zu entfernen.

Tipps

Oberen Korb einstellen

Typ 1:

Die Höhe des oberen Korbs kann einfach angepasst werden, um größere Teller im oberen oder unteren Korb unterzubringen.
Um die Höhe des oberen Korbs einzustellen, gehen Sie wie folgt vor:

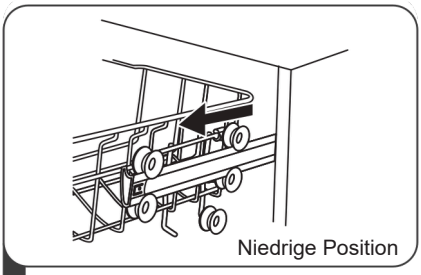

1 Entfernen Sie den oberen Korb.

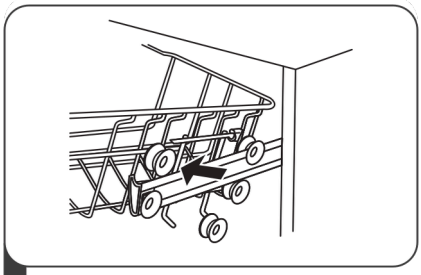

2 Entfernen Sie den oberen Korb.

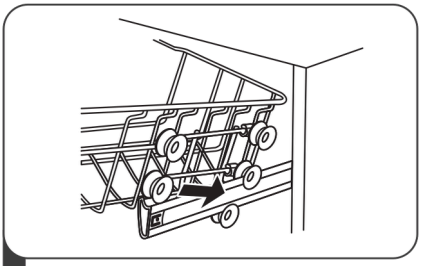

3 Setzen Sie den oberen Korb auf die oberen oder unteren Rollen.

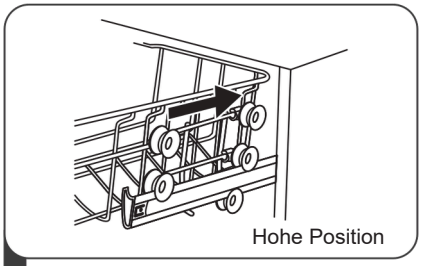

4 Schieben Sie den oberen Korb hinein.

Typ 2:

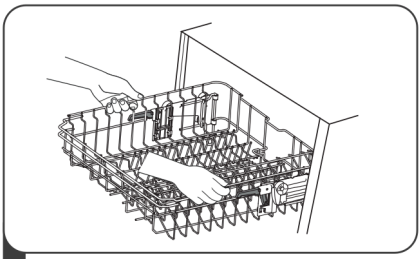

1 Um den Korb in die obere Position zu bringen, heben Sie ihn an, bis beide Seiten auf gleicher Höhe sind. Der Korb rastet in dieser Position ein.

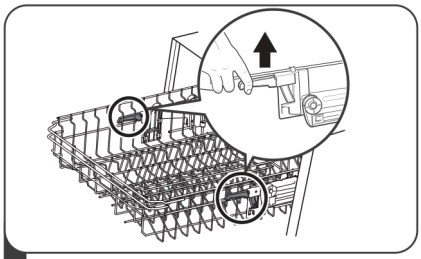

2 Um den Korb abzusenken, drücken Sie den Griff nach unten und lassen Sie ihn anschließend los.

Tassenhalter absenken

Um Platz für größere Gegenstände zu schaffen, heben Sie den Tassenhalter an. Er kann außerdem entfernt werden, wenn er nicht verwendet wird.

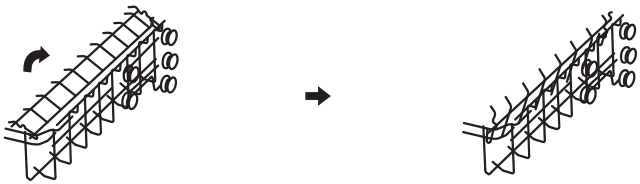

Halterungen absenken

Die Halterungen dienen zur Aufnahme von Tellern und Tabletts. Sie können abgesenkt werden, um mehr Platz für größere Gegenstände zu schaffen.

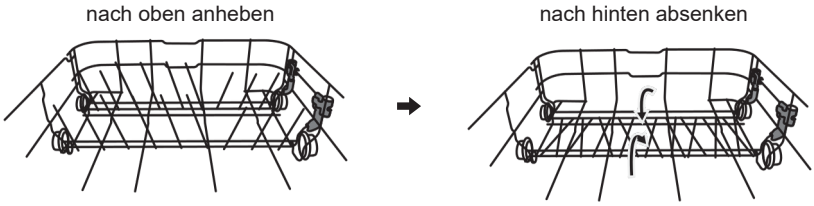

REINIGUNG UND WARTUNG

• Außenreinigung

Tür und Türdichtung

Reinigen Sie die Türdichtungen regelmäßig mit einem weichen, feuchten Tuch, um Speisereste zu entfernen. Während des Beladens des Geschirrspülers können sich Speise- und Getränkereste an den Seiten der Tür ablagern. Diese Flächen befinden sich außerhalb des Spülraums und werden nicht von den Sprüharmen erreicht. Alle Ablagerungen sollten vor dem Schließen der Tür entfernt werden.

Bedienfeld

Das Bedienfeld darf AUSSCHLIESSLICH mit einem weichen, feuchten Tuch gereinigt werden.

⚠ WARNUNG

- Um das Eindringen von Wasser in das Türschloss und die elektrischen Bauteile zu vermeiden, verwenden Sie keine Sprühreiniger.
- Verwenden Sie niemals scheuernde Reinigungsmittel oder Scheuerschwämme auf den Außenflächen, da diese die Oberfläche zerkratzen können. Auch einige Papierhandtücher können Kratzer verursachen oder Spuren auf der Oberfläche hinterlassen.

• Innenreinigung

Filtersystem

Das Filtersystem am Boden des Spülraums hält grobe Speisereste aus dem Spülvorgang zurück. Die angesammelten groben Rückstände können zu einer Verstopfung der Filter führen. Überprüfen Sie den Zustand der Filter regelmäßig und reinigen Sie sie bei Bedarf unter fließendem Wasser. Befolgen Sie die nachstehenden Schritte, um die Filter des Spülraums zu reinigen.

HINWEIS:

Die Abbildungen dienen ausschließlich als Referenz; die verschiedenen Filtersysteme und Sprüharme können je nach Modell unterschiedlich sein.

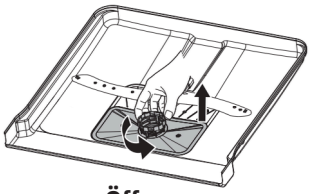

Öffnen

1 Greifen Sie den Grobfilter und drehen Sie ihn gegen den Uhrzeigersinn, um ihn zu entriegeln. Heben Sie den Filter anschließend nach oben an und nehmen Sie ihn aus dem Geschirrspüler heraus.

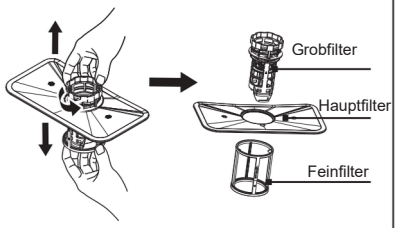

2 Der Feinfilter kann von der Unterseite der Filtereinheit entfernt werden. Der Grobfilter kann vom Hauptfilter getrennt werden, indem die Laschen an der Oberseite vorsichtig zusammengedrückt und der Filter nach oben herausgezogen wird.

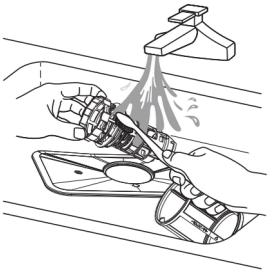

3 Größere Speisereste können entfernt werden, indem der Filter unter fließendem Wasser abgespült wird. Für eine gründlichere Reinigung verwenden Sie eine weiche Reinigungsbürste.

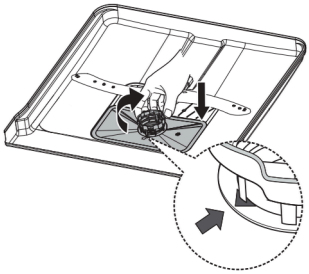

4 Setzen Sie die Filter in umgekehrter Reihenfolge wieder zusammen, setzen Sie die Filtereinheit wieder ein und drehen Sie sie im Uhrzeigersinn bis zur Verriegelungsmarkierung.

⚠ WARNUNG

- Ziehen Sie die Filter nicht zu fest an. Setzen Sie sie in der richtigen Reihenfolge und sicher wieder ein; andernfalls könnten grobe Rückstände in das System gelangen und eine Verstopfung verursachen.
- Verwenden Sie den Geschirrspüler NIEMALS ohne eingesetzte Filter. Ein unsachgemäßer Einbau des Filters kann die Leistung des Geräts beeinträchtigen und Geschirr sowie Küchenutensilien beschädigen.

Sprüharm

Die Sprüharme müssen regelmäßig gereinigt werden, da Ablagerungen durch hartes Wasser die Düsen und Lager der Sprüharme verstopfen können. Befolgen Sie die nachstehenden Anweisungen, um die Sprüharme zu reinigen:

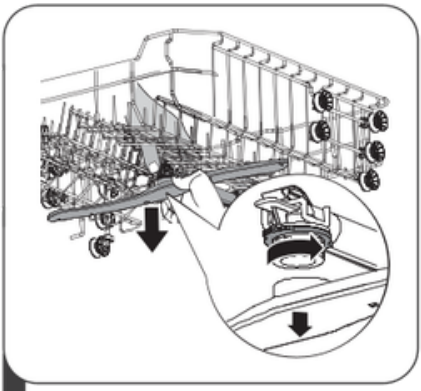

1 Um den oberen Sprüharm zu entfernen, halten Sie die Mutter in der Mitte fest und drehen Sie den Sprüharm gegen den Uhrzeigersinn, um ihn abzunehmen.

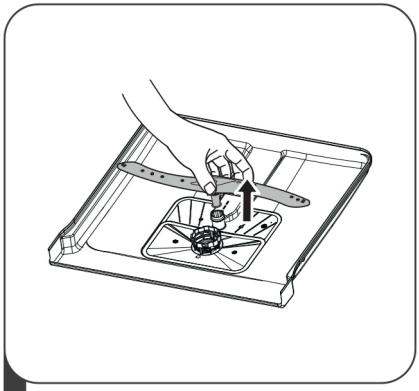

2 Um den unteren Sprüharm zu entfernen, ziehen Sie den Sprüharm nach oben.

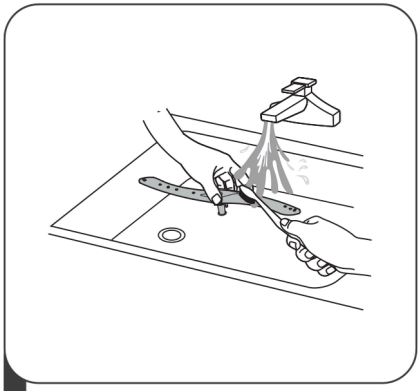

3 Reinigen Sie die Sprüharme mit warmem Wasser und Seife und verwenden Sie eine weiche Bürste, um die Düsen zu säubern. Setzen Sie die Sprüharme nach gründlichem Abspülen wieder ein.

Wartung des Geschirrspülers

Frostschutzmaßnahmen

Treffen Sie im Winter Maßnahmen zum Schutz des Geschirrspülers vor Frost. Nach jedem Spülgang sollten die folgenden Schritte durchgeführt werden:

1. Trennen Sie den Geschirrspüler von der Stromversorgung.
2. Schließen Sie die Wasserzufuhr und trennen Sie den Zulaufschlauch vom Wasserhahn.
3. Lassen Sie das Wasser aus dem Zulaufschlauch und dem Wasserhahn ablaufen. (Verwenden Sie einen Behälter, um das Wasser aufzufangen.)
4. Schließen Sie den Zulaufschlauch wieder an den Wasserhahn an.
5. Entfernen Sie den Filter am Boden des Spülraums und verwenden Sie einen Schwamm, um das Wasser aus dem Sammelbereich aufzunehmen.

Nach jedem Spülgang

Schließen Sie nach jedem Spülgang die Wasserzufuhr zum Gerät und lassen Sie die Tür leicht geöffnet, damit Feuchtigkeit und Gerüche nicht im Inneren eingeschlossen werden.

Netzstecker ziehen

Ziehen Sie vor jeder Reinigungs- oder Wartungsarbeit stets den Netzstecker aus der Steckdose.

Keine Lösungsmittel oder Scheuermittel verwenden

Verwenden Sie zur Reinigung der Außenseite und der Gummiteile des Geschirrspülers keine Lösungsmittel oder scheuernden Reinigungsmittel. Verwenden Sie ausschließlich ein mit warmem Seifenwasser angefeuchtetes Tuch. Zur Entfernung von Flecken oder Ablagerungen im Inneren des Geräts verwenden Sie ein mit Wasser und etwas Essig angefeuchtetes Tuch oder ein speziell für Geschirrspüler entwickeltes Reinigungsmittel.

Wenn das Gerät längere Zeit nicht benutzt wird

Es wird empfohlen, einen Spülgang ohne Beladung durchzuführen, anschließend den Netzstecker zu ziehen, die Wasserzufuhr zu schließen und die Tür des Geräts leicht geöffnet zu lassen. Dadurch wird die Lebensdauer der Türdichtungen verlängert und die Bildung von Gerüchen im Inneren des Geräts verhindert.

Transport des Geräts

Wenn das Gerät bewegt werden muss, sollte es möglichst in aufrechter Position gehalten werden. Falls unbedingt erforderlich, kann es auf die Rückseite gelegt werden.

INSTALLATIONSANWEISUNGEN

⚠ WARNUNG



Gefahr eines elektrischen Schlags

Trennen Sie die Stromversorgung, bevor Sie den Geschirrspüler installieren.
Die Nichtbeachtung dieser Anweisung kann zum Tod oder zu einem elektrischen Schlag führen.

⚠ Achtung

Die Installation der Wasserleitungen und elektrischen Geräte muss von Fachpersonal durchgeführt werden.

• Informationen zum elektrischen Anschluss

⚠ WARNUNG

Zu Ihrer Sicherheit:

- Verwenden Sie mit diesem Gerät keine Verlängerungskabel oder Steckdosenadapter.
- Schneiden oder entfernen Sie unter keinen Umständen den Schutzleiteranschluss des Netzkabels.

Elektrische Anforderungen

Beachten Sie das Typenschild, um die Nennspannung zu ermitteln, und schließen Sie den Geschirrspüler an eine geeignete Stromversorgung an. Verwenden Sie die erforderliche Sicherung mit 10 A / 13 A / 16 A, eine träge Sicherung oder einen empfohlenen Leitungsschutzschalter und stellen Sie einen separaten Stromkreis bereit, der ausschließlich diesem Gerät vorbehalten ist.

Elektrischer Anschluss

Stellen Sie sicher, dass Spannung und Frequenz des Stromnetzes mit den Angaben auf dem Typenschild übereinstimmen. Schließen Sie den Stecker ausschließlich an eine ordnungsgemäß geerdete Steckdose an. Falls die Steckdose nicht zum Stecker des Geräts passt, lassen Sie die Steckdose austauschen, anstatt einen Adapter oder ein ähnliches Gerät zu verwenden, da dies zu Überhitzung und Verbrennungen führen kann.

⚠ Stellen Sie vor der Verwendung sicher, dass eine ordnungsgemäße Erdung vorhanden ist.

Wasserzufuhr und Wasserablauf

Kaltwasseranschluss

Schließen Sie den Kaltwasser-Zulaufschlauch an einen 3/4-Zoll-Gewindeanschluss an und stellen Sie sicher, dass er fest angeschlossen ist. Wenn die Wasserleitungen neu sind oder längere Zeit nicht benutzt wurden, lassen Sie das Wasser zunächst laufen, um sicherzustellen, dass es sauber ist.
Diese Vorsichtsmaßnahme ist erforderlich, um Verstopfungen der Wasserzufuhr und Schäden am Gerät zu vermeiden.

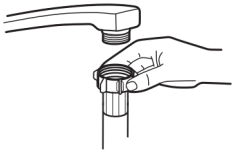

Standard-Zulaufschlauch



Sicherheits-Zulaufschlauch

Informationen zum Sicherheits-Zulaufschlauch

Der Sicherheits-Zulaufschlauch ist doppelwandig ausgeführt. Das Schlauchsystem gewährleistet Schutz, indem es den Wasserfluss unterbricht, wenn der Zulaufschlauch beschädigt wird und sich der Luftraum zwischen dem Zulaufschlauch und der äußeren Wellenschutzhülle mit Wasser füllt.

⚠ WARNUNG

Ein an ein Spülbecken angeschlossener Schlauch kann platzen, wenn er an dieselbe Wasserleitung wie der Geschirrspüler angeschlossen ist. Falls Ihr Spülbecken über einen solchen Schlauch verfügt, wird empfohlen, diesen zu entfernen und die Öffnung zu verschließen.

Anschluss des Sicherheits-Zulaufschlauchs

1. Ziehen Sie den Sicherheits-Zulaufschlauch vollständig aus dem Aufbewahrungsfach auf der Rückseite des Geschirrspülers heraus.
2. Schrauben Sie die Verschraubung des Sicherheits-Zulaufschlauchs an einen 3/4-Zoll-Gewindehahn.
3. Öffnen Sie die Wasserzufuhr vollständig, bevor Sie den Geschirrspüler in Betrieb nehmen.

Trennen des Sicherheits-Zulaufschlauchs

1. Schließen Sie die Wasserzufuhr.
2. Schrauben Sie den Sicherheits-Zulaufschlauch vom Wasserhahn ab.

Anschluss des Ablaufschlauchs

Führen Sie den Ablaufschlauch in ein Ablaufrohr mit einem Mindestdurchmesser von 4 cm ein oder schließen Sie ihn an das Spülbecken an. Achten Sie dabei darauf, dass der Schlauch weder geknickt noch gequetscht wird.
Die Höhe des Ablaufrohrs muss unter 1000 mm liegen. Das freie Ende des Schlauchs darf nicht in Wasser eingetaucht sein, um einen Rückfluss zu verhindern.

⚠ Befestigen Sie den Ablaufschlauch sicher in Position A oder Position B.

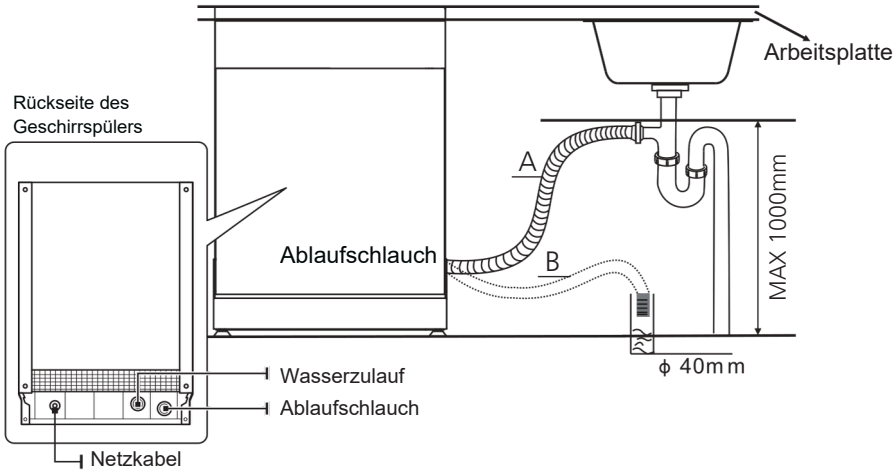

So wird überschüssiges Wasser aus den Schläuchen abgelassen

Wenn sich das Spülbecken mehr als 1000 mm über dem Boden befindet, kann das in den Schläuchen befindliche überschüssige Wasser nicht direkt in das Spülbecken ablaufen. In diesem Fall muss das überschüssige Wasser in einen geeigneten Behälter abgelassen werden, der außerhalb und tiefer als das Spülbecken positioniert ist.

Wasserablauf

Schließen Sie den Ablaufschlauch an. Der Ablaufschlauch muss korrekt installiert werden, um Wasserlecks zu vermeiden. Stellen Sie sicher, dass der Ablaufschlauch weder geknickt noch gequetscht wird.

Verlängerung des Ablaufschlauchs

Falls eine Verlängerung des Ablaufschlauchs erforderlich ist, verwenden Sie einen ähnlichen Ablaufschlauch.
Die Gesamtlänge darf 4 Meter nicht überschreiten; andernfalls kann die Reinigungsleistung des Geschirrspülers beeinträchtigt werden.

Anschluss an den Siphon

Der Ablaufanschluss darf sich höchstens 100 cm über dem Boden des Spülraums befinden. Der Ablaufschlauch muss sicher befestigt werden.

Aufstellung des Geräts

Stellen Sie das Gerät am gewünschten Ort auf. Die Rückseite sollte an der dahinterliegenden Wand anliegen, und die Seiten sollten entlang der angrenzenden Möbel oder Wände positioniert werden. Der Geschirrspüler ist mit einem Wasserzulaufschlauch und einem Ablaufschlauch ausgestattet, die zur Erleichterung der Installation rechts oder links verlegt werden können.

Ausrichten des Geräts

Nachdem das Gerät aufgestellt wurde, kann die Höhe des Geschirrspülers durch Verstellen der Schraubfüße angepasst werden, um ihn auszurichten.

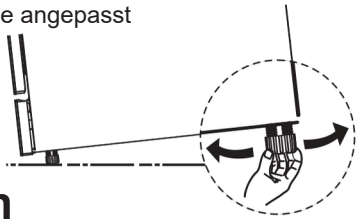

HINWEIS:

Gilt ausschließlich für freistehende Geschirrspüler.

Freistehende Installation

Phase 1. Installation zwischen vorhandenen Möbeln

Die Höhe des Geschirrspülers von 845 mm wurde so ausgelegt, dass das Gerät zwischen vorhandenen Möbeln gleicher Höhe in modernen Einbauküchen installiert werden kann. Die Füße können verstellt werden, um die passende Höhe zu erreichen.
Die laminierte Arbeitsplatte des Geräts erfordert keine besondere Pflege, da sie hitzebeständig sowie kratz- und fleckenfest ist.

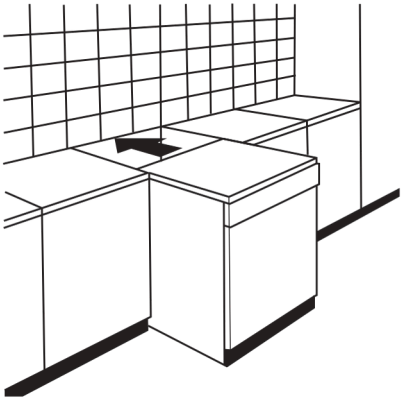

Phase 2. Unter einer vorhandenen Arbeitsplatte

(wenn das Gerät unter einer Arbeitsplatte installiert wird)
In den meisten modernen Einbauküchen gibt es eine durchgehende Arbeitsplatte, unter der die Möbel und Haushaltsgeräte installiert sind.
In diesem Fall entfernen Sie die obere Abdeckung des Geschirrspülers, indem Sie die Schrauben unter der hinteren Kante der Abdeckung (a) lösen.

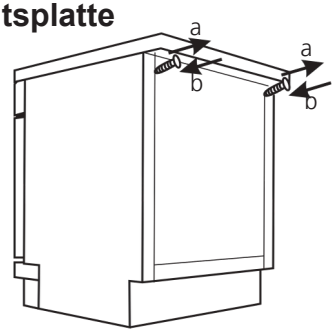

⚠ Achtung

Nachdem die obere Arbeitsplatte entfernt wurde, MÜSSEN die Schrauben wieder unter der hinteren Kante der Abdeckung (b) eingeschraubt werden.

Den besten Standort für den Geschirrspüler wählen

Der Installationsort des Geschirrspülers sollte sich in der Nähe der vorhandenen Wasserzu- und -ablaufleitungen sowie des Stromkabels befinden.
Abbildungen der Platzabmessungen und der Einbauposition des Geschirrspülers.
Der Installationsort des Geschirrspülers sollte sich in der Nähe der vorhandenen Wasserzu- und -ablaufleitungen sowie des Stromkabels befinden.
Abbildungen der Platzabmessungen und der Einbauposition des Geschirrspülers.

1.Weniger als 5 mm Abstand zwischen der Oberseite des Geschirrspülers und dem Möbelstück, wobei die Außentür bündig mit dem Möbelstück ausgerichtet ist.

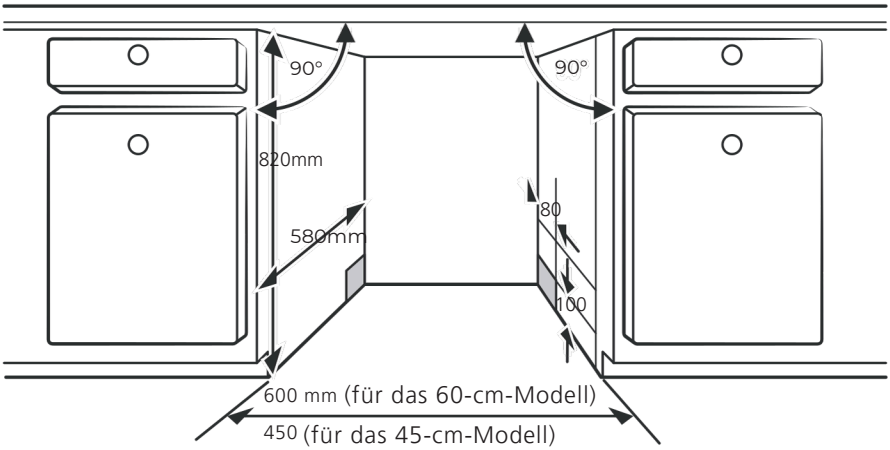

2. Wenn der Geschirrspüler in einer Möbelecke installiert wird, muss ausreichend Platz vorhanden sein, damit die Tür geöffnet werden kann.

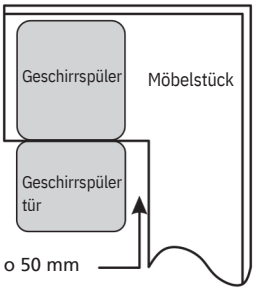

HINWEIS:

Je nach Position der Steckdose kann es erforderlich sein, auf der gegenüberliegenden Seite des Möbelstücks eine Öffnung vorzusehen.

TIPPS ZUR FEHLERBEHEBUNG

Bevor Sie den Kundendienst kontaktieren

Die Einsichtnahme in die Tabellen auf den folgenden Seiten kann Ihnen helfen, einen Kundendiensteinsatz zu vermeiden.

Problem	Mögliche Ursache	Was ist zu tun?
Der Geschirrspüler startet nicht	Sicherung durchgebrannt oder Schutzschalter ausgelöst.	Ersetzen Sie die Sicherung oder setzen Sie den Schutzschalter zurück. Trennen Sie alle anderen Geräte, die denselben Stromkreis wie der Geschirrspüler nutzen.
	Keine Stromversorgung vorhanden.	Stellen Sie sicher, dass der Geschirrspüler mit Strom versorgt wird und die Tür ordnungsgemäß geschlossen ist. Überprüfen Sie, ob das Netzkabel korrekt an die Steckdose angeschlossen ist.
	Der Wasserdruck ist zu niedrig.	Prüfen Sie, ob die Wasserversorgung korrekt angeschlossen und der Wasserhahn geöffnet ist.
	Die Tür des Geschirrspülers ist nicht richtig geschlossen.	Stellen Sie sicher, dass die Tür ordnungsgemäß geschlossen und verriegelt ist.
Das Wasser wird nicht aus dem Geschirrspüler abgepumpt	Ablaufschlauch geknickt oder verstopft.	Überprüfen Sie den Ablaufschlauch.
	Filter verstopft.	Kontrollieren Sie den Grobfilter.
	Spülbeckenablauf verstopft.	Vergewissern Sie sich, dass das Spülbecken ordnungsgemäß abläuft. Wenn das Problem auf einen verstopften Spülbeckenablauf zurückzuführen ist, kann die Hilfe eines Installateurs erforderlich sein und nicht die eines Kundendiensttechnikers für Geschirrspüler.
Schaumbildung	Ungeeignetes Reinigungsmittel.	Verwenden Sie ausschließlich Reinigungsmittel, die speziell für Geschirrspüler vorgesehen sind, um Schaumbildung zu vermeiden. Falls Schaumbildung auftritt, öffnen Sie den Geschirrspüler und warten Sie, bis sich der Schaum aufgelöst hat. Geben Sie etwa 4 Liter kaltes Wasser auf den Boden des Geschirrspülers. Schließen Sie die Tür und wählen Sie ein beliebiges Programm. Zu Beginn des Programms pumpt der Geschirrspüler das Wasser ab. Öffnen Sie die Tür nach Abschluss der Abpumpphase und prüfen Sie, ob der Schaum verschwunden ist. Wiederholen Sie den Vorgang bei Bedarf.

Problem	Mögliche Ursache	Was ist zu tun?
	Klarspüler verschüttet.	Verschütteten Klarspüler immer sofort aufwischen.
Innenraum fleckig	Es wurde möglicherweise ein Reinigungsmittel mit Farbstoffen verwendet.	Stellen Sie sicher, dass das Reinigungsmittel keine Farbstoffe enthält.
Weißer Belag auf der Innenfläche	Mineralien im harten Wasser.	Verwenden Sie zur Reinigung des Innenraums einen feuchten Schwamm mit Geschirrspülerreiniger und tragen Sie Gummihandschuhe. Verwenden Sie niemals ein anderes Reinigungsmittel als Geschirrspülerreiniger, da dies Schaumbildung verursachen kann.
Rostflecken auf dem Besteck	Die betroffenen Gegenstände sind nicht korrosionsbeständig.	Vermeiden Sie es, nicht korrosionsbeständige Gegenstände im Geschirrspüler zu reinigen.
	Nach dem Einfüllen von Geschirrspülsalz wurde kein Programm gestartet. Salzrückstände sind in den Spülzyklus gelangt.	Führen Sie nach dem Einfüllen von Geschirrspülsalz immer ein Spülprogramm ohne Beladung durch. Wählen Sie nicht die Turbo-Funktion (falls vorhanden).
	Der Deckel sitzt locker.	Prüfen Sie, ob der Deckel des Wasserenthärters ordnungsgemäß geschlossen ist.
Klappergeräusche im Inneren des Geschirrspülers	Ein Sprüharm stößt gegen einen Gegenstand im Korb.	Unterbrechen Sie das Programm und positionieren Sie die Gegenstände neu, die den Sprüharm behindern.
Geräusche im Geschirrspüler	Die Geschirrteile sind im Geschirrspüler nicht korrekt befestigt.	Unterbrechen Sie das Programm und ordnen Sie das Geschirr neu an.
Schlaggeräusche in den Wasserleitungen	Dies kann durch die Installation oder den Querschnitt der Wasserleitungen verursacht werden.	Dies hat keinen Einfluss auf die Funktion des Geschirrspülers. Wenden Sie sich im Zweifelsfall an einen qualifizierten Installateur.
Das Geschirr wird nicht sauber	Das Geschirr wurde nicht korrekt eingeräumt.	Lesen Sie die Hinweise im Abschnitt „Beladen des Geschirrspülers“.
	Das Programm war nicht leistungsfähig genug.	Wählen Sie ein intensiveres Programm.

Problem	Mögliche Ursache	Was ist zu tun?
Der Geschirrspüler reinigt nicht richtig	Es wurde zu wenig Reinigungsmittel verwendet.	Verwenden Sie mehr Reinigungsmittel oder wechseln Sie das Reinigungsmittel.
	Einige Gegenstände verhindern die Drehung der Sprüharme.	Ordnen Sie die Geschirrteile so an, dass sich die Sprüharme frei drehen können.
	Die Filtereinheit ist nicht gereinigt oder nicht korrekt am Boden des Spülraums eingesetzt. Dadurch können die Düsen der Sprüharme verstopfen.	Reinigen und/oder setzen Sie den Filter korrekt ein. Reinigen Sie die Düsen der Sprüharme.
Schleier auf Gläsern	Eine Kombination aus weichem Wasser und zu viel Reinigungsmittel.	Verwenden Sie weniger Reinigungsmittel, wenn Sie weiches Wasser haben, und wählen Sie für Gläser ein kürzeres Programm.
Weiße Flecken auf Tellern und Gläsern	Hartes Wasser kann Kalkablagerungen verursachen.	Verwenden Sie mehr Reinigungsmittel.
Schwarze oder graue Streifen auf Geschirr	Aluminiumutensilien haben an den Geschirrteilen gerieben.	Verwenden Sie ein mildes Scheuermittel, um diese Spuren zu entfernen.
Reinigungsmittel bleibt im Spender zurück	Geschirr blockiert den Reinigungsmittelspender	Beladen Sie das Geschirr korrekt neu.
Der Geschirrspüler reinigt nicht richtig	Falsche Beladung.	Beladen Sie den Geschirrspüler gemäß den Anweisungen.
	Das Geschirr wurde zu früh entnommen.	Räumen Sie den Geschirrspüler nicht sofort nach dem Spülgang aus. Lassen Sie die Tür leicht geöffnet, damit der Dampf entweichen kann. Entnehmen Sie das Geschirr erst, wenn die Innentemperatur berührungssicher ist. Räumen Sie zuerst den unteren Korb aus, um zu vermeiden, dass Wasser aus dem oberen Korb auf das darunterliegende Geschirr tropft.

Problem	Mögliche Ursache	Was ist zu tun?
Das Geschirr wird nicht sauber.	Es wurde ein ungeeignetes Programm ausgewählt.	Bei einem Kurzprogramm ist die Spültemperatur niedriger, wodurch die Reinigungsleistung reduziert wird. Wählen Sie ein Programm mit längerer Laufzeit.
	Verwendung von Besteck mit minderwertiger Beschichtung.	Das Abtrocknen ist bei dieser Art von Gegenständen schwieriger. Besteck oder Geschirr dieser Art sind nicht für die Reinigung im Geschirrspüler geeignet.

⚠ WARNUNG

Reparaturen, die von Ihnen selbst oder von einer nicht qualifizierten Person durchgeführt werden, können erhebliche Sicherheitsrisiken für den Benutzer des Geräts darstellen und zum Erlöschen der Garantie führen.

Verfügbarkeit von Ersatzteilen

- **Für sieben Jahre ab dem Inverkehrbringen der letzten Einheit des Modells:**

  Motor, Umwälz- und Ablaufpumpe, Heizwiderstände und Heizelemente, einschließlich Wärmepumpen (separat oder integriert), Rohrleitungen und zugehörige Bauteile einschließlich aller Schläuche, Ventile, Filter und Wassersicherheitseinrichtungen, strukturelle und innere Teile im Zusammenhang mit den Türbaugruppen (separat oder integriert), elektronische Leiterplatten, elektronische Displays, Druckschalter, Thermostate und Sensoren, Software und Mikrocontroller einschließlich Reset-Software.

- **Für zehn Jahre ab dem Inverkehrbringen der letzten Einheit des Modells:**
  Türscharniere und Türdichtungen, sonstige Dichtungen, Sprüharme, Innenkörbe sowie Kunststoffbauteile wie Körbe und Abdeckungen.

Beladung der Körbe gemäß EN60436:

1. Oberkorb:

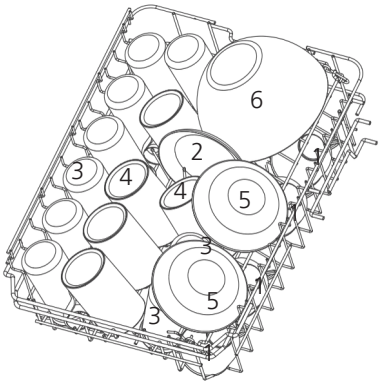

Nr.	Artikel
1	Tassen
2	Untertassen
3	Gläser
4	Mittlere Tasse
5	Dessertschale
6	Glasschale

2. Unterkorb :

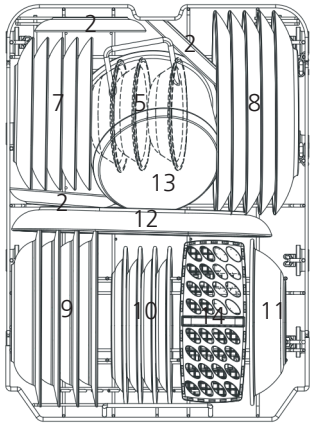

Nr.	Artikel
7	Dessertteller
8	Flache Teller
9	Tiefe Teller
10	Dessertteller aus Melamin
11	Schüssel aus Melamin
12	Servierplatte
13	Kleiner Kochtopf
14	Besteckkorb

3. Dritter Korb:

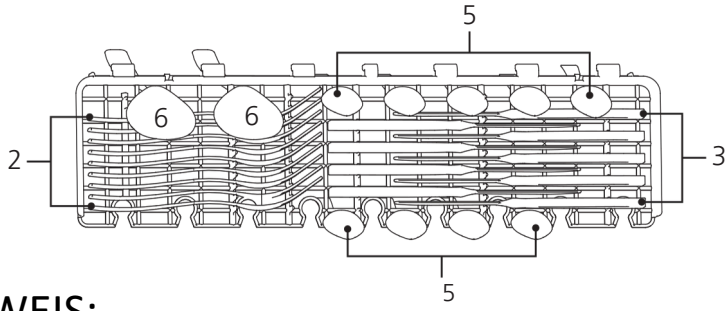

HINWEIS:

Achten Sie darauf, nur flache und leichte Gegenstände auf der Ablage zu platzieren. Das Gesamtgewicht darf 1,5 kg nicht überschreiten.

Besteckkorb: ⟶ EIN

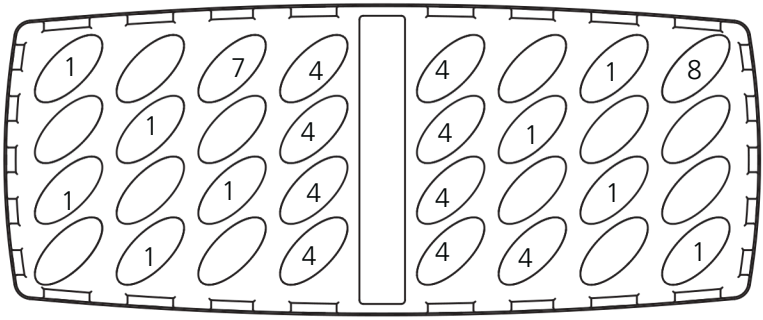

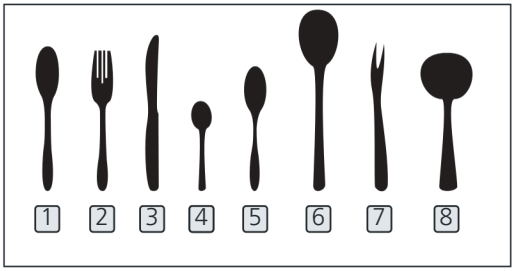

Nr.	Artikel
1	Suppenlöffel
2	Gabel
3	Messer
4	Kaffeelöffel
5	Dessertlöffel
6	Servierlöffel
7	Serviergabel
8	Saucenlöffel

Informationen für Vergleichsprüfungen gemäß EN 60436
Kapazität: 9 Maßgedecke
Position des Oberkorbs: untere Position
Programm: ECO
Klarspülereinstellung: Max
Wasserenthärtereinstellung: H3

DE

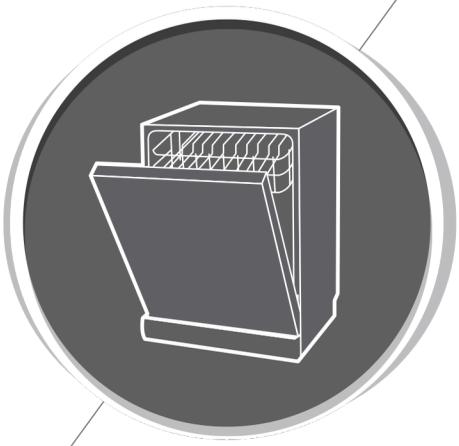

Geschirrspüler

Bedienungsanleitung

TEIL II: Spezielle Version

SJ94502ED
SJ94502EDX

svan

Lesen Sie dieses Handbuch sorgfältig durch, bevor Sie den Geschirrspüler verwenden.

INHALTSVERZEICHNIS

01

4 **VERWENDUNG DES GESCHIRRSPÜLERS**

4 Bedienfeld
6 Wasserenthärter
7 Vorbereitung und Beladen des Geschirrs
10 Verwendung von Klarspüler und Reinigungsmittel
11 Verwendung von Klarspüler und Reinigungsmittel
12 Befüllen des Reinigungsmittelspenders

02

13 **PROGRAMMIERUNG DES GESCHIRRSPÜLERS**

13 Tabelle der Spülprogramme
14 Starten eines Spülprogramms
14 Ändern eines Programms während des Zyklus
15 Haben Sie vergessen, einen Gegenstand hinzuzufügen?

03 16 **FEHLERCODES**

04 17 **TECHNISCHE INFORMATIONEN**

HINWEIS:

- Wenn Sie das Problem nicht lösen können, wenden Sie sich an einen qualifizierten Techniker.
- Der Hersteller behält sich im Rahmen seiner Politik der kontinuierlichen Produktentwicklung und -verbesserung das Recht vor, Änderungen ohne vorherige Ankündigung vorzunehmen.
- Bei Verlust oder Veralten dieser Bedienungsanleitung kann beim Hersteller oder Händler eine neue Bedienungsanleitung angefordert werden.

SCHNELLANLEITUNG

Lesen Sie den entsprechenden Abschnitt der Bedienungsanleitung, um die Funktionsweise des Geräts genauer zu verstehen.

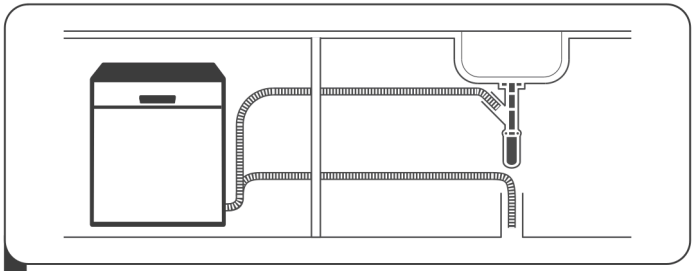

1 Installation des Geschirrspülers
(Siehe Abschnitt 5 „INSTALLATIONSANLEITUNG“ in TEIL I: Allgemeine Version.)

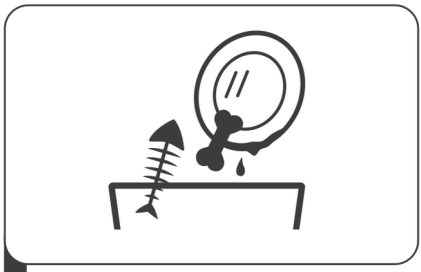

2 Entfernen Sie die sichtbaren Speisereste vom Besteck

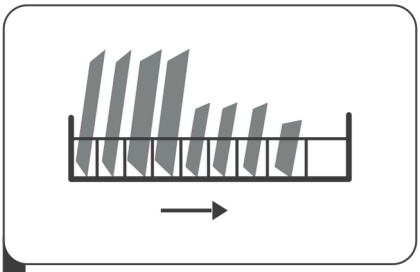

3 Beladen Sie die Körbe

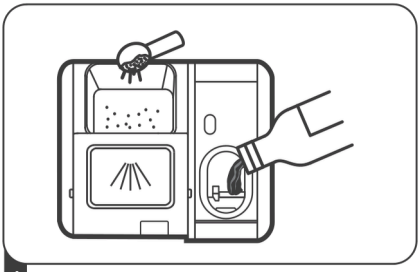

4 Befüllen Sie den Reinigungsmittelspender

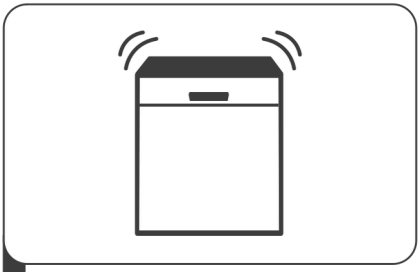

5 Wählen Sie ein Programm und starten Sie den Geschirrspüler

VERWENDUNG DES GESCHIRRSPÜLERS

• Bedienfeld

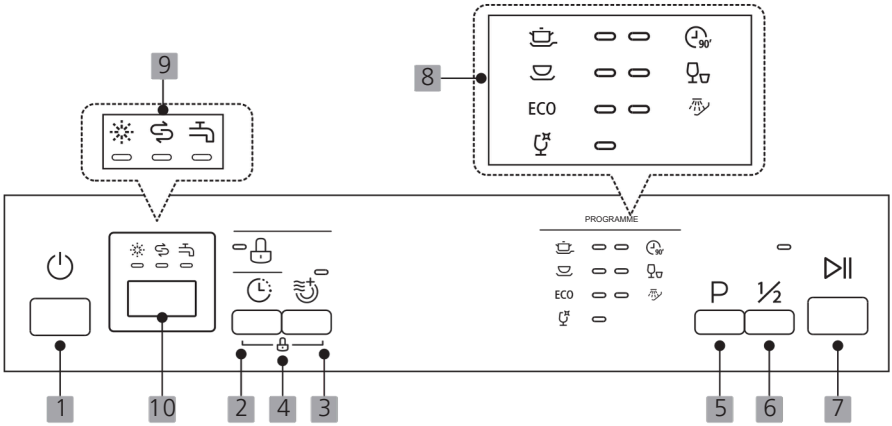

Bedienung (Taste)

1 Ein/Aus	Drücken Sie diese Taste, um den Geschirrspüler einzuschalten; das Display leuchtet auf.
2 Startzeitvorwahl	Drücken Sie diese Taste, um den Start des Spülprogramms zu verzögern. Der Spülbeginn kann um bis zu 24 Stunden verschoben werden. Mit jedem Tastendruck wird der Start um eine Stunde verzögert.
3 Extra-Trocknung	Für eine gründlichere Trocknung des Geschirrs. (Kann nur mit den Programmen Intensiv, Normal, ECO, Glas und 90 Min. verwendet werden.)
4 Kindersicherung	Diese Option ermöglicht es, die Tasten des Bedienfelds – mit Ausnahme der Ein-/Aus-Taste – zu sperren, damit Kinder den Geschirrspüler nicht versehentlich durch Drücken der Bedienelemente starten können. Um die Tasten des Bedienfelds zu sperren oder zu entsperren, halten Sie die Tasten Extra-Trocknung und Startzeitvorwahl gleichzeitig 3 Sekunden lang gedrückt. Wenn diese Funktion aktiviert ist, leuchtet die entsprechende Kontrollanzeige auf.
5 Programm	Drücken Sie diese Taste, um das gewünschte Spülprogramm auszuwählen; die Anzeige des gewählten Programms leuchtet auf.

6	**Halbe Beladung**	Wenn etwa 6 Maßgedecke oder weniger gespült werden müssen, kann diese Funktion gewählt werden, um Wasser und Energie zu sparen. (Kann nur mit den Programmen Intensiv, Normal, ECO, Glas und 90 Min. verwendet werden.)
7	**Start/Pause**	Ermöglicht das Starten des ausgewählten Spülprogramms oder das Pausieren des Programms, während der Geschirrspüler in Betrieb ist.

Display

8	**Programmanzeige**	**Intensiv** Für stark verschmutzte Gegenstände, einschließlich Töpfen und Pfannen mit eingetrockneten Speiseresten. **Standard** Für normal verschmutzte Beladungen, wie Töpfe, Teller, Gläser und leicht verschmutzte Pfannen. ECO **ECO** Standardprogramm für normal verschmutzte Beladungen, wie Töpfe, Teller, Gläser und leicht verschmutzte Pfannen. **Glas** Für leicht verschmutztes Geschirr und Gläser. **90 min** Für normal verschmutzte Beladungen, die eine schnelle Reinigung erfordern. **Schnell** Kürzeres Spülprogramm für leicht verschmutzte Beladungen, die keine Trocknung benötigen. **Vorspülen** Zum Abspülen von Geschirr, das erst später am selben Tag gespült werden soll.
9	**Warnanzeige**	**Klarspüler** Wenn die Anzeige « ✳ » leuchtet, bedeutet dies, dass der Klarspüler zur Neige geht und nachgefüllt werden muss. **Salz** Wenn die Anzeige « ⇆ » leuchtet, bedeutet dies, dass das Salz zur Neige geht und nachgefüllt werden muss. **Wasserhahn** Wenn die Anzeige « ⌐ » leuchtet, bedeutet dies, dass der Wasserzulaufhahn geschlossen ist.
10	**Display**	Zeigt die verbleibende Zeit, die Startverzögerung, Fehlercodes usw. an.

Wasserenthärter

Der Wasserenthärter muss manuell über die Einstellung der Wasserhärte reguliert werden.
Der Wasserenthärter ist dafür ausgelegt, die im Wasser enthaltenen Salze und Mineralien zu entfernen, die sich negativ auf die Leistung des Geräts auswirken können. Je mehr Mineralien das Wasser enthält, desto härter ist es.
Der Wasserenthärter muss entsprechend der Wasserhärte in Ihrer Region eingestellt werden.
Ihr örtlicher Wasserversorger kann Auskunft über die Wasserhärte in Ihrem Gebiet geben.

Einstellung des Salzverbrauchs

Der Geschirrspüler wurde so konzipiert, dass die verbrauchte Salzmenge entsprechend der Härte des verwendeten Wassers eingestellt werden kann. Ziel ist es, den Salzverbrauch zu optimieren und anzupassen.

Gehen Sie wie folgt vor, um den Salzverbrauch einzustellen:

1. Schalten Sie das Gerät ein.
2. Halten Sie innerhalb von 60 Sekunden nach dem Einschalten die Programmtaste länger als 5 Sekunden gedrückt, um den Einstellmodus des Wasserenthärters zu aktivieren.
3. Drücken Sie die Programmtaste, um die für Ihre Region geeignete Einstellung auszuwählen; die Einstellungen werden in folgender Reihenfolge durchlaufen: H1 -> H2 -> H3 -> H4 -> H5 -> H6 ;
4. Drücken Sie die Ein-/Aus-Taste, um den Einstellmodus zu verlassen.

WASSERHÄRTE				Wasserenthärter-Stufe	Regenerationshäufigkeit alle X Programme[1]	Salzverbrauch g/Zyklus
Deutsch °dH	Französisch °fH	Britisch °Clarke	Mmol/l			
0 - 5	0 - 9	0 - 6	0 - 0.94	H1	Keine Regeneration	0
6 - 11	10 - 20	7 - 14	1.0 - 2.0	H2	10	9
12 - 17	21 - 30	15 - 21	2.1 - 3.0	H3	5	12
18 - 22	31 - 40	22 - 28	3.1 - 4.0	H4	3	20
23 - 34	41 - 60	29 - 42	4.1 - 6.0	H5	2	30
35 - 55	61 - 98	43 - 69	6.1 - 9.8	H6	1	60

1°dH=1,25 °Clarke=1,78 °fH=0,178mmol/l

Werkseinstellung: H3

1) Jeder Zyklus, der einen Regenerationsvorgang umfasst, verbraucht zusätzlich 2,0 Liter Wasser, der Energieverbrauch erhöht sich um 0,02 kWh und die Programmdauer verlängert sich um 4 Minuten.



Siehe Abschnitt 3 „Befüllen des Salzbehälters“ in TEIL I: Allgemeine Version, falls Ihr Geschirrspüler Salz verwendet.

HINWEIS:

Wenn Ihr Modell nicht mit einem Wasserenthärter ausgestattet ist, können Sie diesen Abschnitt überspringen.

Die Wasserhärte variiert von Region zu Region. Wird im Geschirrspüler hartes Wasser verwendet, bilden sich Ablagerungen auf dem Geschirr und anderen Gegenständen.
Das Gerät ist mit einem speziellen Wasserenthärter ausgestattet, der einen speziell entwickelten Salzbehälter verwendet, um Kalk und Mineralien aus dem Wasser zu entfernen.

Vorbereitung und Beladen des Geschirrs

- Achten Sie beim Kauf von Küchenutensilien darauf, dass sie für die Reinigung im Geschirrspüler geeignet sind.
- Wählen Sie in bestimmten Fällen ein Programm mit der niedrigstmöglichen Temperatur.
- Um Schäden zu vermeiden, entnehmen Sie Glasgegenstände und Besteck nicht unmittelbar nach Programmende aus dem Geschirrspüler.

Zum Spülen von Besteck/Geschirr

Nicht geeignet

- Besteck mit Griffen aus Holz, Porzellan oder Perlmutt
- Nicht hitzebeständige Kunststoffteile
- Älteres Besteck mit geklebten, nicht temperaturbeständigen Teilen
- Zusammengesetztes Besteck oder Geschirr aus mehreren Teilen
- Gegenstände aus Zinn oder Kupfer
- Kristallglas
- Rostanfällige Stahlgegenstände
- Holzteller
- Gegenstände aus synthetischen Fasern

Mit Einschränkungen geeignet

- Einige Arten von Glas können nach vielen Spülgängen matt werden
- Silber- und Aluminiumgegenstände neigen dazu, sich während des Spülens zu verfärben
- Dekore auf Glas können bei häufigem Spülen verblassen.

Empfehlungen zum Beladen des Geschirrspülers

Entfernen Sie größere Speisereste. Weichen Sie angebrannte Speisereste in Töpfen und Pfannen ein. Es ist nicht erforderlich, das Geschirr unter fließendem Wasser vorzuspülen. Um die beste Leistung Ihres Geschirrspülers zu erzielen, befolgen Sie diese Beladungshinweise.
(Die Eigenschaften und das Aussehen der Körbe und des Besteckkorbs können je nach Modell variieren.)

- Ordnen Sie die Gegenstände im Geschirrspüler wie folgt an:
- Gegenstände wie Tassen, Gläser, Töpfe/Pfannen usw. müssen mit der Öffnung nach unten platziert werden.
- Gewölbte oder hohle Gegenstände müssen schräg gestellt werden, damit das Wasser ablaufen kann.
- Alle Gegenstände müssen stabil stehen, damit sie nicht umkippen können.
- Alle Gegenstände müssen so angeordnet werden, dass sich die Sprüharme während des Spülvorgangs frei drehen können.
- Hohle Gegenstände wie Tassen, Gläser, Töpfe usw. mit der Öffnung nach unten beladen, damit sich kein Wasser im Behälter oder auf dessen Boden sammeln kann.
- Teller und Besteck dürfen weder ineinander gesteckt noch übereinandergelegt werden.
- Um Beschädigungen zu vermeiden, dürfen sich Gläser nicht berühren.
- Der Oberkorb ist für empfindlichere und leichtere Gegenstände wie Gläser, Kaffeetassen und Teetassen vorgesehen.
- Messer mit langer Klinge, die mit der Spitze nach oben eingesetzt werden, stellen eine potenzielle Gefahr dar.
- Lange oder scharfe Gegenstände wie Messer müssen waagerecht im Oberkorb platziert werden.
- Überladen Sie den Geschirrspüler nicht. Dies ist wichtig, um gute Spülergebnisse und einen angemessenen Energieverbrauch zu gewährleisten.

HINWEIS:

Sehr kleine Gegenstände sollten nicht im Geschirrspüler gespült werden, da sie leicht aus dem Korb fallen können.

Entnehmen des Geschirrs

Um zu verhindern, dass Wasser vom Oberkorb auf den Unterkorb tropft, wird empfohlen, zuerst den Unterkorb und anschließend den Oberkorb auszuräumen.

⚠ WARNUNG



Die entnommenen Gegenstände sind heiß! Um Schäden zu vermeiden, entnehmen Sie Glasgegenstände und Besteck erst etwa 15 Minuten nach Programmende aus dem Geschirrspüler.

Beladen des Oberkorbs

Der Oberkorb ist für empfindlichere Gegenstände vorgesehen, wie Gläser, Kaffee- und Teetassen, Schöpfkellen sowie Teller, kleine Schüsseln und flache Töpfe (sofern sie nicht zu stark verschmutzt sind). Stellen Sie Teller und Töpfe so auf, dass sie nicht durch den Wasserstrahl bewegt werden.



Beladen des Unterkorbs

Es wird empfohlen, im Unterkorb die größeren und schwerer zu reinigenden Gegenstände unterzubringen: Töpfe, Pfannen, Deckel, Servierteller und Schüsseln, wie unten dargestellt. Servierteller und Deckel sollten vorzugsweise an den Seiten des Korbs platziert werden, um die Drehung des oberen Sprüharms nicht zu behindern.
Der empfohlene maximale Durchmesser für Teller, die vor dem Reinigungsmittelspender platziert werden, beträgt 19 cm, damit dessen Öffnung nicht behindert wird.

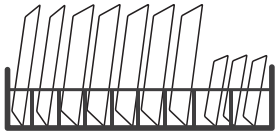

Beladen des Besteckkorbs

Das Besteck muss getrennt und in den vorgesehenen Positionen im Besteckkorb angeordnet werden. Achten Sie darauf, dass sich die Besteckteile nicht berühren, da sie sonst möglicherweise nicht richtig gereinigt werden.

⚠ WARNUNG



Lassen Sie keine Gegenstände aus dem Boden des Besteckkorbs herausragen. Platzieren Sie scharfe Gegenstände immer mit der Spitze nach unten.

Für die besten Spülergebnisse beladen Sie die Körbe gemäß den Standard-Beladungsanweisungen im letzten Abschnitt von TEIL I: Allgemeine Version.

Verwendung von Klarspüler und Reinigungsmittel

Der Klarspüler wird während des letzten Spülgangs freigesetzt, um die Bildung von Wassertropfen auf dem Geschirr zu verhindern, die Flecken und Schlieren hinterlassen können. Außerdem verbessert er die Trocknung, da das Wasser leichter vom Geschirr abläuft. Der Geschirrspüler ist für die Verwendung von flüssigem Klarspüler ausgelegt.

⚠ WARNUNG

Verwenden Sie ausschließlich Klarspüler für Geschirrspüler von Markenherstellern. Füllen Sie den Klarspülerbehälter niemals mit anderen Substanzen (wie Geschirrspülerreiniger oder Flüssigreiniger). Das Gerät könnte dadurch beschädigt werden.

Wann der Klarspülerbehälter nachgefüllt werden muss

Wann Klarspüler nachgefüllt werden muss

Die Häufigkeit des Nachfüllens hängt von der Nutzungshäufigkeit des Geschirrspülers und der verwendeten Klarspülereinstellung ab.

- Die Anzeige für niedrigen Klarspülerstand « ✳ » erscheint im Display, wenn Klarspüler nachgefüllt werden muss.
- Den Klarspülerbehälter nicht überfüllen.

Funktion des Reinigungsmittels

Die im Reinigungsmittel enthaltenen chemischen Bestandteile sind notwendig, um Schmutz zu lösen, zu zersetzen und vollständig aus dem Geschirrspüler zu entfernen. Die meisten handelsüblichen Reinigungsmittel sind für diesen Zweck geeignet.

⚠ WARNUNG

- Verwenden Sie ausschließlich Reinigungsmittel, die speziell für Geschirrspüler entwickelt wurden. Bewahren Sie das Reinigungsmittel an einem kühlen und trockenen Ort auf.
  Füllen Sie Pulverreinigungsmittel erst dann in den Spender, wenn Sie das Geschirr spülen möchten.

-  **Geschirrspülmittel ist ätzend. Außer Reichweite von Kindern aufbewahren.**

Nachfüllen des Klarspülerbehälters

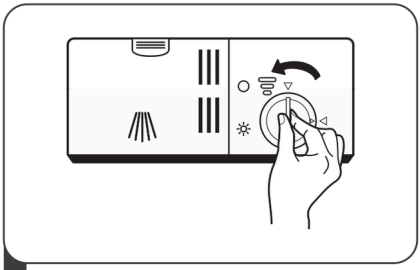

1 Schrauben Sie den Verschluss des Klarspülerbehälters ab, indem Sie ihn nach links drehen.

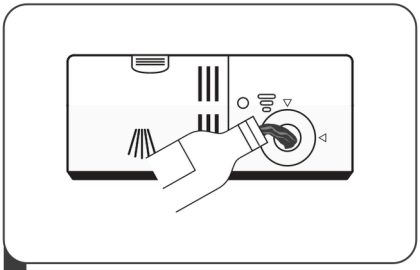

2 Gießen Sie den Klarspüler vorsichtig in den Behälter und vermeiden Sie dabei ein Überlaufen.

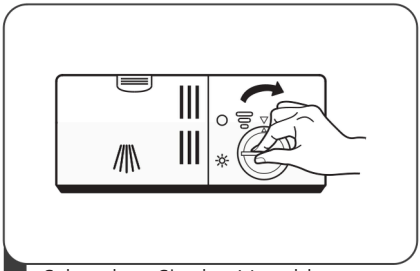

3 Schrauben Sie den Verschluss des Klarspülerbehälters wieder auf, indem Sie ihn nach rechts drehen.

HINWEIS:

Wischen Sie verschütteten Klarspüler mit einem saugfähigen Tuch auf, um eine übermäßige Schaumbildung beim nächsten Spülgang zu vermeiden.

Einstellung des Klarspülerspenders

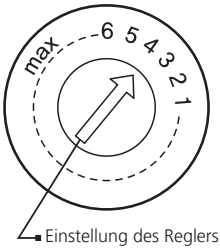

Drehen Sie den Klarspülerregler auf eine Position zwischen 1 und 6. Je höher die Zahl, desto mehr Klarspüler wird verwendet. Wenn das Geschirr nicht richtig trocknet oder Flecken aufweist, erhöhen Sie die Einstellung um eine Stufe, bis das Problem verschwindet.
Verringern Sie die Einstellung, wenn auf dem Geschirr klebrige weißliche Ablagerungen oder ein bläulicher Film auf Gläsern oder Messern sichtbar sind.

Befüllen des Reinigungsmittelspenders



1 Drücken Sie die Entriegelung des Reinigungsmittelspenders, um den Deckel zu öffnen.

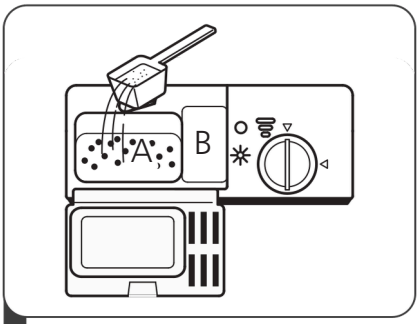

2 Geben Sie das Reinigungsmittel in das Hauptfach (A) für den Hauptspülgang. Bei stärker verschmutztem Geschirr geben Sie zusätzlich eine kleine Menge Reinigungsmittel in das kleinere Fach (B) für den Vorspülgang.

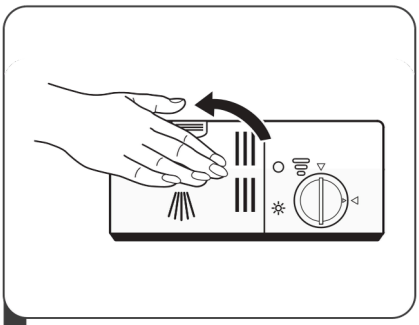

3 Schließen Sie den Deckel und drücken Sie ihn, bis er einrastet.

HINWEIS:

- Beachten Sie, dass die Einstellung je nach Wasserqualität unterschiedlich sein kann.
- Befolgen Sie die Empfehlungen des Herstellers auf der Verpackung des Reinigungsmittels.

PROGRAMMIERUNG DES GESCHIRRSPÜLERS

• Tabelle der Spülprogramme

Die folgende Tabelle zeigt, welche Programme je nach Verschmutzungsgrad des Geschirrs und der erforderlichen Reinigungsmittelmenge am besten geeignet sind. Außerdem enthält sie verschiedene Informationen zu den Programmen.
(●) Bedeutet: Der Klarspülerbehälter muss nachgefüllt werden.

Programm	Programmbeschreibung	Reinigungsmittel Vorwäsche/Hauptspülgang	Programmdauer (min)	Energie (Kwh)	Wasser (L)	Klarspüler
Intensiv	Vorspülen (50 °C) Spülen (65 °C) Spülen Spülen Spülen (65 °C) Trocknen	4/13g	205	1.378	15.3	●
Standard	Vorspülen (45 °C) Spülen (55 °C) Spülen Spülen (65 °C) Trocknen	4/13g	175	1.287	13.1	●
ECO (*EN 60436)	Spülen (45 °C) Spülen Spülen (55 °C) Trocknen	17g	235	0.704	9.0	●
Glas	Vorspülen Spülen (50 °C) Spülen Spülen (65 °C) Trocknen	4/13g	120	0.934	13.1	●
90 min	Spülen (60 °C) Spülen Spülen (65 °C) Trocknen	17g	90	1.234	10.2	●
Schnell	Spülen (50 °C) Spülen Spülen (45 °C)	12g	30	0.611	10.0	○
Vorspülen	Vorspülen		15	0.020	3.6	●

HINWEIS:

ECO : Das ECO-Programm eignet sich zum Spülen von normal verschmutztem Geschirr. Für diesen Verwendungszweck ist es das effizienteste Programm hinsichtlich des kombinierten Energie- und Wasserverbrauchs. Es wird zur Bewertung der Konformität mit den europäischen Ökodesign-Vorschriften verwendet.

***(EN60436)**

Energieeinsparung

1. Das Vorspülen des Geschirrs führt zu einem höheren Wasser- und Energieverbrauch und wird nicht empfohlen.
2. Das Spülen von Geschirr in einem Haushaltsgeschirrspüler verbraucht bei sachgemäßer Verwendung gemäß den Anweisungen im Allgemeinen weniger Energie und Wasser als das Spülen von Hand.

Starten eines Spülprogramms

1. Ziehen Sie den Ober- und Unterkorb heraus, beladen Sie das Geschirr und schieben Sie die Körbe wieder ein. Es wird empfohlen, zuerst den Unterkorb und danach den Oberkorb zu beladen.
2. Geben Sie das Reinigungsmittel hinzu.
3. Stecken Sie den Netzstecker in die Steckdose. Informationen zur Stromversorgung finden Sie auf der letzten Seite „Produktdatenblatt". Stellen Sie sicher, dass die Wasserversorgung vollständig geöffnet ist.
4. Schließen Sie die Tür und drücken Sie die Ein-/Aus-Taste, um das Gerät einzuschalten.
5. Wählen Sie ein Programm; die entsprechende Kontrollanzeige leuchtet auf. Drücken Sie die Taste Start/Pause, und der Geschirrspüler beginnt seinen Spülzyklus.

Programm während des Spülvorgangs ändern

Ein Spülprogramm kann nur geändert werden, wenn es erst kurze Zeit läuft; andernfalls könnte das Reinigungsmittel bereits freigesetzt worden sein und der Geschirrspüler könnte bereits begonnen haben, das Wasser abzupumpen. In diesem Fall muss der Geschirrspüler zurückgesetzt und der Reinigungsmittelspender erneut befüllt werden. Gehen Sie zum Zurücksetzen wie folgt vor:

1. Drücken Sie die Taste Start/Pause, um den Spülvorgang anzuhalten.
2. Halten Sie die Taste Programm länger als 3 Sekunden gedrückt; das Programm wird abgebrochen.
3. Drücken Sie die Taste Programm, um das gewünschte Programm auszuwählen.
4. Drücken Sie die Taste Start/Pause; nach 10 Sekunden startet der Geschirrspüler.

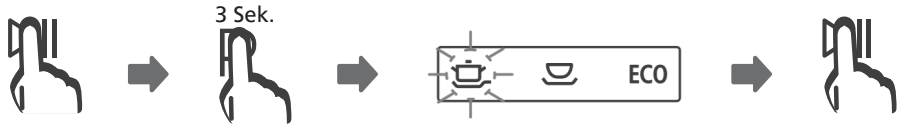

Haben Sie einen Gegenstand vergessen?

Wenn Sie ein Geschirrteil vergessen haben, können Sie es jederzeit hinzufügen, bevor sich der Reinigungsmittelspender öffnet. Gehen Sie in diesem Fall wie folgt vor:

1. Drücken Sie die Taste Start/Pause, um den Spülvorgang anzuhalten.
2. Warten Sie 5 Sekunden, bevor Sie die Tür öffnen.
3. Legen Sie die vergessenen Gegenstände hinein.
4. Schließen Sie die Tür.
5. Drücken Sie die Taste Start/Pause; nach 10 Sekunden setzt der Geschirrspüler den Betrieb fort.



⚠WARNUNG



Es ist gefährlich, die Tür während des Spülzyklus zu öffnen, da der austretende Dampf Verbrennungen verursachen kann.

FEHLERCODES

Wenn der Geschirrspüler nicht ordnungsgemäß funktioniert, werden Fehlercodes angezeigt, die bei der Identifizierung des Problems helfen.

Codes	Bedeutung	Mögliche Ursachen
E1	Zu lange Füllzeit.	Der Wasserzulaufhahn ist nicht geöffnet, die Wasserversorgung ist eingeschränkt oder der Wasserdruck ist zu niedrig.
E3	Die gewünschte Temperatur wird nicht erreicht.	Das Heizelement funktioniert nicht ordnungsgemäß.
E4	Überfüllt.	Eine Komponente des Geschirrspülers weist ein Leck auf.
Ed	Kommunikationsfehler zwischen der Hauptsteuerplatine und der Displayplatine.	Unterbrechung des Stromkreises oder des Kommunikationskabels.

⚠ WARNUNG

- Im Falle einer Überfüllung die Hauptwasserzufuhr schließen und den Kundendienst kontaktieren.
- Befindet sich infolge einer Überfüllung oder eines Lecks Wasser in der Bodenwanne, muss dieses entfernt werden, bevor der Geschirrspüler erneut gestartet wird.
- Im Störungsfall zeigt der Geschirrspüler einen Fehlercode an. Die folgende Tabelle enthält die möglichen Fehlercodes und die entsprechenden Ursachen.

TECHNISCHE INFORMATIONEN

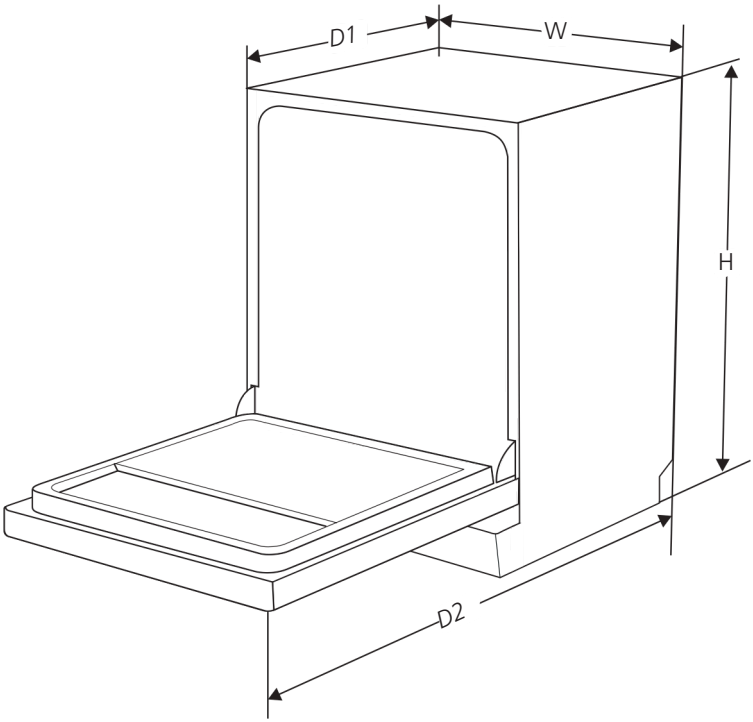

H	845 mm
W	448 mm
D1	600 mm (Tür geschlossen)
D2	1175 mm (Tür bei 90° geöffnet)

Produktdatenblat **(EN60436)**

Nome o marchio commerciale: SVAN

Name oder Handelsmarke: Importiert von B73737553 SVAN TRADING S.L Av Altos Hornos S/N Pto Sagunto (46520) Valencia, España Info@svanelectro.com

Modell: SJ94502ED SJ94502EDX

Allgemeine Produktparameter:

Parameter	Wert	Parameter	Wert	
Nennkapazität ([a]) (ps)	9	Dimensioni in cm	Höhe	85
			Breite	45
			Tiefe	60
EEI ([a])	55,9	Energieeffizienzklasse ([a])	E ([c])	
Reinigungsleistungsindex ([a])	1,125	Trocknungsleistungsindex ([a])	1,065	
Energieverbrauch in kWh [pro Zyklus], basierend auf dem ECO-Programm bei Kaltwasseranschluss. Der tatsächliche Verbrauch hängt von der Art der Nutzung des Geräts ab.	0,704	Wasserverbrauch in Litern [pro Zyklus], basierend auf dem ECO-Programm. Der tatsächliche Wasserverbrauch hängt von der Art der Nutzung des Geräts und von der Wasserhärte ab.	9,0	
Programmdauer ([a]) (h:mn)	3:55	Typ	Freistehend	
Luftschallemissionen ([a]) (dB(A) re 1 pW)	49	Luftschallemissionsklasse ([a])	C ([c])	
Aus-Zustand (W)	N/A	Bereitschaftszustand (W)	0,49	
Zeitvorwahl (W) (falls zutreffend)	3,99	Bereitschaft im Netzwerk (W) (falls zutreffend)	N/A	

Vom Lieferanten angebotene Mindestgarantiedauer ([b]): : 36 Monate.

Zusätzliche Informationen:

Link zur Website des Lieferanten, auf der die Informationen gemäß Punkt 6 des Anhangs II der Verordnung (EU) 2019/2022 der Kommission (1) (b) veröffentlicht sind: www.svanelectro.com

(a) für das ECO-Programm.

(b) Änderungen an diesen Angaben gelten nicht als relevant im Sinne von Artikel 4 Absatz 4 der Verordnung (EU) 2017/1369.

(c) Wenn die Produktdatenbank den endgültigen Inhalt dieses Feldes automatisch erzeugt, ist der Lieferant nicht verpflichtet, diese Daten einzugeben.

(1) Verordnung (EU) 2019/2022 der Kommission vom 1. Oktober 2019 zur Festlegung von Ökodesign-Anforderungen für Haushaltsgeschirrspüler gemäß der Richtlinie 2009/125/EG des Europäischen Parlaments und des Rates, zur Änderung der Verordnung (EG) Nr. 1275/2008 der Kommission und zur Aufhebung der Verordnung (EU) Nr. 1016/2010 der Kommission (siehe Seite 267 des Amtsblatts).

SVAN TRADING S.L.
Importiert von: B73737553
SVAN TRADING S.L
Av Altos Hornos S/N Pto Sagunto (46520) Valencia, España
Info@svanelectro.com

FR

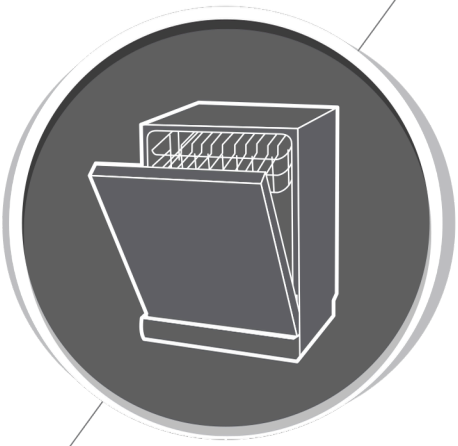

Lave-vaisselle

Manuel d'instructions

PARTIE I : Version générique

SJ94502ED
SJ94502EDX

svan

Lisez attentivement ce manuel avant d'utiliser le lave-vaisselle.

SOMMAIRE

01 3 **INFORMATIONS DE SÉCURITÉ**

02 8 **DESCRIPTION DU PRODUIT**

03
9 **UTILISATION DE VOTRE LAVE-VAISSELLE**
9 **Charger le sel dans l'adoucisseur**
11 Conseils

04
13 ENTRETIEN ET NETTOYAGE
13 Entretien extérieur
13 Entretien intérieur
16 Entretien du lave-vaisselle

05
17 **INSTRUCTIONS D'INSTALLATION**
17 Raccordement électrique
18 Alimentation en eau et évacuation
19 Raccordement des tuyaux de vidange
20 Installer l'appareil
20 Installation en pose libre
21 Installation encastrée (pour le modèle encastrable)

06 26 **CONSEILS DE DÉPANNAGE**

07 30 **CHARGEMENT DES PANIERS CONFORMÉMENT À LA NORME EN60436**

REMARQUE :

- Consulter la section Suggestions de dépannage vous aidera à résoudre vous-même certains problèmes courants.
- Si vous ne parvenez pas à résoudre les problèmes par vous-même, demandez l'aide d'un technicien professionnel.
- Le fabricant, dans le cadre de sa politique de développement et d'amélioration continue du produit, peut apporter des modifications sans préavis.
- En cas de perte ou d'obsolescence du présent manuel, vous pouvez obtenir un nouveau manuel d'utilisation auprès du fabricant ou du vendeur responsable.

INFORMATIONS DE SÉCURITÉ

⚠ AVERTISSEMENT

Lorsque vous utilisez votre lave-vaisselle, respectez les précautions suivantes :

- Cet appareil est destiné uniquement à un usage domestique.
  -Cet appareil peut être utilisé par des enfants âgés de 8 ans et plus ainsi que par des personnes dont les capacités physiques, sensorielles ou mentales sont réduites, ou manquant d'expérience et de connaissances, à condition qu'ils soient surveillés ou qu'ils aient reçu des instructions concernant l'utilisation de l'appareil en toute sécurité et qu'ils comprennent les risques encourus. Les enfants ne doivent pas jouer avec l'appareil.
- Le nettoyage et l'entretien par l'utilisateur ne doivent pas être effectués par des enfants sans surveillance. (Pour EN60335-1)
  Cet appareil ne doit pas être utilisé par des personnes (y compris les enfants) dont les capacités physiques, sensorielles ou mentales sont réduites, ou manquant d'expérience et de connaissances, sauf si elles sont surveillées ou ont reçu des instructions concernant l'utilisation de l'appareil par une personne responsable de leur sécurité. (Pour IEC60335-1)

- Les matériaux d'emballage peuvent être dangereux pour les enfants !
- Cet appareil est destiné uniquement à un usage domestique en intérieur.
- Pour vous protéger contre tout risque de choc électrique, n'immergez pas l'appareil, le câble ou la fiche dans l'eau ou dans tout autre liquide.
- Débranchez l'appareil avant toute opération de nettoyage ou d'entretien.
- Utilisez un chiffon doux humidifié avec un savon doux, puis utilisez un chiffon sec pour le nettoyer à nouveau.

Instructions de mise à la terre

- Cet appareil doit être relié à la terre. En cas de dysfonctionnement ou de panne, la mise à la terre réduira le risque de choc électrique en fournissant un chemin de moindre résistance au courant électrique. Cet appareil est équipé d'une fiche avec conducteur de mise à la terre.

- La fiche doit être branchée sur une prise appropriée, installée et mise à la terre conformément à tous les codes et règlements locaux.
- Un raccordement incorrect du conducteur de mise à la terre de l'appareil peut entraîner un risque de choc électrique.
- Consultez un électricien qualifié ou un représentant du service après-vente si vous avez des doutes quant à la bonne mise à la terre de l'appareil.

- Ne modifiez pas la fiche fournie avec l'appareil si elle n'est pas compatible avec la prise de courant.
- Faites installer une prise de courant appropriée par un électricien qualifié.
- Ne vous appuyez pas, ne vous asseyez pas et ne montez pas sur la porte ou le panier du lave-vaisselle.
- N'utilisez pas le lave-vaisselle à moins que tous les panneaux ne soient correctement installés.
- Ouvrez la porte avec précaution. Si le lave-vaisselle est en fonctionnement, de l'eau risque de jaillir.
- Ne placez pas d'objets lourds sur la porte et ne montez pas dessus lorsqu'elle est ouverte.
- L'appareil pourrait basculer vers l'avant.

  Lors du chargement des articles à laver :
  1) Placez les objets tranchants de manière à ce qu'ils n'endommagent pas le joint de la porte ;
  2) Avertissement : les couteaux et autres ustensiles à pointe acérée doivent être chargés dans le panier avec leur pointe dirigée vers le bas ou placés en position horizontale.

- Certains détergents pour lave-vaisselle sont fortement alcalins. Ils peuvent être extrêmement dangereux en cas d'ingestion. Évitez tout contact avec la peau et les yeux et tenez les enfants éloignés du lave-vaisselle lorsque la porte est ouverte.

- Vérifiez que le détergent en poudre a été entièrement distribué à la fin du cycle de lavage.

- Ne lavez pas les articles en plastique à moins qu'ils ne soient marqués comme « compatibles lave-vaisselle » ou équivalent.
- Pour les articles en plastique non marqués, consultez les recommandations du fabricant.
- Utilisez uniquement des détergents et des agents de rinçage recommandés pour une utilisation dans un lave-vaisselle.
- N'utilisez jamais de savon, de détergent pour le linge ou de détergent pour le lavage des mains dans votre lave-vaisselle.
- La porte ne doit pas être laissée ouverte, car cela pourrait augmenter le risque de dysfonctionnement.
- Si le cordon d'alimentation est endommagé, il doit être remplacé par le fabricant, son agent de service ou une personne qualifiée afin d'éviter tout danger.
- Lors de l'installation, le cordon d'alimentation ne doit pas être plié ou écrasé de manière excessive ou dangereuse.
- Ne modifiez pas les commandes.
- L'appareil doit être raccordé à l'alimentation principale en eau à l'aide de jeux de tuyaux neufs. Les anciens jeux de tuyaux ne doivent pas être réutilisés.
- Afin d'économiser l'énergie, en mode veille, l'appareil s'éteindra automatiquement après 15 minutes sans aucune opération.

Élimination des déchets



Éliminez correctement les matériaux d'emballage de l'appareil. Tous les matériaux d'emballage sont recyclables. Les pièces en plastique sont marquées avec les abréviations internationales normalisées : (par exemple, PS pour le polystyrène, matériau de rembourrage)

Cet appareil est identifié conformément à la directive européenne 2012/19/UE relative aux déchets d'équipements électriques et électroniques (DEEE). Cette directive définit le cadre applicable à la reprise et à la valorisation des appareils usagés dans l'ensemble de l'Union européenne.

Avertissement ! Les matériaux d'emballage peuvent être dangereux pour les enfants !

Pour éliminer l'emballage et l'appareil, apportez-les dans un centre de recyclage. Coupez le cordon d'alimentation et rendez le dispositif de fermeture de la porte inutilisable.

L'emballage en carton est fabriqué à partir de papier recyclé et doit être déposé dans le conteneur approprié pour être recyclé.

En vous assurant que ce produit est éliminé correctement, vous contribuerez à prévenir les conséquences négatives potentielles pour l'environnement et la santé humaine qui pourraient autrement résulter d'une élimination inappropriée de ce produit.

Pour obtenir des informations plus détaillées sur le recyclage de ce produit, contactez les services municipaux de votre commune ainsi que le service de collecte des déchets ménagers.

DESCRIPTION DU PRODUIT

IMPORTANT :

Pour obtenir les meilleures performances de votre lave-vaisselle, lisez toutes les instructions d'utilisation avant de l'utiliser pour la première fois.

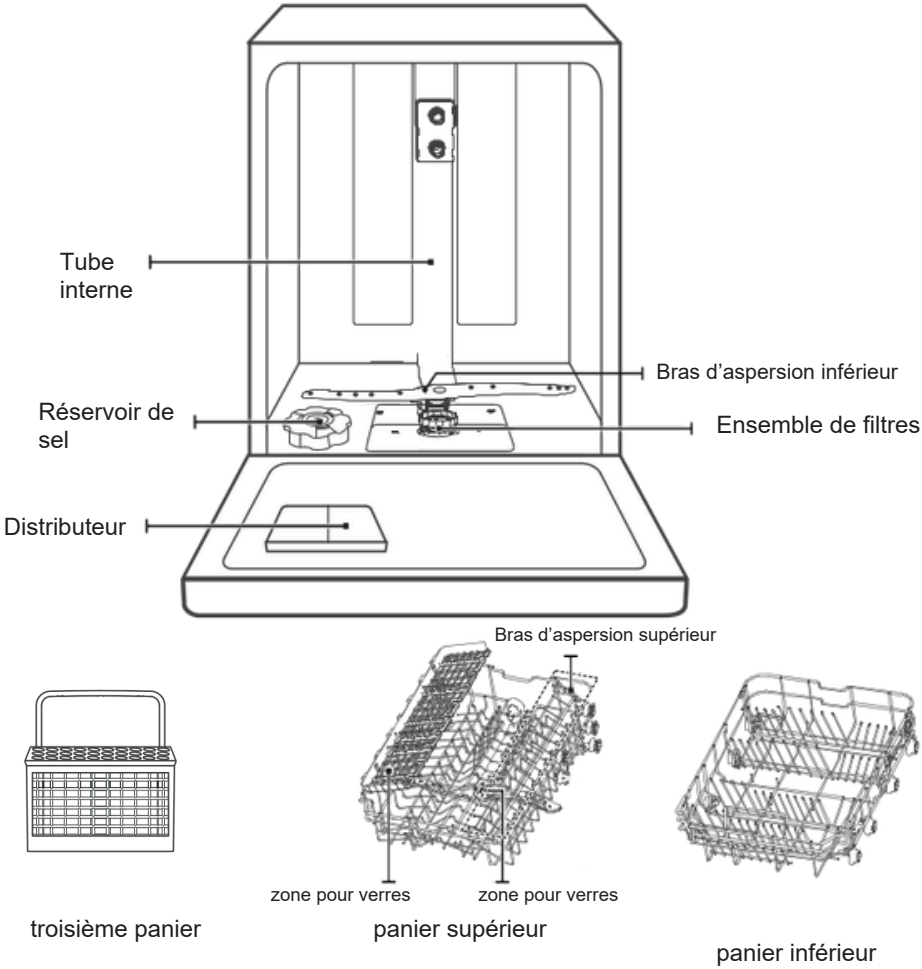

troisième panier

panier supérieur

panier inférieur

Les images sont fournies à titre de référence uniquement ; certains modèles peuvent être différents.

UTILISATION DE VOTRE LAVE-VAISSELLE

Avant d'utiliser votre lave-vaisselle :

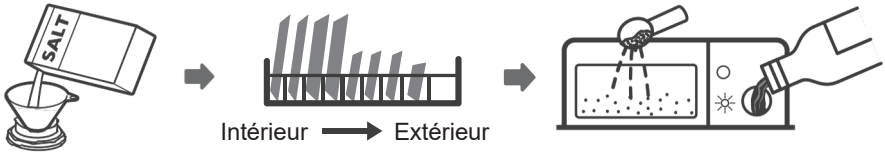

1. Configurer l'adoucisseur d'eau
2. Charger le sel dans l'adoucisseur
3. Charger le panier
4. Remplir le distributeur

Consultez la section 1 « Adoucisseur d'eau » de la PARTIE I. Consultez la section 1 « Adoucisseur d'eau » de la PARTIE II : Version spéciale, si vous devez configurer l'adoucisseur d'eau.

• Charger le sel dans l'adoucisseur

REMARQUE :

Si votre modèle n'est pas équipé d'un adoucisseur d'eau, vous pouvez ignorer cette section. Utilisez toujours du sel spécialement conçu pour les lave-vaisselle.
Le réservoir de sel se trouve sous le panier inférieur et doit être rempli comme expliqué ci-dessous :

⚠ AVERTISSEMENT

- Utilisez uniquement du sel spécialement conçu pour les lave-vaisselle ! Tout autre type de sel non spécialement conçu pour les lave-vaisselle, notamment le sel de table, endommagera l'adoucisseur d'eau.
  En cas de dommages causés par l'utilisation d'un sel inapproprié, le fabricant n'offre aucune garantie et décline toute responsabilité pour les dommages causés.
- Remplissez le réservoir de sel uniquement avant de lancer un cycle. Cela évitera que des grains de sel ou de l'eau salée renversée ne restent au fond de la machine pendant une période susceptible de provoquer de la corrosion.

Suivez les étapes ci-dessous pour ajouter du sel pour lave-vaisselle :

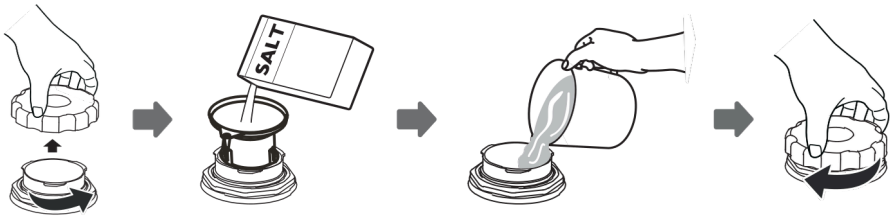

1. Retirez le panier inférieur et dévissez le bouchon du réservoir.
2. Placez l'extrémité de l'entonnoir (fourni) dans l'orifice et versez environ 1,5 kg de sel pour lave-vaisselle.
3. Remplissez le réservoir de sel jusqu'à son niveau maximal avec de l'eau. Il est normal qu'une petite quantité d'eau déborde du réservoir de sel.
4. Après avoir rempli le réservoir, revissez le bouchon.
5. Le voyant d'avertissement du sel s'éteindra une fois que le réservoir de sel aura été rempli.
6. Immédiatement après avoir rempli le réservoir de sel, un programme de lavage doit être lancé (nous recommandons d'utiliser un programme court). Dans le cas contraire, le système de filtration, la pompe ou d'autres pièces importantes de la machine pourraient être endommagés par l'eau salée. Cela n'est pas couvert par la garantie.

REMARQUE :

- Le réservoir de sel ne doit être rempli que lorsque le voyant d'avertissement du sel sur le panneau de commande s'allume.
- Selon la vitesse à laquelle le sel se dissout, le voyant d'avertissement du sel peut rester allumé même lorsque le réservoir de sel est plein.
- S'il n'y a pas de voyant d'avertissement du sel sur le panneau de commande (pour certains modèles), vous pouvez estimer le moment où il faut remplir le sel dans l'adoucisseur en fonction du nombre de cycles effectués par le lave-vaisselle.
- Si du sel a été renversé, lancez un prélavage ou un programme rapide pour l'éliminer.

Conseils

Ajuster le panier supérieur

Type 1 :

La hauteur du panier supérieur peut être facilement ajustée afin d'accueillir des assiettes plus hautes dans le panier supérieur ou inférieur.
Pour ajuster la hauteur du panier supérieur, suivez les étapes suivantes :

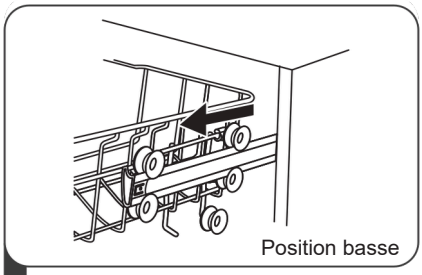

1 Retirez le panier supérieur.

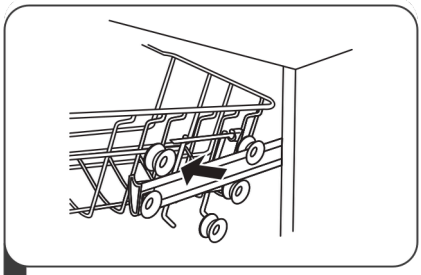

2 Retirez le panier supérieur.

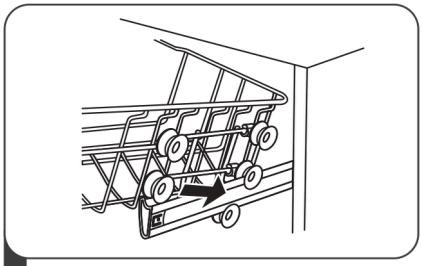

3 Replacez le panier supérieur sur les roulettes supérieures ou inférieures.

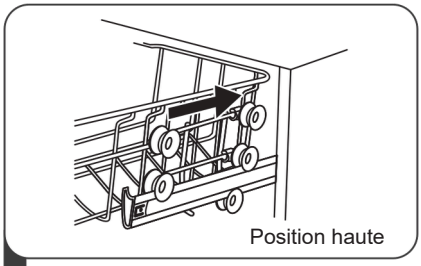

4 Poussez le panier supérieur.

Type 2 :

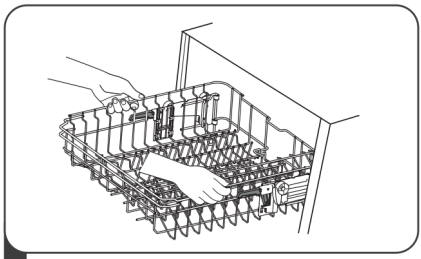

1 Pour relever le panier jusqu'à la position supérieure, soulevez-le jusqu'à ce que les deux côtés soient à la même hauteur. Le panier se verrouillera en position.

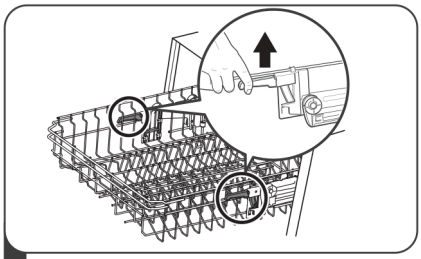

2 Pour abaisser le panier, appuyez sur la poignée vers le bas puis relâchez-la.

Rabattre les porte-tasses

Pour libérer de l'espace pour les articles plus hauts, relevez le support à tasses. Vous pouvez également le retirer lorsqu'il n'est pas utilisé.

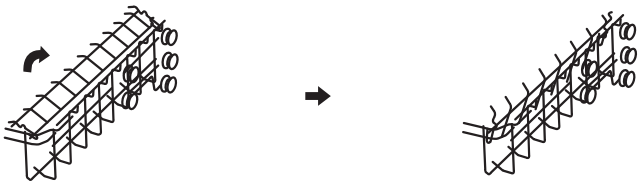

Rabattre les supports

Les picots sont utilisés pour maintenir les assiettes et les plats. Ils peuvent être abaissés afin de créer davantage d'espace pour les articles volumineux.

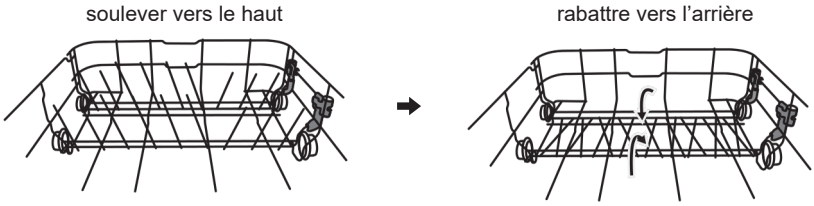

NETTOYAGE ET ENTRETIEN

Entretien extérieur

La porte et le joint de porte

Nettoyez régulièrement les joints de porte avec un chiffon doux et humide afin d'éliminer les dépôts alimentaires. Lors du chargement du lave-vaisselle, des résidus d'aliments et de boissons peuvent s'écouler sur les côtés de la porte. Ces surfaces se trouvent à l'extérieur de la cuve de lavage et ne sont pas atteintes par l'eau des bras d'aspersion. Tout dépôt doit être nettoyé avant la fermeture de la porte.

Panneau de commande

Le panneau de commande doit être nettoyé UNIQUEMENT avec un chiffon doux et humide.

⚠ AVERTISSEMENT

- Afin d'éviter toute infiltration d'eau dans le verrou de la porte et les composants électriques, n'utilisez aucun nettoyant en aérosol.
- N'utilisez jamais de nettoyants abrasifs ni de tampons à récurer sur les surfaces extérieures, car ils peuvent rayer la finition. Certaines serviettes en papier peuvent également rayer ou laisser des marques sur la surface.

Entretien intérieur

Système de filtration

Le système de filtration situé au fond de la cuve de lavage retient les résidus grossiers du cycle de lavage. Les résidus grossiers accumulés peuvent provoquer l'obstruction des filtres. Vérifiez régulièrement l'état des filtres et nettoyez-les, si nécessaire, à l'eau courante. Suivez les étapes ci-dessous pour nettoyer les filtres de la cuve de lavage.

REMARQUE :

Les images sont fournies à titre de référence uniquement ; les différents modèles de système de filtration et les bras d'aspersion peuvent être différents.

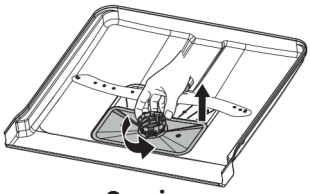

Ouvrir

1 Saisissez le filtre grossier et tournez-le dans le sens inverse des aiguilles d'une montre pour le déverrouiller. Soulevez ensuite le filtre vers le haut et retirez-le du lave-vaisselle.

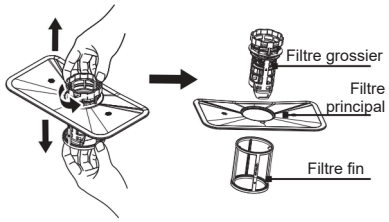

2 Le filtre fin peut être retiré de la partie inférieure de l'ensemble de filtration. Le filtre grossier peut être séparé du filtre principal en pinçant délicatement les languettes situées sur la partie supérieure et en le tirant vers le haut.

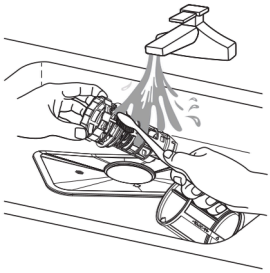

3 Les résidus alimentaires les plus importants peuvent être éliminés en rinçant le filtre à l'eau courante. Pour un nettoyage plus complet, utilisez une brosse de nettoyage souple.

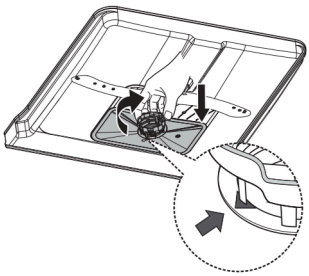

4 Remontez les filtres dans l'ordre inverse du démontage, remettez l'ensemble de filtration en place et tournez-le dans le sens des aiguilles d'une montre jusqu'au repère de verrouillage.

⚠ AVERTISSEMENT

- Ne serrez pas excessivement les filtres. Remettez-les en place dans le bon ordre et de manière sécurisée ; dans le cas contraire, des saletés grossières pourraient pénétrer dans le système et provoquer un blocage.
- N'utilisez JAMAIS le lave-vaisselle sans les filtres en place. Une remise en place incorrecte du filtre peut réduire les performances de l'appareil et endommager la vaisselle et les ustensiles.

Bras d’aspersion

Il est nécessaire de nettoyer régulièrement les bras d’aspersion, car les dépôts dus à l’eau dure peuvent obstruer les buses et les paliers des bras d’aspersion. Pour nettoyer les bras d’aspersion, suivez les instructions ci-dessous :

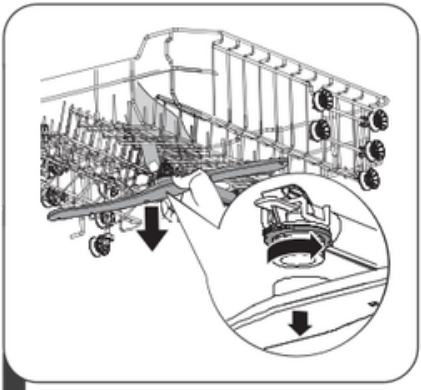

1 Pour retirer le bras d’aspersion supérieur, maintenez l’écrou au centre de la roue et tournez le bras d’aspersion dans le sens inverse des aiguilles d’une montre afin de le retirer.

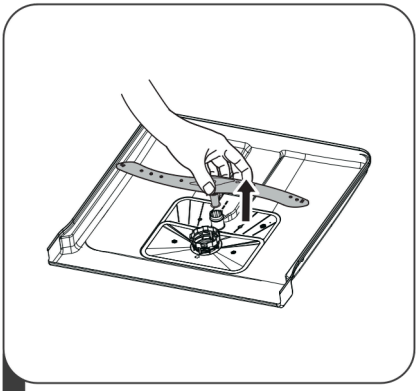

2 Pour retirer le bras d’aspersion inférieur, tirez le bras d’aspersion vers le haut.

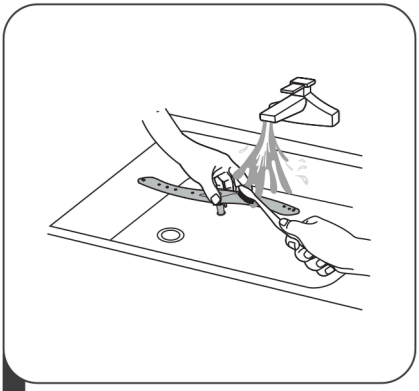

3 Lavez les bras d’aspersion à l’eau tiède savonneuse et utilisez une brosse souple pour nettoyer les buses. Remettez-les en place après les avoir soigneusement rincés.

Entretien du lave-vaisselle

Précautions contre le gel

Prenez des mesures de protection contre le gel pour le lave-vaisselle en hiver. Tous les cycles après le lavage doivent être effectués de la manière suivante :

1. Coupez l'alimentation électrique du lave-vaisselle à la source d'alimentation.
2. Fermez l'arrivée d'eau et débranchez le tuyau d'arrivée d'eau de la vanne d'eau.
3. Videz l'eau du tuyau d'arrivée et de la vanne d'eau. (Utilisez un récipient pour recueillir l'eau.)
4. Rebranchez le tuyau d'arrivée d'eau à la vanne d'eau.
5. Retirez le filtre au fond de la cuve et utilisez une éponge pour absorber l'eau dans le puisard.

Après chaque lavage

Après chaque lavage, fermez l'arrivée d'eau de l'appareil et laissez la porte légèrement entrouverte afin que l'humidité et les odeurs ne restent pas emprisonnées à l'intérieur.

Débranchez la fiche

Avant toute opération de nettoyage ou d'entretien, débranchez toujours la fiche de la prise de courant.

Sans solvants ni produits abrasifs

Pour nettoyer l'extérieur et les pièces en caoutchouc du lave-vaisselle, n'utilisez ni solvants ni produits de nettoyage abrasifs. Utilisez uniquement un chiffon imbibé d'eau tiède savonneuse.

Pour éliminer les taches ou les dépôts à l'intérieur de l'appareil, utilisez un chiffon humidifié avec de l'eau et un peu de vinaigre, ou un produit de nettoyage spécialement conçu pour les lave-vaisselle.

Lorsque l'appareil n'est pas utilisé pendant une longue période

Il est recommandé d'effectuer un cycle de lavage à vide, puis de débrancher la fiche de la prise de courant, de couper l'arrivée d'eau et de laisser la porte de l'appareil légèrement entrouverte. Cela contribuera à prolonger la durée de vie des joints de porte et à éviter la formation d'odeurs à l'intérieur de l'appareil.

Déplacement de l'appareil

Si l'appareil doit être déplacé, essayez de le maintenir en position verticale. Si cela est absolument nécessaire, il peut être couché sur sa face arrière.

INSTRUCTIONS D'INSTALLATION

⚠AVERTISSEMENT



Risque de choc électrique

Coupez l'alimentation électrique avant d'installer le lave-vaisselle.
Le non-respect de cette consigne peut entraîner la mort ou un choc électrique.

⚠ Attention

L'installation des conduites d'eau et des équipements électriques doit être effectuée par des professionnels.

À propos du raccordement électrique

⚠AVERTISSEMENT

Pour votre sécurité :

- N'utilisez pas de rallonge ni de prise adaptatrice avec cet appareil.
- Ne coupez ni ne retirez en aucun cas la connexion de mise à la terre du cordon d'alimentation.

Exigences électriques

Consultez la plaque signalétique afin de connaître la tension nominale et raccordez le lave-vaisselle à une alimentation appropriée. Utilisez le fusible requis de 10 A / 13 A / 16 A, un fusible temporisé ou un disjoncteur recommandé, et prévoyez un circuit distinct réservé exclusivement à cet appareil.

Raccordement électrique

Assurez-vous que la tension et la fréquence du courant correspondent à celles indiquées sur la plaque signalétique. Branchez la fiche uniquement dans une prise correctement reliée à la terre. Si la prise électrique n'est pas adaptée à la fiche de l'appareil, faites remplacer la prise plutôt que d'utiliser un adaptateur ou un dispositif similaire, car cela pourrait provoquer une surchauffe et des brûlures.

⚠ Assurez-vous qu'une mise à la terre correcte est présente avant toute utilisation.

Alimentation en eau et évacuation

Raccordement à l'eau froide

Raccordez le tuyau d'alimentation en eau froide à un raccord fileté de 3/4 de pouce et assurez-vous qu'il est correctement fixé.
Si les conduites d'eau sont neuves ou n'ont pas été utilisées pendant une longue période, laissez couler l'eau afin de vous assurer qu'elle est propre. Cette précaution est nécessaire pour éviter tout risque d'obstruction de l'arrivée d'eau et d'endommagement de l'appareil.

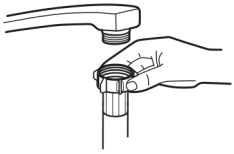

Tuyau d'alimentation standard



Tuyau d'alimentation de sécurité

À propos du tuyau d'alimentation de sécurité

Le tuyau d'alimentation de sécurité est constitué de doubles parois. Le système du tuyau garantit son intervention en bloquant le débit d'eau en cas de rupture du tuyau d'alimentation et lorsque l'espace d'air situé entre le tuyau d'alimentation et la gaine extérieure ondulée est rempli d'eau.

⚠ AVERTISSEMENT

Un tuyau raccordé à un évier peut éclater s'il est installé sur la même conduite d'eau que le lave-vaisselle. Si votre évier en est équipé, il est recommandé de débrancher ce tuyau et d'obturer l'orifice.

Comment raccorder le tuyau d'alimentation de sécurité

1. Tirez complètement le tuyau d'alimentation de sécurité hors du compartiment de rangement situé à l'arrière du lave-vaisselle.
2. Vissez le raccord du tuyau d'alimentation de sécurité sur un robinet fileté de 3/4 de pouce.
3. Ouvrez complètement l'arrivée d'eau avant de mettre le lave-vaisselle en marche.

Comment débrancher le tuyau d'alimentation de sécurité

1. Fermez l'arrivée d'eau.
2. Dévissez le tuyau d'alimentation de sécurité du robinet.

Raccordement du tuyau de vidange

Insérez le tuyau de vidange dans une conduite d'évacuation d'un diamètre minimal de 4 cm ou raccordez-le à l'évier, en veillant à éviter tout pli ou écrasement.
La hauteur de la conduite d'évacuation doit être inférieure à 1000 mm. L'extrémité libre du tuyau ne doit pas être immergée dans l'eau afin d'éviter tout reflux.

⚠ Fixez solidement le tuyau de vidange en position A ou en position B.

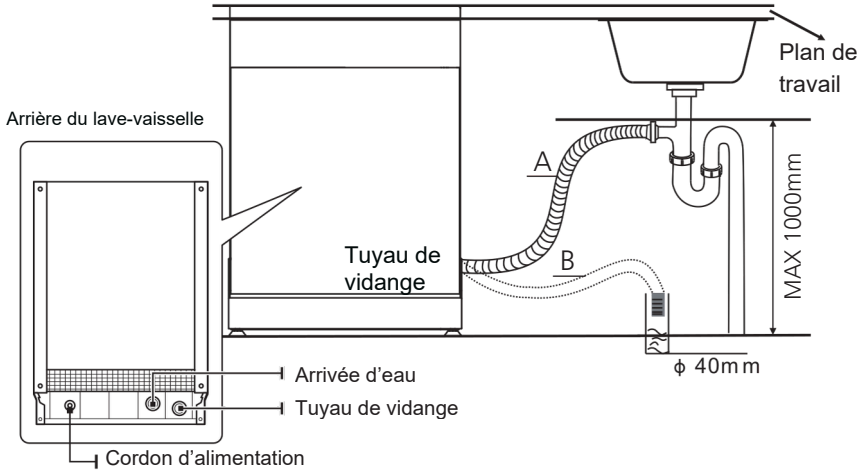

Comment évacuer l'excédent d'eau des tuyaux

Si l'évier se trouve à plus de 1000 mm au-dessus du sol, l'excédent d'eau contenu dans les tuyaux ne peut pas être évacué directement dans l'évier. Il sera nécessaire d'évacuer cet excédent d'eau dans un récipient approprié placé à l'extérieur et plus bas que l'évier.

Évacuation de l'eau

Raccordez le tuyau de vidange. Le tuyau de vidange doit être correctement installé afin d'éviter toute fuite d'eau. Assurez-vous que le tuyau de vidange n'est ni plié ni écrasé.

Rallonge de tuyau

Si vous avez besoin d'une rallonge pour le tuyau de vidange, veillez à utiliser un tuyau de vidange similaire.
La longueur totale ne doit pas dépasser 4 mètres ; dans le cas contraire, l'efficacité de lavage du lave-vaisselle pourrait être réduite.

Raccordement au siphon

Le raccordement à l'évacuation doit être situé à une hauteur maximale de 100 cm à partir du fond de la cuve. Le tuyau de vidange doit être solidement fixé.

Positionnement de l’appareil

Placez l’appareil à l’emplacement souhaité. L’arrière doit reposer contre le mur situé derrière lui et les côtés doivent être placés le long des meubles ou des murs adjacents. Le lave-vaisselle est équipé d’un tuyau d’alimentation en eau et d’un tuyau de vidange qui peuvent être positionnés à droite ou à gauche afin de faciliter l’installation.

Mise à niveau de l’appareil

Une fois l’appareil positionné pour la mise à niveau, la hauteur du lave-vaisselle peut être ajustée en réglant le niveau de vissage des pieds.

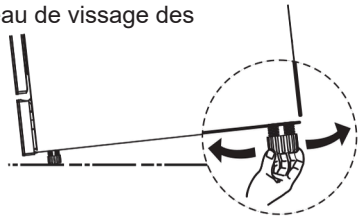

REMARQUE :

Applicable uniquement aux lave-vaisselle autonomes.

Installation autonome

Étape 1. Installation entre des meubles existants

La hauteur du lave-vaisselle, 845 mm, a été conçue pour permettre l’installation de l’appareil entre des meubles existants de même hauteur dans les cuisines modernes équipées. Les pieds peuvent être réglés afin d’obtenir la hauteur appropriée.
Le dessus stratifié de l’appareil ne nécessite aucun entretien particulier, car il est résistant à la chaleur, aux rayures et aux taches.

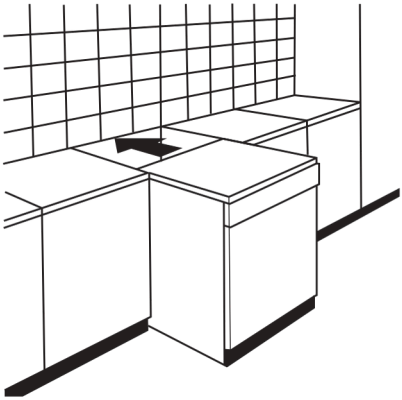

Étape 2. Sous le plan de travail existant

(lorsque l’appareil est installé sous un plan de travail)
Dans la plupart des cuisines modernes équipées, il n’existe qu’un seul plan de travail sous lequel sont installés les meubles et les appareils électroménagers. Dans ce cas, retirez le dessus du lave-vaisselle en dévissant les vis situées sous le bord arrière du dessus (a).

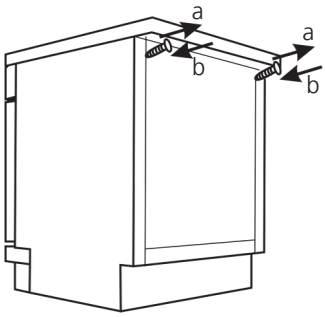

⚠ Attention

Après avoir retiré le dessus du plan de travail, les vis DOIVENT être revissées sous le bord arrière du dessus (b).

Choisir le meilleur emplacement pour le lave-vaisselle

L'emplacement d'installation du lave-vaisselle doit être situé à proximité des tuyaux d'arrivée et d'évacuation existants ainsi que du cordon d'alimentation.
Illustrations des dimensions de l'emplacement et de la position d'installation du lave-vaisselle.

1.Moins de 5 mm entre le dessus du lave-vaisselle et le meuble, et porte extérieure alignée avec le meuble.

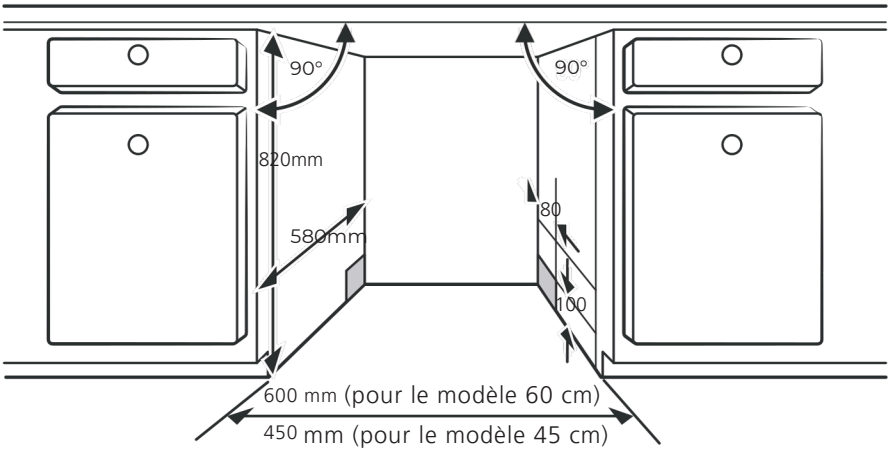

2.Si le lave-vaisselle est installé dans un angle du meuble, un espace doit être prévu pour permettre l'ouverture de la porte.

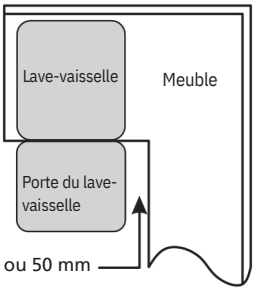

REMARQUE :

Selon l'emplacement de votre prise électrique, il peut être nécessaire de percer un trou sur le côté opposé du meuble.

CONSEILS DE DÉPANNAGE

Avant d'appeler le service après-vente

La consultation des tableaux figurant dans les pages suivantes peut vous éviter de faire appel au service après-vente.

Problème	Cause possible	Que faire ?
Le lave-vaisselle ne démarre pas	Fusible grillé ou disjoncteur déclenché.	Remplacez le fusible ou réenclenchez le disjoncteur. Débranchez tout autre appareil partageant le même circuit que le lave-vaisselle.
	L'alimentation électrique n'est pas activée.	Assurez-vous que le lave-vaisselle est sous tension et que la porte est correctement fermée. Vérifiez que le cordon d'alimentation est correctement branché à la prise électrique.
	La pression de l'eau est faible.	Vérifiez que l'alimentation en eau est correctement raccordée et que l'eau est ouverte.
	La porte du lave-vaisselle n'est pas correctement fermée.	Assurez-vous que la porte est correctement fermée et verrouillée.
L'eau n'est pas évacuée du lave-vaisselle	Tuyau de vidange plié ou coincé.	Vérifiez le tuyau de vidange.
	Filtre obstrué.	Contrôlez le filtre grossier.
	Évier de cuisine bouché.	Vérifiez que l'évier de cuisine s'évacue correctement. Si le problème provient de l'évier qui ne se vide pas, il se peut que vous ayez besoin d'un plombier plutôt que d'un technicien de lave-vaisselle.
Mousse de savon	Détergent inapproprié.	Utilisez uniquement un détergent spécialement conçu pour lave-vaisselle afin d'éviter la formation de mousse. Si cela se produit, ouvrez le lave-vaisselle et laissez la mousse se dissiper. Ajoutez 4 litres d'eau froide au fond du lave-vaisselle. Fermez la porte, puis sélectionnez un cycle quelconque. Au début du programme, le lave-vaisselle évacuera l'eau. Ouvrez la porte une fois la phase de vidange terminée et vérifiez que la mousse a disparu. Répétez l'opération si nécessaire.

Problème	Cause possible	Que faire ?
	Produit de rinçage renversé.	Nettoyez toujours immédiatement les déversements de produit de rinçage.
Intérieur taché	Un détergent contenant des colorants a peut-être été utilisé.	Assurez-vous que le détergent ne contient pas de colorant.
Pellicule blanche sur la surface intérieure	Minéraux présents dans l'eau dure.	Pour nettoyer l'intérieur, utilisez une éponge humide avec un détergent pour lave-vaisselle et portez des gants en caoutchouc. N'utilisez jamais un autre produit de nettoyage qu'un détergent pour lave-vaisselle, faute de quoi cela pourrait provoquer de la mousse.
Présence de taches de rouille sur les couverts	Les articles concernés ne sont pas résistants à la corrosion.	Évitez de laver au lave-vaisselle des articles qui ne sont pas résistants à la corrosion.
	Aucun programme n'a été exécuté après l'ajout du sel pour lave-vaisselle. Des résidus de sel sont entrés dans le cycle de lavage.	Exécutez toujours un programme de lavage à vide après avoir ajouté du sel. Ne sélectionnez pas la fonction Turbo (si présente).
	Le couvercle est desserré.	Vérifiez que le couvercle de l'adoucisseur d'eau est correctement fermé.
Bruit de choc à l'intérieur du lave-vaisselle	Un bras d'aspersion heurte un article placé dans un panier.	Interrompez le programme et réorganisez les articles qui obstruent le bras d'aspersion.
Bruit dans le lave-vaisselle	Les articles de vaisselle sont mal fixés dans le lave-vaisselle.	Interrompez le programme et réorganisez les éléments de vaisselle.
Bruit de cognement dans les conduites d'eau	Cela peut être causé par l'installation ou par la section transversale de la tuyauterie.	Cela n'a aucune incidence sur le fonctionnement du lave-vaisselle. En cas de doute, contactez un plombier qualifié.
La vaisselle n'est pas propre	La vaisselle n'a pas été chargée correctement.	Consultez les remarques de la section « Chargement et déchargement de votre lave-vaisselle ».
	Le programme n'était pas suffisamment efficace.	Sélectionnez un programme plus intensif.

Problème	Cause possible	Que faire ?
La vaisselle n'est pas propre	Une quantité insuffisante de détergent a été utilisée.	Utilisez davantage de détergent ou changez de détergent.
	Des articles empêchent la rotation des bras d'aspersion.	Réorganisez les articles afin que les bras d'aspersion puissent tourner librement.
	L'ensemble des filtres n'est pas propre ou n'est pas correctement installé à la base de la cuve de lavage. Cela peut entraîner l'obstruction des jets des bras d'aspersion.	Nettoyez et/ou ajustez correctement le filtre. Nettoyez les jets des bras d'aspersion.
Voile sur la verrerie	Combinaison d'une eau douce et d'une quantité excessive de détergent.	Utilisez moins de détergent si vous avez une eau douce et sélectionnez un cycle plus court pour laver la verrerie.
Des taches blanches apparaissent sur les assiettes et les verres	Une eau dure peut provoquer des dépôts de calcaire.	Ajoutez davantage de détergent.
Traces noires ou grises sur les assiettes	Des ustensiles en aluminium ont frotté contre les assiettes.	Utilisez un nettoyant abrasif doux pour éliminer ces marques.
Le détergent reste dans le distributeur	Les assiettes bloquent le distributeur de détergent.	Rechargez correctement la vaisselle.
La vaisselle n'est pas propre	Chargement incorrect.	Chargez le lave-vaisselle conformément aux instructions.
	La vaisselle a été retirée trop tôt.	Ne videz pas le lave-vaisselle immédiatement après le lavage. Entrouvrez légèrement la porte pour permettre à la vapeur de s'échapper. Retirez la vaisselle lorsque la température intérieure est suffisamment sûre au toucher. Videz d'abord le panier inférieur afin d'éviter que l'eau du panier supérieur ne tombe sur la vaisselle située en dessous.

Problème	Cause possible	Que faire ?
La vaisselle n'est pas propre	Un programme inadapté a été sélectionné.	Avec un programme court, la température de lavage est plus basse, ce qui réduit les performances de nettoyage. Choisissez un programme avec une durée de lavage plus longue.
	Utilisation de couverts avec un revêtement de mauvaise qualité.	L'évacuation de l'eau est plus difficile avec ce type d'articles. Les couverts ou la vaisselle de ce type ne conviennent pas au lavage au lave-vaisselle.

⚠AVERTISSEMENT

Les réparations effectuées par vous-même ou par une personne non qualifiée peuvent entraîner de graves risques pour la sécurité de l'utilisateur de l'appareil et annuler la garantie.

Disponibilité des pièces de rechange

- **Pendant sept ans après la mise sur le marché de la dernière unité du modèle :**

  Moteur, pompe de circulation et de vidange, résistances et éléments chauffants, y compris les pompes à chaleur (séparées ou intégrées), tuyauteries et équipements associés comprenant tous les tuyaux, vannes, filtres et dispositifs de sécurité de l'eau, pièces structurelles et internes liées aux ensembles de porte (séparés ou intégrés), cartes de circuits imprimés, affichages électroniques, pressostats, thermostats et capteurs, logiciels et micrologiciels, y compris les logiciels de réinitialisation.

- **Pendant dix ans après la mise sur le marché de la dernière unité du modèle :**
  Charnières et joints de porte, autres joints, bras d'aspersion, paniers intérieurs et éléments périphériques en plastique tels que les paniers et les couvercles.

Chargement des paniers conformément à la norme EN60436 :

1. Panier supérieur :

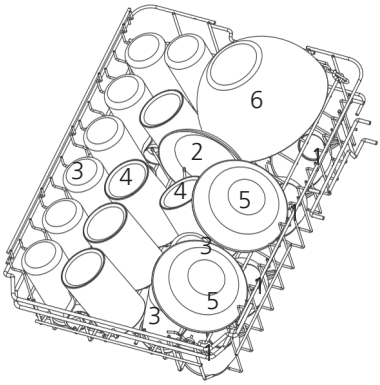

N°	Article
1	Tasses
2	Soucoupes
3	Verres
4	Tasse moyenne
5	Bol à dessert
6	Bol en verre

2. Panier inférieur :

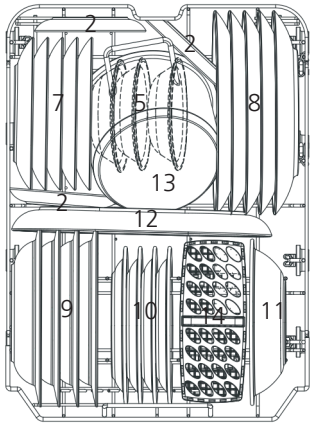

N°	Article
7	Assiettes à dessert
8	Assiettes plates
9	Assiettes creuses
10	Assiettes à dessert en mélamine
11	Bol en mélamine
12	Plat à four
13	Petite casserole
14	Panier à couverts

3.Troisième panier :

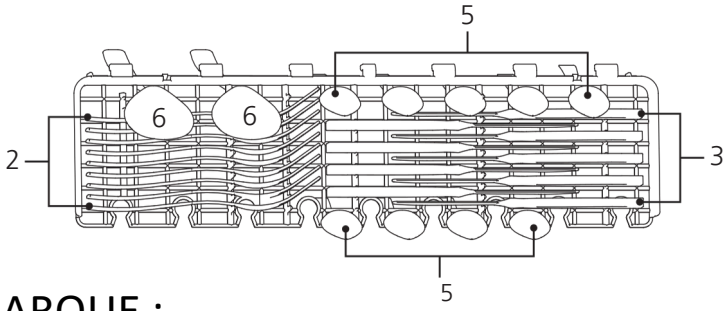

REMARQUE :

Veuillez placer les objets plats et légers sur le support. Le poids total doit être inférieur à 1,5 kg.

4. Panier à couverts : IN

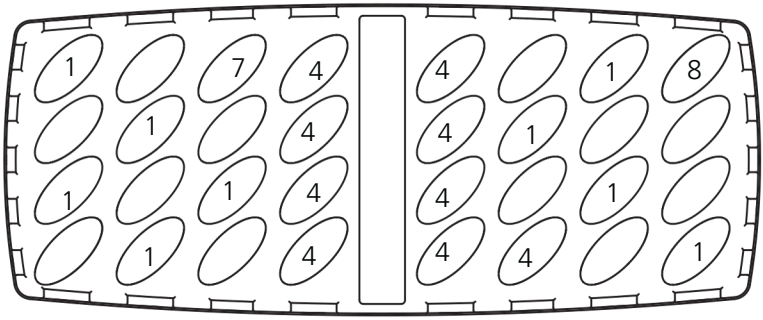

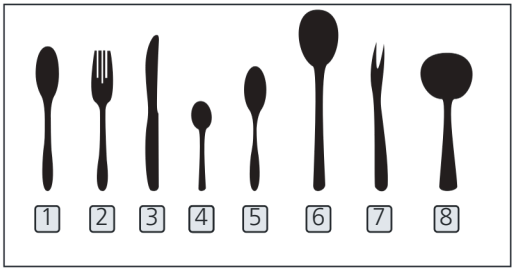

N°	Article
1	Cuillère à soupe
2	Fourchette
3	Couteau
4	Cuillère à café
5	Cuillère à dessert
6	Cuillère de service
7	Fourchette de service
8	Cuillère à sauce

Informations pour les essais comparatifs
selon la norme EN 60436
Capacité : 9 couverts
Position du panier supérieur : position basse
Programme : ECO
Réglage du produit de rinçage : Max
Réglage de l'adoucisseur : H3

FR

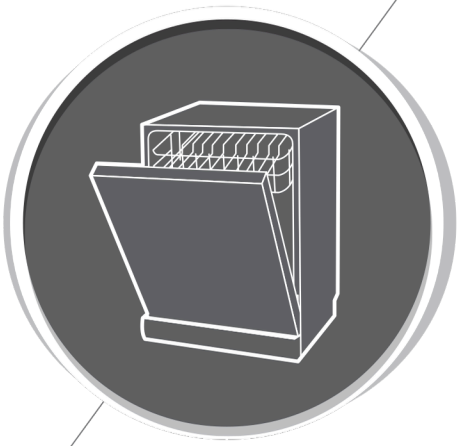

Lave-vaisselle

Manuel d'instructions

PARTIE II : Version spéciale

SJ94502ED
SJ94502EDX

svan

Lisez attentivement ce manuel avant d'utiliser le lave-vaisselle.

SOMMAIRE

01

4 **UTILISATION DU LAVE-VAISSELLE**

4 Panneau de commande
6 Adoucisseur d'eau
7 Préparation et chargement de la vaisselle
10 Fonctionnement du produit de rinçage et du détergent
11 Remplissage du réservoir de produit de rinçage
12 Remplissage du distributeur de détergent

02

13 **PROGRAMMATION DU LAVE-VAISSELLE**

13 Tableau des programmes de lavage
14 Démarrage d'un programme de lavage
14 Modification du programme en cours de cycle
15 Avez-vous oublié d'ajouter un article ?

03

16 **CODES D'ERREUR**

04

17 **INFORMATIONS TECHNIQUES**

REMARQUE :

- Si vous ne parvenez pas à résoudre un problème, demandez l'aide d'un technicien qualifié.
- Le fabricant, conformément à sa politique de développement et d'amélioration continue des produits, se réserve le droit d'apporter des modifications sans préavis.
- En cas de perte ou d'obsolescence du présent manuel, vous pouvez demander un nouveau manuel d'utilisation au fabricant ou au vendeur.

GUIDE RAPIDE

Lisez la section correspondante du manuel d'instructions pour comprendre plus en détail le fonctionnement de l'appareil.

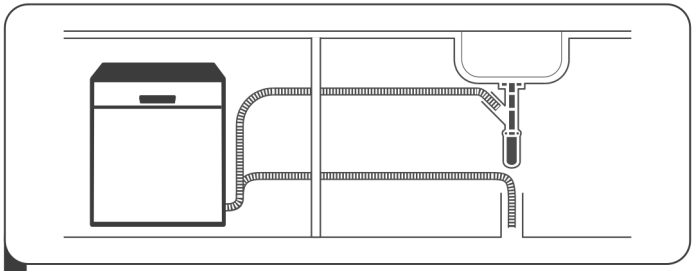

1 Installation du lave-vaisselle
(Voir la section 5 « INSTRUCTIONS D'INSTALLATION » dans la PARTIE I : Version générique.)

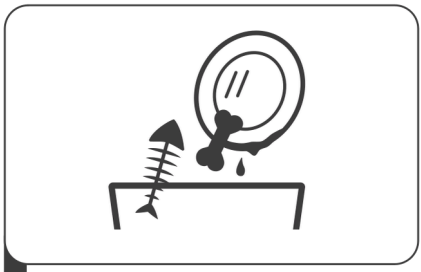

2 Retirez les résidus alimentaires les plus visibles des couverts

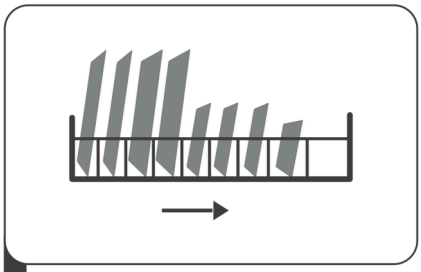

3 Charger les paniers

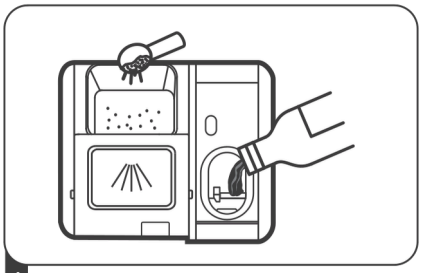

4 Remplir le distributeur

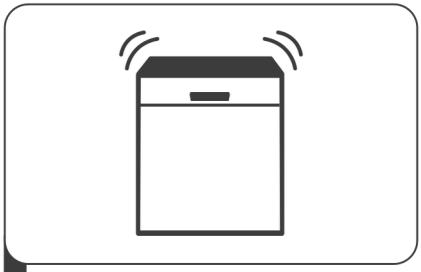

5 Sélectionner un programme et mettre le lave-vaisselle en marche

UTILISATION DU LAVE-VAISSELLE

• Panneau de commande

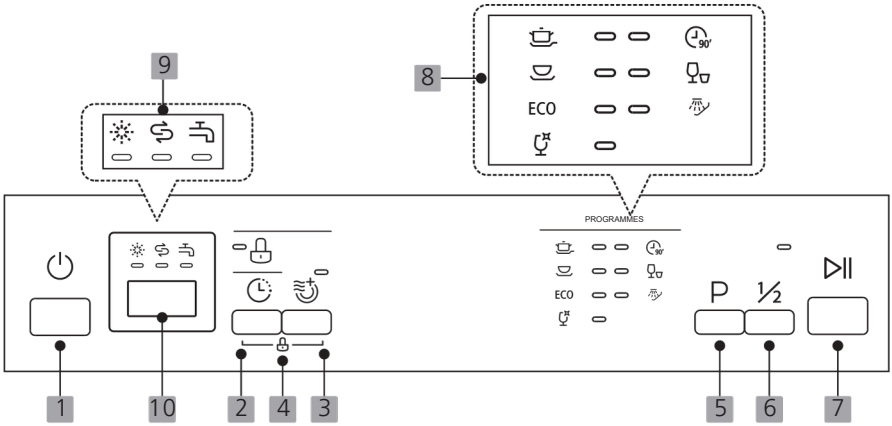

Fonctionnement (bouton)

1 Puissance	Appuyez sur ce bouton pour allumer votre lave-vaisselle ; l'écran s'allumera.
2 Retard	Appuyez sur ce bouton pour régler le délai de démarrage du lavage. Vous pouvez différer le début du lavage jusqu'à 24 heures. Chaque pression sur ce bouton retarde le démarrage du lavage d'une heure.
3 Séchage supplémentaire	Pour sécher la vaisselle plus complètement. (Ne peut être utilisé qu'avec les programmes Intensif, Normal, ECO, Verre et 90 min).
4 Verrouillage enfants	Cette option permet de verrouiller les boutons du panneau de commande, à l'exception du bouton Marche/Arrêt, afin d'empêcher les enfants de démarrer accidentellement le lave-vaisselle en appuyant sur les boutons du panneau. Pour verrouiller ou déverrouiller les boutons du panneau de commande, maintenez simultanément enfoncés les boutons Séchage supplémentaire et Départ différé pendant 3 secondes. Lorsque cette fonction est activée, le voyant correspondant s'allume.
5 Programme	Appuyez sur ce bouton pour sélectionner le programme de lavage souhaité ; le voyant du programme sélectionné s'allumera.

6	**Demi-charge**	Lorsque vous avez environ 6 couverts ou moins à laver, vous pouvez sélectionner cette fonction afin d'économiser l'eau et l'énergie. (Ne peut être utilisée qu'avec les programmes Intensif, Normal, ECO, Verre et 90 min).
7	**Départ/Pause**	Permet de démarrer le programme de lavage sélectionné ou de le mettre en pause lorsque le lave-vaisselle est en fonctionnement.

Affichage

8	**Indicateur de programme**	**Intensif** Pour les articles très sales, y compris les casseroles et les poêles, avec des résidus alimentaires séchés. **Standard** Pour les charges normalement sales, telles que les casseroles, les assiettes, les verres et les poêles légèrement sales. **ECO** Il s'agit du programme standard adapté aux charges normalement sales, telles que les casseroles, les assiettes, les verres et les poêles légèrement sales. **Verre** Pour la vaisselle et la verrerie légèrement sales. **90 min** Pour les charges normalement sales nécessitant un lavage rapide. **Rapide** Cycle de lavage plus court pour les charges légèrement sales ne nécessitant pas de séchage. **Trempage** Pour rincer la vaisselle que vous prévoyez de laver plus tard dans la même journée.
9	**Indicateur d'avertissement**	**Produit de rinçage** Si le voyant « ✳ » est allumé, cela signifie que le lave-vaisselle manque de produit de rinçage et qu'il doit être rempli. **Sel** Si le voyant « ⇆» est allumé, cela signifie que le lave-vaisselle manque de sel et qu'il doit être rempli. **Robinet** Si le voyant « ⌐ » est allumé, cela signifie que le robinet d'arrivée d'eau est fermé.
10	**Affichage**	Permet d'afficher le temps restant, le délai de départ différé, le code d'erreur, etc.

Adoucisseur d'eau

L'adoucisseur d'eau doit être réglé manuellement à l'aide du sélecteur de dureté de l'eau.
L'adoucisseur d'eau est conçu pour éliminer les sels et les minéraux contenus dans l'eau, qui pourraient avoir un effet négatif sur le fonctionnement de l'appareil.
Plus l'eau contient de minéraux, plus elle est dure.
L'adoucisseur doit être réglé en fonction de la dureté de l'eau de votre région.
Votre compagnie locale des eaux peut vous renseigner sur la dureté de l'eau dans votre secteur.

Réglage de la consommation de sel

Le lave-vaisselle a été conçu pour permettre le réglage de la quantité de sel consommée en fonction de la dureté de l'eau utilisée. L'objectif est d'optimiser et d'adapter le niveau de consommation de sel.

Suivez les étapes ci-dessous pour régler la consommation de sel :

1. Allumez l'appareil ;
2. Maintenez le bouton Programme enfoncé pendant plus de 5 secondes afin d'activer le mode de réglage de l'adoucisseur d'eau dans les 60 secondes suivant la mise sous tension de l'appareil ;
3. Appuyez sur le bouton Programme pour sélectionner le réglage adapté à votre environnement local ; les réglages défileront dans l'ordre suivant : H1 -> H2 -> H3 -> H4 -> H5 -> H6 ;
4. Appuyez sur le bouton Marche/Arrêt pour quitter le mode de configuration.

DURETÉ DE L'EAU				Niveau de l'adoucisseur d'eau	Fréquence de régénération tous les X programmes 1)	Consommation de sel g/cycle
Allemand °dH	Français °fH	Britannique °Clarke	Mmol/l			
0 - 5	0 - 9	0 - 6	0 - 0.94	H1	Sans régénération	0
6 - 11	10 - 20	7 - 14	1.0 - 2.0	H2	10	9
12 - 17	21 - 30	15 - 21	2.1 - 3.0	H3	5	12
18 - 22	31 - 40	22 - 28	3.1 - 4.0	H4	3	20
23 - 34	41 - 60	29 - 42	4.1 - 6.0	H5	2	30
35 - 55	61 - 98	43 - 69	6.1 - 9.8	H6	1	60

1°dH=1,25 °Clarke=1,78 °fH=0,178mmol/l

Réglage d'usine : H3

1) Chaque cycle comportant une opération de régénération consommera en supplément 2,0 litres d'eau, la consommation d'énergie augmentera de 0,02 kWh et la durée du programme sera prolongée de 4 minutes.

Consultez la section 3 « Remplissage du réservoir de sel » de la PARTIE I : Version générique, si votre lave-vaisselle utilise du sel.

REMARQUE :

Si votre modèle n'est pas équipé d'un adoucisseur d'eau, vous pouvez ignorer cette section.

La dureté de l'eau varie d'un endroit à l'autre. Si de l'eau dure est utilisée dans le lave-vaisselle, des dépôts se formeront sur la vaisselle et les autres ustensiles. L'appareil est équipé d'un adoucisseur spécial qui utilise un réservoir de sel spécialement conçu pour éliminer le calcaire et les minéraux présents dans l'eau.

Préparation et chargement de la vaisselle

- Lorsque vous achetez des ustensiles, vérifiez qu'ils peuvent être lavés au lave-vaisselle.
- Dans certains cas particuliers, sélectionnez un programme avec la température la plus basse possible.
- Afin d'éviter tout dommage, ne retirez pas les objets en verre ni les couverts du lave-vaisselle immédiatement après la fin du programme.

Pour laver les couverts/la vaisselle

Ne conviennent pas

- Couverts avec des manches en bois, en porcelaine ou en nacre
- Articles en plastique non résistants à la chaleur
- Couverts anciens comportant des pièces collées non résistantes à la température
- Couverts ou assiettes composés de plusieurs pièces assemblées
- Articles en étain ou en cuivre
- Articles en cristal
- Articles en acier susceptibles de rouiller
- Assiettes en bois
- Articles fabriqués à partir de fibres synthétiques

Présentent certaines limitations

- Certains types de cristal peuvent devenir opaques après de nombreux lavages
- Les éléments en argent et en aluminium ont tendance à se décolorer pendant le lavage
- Les motifs sur le verre peuvent s'estomper s'ils sont lavés fréquemment

Recommandations pour le chargement du lave-vaisselle

Retirez les restes alimentaires de taille importante. Ramollissez les résidus d'aliments brûlés sur les poêles et les casseroles. Il n'est pas nécessaire de rincer les assiettes sous le robinet. Pour obtenir les meilleures performances de votre lave-vaisselle, suivez ces instructions de chargement.
(Les caractéristiques et l'apparence des paniers et du panier à couverts peuvent varier selon le modèle.)

- Placez les articles dans le lave-vaisselle de la manière suivante :
- Les éléments tels que les tasses, les verres, les casseroles/poêles, etc. doivent être placés ouverture vers le bas.
- Les éléments incurvés ou comportant des cavités doivent être placés en position inclinée afin que l'eau puisse s'écouler.
- Tous les ustensiles doivent être disposés de manière stable afin qu'ils ne puissent pas se renverser.
- Tous les ustensiles doivent être placés de façon à permettre aux bras d'aspersion de tourner librement pendant le lavage.
- Chargez les articles creux tels que les tasses, les verres, les casseroles, etc. avec l'ouverture orientée vers le bas afin que l'eau ne puisse pas s'accumuler dans le récipient ou dans sa base.
- Les assiettes et les couverts ne doivent pas être placés les uns dans les autres ni se recouvrir.
- Pour éviter tout dommage, les verres ne doivent pas se toucher.
- Le panier supérieur est conçu pour accueillir les articles les plus délicats et les plus légers, tels que les verres, les tasses à café et les tasses à thé.
- Les couteaux à longue lame placés pointe vers le haut présentent un danger potentiel.
- Les articles longs ou tranchants, tels que les couteaux, doivent être placés horizontalement dans le panier supérieur.
- Ne surchargez pas le lave-vaisselle. Cela est important pour obtenir de bons résultats et une consommation d'énergie raisonnable.

REMARQUE :

Les très petits objets ne doivent pas être lavés au lave-vaisselle, car ils pourraient facilement tomber du panier.

Retrait de la vaisselle

Afin d'éviter que l'eau ne s'égoutte du panier supérieur vers le panier inférieur, il est recommandé de vider d'abord le panier inférieur, puis le panier supérieur.

⚠ AVERTISSEMENT



Les articles que vous retirez seront chauds ! Afin d'éviter tout dommage, ne retirez pas les objets en verre ni les couverts du lave-vaisselle avant qu'environ 15 minutes ne se soient écoulées après la fin du programme.

Chargement du panier supérieur

Le panier supérieur est conçu pour les articles les plus délicats, tels que les verres, les tasses à café et à thé, les louches, ainsi que les assiettes, les petits bols et les casseroles peu profondes (à condition qu'ils ne soient pas trop sales). Placez les assiettes et les casseroles de manière à ce qu'elles ne soient pas déplacées par le jet d'eau.



Chargement du panier inférieur

Il est recommandé de placer les articles les plus grands et les plus difficiles à nettoyer dans le panier inférieur : casseroles, poêles, couvercles, plats de service et bols, comme illustré ci-dessous. Il est préférable de placer les plats de service et les couvercles sur les côtés des paniers afin d'éviter de bloquer la rotation du bras d'aspersion supérieur. Le diamètre maximal recommandé pour les assiettes placées devant le distributeur de détergent est de 19 cm, afin de ne pas gêner son ouverture.

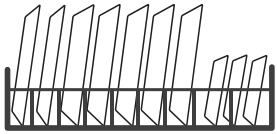

Chargement du panier à couverts

Les couverts doivent être placés dans le panier à couverts séparément les uns des autres et dans les positions appropriées, en veillant à ce que les ustensiles ne se touchent pas, faute de quoi ils risquent de ne pas être correctement nettoyés.

⚠ AVERTISSEMENT



Ne laissez aucun ustensile dépasser par le dessous.
Placez toujours les ustensiles tranchants avec la pointe dirigée vers le bas.

Pour obtenir les meilleurs résultats de lavage, chargez les paniers conformément aux instructions de chargement standard de la dernière section de la PARTIE I : Version générique.

Fonctionnement du produit de rinçage et du détergent

Le produit de rinçage est libéré lors du rinçage final afin d'empêcher la formation de gouttelettes d'eau sur la vaisselle, qui peuvent laisser des taches et des traces. Il améliore également le séchage en permettant à l'eau de s'écouler plus facilement de la vaisselle. Le lave-vaisselle a été conçu pour utiliser un produit de rinçage liquide.

⚠ AVERTISSEMENT

Utilisez uniquement un produit de rinçage de marque pour lave-vaisselle. Ne remplissez jamais le distributeur de produit de rinçage avec une autre substance (telle qu'un nettoyant pour lave-vaisselle ou un détergent liquide). L'appareil pourrait être endommagé.

Quand remplir le distributeur de produit de rinçage

Quand remplir le produit de rinçage

La fréquence de remplissage du distributeur dépend de la fréquence de lavage de la vaisselle et du réglage du produit de rinçage utilisé.

- Le voyant de niveau bas du produit de rinçage s'affiche à l'écran lorsqu'il est nécessaire d'ajouter du produit de rinçage.
- Ne remplissez pas excessivement le distributeur de produit de rinçage.

Fonction du détergent

Les ingrédients chimiques contenus dans le détergent sont nécessaires pour décoller, désagréger et éliminer toutes les salissures du lave-vaisselle. La plupart des détergents commerciaux conviennent à cet usage.

⚠ AVERTISSEMENT

- Utilisez uniquement un détergent spécialement conçu pour les lave-vaisselle. Conservez-le dans un endroit frais et sec.
  Ne mettez pas le détergent en poudre dans le distributeur avant le moment où vous allez laver la vaisselle.

-  **Le détergent pour lave-vaisselle est corrosif. Tenez-le hors de portée des enfants.**

Remplissage du réservoir de produit de rinçage

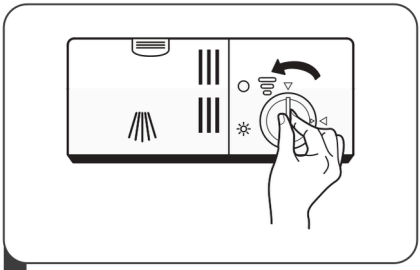

1 Dévissez le bouchon du réservoir de produit de rinçage en le tournant vers la gauche.

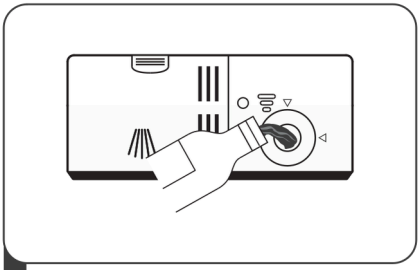

2 Versez soigneusement le produit de rinçage dans le distributeur, en évitant tout débordement.

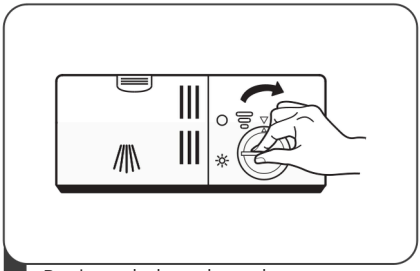

3 Revissez le bouchon du réservoir de produit de rinçage en le tournant vers la droite.

REMARQUE :

Essuyez tout produit de rinçage renversé à l'aide d'un chiffon absorbant afin d'éviter une formation excessive de mousse lors du prochain lavage.

Réglage du distributeur de produit de rinçage

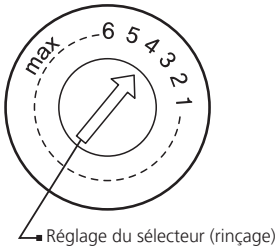

Tournez le sélecteur de produit de rinçage sur une position comprise entre 1 et 6. Plus le chiffre est élevé, plus la quantité de produit de rinçage utilisée sera importante. Si la vaisselle ne sèche pas correctement ou présente des traces, augmentez le réglage d'un niveau jusqu'à ce que le problème disparaisse. Réduisez le réglage si la vaisselle présente des dépôts blanchâtres collants ou un voile bleuté sur les verres ou les couteaux.

Remplissage du distributeur de détergent

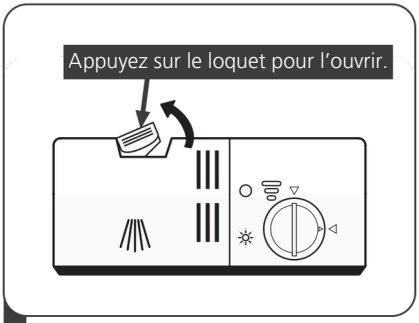

1 Appuyez sur le loquet de déverrouillage du distributeur de détergent pour ouvrir le couvercle.

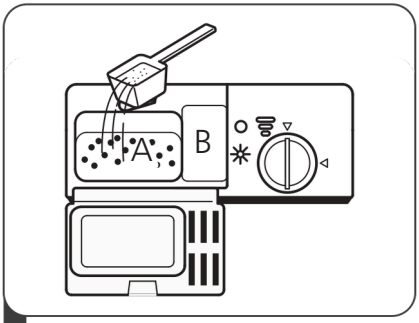

2 Ajoutez du détergent dans le compartiment principal (A) pour le cycle de lavage principal.
Pour les charges plus sales, ajoutez également un peu de détergent dans le compartiment plus petit (B) pour le cycle de prélavage.

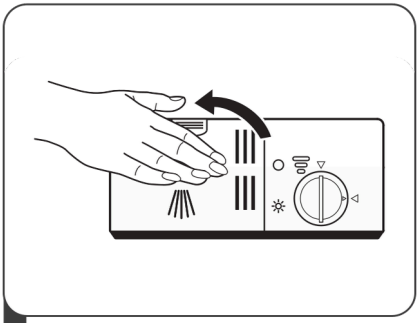

3 Refermez le couvercle et appuyez jusqu'à ce qu'il s'enclenche dans sa position.

REMARQUE :

- Gardez à l'esprit que, selon la qualité de l'eau, le réglage peut être différent.
- Respectez les recommandations du fabricant figurant sur l'emballage du détergent.

PROGRAMMATION DU LAVE-VAISSELLE

• Tableau des cycles de lavage

Le tableau suivant indique quels programmes sont les mieux adaptés en fonction du niveau de résidus alimentaires sur la vaisselle et de la quantité de détergent requise. Il fournit également diverses informations sur les programmes.

(●) Signifie : il est nécessaire de remplir le distributeur de produit de rinçage.

Programme	Description du cycle	Détergent Prélavage/ Principal	Durée de fonctionnement (min)	Énergie (Kwh)	Eau (L)	Produit de rinçage
Intensif	Prélavage (50 °C) Lavage (65 °C) Rinçage Rinçage Rinçage (65 °C) Séchage	4/13g	205	1.378	15.3	●
Standard	Prélavage (45 °C) Lavage (55 °C) Rinçage Rinçage (65 °C) Séchage	4/13g	175	1.287	13.1	●
ECO **(*EN 60436)**	Lavage (45 °C) Rinçage Rinçage (55 °C) Séchage	17g	235	0.704	9.0	●
Verre	Prélavage Lavage (50 °C) Rinçage Rinçage (65 °C) Séchage	4/13g	120	0.934	13.1	●
90 min	Lavage (60 °C) Rinçage Rinçage (65 °C) Séchage	17g	90	1.234	10.2	●
Rapide	Lavage (50 °C) Rinçage Rinçage (45 °C)	12g	30	0.611	10.0	○
Trempage	Prélavage		15	0.020	3.6	●

REMARQUE :

ECO ***(EN60436)** : Le programme ECO est adapté au nettoyage de vaisselle normalement sale ; pour cet usage, il s'agit du programme le plus efficace en termes de consommation combinée d'énergie et d'eau. Il est utilisé pour évaluer la conformité à la législation européenne sur l'écoconception.

Économies d'énergie

1. Le prélavage de la vaisselle entraîne une consommation plus élevée d'eau et d'énergie et n'est pas recommandé.
2. Le lavage de la vaisselle dans un lave-vaisselle domestique consomme généralement moins d'énergie et d'eau pendant la phase d'utilisation que le lavage à la main, lorsque le lave-vaisselle est utilisé conformément aux instructions.

Démarrage du cycle de lavage

1. Sortez les paniers supérieur et inférieur, chargez la vaisselle puis remettez-les en place. Il est recommandé de charger d'abord le panier inférieur puis le panier supérieur.
2. Ajoutez le détergent.
3. Branchez la fiche dans la prise de courant. Pour les informations relatives à l'alimentation électrique, consultez la dernière page « Fiche produit ». Assurez-vous que l'arrivée d'eau est ouverte et à sa pression maximale.
4. Fermez la porte, puis appuyez sur le bouton Marche/Arrêt pour mettre l'appareil en marche.
5. Sélectionnez un programme ; le voyant correspondant s'allumera. Appuyez sur le bouton Départ/Pause et le lave-vaisselle démarrera son cycle.

Changer le programme en cours de cycle

Un cycle de lavage ne peut être modifié que s'il fonctionne depuis peu de temps ; dans le cas contraire, le détergent peut déjà avoir été libéré et le lave-vaisselle peut avoir commencé à vidanger l'eau. Si tel est le cas, le lave-vaisselle devra être réinitialisé et le distributeur de détergent devra être rempli à nouveau. Pour réinitialiser le lave-vaisselle, suivez les instructions ci-dessous :

1. Appuyez sur le bouton Départ/Pause pour mettre le lavage en pause.
2. Maintenez le bouton Programme enfoncé pendant plus de 3 secondes ; le programme sera annulé.
3. Appuyez sur le bouton Programme pour sélectionner le programme souhaité.
4. Appuyez sur le bouton Départ/Pause ; après 10 secondes, le lave-vaisselle démarrera.

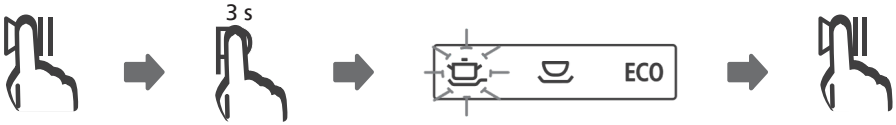

Avez-vous oublié un article ?

Si vous avez oublié une pièce de vaisselle, vous pouvez l'ajouter à tout moment avant l'ouverture du distributeur de détergent. Dans ce cas, suivez les instructions ci-dessous :

1. Appuyez sur le bouton Départ/Pause pour mettre le lavage en pause.
2. Attendez 5 secondes avant d'ouvrir la porte.
3. Ajoutez les articles oubliés.
4. Fermez la porte.
5. Appuyez sur le bouton Départ/Pause et, après 10 secondes, le lave-vaisselle reprendra son fonctionnement.



⚠AVERTISSEMENT



Il est dangereux d'ouvrir la porte en cours de cycle, car la vapeur pourrait vous brûler.

CODES D'ERREUR

Si le lave-vaisselle ne fonctionne pas correctement, il affichera des codes d'erreur afin d'aider à identifier le problème :

Codes	Signification	Causes possibles
E1	Temps de remplissage trop long.	Le robinet d'arrivée d'eau n'est pas ouvert, l'alimentation en eau est restreinte ou la pression d'eau est trop faible.
E3	La température souhaitée n'est pas atteinte.	L'élément chauffant ne fonctionne pas correctement.
E4	Débordement.	Un composant du lave-vaisselle présente une fuite.
Ed	Défaut de communication entre la carte électronique principale et la carte d'affichage.	Circuit ouvert ou interruption du câblage de communication.

⚠AVERTISSEMENT

- En cas de débordement, fermez l'arrivée principale d'eau et contactez le service après-vente.
- Si de l'eau est présente dans le bac inférieur à la suite d'un débordement ou d'une fuite, elle doit être retirée avant de redémarrer le lave-vaisselle.
- En cas de panne, le lave-vaisselle affichera un code d'erreur. Le tableau suivant présente les différents codes d'erreur possibles ainsi que leurs causes

INFORMATIONS TECHNIQUES

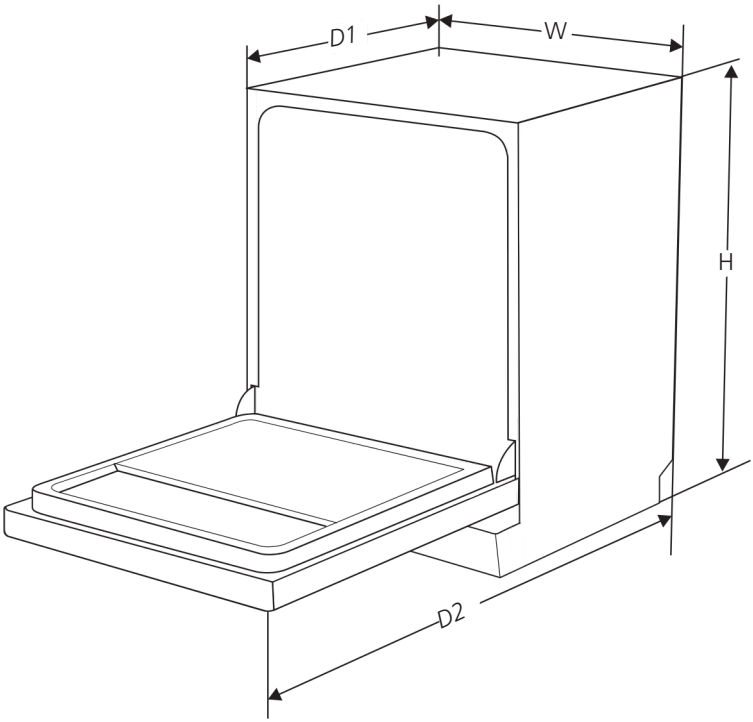

H	845 mm
W	448 mm
D1	600 mm (porte fermée)
D2	1175 mm (porte ouverte à 90°)

Fiche produit **(EN60436)**

Nom ou marque commerciale : SVAN

Adresse du fournisseur : Importé par B73737553 SVAN TRADING S.L Av Altos Hornos S/N Pto Sagunto (46520) Valencia, España Info@svanelectro.com

Modèle : SJ94502ED SJ94502EDX

Paramètres généraux du produit :

Paramètre	Valeur	Paramètre	Valeur	
Capacité nominale ([a]) (ps)	9	Dimensions en cm	Hauteur	85
			Largeur	45
			Profondeur	60
EEI ([a])	55,9	Classe d'efficacité énergétique ([a])	E ([c])	
Indice de performance de lavage ([a])	1,125	Indice de performance de séchage ([a])	1,065	
Consommation d'énergie en kWh [par cycle], basée sur le programme ECO avec alimentation en eau froide. La consommation réelle dépend de la façon dont l'appareil est utilisé.	0,704	Consommation d'eau en litres [par cycle], basée sur le programme ECO. La consommation réelle d'eau dépend de la manière dont l'appareil est utilisé et de la dureté de l'eau.	9,0	
Durée du programme ([a]) (h:mn)	3:55	Type	Pose libre	
Émissions acoustiques dans l'air ([a]) (dB(A) re 1 pW)	49	Classe d'émission de bruit acoustique dans l'air ([a])	C ([c])	
Mode arrêt (W)	N/A	Mode veille (W)	0,49	
Départ différé (W) (le cas échéant)	3,99	Veille en réseau (W) (le cas échéant)	N/A	

Durée minimale de la garantie offerte par le fournisseur ([b]): : 36 mois

Informations complémentaires :

Lien vers le site internet du fournisseur, où figurent les informations visées au point 6 de l'annexe II du règlement (UE) 2019/2022 de la Commission (1) (b) :
www.svanelectro.com

(a) pour le programme ECO.
(b) les modifications apportées à ces éléments ne sont pas considérées comme pertinentes aux fins du paragraphe 4 de l'article 4 du règlement (UE) 2017/1369.
(c) si la base de données des produits génère automatiquement le contenu définitif de cette cellule, le fournisseur n'est pas tenu de saisir ces données.

(1) Règlement (UE) 2019/2022 de la Commission du 1er octobre 2019 établissant des exigences d'écoconception applicables aux lave-vaisselle domestiques conformément à la directive 2009/125/CE du Parlement européen et du Conseil, modifiant le règlement (CE) n° 1275/2008 de la Commission et abrogeant le règlement (UE) n° 1016/2010 de la Commission (voir page 267 du présent Journal officiel).

SVAN TRADING S.L.
Importé par : B73737553
SVAN TRADING S.L
Av Altos Hornos S/N Pto Sagunto (46520) Valencia, España
Info@svanelectro.com

IT

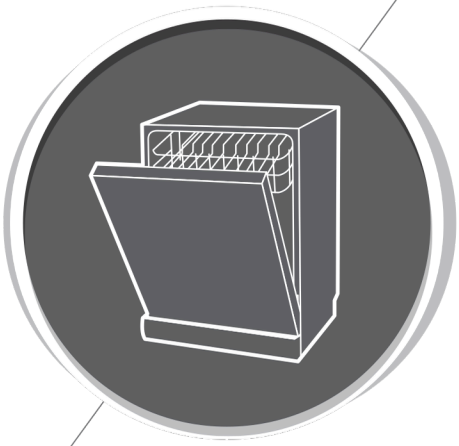

Lavastoviglie

Manuale di istruzioni

PARTE I : Versione generica

SJ94502ED
SJ94502EDX

svan

Leggere attentamente questo manuale prima di utilizzare la lavastoviglie.

INDICE

01 **INFORMAZIONI SULLA SICUREZZA** 3

02 **DESCRIZIONE DEL PRODOTTO** 8

03
- **UTILIZZO DELLA LAVASTOVIGLIE** 9
- **Caricare il sale nell'addolcitore** 9
- Consigli 11

04
- MANUTENZIONE E PULIZIA 13
- Manutenzione esterna 13
- Manutenzione interna 13
- Manutenzione della lavastoviglie 16

05
- **ISTRUZIONI DI INSTALLAZIONE** 17
- Collegamento elettrico 17
- Alimentazione idrica e scarico 18
- Collegamento dei tubi di scarico 19
- Installare l'apparecchio 20
- Installazione a libera installazione 20
- Installazione a incasso (per il modello da incasso) 21

06 **CONSIGLI PER LA RISOLUZIONE DEI PROBLEMI** 26

07 **CARICAMENTO DEI CESTELLI IN CONFORMITÀ ALLA NORMA EN60436** 30

OSSERVAZIONE :

- Consultare la sezione Suggerimenti per la risoluzione dei problemi vi aiuterà a risolvere autonomamente alcuni problemi comuni.
- Se non riuscite a risolvere i problemi da soli, chiedete l'aiuto di un tecnico professionista.
- Il produttore, nell'ambito della propria politica di sviluppo e miglioramento continuo del prodotto, può apportare modifiche senza preavviso.
- In caso di smarrimento o obsolescenza del presente manuale, è possibile ottenere un nuovo manuale d'uso presso il produttore o il rivenditore responsabile.

INFORMAZIONI SULLA SICUREZZA

⚠ AVVERTENZA

Quando si utilizza la lavastoviglie, rispettare le seguenti precauzioni:

- Questo apparecchio è destinato esclusivamente all'uso domestico.
  -Questo apparecchio può essere utilizzato da bambini di età pari o superiore a 8 anni e da persone con capacità fisiche, sensoriali o mentali ridotte, oppure prive di esperienza e conoscenze, purché siano sorvegliate o abbiano ricevuto istruzioni sull'uso sicuro dell'apparecchio e comprendano i rischi connessi. I bambini non devono giocare con l'apparecchio.

- La pulizia e la manutenzione da parte dell'utente non devono essere effettuate da bambini senza supervisione. (Per EN60335-1)
  Questo apparecchio non deve essere utilizzato da persone (compresi i bambini) con capacità fisiche, sensoriali o mentali ridotte, oppure prive di esperienza e conoscenze, salvo che siano sorvegliate o abbiano ricevuto istruzioni sull'uso dell'apparecchio da una persona responsabile della loro sicurezza. (Per IEC60335-1)

- I materiali di imballaggio possono essere pericolosi per i bambini!

- Questo apparecchio è destinato esclusivamente all'uso domestico in ambienti interni.
- Per proteggersi dal rischio di scossa elettrica, non immergere l'apparecchio, il cavo di alimentazione o la spina in acqua o in altri liquidi.
- Scollegare l'apparecchio prima di qualsiasi operazione di pulizia o manutenzione.
- Utilizzare un panno morbido inumidito con un detergente delicato, quindi utilizzare un panno asciutto per pulirlo nuovamente.

Istruzioni per la messa a terra

- Questo apparecchio deve essere collegato a terra. In caso di malfunzionamento o guasto, la messa a terra ridurrà il rischio di scossa elettrica fornendo un percorso di minore resistenza alla corrente elettrica. Questo apparecchio è dotato di una spina con conduttore di messa a terra.

- La spina deve essere collegata a una presa appropriata, installata e messa a terra in conformità a tutte le normative e ai regolamenti locali.
- Un collegamento non corretto del conduttore di messa a terra dell'apparecchio può comportare un rischio di scossa elettrica.
- Consultare un elettricista qualificato o un rappresentante del servizio di assistenza post-vendita se si hanno dubbi sulla corretta messa a terra dell'apparecchio.

- Non modificare la spina fornita con l'apparecchio se non è compatibile con la presa di corrente.
- Far installare una presa di corrente adeguata da un elettricista qualificato.
- Non appoggiarsi, non sedersi e non salire sulla porta o sul cestello della lavastoviglie.
- Non utilizzare la lavastoviglie a meno che tutti i pannelli non siano correttamente installati.
- Aprire la porta con cautela. Se la lavastoviglie è in funzione, potrebbe fuoriuscire acqua.
- Non collocare oggetti pesanti sulla porta e non salire su di essa quando è aperta.
- L'apparecchio potrebbe ribaltarsi in avanti.

  Durante il caricamento degli articoli da lavare:
  1) Posizionare gli oggetti taglienti in modo che non danneggino la guarnizione della porta;
  2) Avvertenza: i coltelli e gli altri utensili con punta affilata devono essere caricati nel cestello con la punta rivolta verso il basso oppure posizionati orizzontalmente.

- Alcuni detergenti per lavastoviglie sono fortemente alcalini. Possono essere estremamente pericolosi in caso di ingestione. Evitare qualsiasi contatto con la pelle e gli occhi e tenere i bambini lontani dalla lavastoviglie quando la porta è aperta.

- Verificare che il detersivo in polvere sia stato completamente distribuito al termine del ciclo di lavaggio.

- Non lavare gli articoli in plastica a meno che non siano contrassegnati come « compatibili con la lavastoviglie » o equivalente.
- Per gli articoli in plastica non contrassegnati, consultare le raccomandazioni del produttore.
- Utilizzare esclusivamente detergenti e brillantanti raccomandati per l'uso in una lavastoviglie.

- Non utilizzare mai sapone, detergente per il bucato o detergente per il lavaggio delle mani nella lavastoviglie.

- La porta non deve essere lasciata aperta, poiché ciò potrebbe aumentare il rischio di malfunzionamento.
- Se il cavo di alimentazione è danneggiato, deve essere sostituito dal produttore, dal suo agente di assistenza o da una persona qualificata al fine di evitare qualsiasi pericolo.
- Durante l'installazione, il cavo di alimentazione non deve essere piegato o schiacciato in modo eccessivo o pericoloso.
- Non modificare i comandi.
- L'apparecchio deve essere collegato all'alimentazione principale dell'acqua mediante set di tubi nuovi. I vecchi set di tubi non devono essere riutilizzati.
- Per risparmiare energia, in modalità standby l'apparecchio si spegnerà automaticamente dopo 15 minuti senza alcuna operazione.

Smaltimento dei rifiuti



Smaltire correttamente i materiali di imballaggio dell'apparecchio. Tutti i materiali di imballaggio sono riciclabili. Le parti in plastica sono contrassegnate con le abbreviazioni internazionali standardizzate:
(ad esempio, PS per il polistirene, materiale di imbottitura)
Questo apparecchio è identificato conformemente alla direttiva europea 2012/19/UE relativa ai rifiuti di apparecchiature elettriche ed elettroniche (RAEE). Questa direttiva definisce il quadro applicabile al ritiro e al recupero delle apparecchiature usate in tutta l'Unione europea.

Avvertenza ! I materiali di imballaggio possono essere pericolosi per i bambini !

Per smaltire l'imballaggio e l'apparecchio, conferirli presso un centro di riciclaggio. Tagliare il cavo di alimentazione e rendere inutilizzabile il dispositivo di chiusura della porta.

L'imballaggio in cartone è realizzato con carta riciclata e deve essere conferito nell'apposito contenitore per il riciclaggio.

Assicurandosi che questo prodotto venga smaltito correttamente, contribuirete a prevenire le potenziali conseguenze negative per l'ambiente e la salute umana che potrebbero altrimenti derivare da uno smaltimento improprio di questo prodotto.

Per ottenere informazioni più dettagliate sul riciclaggio di questo prodotto, contattare gli uffici comunali competenti e il servizio di raccolta dei rifiuti domestici.

DESCRIZIONE DEL PRODOTTO

IMPORTANTE :

Per ottenere le migliori prestazioni dalla vostra lavastoviglie, leggere tutte le istruzioni per l'uso prima di utilizzarla per la prima volta.

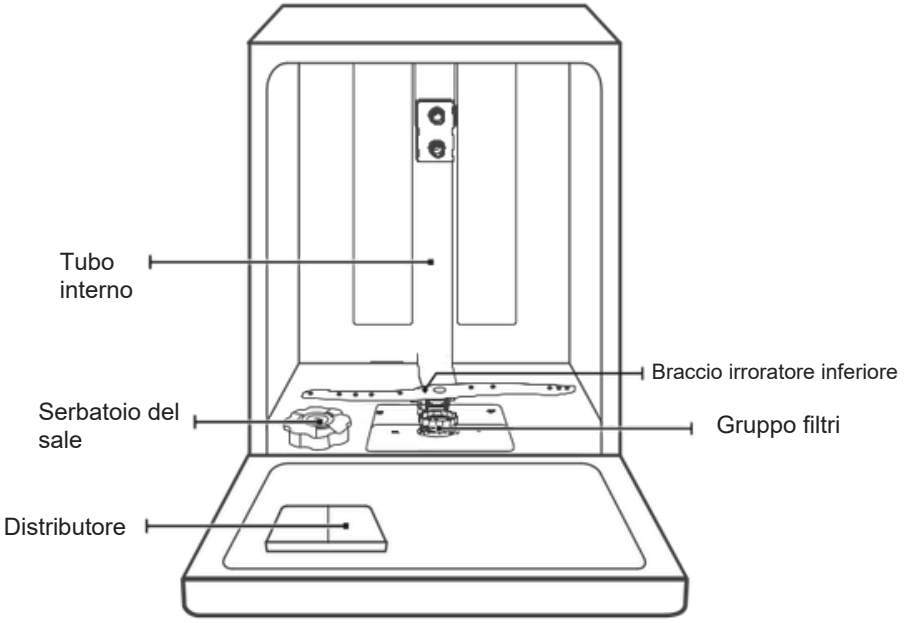

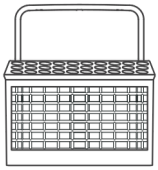

terzo cestello

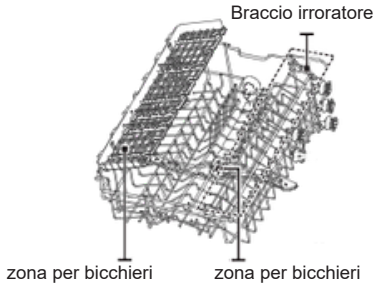

cestello superiore



cestello inferiore

Le immagini sono fornite esclusivamente a titolo di riferimento; alcuni modelli possono essere diversi.

UTILIZZO DELLA LAVASTOVIGLIE

Prima di utilizzare la lavastoviglie:



1. Configurare l'addolcitore dell'acqua
2. Caricare il sale nell'addolcitore
3. Caricare il cestello
4. Riempire il distributore

Consultare la sezione 1 « Addolcitore dell'acqua » della PARTE I. Consultare la sezione 1 « Addolcitore dell'acqua » della PARTE II : Versione speciale, se è necessario configurare l'addolcitore dell'acqua.

• Caricare il sale nell'addolcitore

OSSERVAZIONE :

Se il vostro modello non è dotato di un addolcitore dell'acqua, potete ignorare questa sezione. Utilizzate sempre sale specificamente progettato per le lavastoviglie.
Il serbatoio del sale si trova sotto il cestello inferiore e deve essere riempito come spiegato di seguito:

⚠AVVERTENZA

- Utilizzare esclusivamente sale specificamente progettato per le lavastoviglie! Qualsiasi altro tipo di sale non specificamente progettato per le lavastoviglie, in particolare il sale da tavola, danneggerà l'addolcitore dell'acqua. In caso di danni causati dall'utilizzo di un sale non appropriato, il produttore non fornisce alcuna garanzia e declina ogni responsabilità per i danni causati.
- Riempire il serbatoio del sale esclusivamente prima di avviare un ciclo. Ciò eviterà che granelli di sale o acqua salata versata rimangano sul fondo della macchina per un periodo tale da provocare corrosione.

Seguire i passaggi riportati di seguito per aggiungere il sale per lavastoviglie:

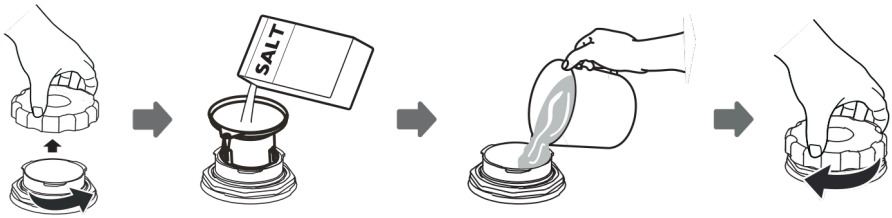

1. Rimuovere il cestello inferiore e svitare il tappo del serbatoio.
2. Inserire l'estremità dell'imbuto (fornito) nell'apertura e versare circa 1,5 kg di sale per lavastoviglie.
3. Riempire il serbatoio del sale con acqua fino al livello massimo. È normale che una piccola quantità d'acqua trabocchi dal serbatoio del sale.
4. Dopo aver riempito il serbatoio, riavvitare il tappo.
5. La spia di avvertimento del sale si spegnerà una volta che il serbatoio del sale sarà stato riempito.
6. Immediatamente dopo aver riempito il serbatoio del sale, deve essere avviato un programma di lavaggio (si consiglia di utilizzare un programma breve). In caso contrario, il sistema di filtrazione, la pompa o altre parti importanti della macchina potrebbero essere danneggiati dall'acqua salata. Ciò non è coperto dalla garanzia.

OSSERVAZIONE :

- Il serbatoio del sale deve essere riempito solo quando si accende la spia di avvertimento del sale sul pannello di controllo.
- A seconda della velocità con cui il sale si dissolve, la spia di avvertimento del sale può rimanere accesa anche quando il serbatoio del sale è pieno.
- Se non è presente una spia di avvertimento del sale sul pannello di controllo (per alcuni modelli), è possibile stimare il momento in cui è necessario riempire il sale nell'addolcitore in base al numero di cicli effettuati dalla lavastoviglie.
- Se è stato versato del sale, avviare un prelavaggio o un programma rapido per eliminarlo.

Consigli

Regolare il cestello superiore

Tipo 1 :

L'altezza del cestello superiore può essere facilmente regolata per accogliere piatti più alti nel cestello superiore o inferiore.
Per regolare l'altezza del cestello superiore, seguire i passaggi seguenti:

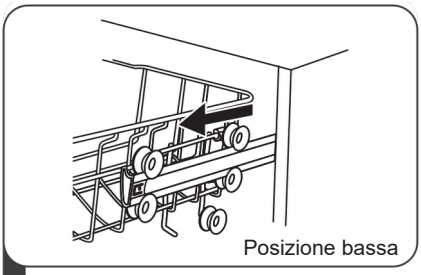

1 Rimuovere il cestello superiore.

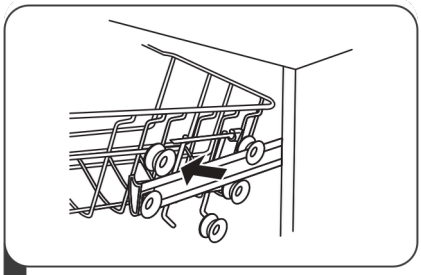

2 Rimuovere il cestello superiore.

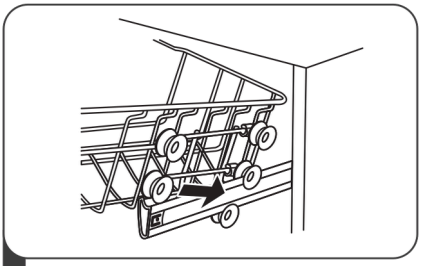

3 Riposizionare il cestello superiore sulle rotelle superiori o inferiori.

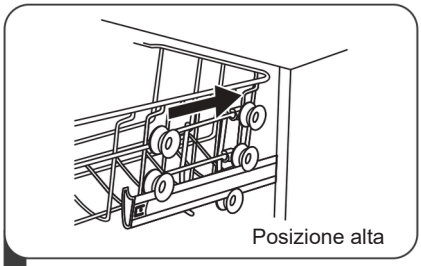

4 Spingere il cestello superiore.

Tipo 2 :

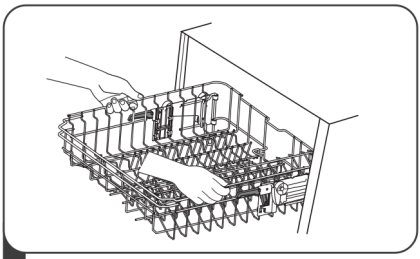

1 Per sollevare il cestello nella posizione superiore, sollevarlo finché entrambi i lati non si trovano alla stessa altezza. Il cestello si bloccherà in posizione.

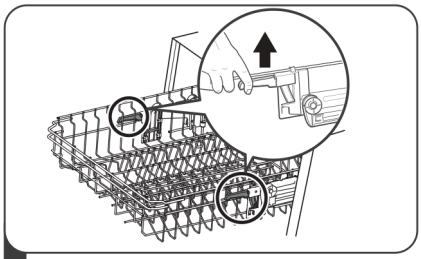

2 Per abbassare il cestello, premere la maniglia verso il basso, quindi rilasciarla.

Abbassare i portatazze

Per liberare spazio per gli articoli più alti, sollevare il supporto per tazze. È inoltre possibile rimuoverlo quando non viene utilizzato.

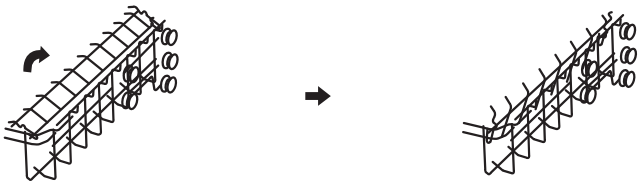

Abbassare i supporti

I rebbi vengono utilizzati per sostenere piatti e vassoi. Possono essere abbassati per creare più spazio per gli articoli voluminosi.

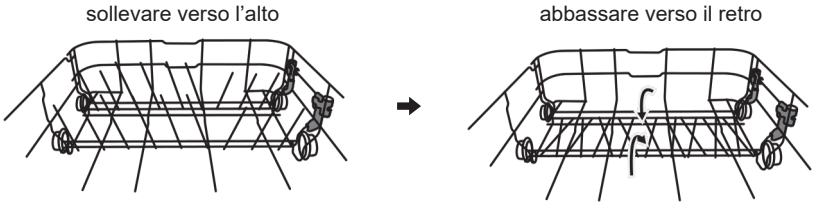

PULIZIA E MANUTENZIONE

Manutenzione esterna

La porta e la guarnizione della porta

Pulire regolarmente le guarnizioni della porta con un panno morbido e umido per rimuovere i residui alimentari. Durante il caricamento della lavastoviglie, residui di cibo e bevande possono depositarsi sui lati della porta. Queste superfici si trovano all'esterno della vasca di lavaggio e non sono raggiunte dall'acqua dei bracci irroratori. Qualsiasi deposito deve essere pulito prima della chiusura della porta.

Pannello di controllo

Il pannello di controllo deve essere pulito ESCLUSIVAMENTE con un panno morbido e umido.

⚠ AVVERTENZA

- Per evitare qualsiasi infiltrazione d'acqua nella serratura della porta e nei componenti elettrici, non utilizzare detergenti spray.
- Non utilizzare mai detergenti abrasivi né spugne abrasive sulle superfici esterne, poiché possono graffiare la finitura. Anche alcuni tovaglioli di carta possono graffiare o lasciare segni sulla superficie.

Manutenzione interna

Sistema di filtrazione

Il sistema di filtrazione situato sul fondo della vasca di lavaggio trattiene i residui grossolani del ciclo di lavaggio. I residui grossolani accumulati possono causare l'ostruzione dei filtri. Verificare regolarmente lo stato dei filtri e pulirli, se necessario, sotto acqua corrente. Seguire i passaggi riportati di seguito per pulire i filtri della vasca di lavaggio.

OSSERVAZIONE :

Le immagini sono fornite esclusivamente a titolo di riferimento; i diversi modelli di sistema di filtrazione e i bracci irroratori possono essere differenti.

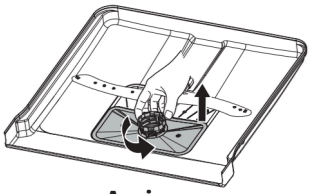

Aprire

1 Afferrare il filtro grossolano e ruotarlo in senso antiorario per sbloccarlo. Sollevare quindi il filtro verso l'alto e rimuoverlo dalla lavastoviglie.

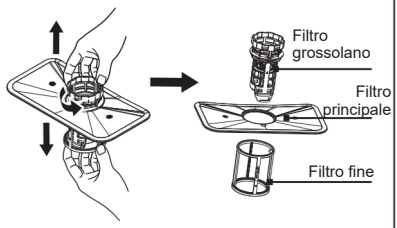

2 Il filtro fine può essere rimosso dalla parte inferiore del gruppo di filtrazione. Il filtro grossolano può essere separato dal filtro principale pizzicando delicatamente le linguette situate sulla parte superiore e tirandolo verso l'alto.

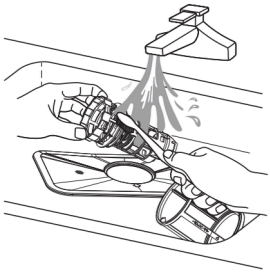

3 I residui alimentari più consistenti possono essere rimossi risciacquando il filtro sotto acqua corrente. Per una pulizia più accurata, utilizzare una spazzola di pulizia morbida.

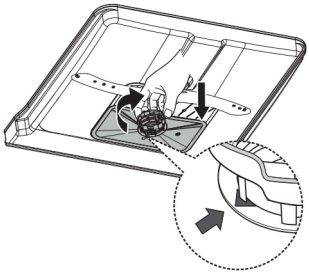

4 Rimontare i filtri nell'ordine inverso rispetto allo smontaggio, riposizionare il gruppo di filtrazione e ruotarlo in senso orario fino al riferimento di bloccaggio.

⚠ AVVERTENZA

- Non serrare eccessivamente i filtri. Rimetteteli in posizione nell'ordine corretto e in modo sicuro; in caso contrario, residui grossolani potrebbero penetrare nel sistema e causare un'ostruzione.
- Non utilizzare MAI la lavastoviglie senza i filtri installati. Un montaggio non corretto del filtro può ridurre le prestazioni dell'apparecchio e danneggiare stoviglie e utensili.

Braccio irroratore

È necessario pulire regolarmente i bracci irroratori, poiché i depositi dovuti all'acqua dura possono ostruire gli ugelli e i cuscinetti dei bracci irroratori. Per pulire i bracci irroratori, seguire le istruzioni riportate di seguito:

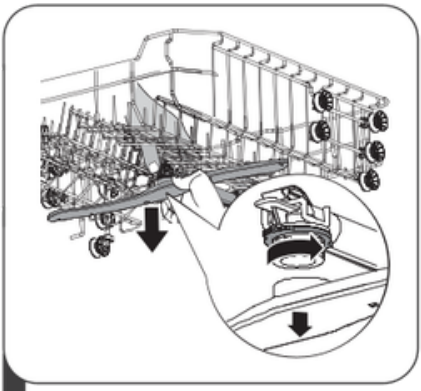

1 Per rimuovere il braccio irroratore superiore, tenere fermo il dado al centro della ruota e ruotare il braccio irroratore in senso antiorario per rimuoverlo.

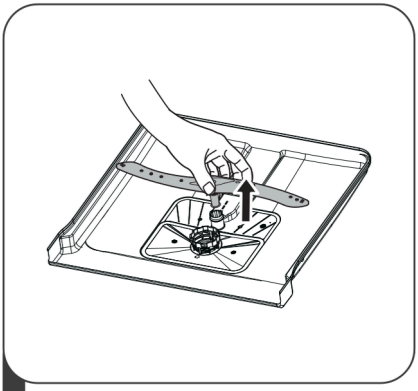

2 Per rimuovere il braccio irroratore inferiore, tirare il braccio irroratore verso l'alto.

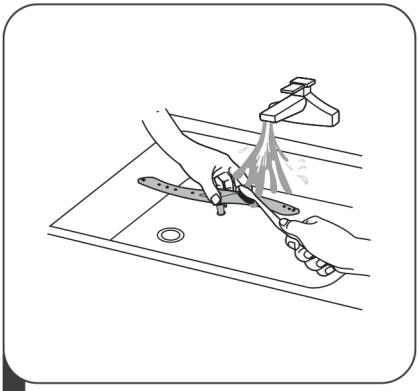

3 Lavare i bracci irroratori con acqua tiepida e sapone e utilizzare una spazzola morbida per pulire gli ugelli. Rimontarli dopo averli accuratamente risciacquati.

Manutenzione della lavastoviglie

Precauzioni contro il gelo

Adottare misure di protezione contro il gelo per la lavastoviglie durante l'inverno. Tutti i cicli successivi al lavaggio devono essere eseguiti nel seguente modo:

1. Scollegare l'alimentazione elettrica della lavastoviglie dalla fonte di alimentazione.
2. Chiudere l'alimentazione dell'acqua e scollegare il tubo di ingresso dell'acqua dalla valvola dell'acqua.
3. Svuotare l'acqua dal tubo di ingresso e dalla valvola dell'acqua. (Utilizzare un contenitore per raccogliere l'acqua.)
4. Ricollegare il tubo di ingresso dell'acqua alla valvola dell'acqua.
5. Rimuovere il filtro sul fondo della vasca e utilizzare una spugna per assorbire l'acqua nel pozzetto.

Dopo ogni lavaggio

Dopo ogni lavaggio, chiudere l'alimentazione dell'acqua dell'apparecchio e lasciare la porta leggermente socchiusa affinché umidità e odori non rimangano intrappolati all'interno.

Scollegare la spina

Prima di qualsiasi operazione di pulizia o manutenzione, scollegare sempre la spina dalla presa di corrente.

Senza solventi né prodotti abrasivi

Per pulire l'esterno e le parti in gomma della lavastoviglie, non utilizzare solventi né detergenti abrasivi. Utilizzare esclusivamente un panno imbevuto di acqua tiepida e sapone.

Per eliminare macchie o depositi all'interno dell'apparecchio, utilizzare un panno inumidito con acqua e un po' di aceto, oppure un prodotto detergente specificamente progettato per le lavastoviglie.

Quando l'apparecchio non viene utilizzato per un lungo periodo

Si raccomanda di effettuare un ciclo di lavaggio a vuoto, quindi di scollegare la spina dalla presa di corrente, chiudere l'alimentazione dell'acqua e lasciare la porta dell'apparecchio leggermente socchiusa. Ciò contribuirà a prolungare la durata delle guarnizioni della porta e a prevenire la formazione di odori all'interno dell'apparecchio.

Spostamento dell'apparecchio

Se l'apparecchio deve essere spostato, cercare di mantenerlo in posizione verticale. Se assolutamente necessario, può essere adagiato sul lato posteriore.

ISTRUZIONI DI INSTALLAZIONE

⚠AVVERTENZA



Rischio di scossa elettrica

Scollegare l'alimentazione elettrica prima di installare la lavastoviglie.
Il mancato rispetto di questa istruzione può causare la morte o una scossa elettrica.

⚠ Attenzione

L'installazione delle tubazioni dell'acqua e delle apparecchiature elettriche deve essere eseguita da professionisti.

• Informazioni sul collegamento elettrico

⚠AVVERTENZA

Per la vostra sicurezza:

- Non utilizzare prolunghe né adattatori di presa con questo apparecchio.
- Non tagliare né rimuovere in alcun caso il collegamento di messa a terra del cavo di alimentazione.

Requisiti elettrici

Consultare la targhetta identificativa per conoscere la tensione nominale e collegare la lavastoviglie a un'alimentazione adeguata. Utilizzare il fusibile richiesto da 10 A / 13 A / 16 A, un fusibile ritardato oppure un interruttore automatico raccomandato, e predisporre un circuito separato riservato esclusivamente a questo apparecchio.

Collegamento elettrico

Assicurarsi che la tensione e la frequenza della corrente corrispondano a quelle indicate sulla targhetta identificativa. Collegare la spina esclusivamente a una presa correttamente collegata a terra. Se la presa elettrica non è adatta alla spina dell'apparecchio, fare sostituire la presa invece di utilizzare un adattatore o un dispositivo simile, poiché ciò potrebbe provocare surriscaldamento e ustioni.

⚠ Assicurarsi che sia presente una corretta messa a terra prima di qualsiasi utilizzo.

Alimentazione idrica e scarico

Collegamento all'acqua fredda

Collegare il tubo di alimentazione dell'acqua fredda a un raccordo filettato da 3/4 di pollice e assicurarsi che sia correttamente fissato.
Se le tubazioni dell'acqua sono nuove o non sono state utilizzate per un lungo periodo, lasciare scorrere l'acqua per assicurarsi che sia pulita.
Questa precauzione è necessaria per evitare qualsiasi rischio di ostruzione dell'alimentazione idrica e di danneggiamento dell'apparecchio.

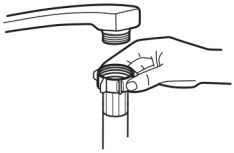

Tubo di alimentazione standard



Tubo di alimentazione di sicurezza

Informazioni sul tubo di alimentazione di sicurezza

Il tubo di alimentazione di sicurezza è costituito da doppie pareti. Il sistema del tubo garantisce il suo intervento bloccando il flusso dell'acqua in caso di rottura del tubo di alimentazione e quando lo spazio d'aria situato tra il tubo di alimentazione e la guaina esterna corrugata si riempie d'acqua.

⚠ AVVERTENZA

Un tubo collegato a un lavello può scoppiare se è installato sulla stessa conduttura dell'acqua della lavastoviglie. Se il lavello ne è dotato, si raccomanda di scollegare questo tubo e di chiudere l'apertura.

Come collegare il tubo di alimentazione di sicurezza

1. Estrarre completamente il tubo di alimentazione di sicurezza dal vano di alloggiamento situato sul retro della lavastoviglie.
2. Avvitare il raccordo del tubo di alimentazione di sicurezza a un rubinetto filettato da 3/4 di pollice.
3. Aprire completamente l'alimentazione dell'acqua prima di mettere in funzione la lavastoviglie.

Come scollegare il tubo di alimentazione di sicurezza

1. Chiudere l'alimentazione dell'acqua.
2. Svitare il tubo di alimentazione di sicurezza dal rubinetto.

Collegamento del tubo di scarico

Inserire il tubo di scarico in una condotta di scarico con un diametro minimo di 4 cm oppure collegarlo al lavello, facendo attenzione a evitare qualsiasi piega o schiacciamento.
L'altezza della condotta di scarico deve essere inferiore a 1000 mm. L'estremità libera del tubo non deve essere immersa nell'acqua per evitare qualsiasi riflusso.

⚠ Fissare saldamente il tubo di scarico nella posizione A oppure nella posizione B.

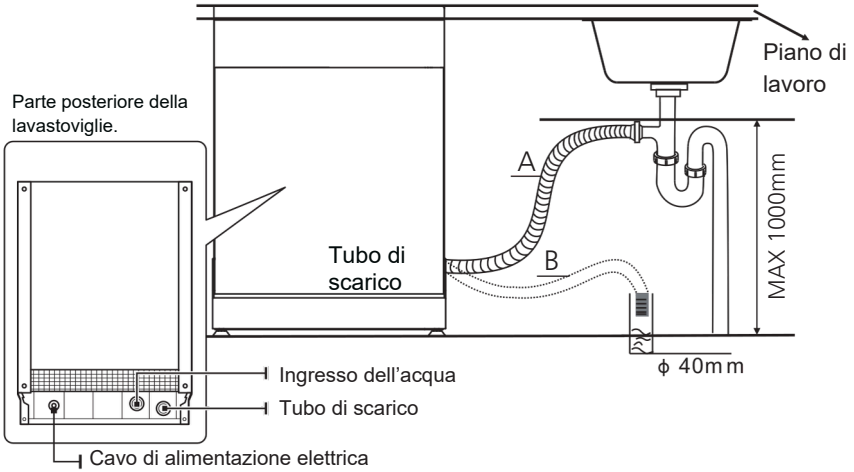

Come evacuare l'eccesso d'acqua dai tubi

Se il lavello si trova a più di 1000 mm dal pavimento, l'acqua in eccesso contenuta nei tubi non può essere scaricata direttamente nel lavello. Sarà necessario scaricare quest'acqua in eccesso in un contenitore adeguato posizionato all'esterno e più in basso rispetto al lavello.

Scarico dell'acqua

Collegare il tubo di scarico. Il tubo di scarico deve essere installato correttamente per evitare qualsiasi perdita d'acqua. Assicurarsi che il tubo di scarico non sia né piegato né schiacciato.

Prolunga del tubo

Se è necessaria una prolunga per il tubo di scarico, assicurarsi di utilizzare un tubo di scarico simile.
La lunghezza totale non deve superare i 4 metri; in caso contrario, l'efficacia di lavaggio della lavastoviglie potrebbe risultare ridotta.

Collegamento al sifone

Il collegamento allo scarico deve essere situato a un'altezza massima di 100 cm dal fondo della vasca. Il tubo di scarico deve essere fissato saldamente.

Posizionamento dell’apparecchio

Posizionare l’apparecchio nel luogo desiderato. La parte posteriore deve essere appoggiata contro la parete situata dietro di esso e i lati devono essere collocati lungo i mobili o le pareti adiacenti. La lavastoviglie è dotata di un tubo di alimentazione dell’acqua e di un tubo di scarico che possono essere posizionati a destra o a sinistra per facilitare l’installazione.

Messa in piano dell’apparecchio

Una volta posizionato l’apparecchio per la messa in piano, l’altezza della lavastoviglie può essere regolata regolando il livello di avvitamento dei piedini.



OSSERVAZIONE :

Applicabile esclusivamente alle lavastoviglie a libera installazione.

Installazione a libera installazione

Fase 1. Installazione tra mobili esistenti

L’altezza della lavastoviglie, 845 mm, è stata progettata per consentire l’installazione dell’apparecchio tra mobili esistenti della stessa altezza nelle cucine moderne attrezzate. I piedini possono essere regolati per ottenere l’altezza appropriata.
Il piano laminato dell’apparecchio non richiede alcuna manutenzione particolare, poiché è resistente al calore, ai graffi e alle macchie.

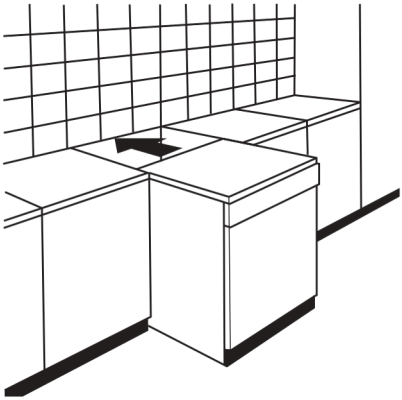

Fase 2. Sotto il piano di lavoro esistente

(quando l’apparecchio è installato sotto un piano di lavoro)
Nella maggior parte delle cucine moderne attrezzate, esiste un unico piano di lavoro sotto il quale sono installati i mobili e gli elettrodomestici.
In questo caso, rimuovere il piano superiore della lavastoviglie svitando le viti situate sotto il bordo posteriore del piano (a).

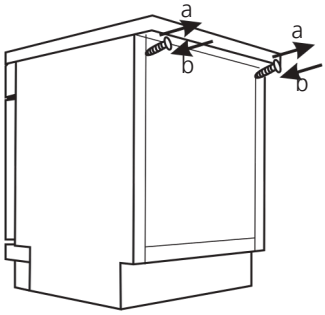

⚠ Attenzione

Dopo aver rimosso il piano di lavoro superiore, le viti DEVONO essere riavvitate sotto il bordo posteriore del piano (b).

Scegliere la posizione migliore per la lavastoviglie

La posizione di installazione della lavastoviglie deve essere situata vicino ai tubi di alimentazione e di scarico esistenti, nonché al cavo di alimentazione.
Illustrazioni delle dimensioni dello spazio e della posizione di installazione della lavastoviglie.
La posizione di installazione della lavastoviglie deve essere situata vicino ai tubi di alimentazione e di scarico esistenti, nonché al cavo di alimentazione.
Illustrazioni delle dimensioni dello spazio e della posizione di installazione della lavastoviglie.

1.Meno di 5 mm tra la parte superiore della lavastoviglie e il mobile, con la porta esterna allineata al mobile.

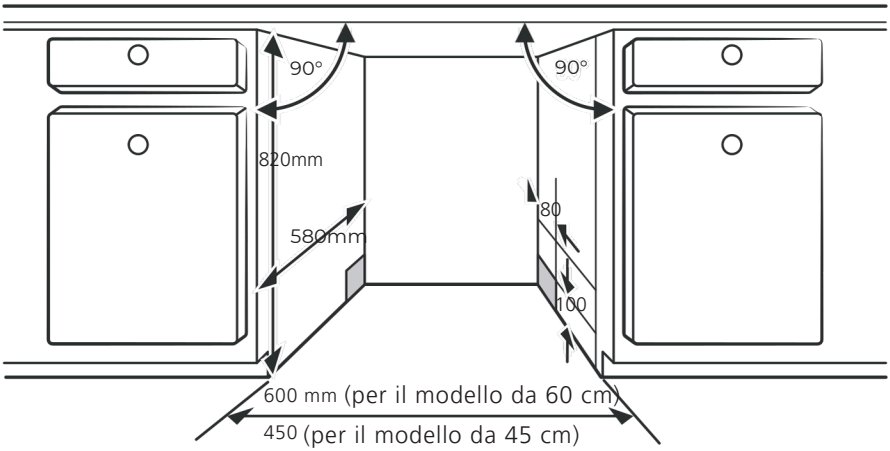

2. Se la lavastoviglie è installata in un angolo del mobile, deve essere previsto uno spazio per consentire l'apertura della porta.

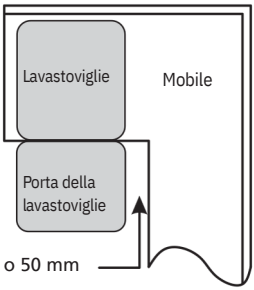

OSSERVAZIONE :

A seconda della posizione della presa elettrica, potrebbe essere necessario praticare un foro sul lato opposto del mobile.

CONSIGLI PER LA RISOLUZIONE DEI PROBLEMI

Prima di contattare il servizio di assistenza post-vendita

La consultazione delle tabelle riportate nelle pagine seguenti può evitarvi di dover ricorrere al servizio di assistenza post-vendita.

Problema	Possibile causa	Cosa fare?
Le lavastoviglie non si avvia	Fusibile bruciato o interruttore automatico scattato.	Sostituire il fusibile o riarmare l'interruttore automatico. Scollegare qualsiasi altro apparecchio che condivida lo stesso circuito della lavastoviglie.
	L'alimentazione elettrica non è attivata.	Assicurarsi che la lavastoviglie sia alimentata elettricamente e che la porta sia correttamente chiusa. Verificare che il cavo di alimentazione sia correttamente collegato alla presa elettrica.
	La pressione dell'acqua è bassa.	Verificare che l'alimentazione dell'acqua sia correttamente collegata e che l'acqua sia aperta.
	La porta della lavastoviglie non è chiusa correttamente.	Assicurarsi che la porta sia correttamente chiusa e bloccata.
L'acqua non viene scaricata dalla lavastoviglie	Tubo di scarico piegato o ostruito.	Verificare il tubo di scarico.
	Filtro ostruito.	Controllare il filtro grossolano.
	Scarico del lavello ostruito.	Verificare che il lavello della cucina scarichi correttamente. Se il problema deriva dal lavello che non si svuota, potrebbe essere necessario l'intervento di un idraulico piuttosto che di un tecnico per lavastoviglie.
Schiuma di sapone	Detergente non appropriato.	Utilizzare esclusivamente un detergente specificamente progettato per lavastoviglie per evitare la formazione di schiuma. Se ciò si verifica, aprire la lavastoviglie e lasciare che la schiuma si dissolva. Aggiungere 1 gallone di acqua fredda sul fondo della lavastoviglie. Chiudere la porta, quindi selezionare un qualsiasi ciclo. All'inizio del programma, la lavastoviglie scaricherà l'acqua. Aprire la porta una volta terminata la fase di scarico e verificare che la schiuma sia scomparsa. Ripetere l'operazione se necessario.

Problema	Possibile causa	Cosa fare?
	Prodotto brillantante versato.	Pulire sempre immediatamente le fuoriuscite di brillantante.
Interno macchiato	Potrebbe essere stato utilizzato un detergente contenente coloranti.	Assicurarsi che il detergente non contenga coloranti.
Pellicola bianca sulla superficie interna	Minerali presenti nell'acqua dura.	Per pulire l'interno, utilizzare una spugna umida con un detergente per lavastoviglie e indossare guanti di gomma. Non utilizzare mai un prodotto detergente diverso da un detergente per lavastoviglie, poiché potrebbe provocare la formazione di schiuma.
Presenza di macchie di ruggine sulle posate	Gli articoli interessati non sono resistenti alla corrosione.	Evitare di lavare in lavastoviglie articoli che non sono resistenti alla corrosione.
	Dopo l'aggiunta del sale per lavastoviglie non è stato eseguito alcun programma. Residui di sale sono entrati nel ciclo di lavaggio.	Eseguire sempre un programma di lavaggio a vuoto dopo aver aggiunto il sale. Non selezionare la funzione Turbo (se presente).
	Il coperchio è allentato.	Verificare che il coperchio dell'addolcitore dell'acqua sia correttamente chiuso.
Rumore di urto all'interno della lavastoviglie	Un braccio irroratore urta un articolo posizionato in un cestello.	Interrompere il programma e riposizionare gli articoli che ostacolano il braccio irroratore.
Rumore nella lavastoviglie	Gli articoli delle stoviglie non sono fissati correttamente nella lavastoviglie.	Interrompere il programma e riorganizzare gli articoli delle stoviglie.
Rumore di colpo nelle tubazioni dell'acqua	Ciò può essere causato dall'installazione o dalla sezione trasversale delle tubazioni.	Ciò non ha alcuna incidenza sul funzionamento della lavastoviglie. In caso di dubbio, contattare un idraulico qualificato.
Le stoviglie non sono pulite.	Le stoviglie non sono state caricate correttamente.	Consultare le note della sezione « Caricamento delle stoviglie nella lavastoviglie ».
	Il programma non era sufficientemente efficace.	Selezionare un programma più intensivo.

Problema	Possibile causa	Cosa fare?
La lavastoviglie non è pulita	Una quantità insufficiente di detergente è stata utilizzata.	Utilizzare una quantità maggiore di detergente oppure cambiare detergente.
	Alcuni articoli impediscono la rotazione dei bracci irroratori.	Riorganizzare gli articoli affinché i bracci irroratori possano ruotare liberamente.
	Il gruppo filtri non è pulito oppure non è installato correttamente alla base della vasca di lavaggio. Ciò può causare l'ostruzione dei getti dei bracci irroratori.	Pulire e/o regolare correttamente il filtro. Pulire i getti dei bracci irroratori.
Velatura sui bicchieri	Una combinazione di acqua dolce e una quantità eccessiva di detergente.	Utilizzare meno detergente se si dispone di acqua dolce e selezionare un ciclo più breve per lavare i bicchieri.
Compaiono macchie bianche su piatti e bicchieri	L'acqua dura può causare depositi di calcare.	Aggiungere una quantità maggiore di detergente.
Tracce nere o grigie sui piatti	Utensili in alluminio hanno sfregato contro i piatti.	Utilizzare un detergente abrasivo delicato per eliminare questi segni.
Il detergente rimane nel distributore	I piatti bloccano il distributore del detergente.	Ricaricare correttamente le stoviglie.
La lavastoviglie non è pulita.	Caricamento non corretto.	Caricare la lavastoviglie conformemente alle istruzioni.
	Le stoviglie sono state rimosse troppo presto.	Non svuotare la lavastoviglie immediatamente dopo il lavaggio. Lasciare la porta leggermente socchiusa per consentire la fuoriuscita del vapore. Rimuovere le stoviglie quando la temperatura interna è sufficientemente sicura al tatto. Svuotare prima il cestello inferiore per evitare che l'acqua del cestello superiore cada sulle stoviglie sottostanti.

Problema	Possibile causa	Cosa fare?
Le stoviglie non sono pulite.	È stato selezionato un programma non adatto.	Con un programma breve, la temperatura di lavaggio è più bassa, il che riduce le prestazioni di pulizia. Scegliere un programma con una durata di lavaggio più lunga.
	Utilizzo di posate con un rivestimento di scarsa qualità.	Lo scarico dell'acqua è più difficile con questo tipo di articoli. Le posate o le stoviglie di questo tipo non sono adatte al lavaggio in lavastoviglie.

⚠AVVERTENZA

Le riparazioni effettuate da voi stessi o da una persona non qualificata possono comportare gravi rischi per la sicurezza dell'utilizzatore dell'apparecchio e annullare la garanzia.

Disponibilità dei pezzi di ricambio

- **Per sette anni dall'immissione sul mercato dell'ultima unità del modello :**

  Motore, pompa di circolazione e di scarico, resistenze ed elementi riscaldanti, comprese le pompe di calore (separate o integrate), tubazioni e apparecchiature associate comprendenti tutti i tubi, valvole, filtri e dispositivi di sicurezza dell'acqua, parti strutturali e interne collegate agli assiemi della porta (separati o integrati), schede elettroniche, display elettronici, pressostati, termostati e sensori, software e microcontrollori, compresi i software di ripristino.

- **Per dieci anni dall'immissione sul mercato dell'ultima unità del modello :**
  Cerniere e guarnizioni della porta, altre guarnizioni, bracci irroratori, cestelli interni ed elementi periferici in plastica come i cestelli e i coperchi.

Caricamento dei cestelli in conformità alla norma EN60436 :

1. Cestello superiore :

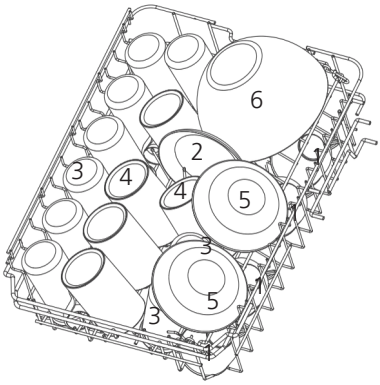

N°	Articolo
1	Tazze
2	Piattini
3	Bicchieri
4	Tazza media
5	Ciotola da dessert
6	Ciotola in vetro

2. Cestello inferiore :

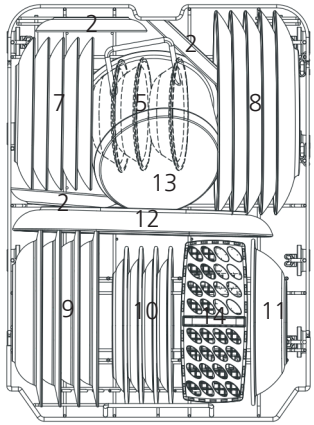

N°	Articolo
7	Piatti da dessert
8	Piatti piani
9	Piatti fondi
10	Piatti da dessert in melamina
11	Ciotola in melamina
12	Pirofila
13	Piccola casseruola
14	Cestello per posate

3.Terzo cestello :

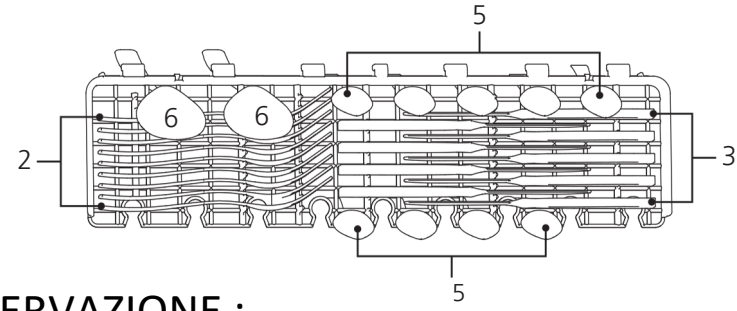

OSSERVAZIONE :

Assicurarsi di posizionare sul supporto oggetti piatti e leggeri. Il peso totale deve essere inferiore a 1,5 kg.

4. Cestello per posate : ⟶ IN

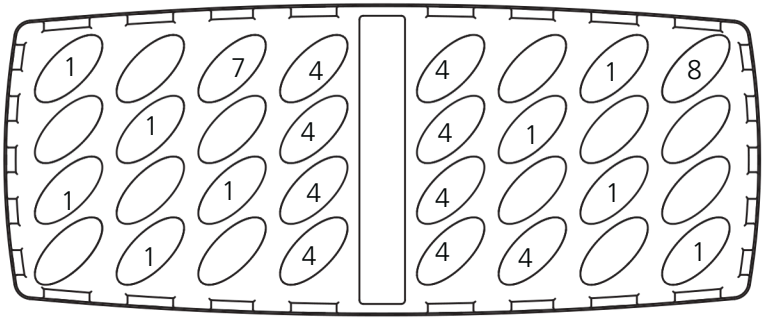

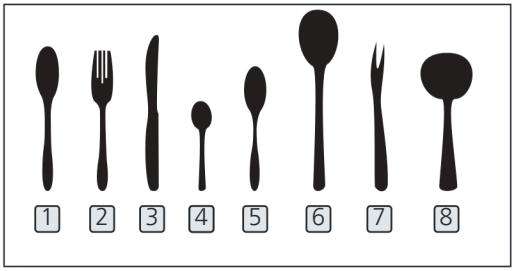

N°	Articolo
1	Cucchiaio da minestra
2	Forchetta
3	Coltello
4	Cucchiaino da caffè
5	Cucchiaio da dessert
6	Cucchiaio da portata
7	Forchetta da portata
8	Cucchiaio da salsa

Informazioni per le prove comparative secondo la norma EN 60436
Capacità : 9 coperti
Posizione del cestello superiore : posizione bassa
Programma : ECO
Regolazione del brillantante : Max
Regolazione dell'addolcitore : H3

IT

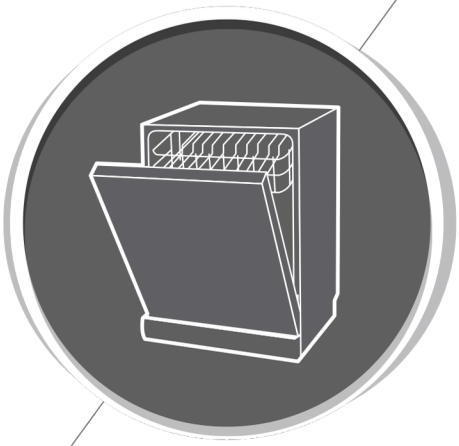

Lavastoviglie

Manuale di istruzioni

PARTE II : Versione speciale

SJ94502ED
SJ94502EDX

svan

Leggere attentamente questo manuale prima di utilizzare la lavastoviglie.

INDICE

01

4 **UTILIZZO DELLA LAVASTOVIGLIE**

4 Pannello di controllo
6 Addolcitore d'acqua
7 Preparazione e caricamento delle stoviglie
10 Funzionamento del brillantante e del detergente
11 Riempimento del serbatoio del brillantante
12 Riempimento del distributore del detergente

02

13 **PROGRAMMAZIONE DELLA LAVASTOVIGLIE**

13 Tabella dei programmi di lavaggio
14 Avvio di un programma di lavaggio
14 Modifica del programma durante il ciclo
15 Avete dimenticato di aggiungere un articolo?

03 16 **CODICI DI ERRORE**

04 17 **INFORMAZIONI TECNICHE**

OSSERVAZIONE :

- Se non riuscite a risolvere un problema, chiedete l'aiuto di un tecnico qualificato.
- Il produttore, conformemente alla propria politica di sviluppo e miglioramento continuo dei prodotti, si riserva il diritto di apportare modifiche senza preavviso.
- In caso di smarrimento o obsolescenza del presente manuale, è possibile richiedere un nuovo manuale d'uso al produttore o al rivenditore.

GUIDA RAPIDA

Leggere la sezione corrispondente del manuale di istruzioni per comprendere più dettagliatamente il funzionamento dell'apparecchio.

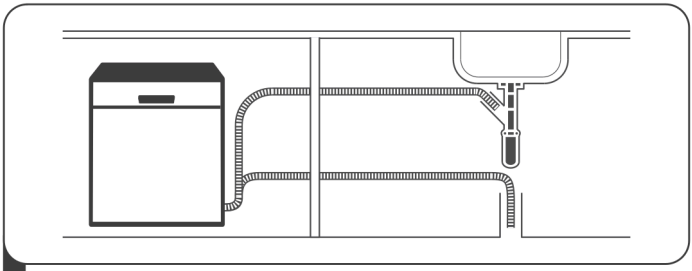

1 Installazione della lavastoviglie
(Vedere la sezione 5 « ISTRUZIONI DI INSTALLAZIONE » nella PARTE I: Versione generica.)

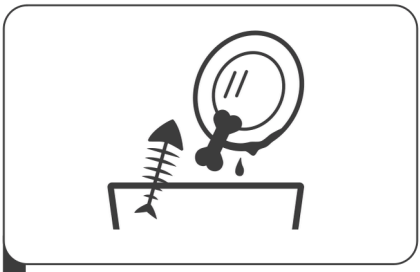

2 Rimuovere i residui alimentari più visibili dalle posate

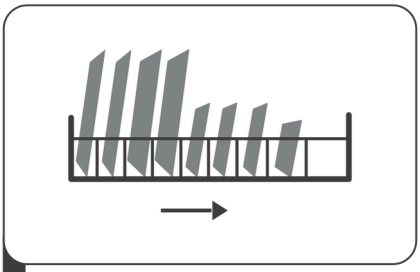

3 Caricare i cestelli

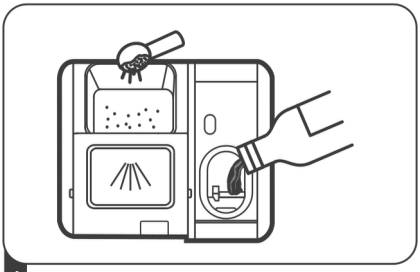

4 Riempire il distributore

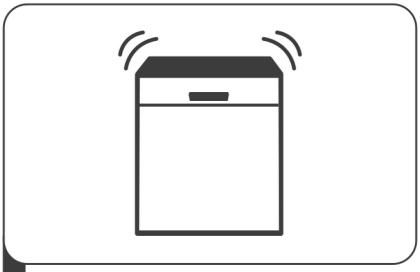

5 Selezionare un programma e avviare la lavastoviglie

UTILIZZO DELLA LAVASTOVIGLIE

• Pannello di controllo

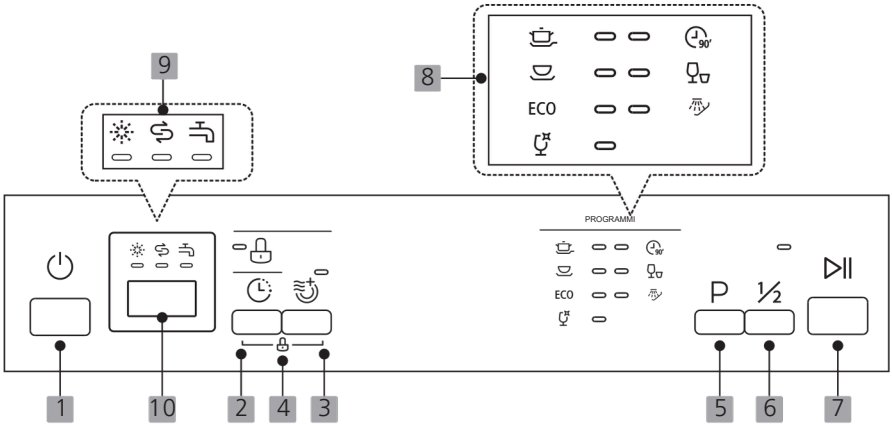

Funzionamento (pulsante)

1 Accensione	Premere questo pulsante per accendere la lavastoviglie; il display si illuminerà.
2 Avvio ritardato	Premere questo pulsante per impostare il ritardo dell'avvio del lavaggio. È possibile posticipare l'inizio del lavaggio fino a 24 ore. Ogni pressione di questo pulsante ritarda l'avvio del lavaggio di un'ora.
3 Asciugatura extra	Per asciugare le stoviglie in modo più completo. (Può essere utilizzata solo con i programmi Intensivo, Normale, ECO, Vetro e 90 min).
4 Blocco bambini	Questa opzione consente di bloccare i pulsanti del pannello di controllo, ad eccezione del pulsante Accensione/Spegnimento, per impedire ai bambini di avviare accidentalmente la lavastoviglie premendo i pulsanti del pannello. Per bloccare o sbloccare i pulsanti del pannello di controllo, tenere premuti contemporaneamente i pulsanti Asciugatura extra e Avvio ritardato per 3 secondi. Quando questa funzione è attivata, la spia corrispondente si accende.
5 **Programma**	Premere questo pulsante per selezionare il programma di lavaggio desiderato; la spia del programma selezionato si accenderà.

6	**Mezzo carico**	Quando si hanno circa 6 coperti o meno da lavare, è possibile selezionare questa funzione per risparmiare acqua ed energia. (Può essere utilizzata solo con i programmi Intensivo, Normale, ECO, Vetro e 90 min).
7	**Avvio/Pausa**	Consente di avviare il programma di lavaggio selezionato oppure di metterlo in pausa quando la lavastoviglie è in funzione.

Display

8	**Indicatore del programma**	**Intensivo** Per articoli molto sporchi, comprese casseruole e padelle con residui alimentari secchi. **Standard** Per carichi normalmente sporchi, come casseruole, piatti, bicchieri e padelle leggermente sporche. ECO **ECO** È il programma standard adatto ai carichi normalmente sporchi, come casseruole, piatti, bicchieri e padelle leggermente sporche. **Vetro** Per stoviglie e bicchieri leggermente sporchi. **90 min** Per carichi normalmente sporchi che richiedono un lavaggio rapido. **Rapido** Ciclo di lavaggio più breve per carichi leggermente sporchi che non richiedono asciugatura. **Ammollo** Per risciacquare le stoviglie che si prevede di lavare più tardi nella stessa giornata.
9	**Indicatore di avviso**	**Brillantante** Se la spia « » è accesa, significa che la lavastoviglie è a corto di brillantante e che deve essere rabboccato. **Sale** Se la spia « » è accesa, significa che la lavastoviglie è a corto di sale e che deve essere rabboccato. **Rubinetto** Se la spia « » è accesa, significa che il rubinetto di alimentazione dell'acqua è chiuso.
10	**Display**	Consente di visualizzare il tempo rimanente, il ritardo di avvio, il codice di errore, ecc.

Addolcitore d'acqua

L'addolcitore d'acqua deve essere regolato manualmente tramite il selettore della durezza dell'acqua.
L'addolcitore d'acqua è progettato per eliminare i sali e i minerali contenuti nell'acqua, che potrebbero avere un effetto negativo sul funzionamento dell'apparecchio.
Più l'acqua contiene minerali, più è dura.
L'addolcitore deve essere regolato in base alla durezza dell'acqua della propria zona.
La società locale di distribuzione dell'acqua può fornire informazioni sulla durezza dell'acqua nella vostra area.

Regolazione del consumo di sale

La lavastoviglie è stata progettata per consentire la regolazione della quantità di sale consumata in funzione della durezza dell'acqua utilizzata. L'obiettivo è ottimizzare e adattare il livello di consumo del sale.

Seguire i passaggi seguenti per regolare il consumo di sale:

1. Accendere l'apparecchio;
2. Tenere premuto il pulsante Programma per più di 5 secondi per attivare la modalità di regolazione dell'addolcitore d'acqua entro 60 secondi dall'accensione dell'apparecchio;
3. Premere il pulsante Programma per selezionare l'impostazione adatta al proprio ambiente locale; le impostazioni scorreranno nel seguente ordine: H1 -> H2 -> H3 -> H4 -> H5 -> H6 ;
4. Premere il pulsante Accensione/Spegnimento per uscire dalla modalità di configurazione.

DUREZZA DELL'ACQUA				Livello dell'addolcitore d'acqua	Frequenza di rigenerazione ogni X programmi 1)	Consumo di sale g/ciclo
Tedesco °dH	Francese °fH	Britannico °Clarke	Mmol/l			
0 - 5	0 - 9	0 - 6	0 - 0.94	H1	Senza rigenerazione	0
6 - 11	10 - 20	7 - 14	1.0 - 2.0	H2	10	9
12 - 17	21 - 30	15 - 21	2.1 - 3.0	H3	5	12
18 - 22	31 - 40	22 - 28	3.1 - 4.0	H4	3	20
23 - 34	41 - 60	29 - 42	4.1 - 6.0	H5	2	30
35 - 55	61 - 98	43 - 69	6.1 - 9.8	H6	1	60

1°dH=1,25 °Clarke=1,78 °fH=0,178mmol/l

Impostazione di fabbrica: H3
1) Ogni ciclo che comprende un'operazione di rigenerazione consumerà ulteriormente 2,0 litri d'acqua, il consumo energetico aumenterà di 0,02 kWh e la durata del programma sarà prolungata di 4 minuti.

Consultare la sezione 3 « Riempimento del serbatoio del sale » della PARTE I: Versione generica, se la vostra lavastoviglie utilizza il sale.

OSSERVAZIONE :

Se il vostro modello non è dotato di un addolcitore d'acqua, potete ignorare questa sezione.

La durezza dell'acqua varia da una località all'altra. Se nella lavastoviglie viene utilizzata acqua dura, si formeranno depositi sulle stoviglie e sugli altri utensili. L'apparecchio è dotato di uno speciale addolcitore che utilizza un serbatoio del sale appositamente progettato per eliminare il calcare e i minerali presenti nell'acqua.

Preparazione e caricamento delle stoviglie

- Quando acquistate utensili, verificate che siano lavabili in lavastoviglie.
- In alcuni casi particolari, selezionate un programma con la temperatura più bassa possibile.
- Per evitare qualsiasi danno, non rimuovete gli oggetti in vetro né le posate dalla lavastoviglie immediatamente dopo la fine del programma.

Per lavare le posate/le stoviglie

Non sono adatti

- Posate con manici in legno, porcellana o madreperla
- Articoli in plastica non resistenti al calore
- Posate vecchie con parti incollate non resistenti alla temperatura
- Posate o piatti composti da più parti assemblate
- Articoli in stagno o rame
- Articoli in cristallo
- Articoli in acciaio soggetti alla ruggine
- Piatti in legno
- Articoli realizzati con fibre sintetiche

Presentano alcune limitazioni

- Alcuni tipi di cristallo possono diventare opachi dopo numerosi lavaggi
- Gli articoli in argento e alluminio tendono a scolorirsi durante il lavaggio
- I motivi decorativi sul vetro possono sbiadire se vengono lavati frequentemente.

Raccomandazioni per il caricamento della lavastoviglie

Rimuovere i residui alimentari più grandi. Ammorbidire i residui di cibo bruciato su padelle e casseruole. Non è necessario risciacquare i piatti sotto il rubinetto.
Per ottenere le migliori prestazioni dalla vostra lavastoviglie, seguire queste istruzioni di caricamento.
(Le caratteristiche e l'aspetto dei cestelli e del cestello portaposate possono variare a seconda del modello.)

- Posizionare gli articoli nella lavastoviglie nel modo seguente:
- Gli elementi come tazze, bicchieri, casseruole/padelle, ecc. devono essere posizionati con l'apertura rivolta verso il basso.
- Gli elementi curvi o con cavità devono essere posizionati inclinati affinché l'acqua possa defluire.
- Tutti gli utensili devono essere sistemati in modo stabile affinché non possano ribaltarsi.
- Tutti gli utensili devono essere posizionati in modo da consentire ai bracci irroratori di ruotare liberamente durante il lavaggio.
- Caricare gli articoli cavi come tazze, bicchieri, casseruole, ecc. con l'apertura rivolta verso il basso affinché l'acqua non possa accumularsi nel recipiente o nella sua base.
- Piatti e posate non devono essere inseriti gli uni negli altri né sovrapposti.
- Per evitare danni, i bicchieri non devono toccarsi.
- Il cestello superiore è progettato per accogliere gli articoli più delicati e leggeri, come bicchieri, tazzine da caffè e tazze da tè.
- I coltelli a lama lunga posizionati con la punta verso l'alto rappresentano un potenziale pericolo.
- Gli articoli lunghi o taglienti, come i coltelli, devono essere collocati orizzontalmente nel cestello superiore.
- Non sovraccaricare la lavastoviglie. Questo è importante per ottenere buoni risultati e un consumo energetico ragionevole.

OSSERVAZIONE :

Gli oggetti molto piccoli non devono essere lavati in lavastoviglie, poiché potrebbero facilmente cadere dal cestello.

Rimozione delle stoviglie

Per evitare che l'acqua sgoccioli dal cestello superiore a quello inferiore, si consiglia di svuotare prima il cestello inferiore e poi quello superiore.

⚠ AVVERTENZA



Gli articoli che rimuovete saranno caldi! Per evitare qualsiasi danno, non rimuovete gli oggetti in vetro né le posate dalla lavastoviglie prima che siano trascorsi circa 15 minuti dalla fine del programma.

Caricamento del cestello superiore

Il cestello superiore è progettato per gli articoli più delicati, come bicchieri, tazzine da caffè e da tè, mestoli, nonché piatti, piccole ciotole e casseruole poco profonde (a condizione che non siano troppo sporche). Posizionare piatti e casseruole in modo che non vengano spostati dal getto d'acqua.



Caricamento del cestello inferiore

Si raccomanda di collocare nel cestello inferiore gli articoli più grandi e più difficili da pulire: casseruole, padelle, coperchi, piatti da portata e ciotole, come illustrato di seguito.
È preferibile posizionare i piatti da portata e i coperchi ai lati dei cestelli per evitare di bloccare la rotazione del braccio irroratore superiore. Il diametro massimo consigliato per i piatti collocati davanti al distributore del detergente è di 19 cm, per non ostacolarne l'apertura.

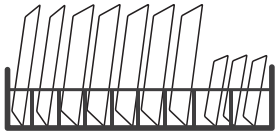

Caricamento del cestello portaposate

Le posate devono essere collocate nel cestello portaposate separatamente e nelle posizioni appropriate, assicurandosi che gli utensili non si tocchino tra loro, altrimenti rischiano di non essere puliti correttamente.

⚠ AVVERTENZA



Non lasciare che alcun utensile sporga dal fondo.
Posizionare sempre gli utensili taglienti con la punta rivolta verso il basso.

Per ottenere i migliori risultati di lavaggio, caricare i cestelli conformemente alle istruzioni di caricamento standard riportate nell'ultima sezione della PARTE I: Versione generica.

Funzionamento del brillantante e del detergente

Il brillantante viene rilasciato durante il risciacquo finale per impedire la formazione di goccioline d'acqua sulle stoviglie, che possono lasciare macchie e aloni. Migliora inoltre l'asciugatura consentendo all'acqua di scorrere più facilmente dalle stoviglie. La lavastoviglie è progettata per utilizzare un brillantante liquido.

⚠ AVVERTENZA

Utilizzare esclusivamente un brillantante di marca per lavastoviglie. Non riempire mai il distributore del brillantante con altre sostanze (come detergente per lavastoviglie o detersivo liquido). L'apparecchio potrebbe danneggiarsi.

Quando riempire il distributore del brillantante

Quando riempire il brillantante

La frequenza di riempimento del distributore dipende dalla frequenza di lavaggio delle stoviglie e dall'impostazione del brillantante utilizzata.

- L'indicatore di livello basso del brillantante « ✳ » appare sul display quando è necessario aggiungere brillantante.
- Non riempire eccessivamente il distributore del brillantante.

Funzione del detergente

Gli ingredienti chimici contenuti nel detergente sono necessari per staccare, disgregare ed eliminare tutto lo sporco dalla lavastoviglie. La maggior parte dei detergenti commerciali è adatta a questo utilizzo.

⚠ AVVERTENZA

- Utilizzare esclusivamente un detergente appositamente progettato per le lavastoviglie. Conservarlo in un luogo fresco e asciutto.
  Non inserire il detergente in polvere nel distributore prima del momento in cui si intende lavare le stoviglie.

-  **Il detergente per lavastoviglie è corrosivo. Tenerlo fuori dalla portata dei bambini.**

Riempimento del serbatoio del brillantante

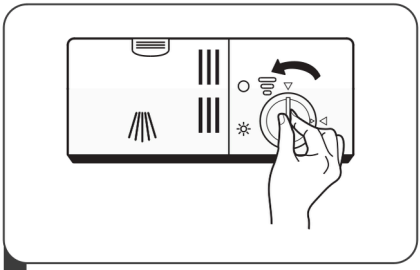

1 Svitare il tappo del serbatoio del brillantante ruotandolo verso sinistra.

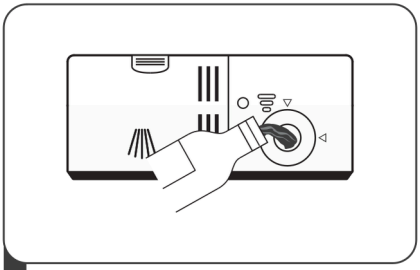

2 Versare con attenzione il brillantante nel distributore, evitando qualsiasi fuoriuscita.

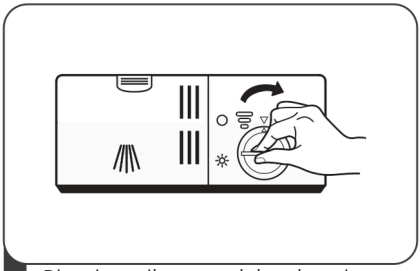

3 Riavvitare il tappo del serbatoio del brillantante ruotandolo verso destra.

OSSERVAZIONE :

Asciugare qualsiasi brillantante versato utilizzando un panno assorbente per evitare un'eccessiva formazione di schiuma durante il successivo lavaggio.

Regolazione del distributore del brillantante

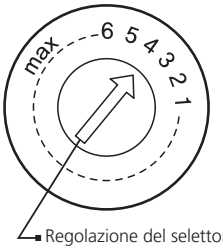

Ruotare il selettore del brillantante su una posizione compresa tra 1 e 6. Più alto è il numero, maggiore sarà la quantità di brillantante utilizzata. Se le stoviglie non si asciugano correttamente o presentano aloni, aumentare la regolazione di un livello fino alla scomparsa del problema. Ridurre la regolazione se sulle stoviglie compaiono depositi biancastri appiccicosi oppure una patina bluastra sui bicchieri o sui coltelli.

Riempimento del distributore del detergente



1 Premere il fermo di sblocco del distributore del detergente per aprire il coperchio.

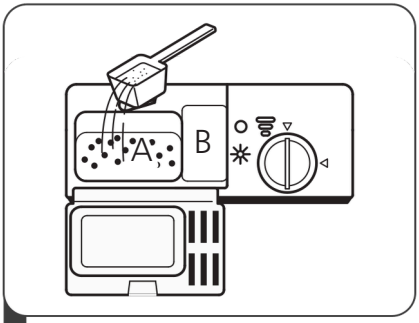

2 Aggiungere il detergente nel comparto principale (A) per il ciclo di lavaggio principale. Per i carichi più sporchi, aggiungere anche una piccola quantità di detergente nel comparto più piccolo (B) per il ciclo di prelavaggio.

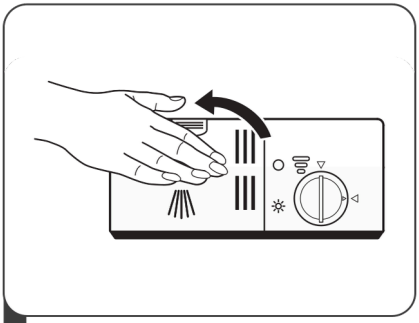

3 Richiudere il coperchio e premere finché non si aggancia in posizione.

OSSERVAZIONE :

- Tenere presente che, a seconda della qualità dell'acqua, l'impostazione può essere diversa.
- Rispettare le raccomandazioni del produttore riportate sulla confezione del detergente.

PROGRAMMAZIONE DELLA LAVASTOVIGLIE

• Tabella dei cicli di lavaggio

La tabella seguente indica quali programmi sono più adatti in base al livello di residui alimentari presenti sulle stoviglie e alla quantità di detergente richiesta. Fornisce inoltre diverse informazioni sui programmi.

(●) Indica: è necessario riempire il distributore del brillantante.

Programma	Descrizione del ciclo	Detergente Prelavaggio/ Principale	Durata di funzionamento (min)	Energia (Kwh)	Acqua (L)	Brillantante
Intensivo	Prelavaggio (50 °C) Lavaggio (65 °C) Risciacquo Risciacquo Risciacquo (65 °C) Asciugatura	4/13g	205	1.378	15.3	●
Standard	Prelavaggio (45 °C) Lavaggio (55 °C) Risciacquo Risciacquo (65 °C) Asciugatura	4/13g	175	1.287	13.1	●
ECO **(*EN 60436)**	Lavaggio (45 °C) Risciacquo Risciacquo (55 °C) Asciugatura	17g	235	0.704	9.0	●
Vetro	Prelavaggio Lavaggio (50 °C) Risciacquo Risciacquo (65 °C) Asciugatura	4/13g	120	0.934	13.1	●
90 min	Lavaggio (60 °C) Risciacquo Risciacquo (65 °C) Asciugatura	17g	90	1.234	10.2	●
Rapido	Lavaggio (50 °C) Risciacquo Risciacquo (45 °C)	12g	30	0.611	10.0	○
Ammollo	Prelavaggio		15	0.020	3.6	●

NOTA:

ECO *(EN60436) : il programma ECO è adatto al lavaggio di stoviglie normalmente sporche; per questo utilizzo, è il programma più efficiente in termini di consumo combinato di energia e acqua. Viene utilizzato per valutare la conformità alla normativa europea sull'ecodesign.

Risparmio energetico

1. Il prelavaggio delle stoviglie comporta un maggiore consumo di acqua ed energia e non è raccomandato.
2. Il lavaggio delle stoviglie in una lavastoviglie domestica consuma generalmente meno energia e acqua durante la fase di utilizzo rispetto al lavaggio a mano, quando la lavastoviglie viene utilizzata conformemente alle istruzioni.

Avvio del ciclo di lavaggio

1. Estrarre i cestelli superiore e inferiore, caricare le stoviglie e riposizionare i cestelli. Si raccomanda di caricare prima il cestello inferiore e poi quello superiore.
2. Aggiungere il detergente.
3. Inserire la spina nella presa di corrente. Per le informazioni relative all'alimentazione elettrica, consultare l'ultima pagina « Scheda prodotto ». Assicurarsi che l'alimentazione dell'acqua sia aperta alla massima pressione.
4. Chiudere la porta, quindi premere il pulsante Accensione/Spegnimento per mettere in funzione l'apparecchio.
5. Selezionare un programma; la spia corrispondente si accenderà. Premere il pulsante Avvio/Pausa e la lavastoviglie avvierà il suo ciclo.

Modificare il programma durante il ciclo

Un ciclo di lavaggio può essere modificato solo se è in esecuzione da poco tempo; in caso contrario, il detergente potrebbe essere già stato rilasciato e la lavastoviglie potrebbe aver già iniziato a scaricare l'acqua. In tal caso, la lavastoviglie dovrà essere reimpostata e il distributore del detergente dovrà essere riempito nuovamente. Per reimpostare la lavastoviglie, seguire le istruzioni riportate di seguito:

1. Premere il pulsante Avvio/Pausa per mettere il lavaggio in pausa.
2. Tenere premuto il pulsante Programma per più di 3 secondi; il programma verrà annullato.
3. Premere il pulsante Programma per selezionare il programma desiderato.
4. Premere il pulsante Avvio/Pausa; dopo 10 secondi, la lavastoviglie si avvierà.

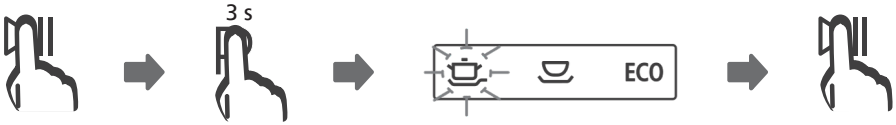

Avete dimenticato un articolo?

Se avete dimenticato una stoviglia, potete aggiungerla in qualsiasi momento prima dell'apertura del distributore del detergente. In tal caso, seguite le istruzioni riportate di seguito:

1. Premete il pulsante Avvio/Pausa per mettere il lavaggio in pausa.
2. Attendete 5 secondi prima di aprire la porta.
3. Aggiungete gli articoli dimenticati.
4. Chiudete la porta.
5. Premete il pulsante Avvio/Pausa e, dopo 10 secondi, la lavastoviglie riprenderà il funzionamento.



⚠AVVERTENZA



È pericoloso aprire la porta durante il ciclo, poiché il vapore potrebbe provocare ustioni.

CODICI DI ERRORE

Se la lavastoviglie non funziona correttamente, visualizzerà dei codici di errore per aiutare a identificare il problema:

Codici	Significato	Possibili cause
E1	Tempo di riempimento troppo lungo.	Il rubinetto di ingresso dell'acqua non è aperto, l'alimentazione dell'acqua è limitata oppure la pressione dell'acqua è troppo bassa.
E3	La temperatura desiderata non viene raggiunta.	L'elemento riscaldante non funziona correttamente.
E4	Troppo pieno.	Un componente della lavastoviglie presenta una perdita.
Ed	Errore di comunicazione tra la scheda elettronica principale e la scheda del display.	Circuito aperto o interruzione del cablaggio di comunicazione.

⚠AVVERTENZA

- In caso di troppo pieno, chiudere l'alimentazione principale dell'acqua e contattare il servizio di assistenza.
- Se è presente acqua nella vasca inferiore a seguito di un troppo pieno o di una perdita, deve essere rimossa prima di riavviare la lavastoviglie.
- In caso di guasto, la lavastoviglie visualizzerà un codice di errore. La tabella seguente presenta i diversi codici di errore possibili e le relative cause.

INFORMAZIONI TECNICHE

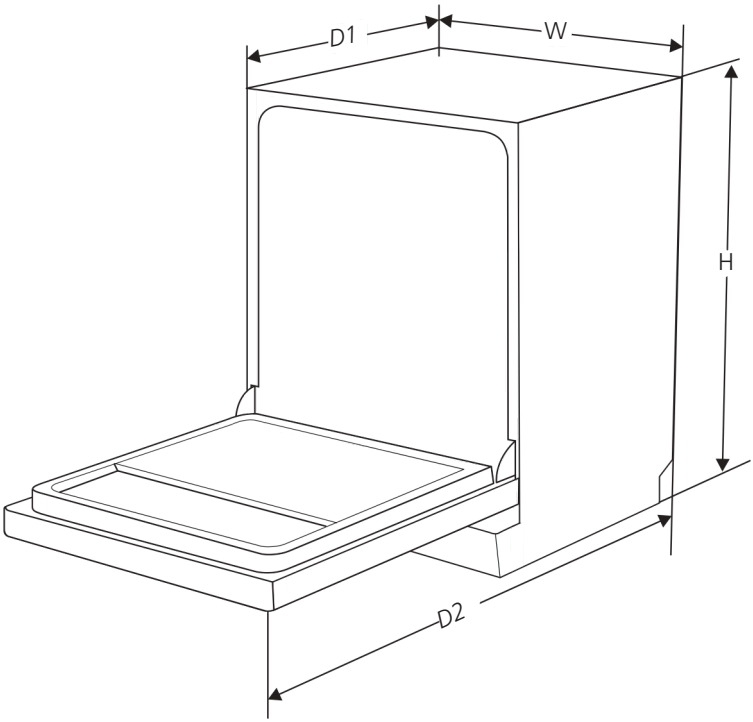

H	845 mm
W	448 mm
D1	600 mm (porta chiusa)
D2	1175 mm (porta aperta a 90°)

Scheda prodotto **(EN60436)**

Nome o marchio commerciale: SVAN

Indirizzo del fornitore: Importato da B73737553 SVAN TRADING S.L Av Altos Hornos S/N Pto Sagunto (46520) Valencia, España Info@svanelectro.com

Modello : SJ94502ED SJ94502EDX

Parametri generali del prodotto :

Parametro	Valore	Parametro	Valore	
Capacità nominale (a) (ps)	9	Dimensioni in cm	Altezza	85
			Larghezza	45
			Profondità	60
EEI (a)	55,9	Classe di efficienza energetica (a)	E (c)	
Indice di prestazione di lavaggio (a)	1,125	Indice di prestazione di asciugatura (a)	1,065	
Consumo energetico in kWh [per ciclo], basato sul programma ECO con alimentazione ad acqua fredda. Il consumo reale dipende dal modo in cui l'apparecchio viene utilizzato.	0,704	Consumo d'acqua in litri [per ciclo], basato sul programma ECO. Il consumo reale d'acqua dipende dal modo in cui l'apparecchio viene utilizzato e dalla durezza dell'acqua.	9,0	
Durata del programma (a) (h:mn)	3:55	Tipo	A libera installazione	
Emissioni acustiche nell'aria (a) (dB(A) re 1 pW)	49	Classe di emissione del rumore acustico nell'aria (a)	C (c)	
Modalità spento (W)	N/A	Modalità standby (W)	0,49	
Partenza ritardata (W) (se applicabile)	3,99	Standby in rete (W) (se applicabile)	N/A	

Durata minima della garanzia offerta dal fornitore (b): : 36 mesi

Informazioni aggiuntive:

Link al sito web del fornitore, dove sono riportate le informazioni di cui al punto 6 dell'allegato II del regolamento (UE) 2019/2022 della Commissione (1) (b): www.svanelectro.com

(a) per il programma ECO.

(b) le modifiche apportate a questi elementi non sono considerate pertinenti ai fini del paragrafo 4 dell'articolo 4 del regolamento (UE) 2017/1369.

(c) se la banca dati dei prodotti genera automaticamente il contenuto definitivo di questa cella, il fornitore non è tenuto a inserire tali dati.

(1) Regolamento (UE) 2019/2022 della Commissione del 1º ottobre 2019 che stabilisce requisiti di progettazione ecocompatibile applicabili alle lavastoviglie domestiche in conformità alla direttiva 2009/125/CE del Parlamento europeo e del Consiglio, che modifica il regolamento (CE) n. 1275/2008 della Commissione e abroga il regolamento (UE) n. 1016/2010 della Commissione (vedere pagina 267 della presente Gazzetta ufficiale).

SVAN TRADING S.L.
Importato da : B73737553
SVAN TRADING S.L
Av Altos Hornos S/N Pto Sagunto (46520) Valencia, España
Info@svanelectro.com