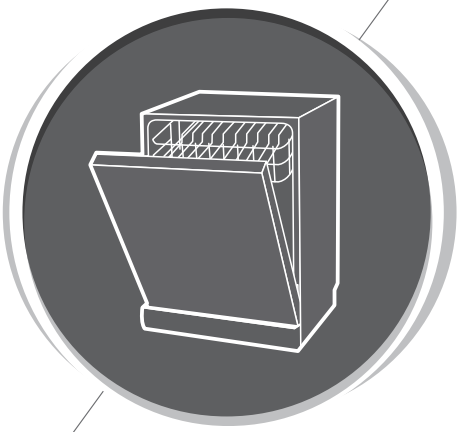

Lavavajillas

Manual de Instrucciones

PARTE I: Versión Genérica

SJ94502ED
SJ94502EDX

svan

Lea cuidadosamente este manual antes de usar el lavavajillas

CONTENIDO

01 3 **INFORMACIÓN DE SEGURIDAD**

02 8 **DESCRIPCIÓN DEL PRODUCTO**

03
9 **USANDO SU LAVAVAJILLAS**
9 **Cargar la sal en el descalcificador**
11 Consejos

04
13 MANTENIMIENTO Y LIMPIEZA Cuidados
13 externos
13 Cuidados internos
16 Cuidado del lavavajillas

05
17 **INSTRUCCIONES DE INSTALACIÓN**
17 Conexión eléctrica
18 Abastecimiento de agua y drenaje
19 Conexión de las mangueras de drenaje
20 Coloque el dispositivo
20 Instalación libre
21 Instalación incorporada (para el modelo de encastre)

06 26 **CONSEJOS PARA SOLUCIONAR PROBLEMAS**

07 30 **CARGANDO LAS CESTAS DE ACUERDO CON**

NOTA:

- Revisar la sección de Sugerencias para la resolución de problemas le ayudará a resolver algunos problemas comunes por usted mismo.
- Si no puede resolver los problemas usted mismo, solicite ayuda de un técnico profesional.
- El fabricante, siguiendo una política de constante desarrollo y actualización del producto, puede realizar modificaciones sin previo aviso.
- Si está perdido o desactualizado, puede recibir un nuevo manual de usuario del fabricante o vendedor responsable.

INFORMACIÓN DE SEGURIDAD

⚠ ADVERTENCIA

Cuando use su lavavajillas, siga las precauciones que se detallan a continuación:

- Este dispositivo está destinado a ser utilizado únicamente en el ámbito doméstico.

  - Este aparato puede ser utilizado por niños a partir de 8 años y personas con capacidades físicas, sensoriales o mentales reducidas o sin experiencia y conocimiento si se les ha supervisado o instruido sobre el uso del artefacto de una manera segura y entienden los peligros. Los niños no deben jugar con el aparato. La limpieza y el
- mantenimiento por parte del usuario no deben ser realizados por niños sin supervisión. (Para EN60335-1) Este aparato no debe ser utilizado por personas (incluyendo niños) con capacidades físicas, sensoriales o mentales reducidas, o falta de experiencia y conocimiento, a menos que hayan sido supervisadas o instruidas sobre el uso del aparato por una persona responsable de su seguridad. (Para IEC60335-1)

- ¡El material de embalaje podría ser peligroso para los niños!
- Este aparato es solo para uso doméstico en interiores.
- Para protegerse contra el riesgo de descarga eléctrica, no sumerja la unidad, el cable o el enchufe en agua u otro líquido.
- Desconecte antes de limpiar y realizar tareas de mantenimiento en el aparato.
- Use un paño suave humedecido con jabón suave y luego use un paño seco para limpiarlo nuevamente.

Instrucciones de toma de tierra

- Este aparato debe estar conectado a tierra. En caso de un mal funcionamiento o avería, la conexión a tierra reducirá el riesgo de una descarga eléctrica al proporcionar una ruta de menor resistencia de la corriente eléctrica. Este electrodoméstico está equipado con un enchufe de conductor de puesta a tierra.
- El enchufe debe enchufarse a una toma de corriente apropiada que esté instalada y conectada a tierra de acuerdo con todos los códigos y ordenanzas locales.
- La conexión incorrecta del conductor de puesta a tierra del equipo puede provocar el riesgo de una descarga eléctrica.
- Consulte con un electricista o representante de servicio calificado si tiene dudas sobre si el artefacto está correctamente conectado a tierra.

- No modifique el enchufe provisto con el aparato; Si no encaja en la toma de corriente.
- Haga que un electricista calificado instale una toma de corriente adecuada.
- No abuse, ni se siente, ni se pare sobre la puerta o la rejilla del lavavajillas.
- No opere su lavavajillas a menos que todos los paneles estén colocados correctamente.
- Abra la puerta con mucho cuidado. Si el lavavajillas está funcionando, existe el riesgo de que salga agua.
- No coloque objetos pesados ni se pare en la puerta cuando esté abierta.
- El aparato podría volcarse hacia adelante.
  Al cargar artículos para lavar:
  1) Ubique los objetos con filo para que no dañen el sello de la puerta;
  2) Advertencia: los cuchillos y otros utensilios con punta afilada deben cargarse en la cesta con sus puntas hacia abajo o colocados en posición horizontal.
- Algunos detergentes para lavavajillas son fuertemente alcalinos. Pueden ser extremadamente peligrosos si se ingieren. Evite el contacto con la piel y los ojos y mantenga a los niños alejados del lavavajillas cuando la puerta esté abierta.
- Verifique que el polvo del detergente esté vacío después de completar el ciclo de lavado.

- No lave artículos de plástico a menos que estén marcados como "aptos para lavavajillas" o su equivalente.
- Para artículos de plástico no marcados, verifique las recomendaciones del fabricante.
- Use solo detergentes y agentes de enjuague recomendados para su uso en un lavavajillas.
- Nunca use jabón, detergente para la ropa o detergente para el lavado de manos en su lavavajillas.
- La puerta no debe dejarse abierta, ya que esto podría aumentar el riesgo de mal-función.
  Si el cable de alimentación está dañado, debe ser reemplazado por el fabricante o su agente de servicio o una persona calificada para evitar un peligro.
- Durante la instalación, la fuente de alimentación no debe doblarse o aplanarse de forma excesiva o peligrosa.
- No altere los controles.
- El electrodoméstico debe estar conectado a la válvula principal de agua con nuevos juegos de mangueras. Los viejos sets no deben ser reutilizados.
- Para ahorrar energía, en el modo de espera, el aparato se apagará automáticamente mientras no haya ninguna operación en 15 minutos.

Eliminación de residuos



Deseche el material de embalaje del aparato correctamente. Todos los materiales de embalaje pueden ser reciclados. Las piezas de plástico están marcadas con las abreviaturas internacionales estándar: (por ejemplo, PS para poliestireno, material de relleno) Este aparato está identificado de acuerdo con la directriz europea 2012/19 / UE sobre residuos de equipos eléctricos y electrónicos -WEEE. La guía especifica el marco para una devolución y reutilización válidas en toda la UE de aparatos viejos.

¡Advertencia! ¡El material de embalaje podría ser peligroso para los niños! Para desechar el paquete y el aparato, diríjase a un centro de reciclaje. Corte el cable de alimentación y deje el dispositivo de cierre de la puerta inutilizable. El embalaje de cartón se fabrica con papel reciclado y debe desecharse en el contenedor adecuado para su reciclaje. Al asegurarse de que este producto se elimina correctamente, ayudará a evitar posibles consecuencias negativas para el medio ambiente y la salud humana, que de otro modo podrían ser causadas por el uso inadecuado de los desechos de este producto. Para obtener información más detallada sobre el reciclaje de este producto, comuníquese con la oficina local de su ciudad y con el servicio de eliminación de desechos de su hogar.

DESCRIPCIÓN DEL PRODUCTO

❗ IMPORTANTE:

Para obtener el mejor rendimiento de su lavavajillas, lea todas las instrucciones de funcionamiento antes de usarlo por primera vez.

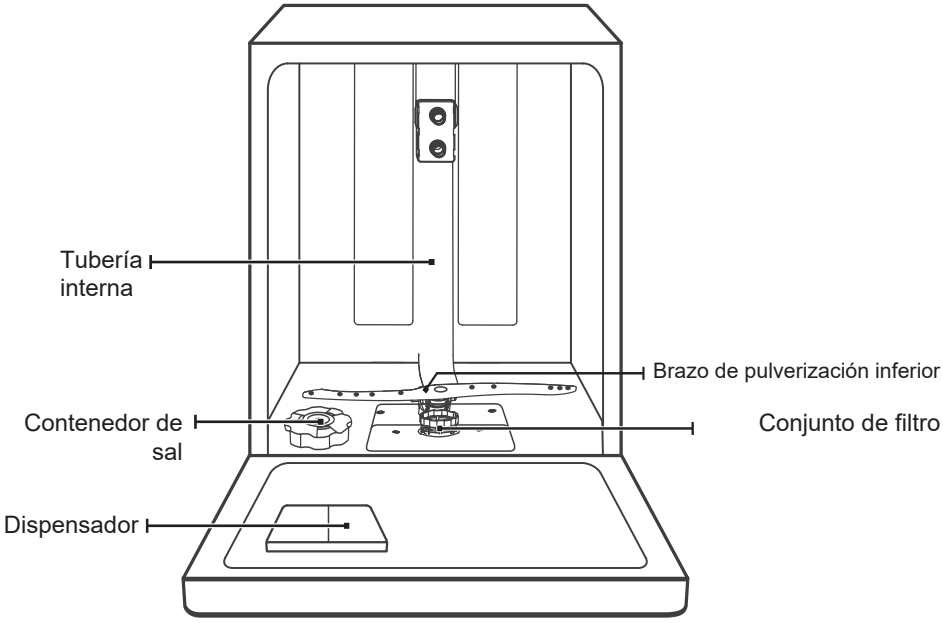

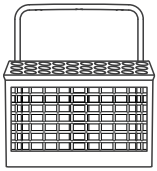

tercera bandeja

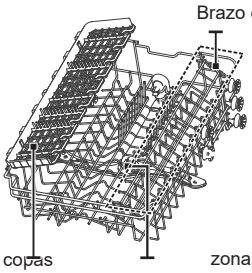

cesta superior



cesta inferior

Las imágenes son solo de referencia, algunos modelos pueden ser diferentes

USANDO SU LAVAVAJILLAS

Antes de usar su lavavajillas:



1. Configure el descalcificador de agua
2. Cargue la sal en el descalcificador
3. Cargue la canasta
4. Llene el dispensador

Consulte la sección 1 "Descalcificador de agua" de la PARTE 1. Consulte la sección 1 "Descalcificador de agua" de la PARTE Ⅱ: Ⅱ: Versión especial, Versión especial, si necesita configurar el ablandador de agua. Si necesita configurar el ablandador de agua, consulte

• Cargar la sal en el descalcificador

NOTA:

Si su modelo no tiene ningún ablandador de agua, puede omitir esta sección. Siempre use sal para uso en el lavavajillas.
El contenedor de sal se encuentra debajo de la cesta inferior y debe llenarse como se explica a continuación:

⚠ADVERTENCIA

- ¡Solo use sal específicamente diseñada para el uso de lavavajillas! Cualquier otro tipo de sal no específicamente diseñada para el uso de lavavajillas, especialmente la sal de mesa, dañará el ablandador de agua. En caso de daños causados por el uso de sal inadecuada, el fabricante no da ninguna garantía ni se responsabiliza por los daños causados.
- Solo rellene con sal antes de ejecutar un ciclo.
  Esto evitará que los granos de sal o agua salada que se haya derramado permanezcan en el fondo de la máquina por un período de tiempo que pueda causar corrosión.

Siga los pasos a continuación para agregar sal lavavajillas:

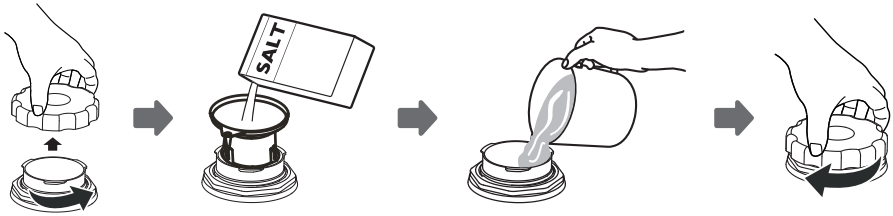

1. Retire la cesta inferior y desatornille la tapa del depósito.
2. Coloque el extremo del embudo (suministrado) en el orificio y vierta aproximadamente 1,5 kg de sal de lavavajillas.
3. Llene el contenedor de sal hasta su límite máximo con agua. Es normal que salga una pequeña cantidad de agua del contenedor de sal.
4. Después de llenar el recipiente, vuelva a atornillar la tapa.
5. La luz de advertencia de sal dejará de estar después de que el contenedor de sal se haya llenado con sal.
6. Inmediatamente después de llenar la sal en el contenedor de sal, se debe iniciar un programa de lavado (sugerimos usar un programa corto). De lo contrario, el sistema de filtro, la bomba u otras partes importantes de la máquina pueden dañarse con agua salada. Esto está fuera de garantía.

NOTE:

- El contenedor de sal solo debe rellenarse cuando la luz de advertencia de sal en el panel de control se enciende.
- Dependiendo de qué tan bien se disuelva la sal, la luz de advertencia de sal aún puede estar encendida aunque el contenedor de sal esté lleno.
- Si no hay luz de advertencia de sal en el panel de control (para algunos modelos), puede estimar cuándo se debe llenar la sal en el suavizador por los ciclos que ha funcionado el lavavajillas.
- Si la sal se ha derramado, ejecuta un prelavado o un programa rápido para eliminarla.

Consejos

Ajustar la bandeja superior

Tipo 1:

La altura de la canasta superior se puede ajustar fácilmente para acomodar platos más altos en la canasta superior o inferior.

Para ajustar la altura del estante superior, siga estos pasos:

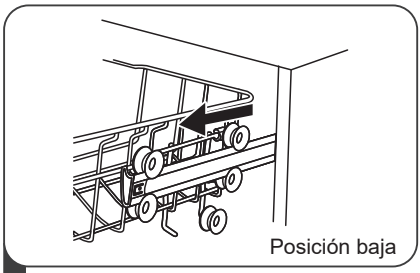

1 Saca la canasta superior.

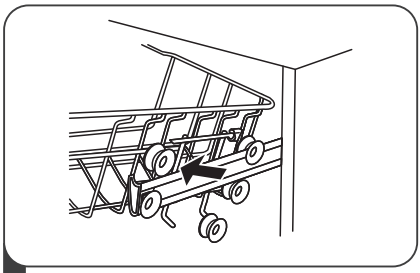

2 Retire la canasta superior.

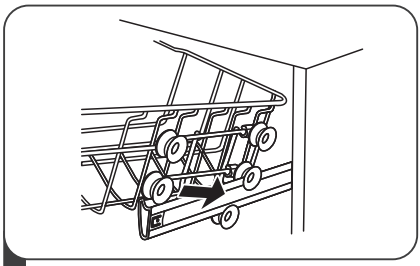

3 Vuelva a colocar la canasta superior en los rodillos superiores o inferiores.

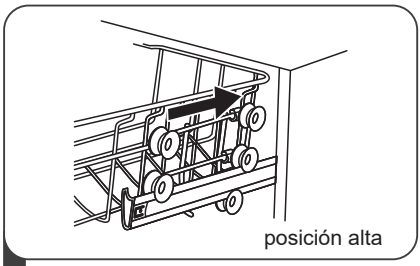

4 Empuje la canasta superior.

Tipo 2:

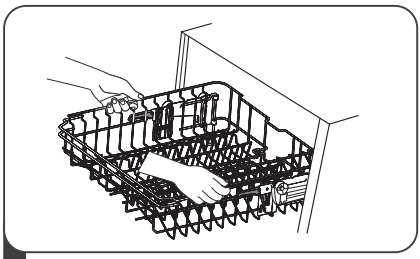

1 Para elevar la parrilla a la posición superior, levante la parrilla hasta que ambos lados estén a la misma altura. El estante se asegurará en su lugar.

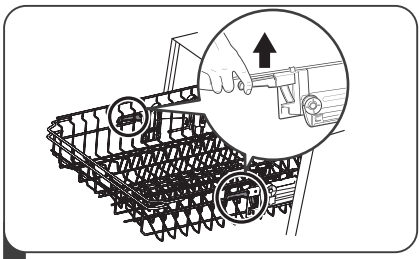

2 To lower the rack, push down on the handle and release.

Plegando los estantes de las tazas

Para dejar espacio para los artículos más altos, suba la rejilla de la taza hacia arriba. También puede quitarlo cuando no se requiera su uso.

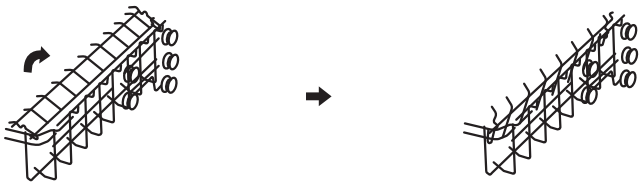

Plegar los estantes

Los picos se usan para sostener platos y un plato. Se pueden bajar para hacer más espacio para artículos grandes.

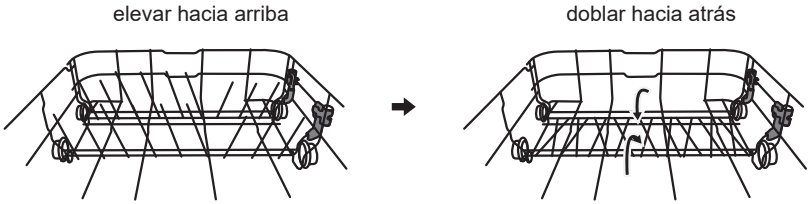

LIMPIEZA Y MANTENIMIENTO

Cuidados externos

La puerta y el sello de la puerta

Limpie los sellos de la puerta regularmente con un paño suave y húmedo para eliminar los depósitos de alimentos.Cuando se carga el lavavajillas, los residuos de comida y bebida pueden gotear en los lados de la puerta del lavavajillas. Estas superficies están fuera del gabinete de lavado y no se accede por el agua desde los brazos de rociado. Cualquier depósito debe limpiarse antes de que se cierre la puerta.

Panel de control

El panel de control debe limpiarse SOLAMENTE con un paño suave y húmedo.

⚠ADVERTENCIA

- Para evitar la penetración de agua en la cerradura de la puerta y los componentes eléctricos, no use un limpiador en aerosol de ningún tipo.
- Nunca use limpiadores abrasivos o estropajos en las superficies externas porque pueden rayar el acabado. Algunas toallas de papel también pueden rayar o dejar marcas en la superficie.

Cuidados internos

Sistema de filtros

El sistema de filtrado en la base del armario de lavado retiene residuos gruesos del ciclo de lavado. Los residuos gruesos recogidos pueden hacer que los filtros se obstruyan. Compruebe el estado de los filtros con regularidad y límpielos, si es necesario, con agua corriente. Siga los pasos a continuación para limpiar los filtros en el gabinete de lavado.

NOTA:

Las imágenes son solo para referencia, diferentes modelos del sistema de filtrado y los brazos rociadores pueden ser diferentes.

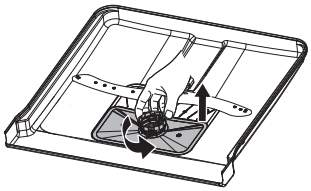

Abrir

1 Sostenga el filtro grueso y gírelo en sentido antihorario para desbloquear el filtro. Levante el filtro hacia arriba y fuera del lavavajillas.

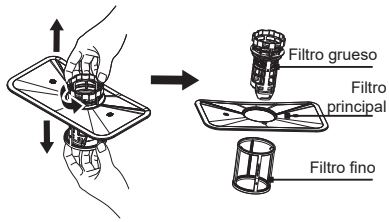

2 El filtro fino se puede sacar de la parte inferior del conjunto del filtro. El filtro grueso se puede separar del filtro principal apretando suavemente las pestañas en la parte superior y tirando de él.

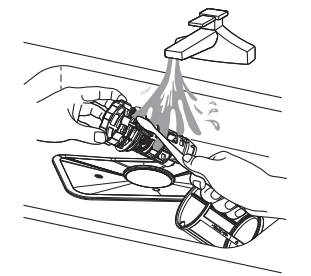

3 Los restos de alimentos más grandes se pueden limpiar enjuagando el filtro con agua corriente.
Para una limpieza más completa, use un cepillo de limpieza suave.

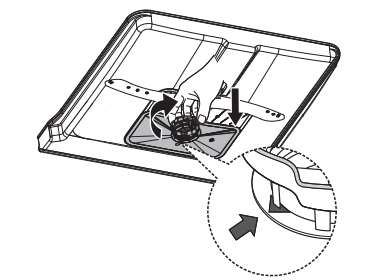

4 Vuelva a armar los filtros en el orden inverso al del desmontaje, vuelva a colocar el inserto del filtro y gírelo en el sentido de las agujas del reloj hasta la flecha de cierre.

⚠ADVERTENCIA

- No apriete demasiado los filtros. Vuelva a colocar los filtros en secuencia de forma segura, de lo contrario podría entrar suciedad gruesa en el sistema y causar un bloqueo.
- NUNCA use el lavavajillas sin filtros en su lugar. El reemplazo incorrecto del filtro puede reducir el nivel de rendimiento del electrodoméstico y dañar los platos y utensilios.

Brazos pulverizadores

Es necesario limpiar los brazos de rociado regularmente para productos químicos de agua dura que obstruirán los chorros y los cojinetes del brazo rociador.
Para limpiar los brazos rociadores, siga las instrucciones a continuación:

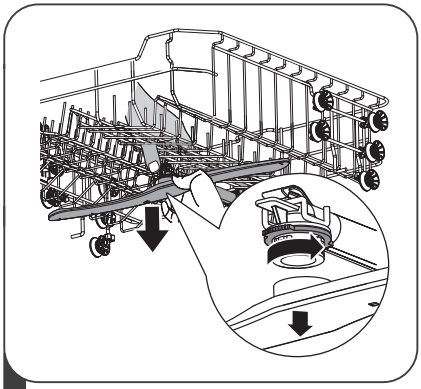

1 Para quitar el brazo rociador superior, sostenga la tuerca en el centro de la rueda y gire el brazo rociador en el sentido contrario a las agujas del reloj para quitarlo.

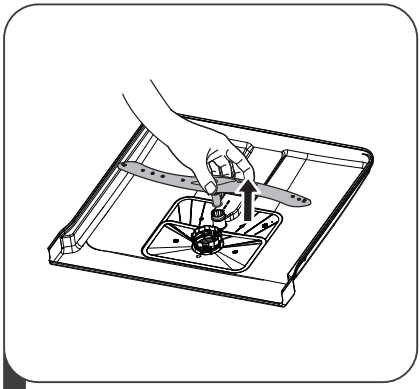

2 Para quitar el brazo rociador inferior, saque el brazo rociador hacia arriba.

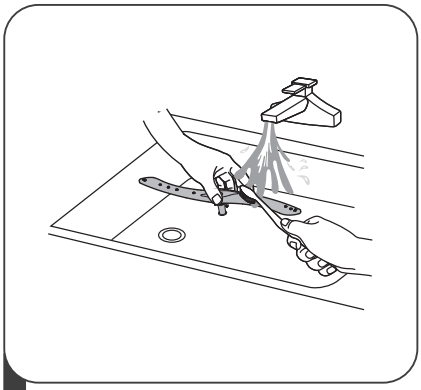

3 Lave los brazos en agua jabonosa y tibia y use un cepillo suave para limpiar los chorros. Reemplácelos después de enjuagarlos completamente.

Cuidados para el lavavajillas

Precaución de helada

tome medidas de protección contra heladas en el lavavajillas en invierno. Todos los ciclos posteriores al lavado operan de la siguiente manera:

1. Corte la corriente eléctrica al lavavajillas en la fuente de suministro.
2. Cierre el suministro de agua y desconecte el tubo de entrada de agua de la válvula de agua.
3. Drene el agua de la tubería de entrada y la válvula de agua. (Usa una sartén para juntar el agua)
4. Vuelva a conectar el tubo de entrada de agua a la válvula de agua.
5. Retire el filtro en el fondo de la bañera y use una esponja para absorber el agua en el sumidero.

Después de cada lavado

Después de cada lavado, cierre el suministro de agua al aparato y deje la puerta ligeramente abierta para que la humedad y los olores no queden atrapados en el interior.

Retire el enchufe

Antes de limpiar o realizar tareas de mantenimiento, siempre quite el enchufe del zócalo.

Sin disolventes ni limpieza abrasiva

Para limpiar el exterior y las piezas de goma del lavavajillas, no use disolventes ni productos de limpieza abrasivos. Solo use un paño con agua tibia y jabón.

Para eliminar manchas o manchas de la superficie del interior, use un paño humedecido con agua y un poco de vinagre o un producto de limpieza hecho específicamente para lavavajillas.

Cuando no está en uso durante mucho tiempo

Se recomienda que ejecute un ciclo de lavado con el lavavajillas vacío y luego retire el enchufe de la toma, apague el suministro de agua y deje la puerta del aparato ligeramente abierta. Esto ayudará a que los sellos de la puerta duren más y evite que se formen olores dentro del artefacto.

Mover el aparato

Si el electrodoméstico debe moverse, intente mantenerlo en posición vertical. Si es absolutamente necesario, puede colocarse de espaldas.

INSTRUCCIONES DE INSTALACIÓN

⚠ADVERTENCIA



Peligro de Choque Eléctrico
Desconecte la energía eléctrica antes de instalar el lavavajillas.
De lo contrario, podría producirse la muerte o una descarga eléctrica.

⚠ Atención

La instalación de las tuberías y equipos eléctricos debe ser realizada por profesionales.

• Acerca de la conexión de alimentación

⚠ADVERTENCIA

Por seguridad personal:

- No use un cable de extensión o un enchufe adaptador con este electrodoméstico.
- Bajo ninguna circunstancia, corte o retire la conexión a tierra del cable de alimentación.

Requisitos eléctricos

Consulte la etiqueta de clasificación para conocer el voltaje nominal y conecte el lavavajillas a la fuente de alimentación adecuada. Utilice el fusible 10A / 13A / 16A requerido, fusible de retardo o disyuntor recomendado y proporcione un circuito separado que sirva solo a este electrodoméstico.

Conexión eléctrica

Asegúrese de que el voltaje y la frecuencia de la corriente correspondan a los de la placa de características. Solo inserte el enchufe en una toma de corriente que esté conectada a tierra correctamente. Si la toma eléctrica a la que debe conectarse el aparato no es apropiada para el enchufe, reemplace el enchufe, en lugar de usar un adaptador o similar, ya que podrían causar sobrecalentamiento y quemaduras.

⚠ Asegúrese de que exista una correcta conexión a tierra antes del uso

Abastecimiento de agua y drenaje

Conexión de agua fría

Conecte la manguera de suministro de agua fría a un conector roscado de 3/4 (pulgadas) y asegúrese de que esté bien sujeta en su lugar.
Si las tuberías de agua son nuevas o no se han utilizado durante un período prolongado de tiempo, deje correr el agua para asegurarse de que el agua esté limpia. Esta precaución es necesaria para evitar el riesgo de que la entrada de agua se bloquee y dañe el aparato.

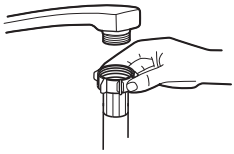

manguera de suministro ordinario



manguera de suministro de seguridad

Acerca de la manguera de suministro de seguridad

La manguera de suministro de seguridad consiste en las paredes dobles. El sistema de la manguera garantiza su intervención bloqueando el flujo de agua en caso de que se rompa la manguera de suministro y cuando el espacio de aire entre la manguera de suministro y la manguera corrugada exterior esté lleno de agua.

⚠ADVERTENCIA

Una manguera que se conecta al fregadero puede explotar si está instalada en la misma línea de agua que el lavavajillas. Si su fregadero tiene uno, se recomienda desconectar la manguera y tapar el orificio.

Cómo conectar la manguera de suministro de seguridad

1. Tire de las mangueras de suministro de seguridad completamente fuera del compartimiento de almacenamiento ubicado en la parte posterior del lavavajillas.
2. Ajuste los tornillos de la manguera de suministro de seguridad al grifo con rosca de 3/4 pulg.
3. Encienda completamente el agua antes de encender el lavavajillas.

Cómo desconectar la manguera de suministro de seguridad

1. Apaga el agua.
2. Desenrosque la manguera de suministro de seguridad del grifo.

Conexión de las mangueras de drenaje

Inserta la manguera de drenaje en un tubo de drenaje con un diámetro mínimo de 4 cm o déjalo entrar al fregadero, asegurándote de evitar doblarlo o engarzarlo. La altura del tubo de drenaje debe ser inferior a 1000 mm. El extremo libre de la manguera no debe sumergirse en agua para evitar el retroceso del mismo.

⚠ Fije con seguridad la manguera de drenaje en la posición A o en la posición B

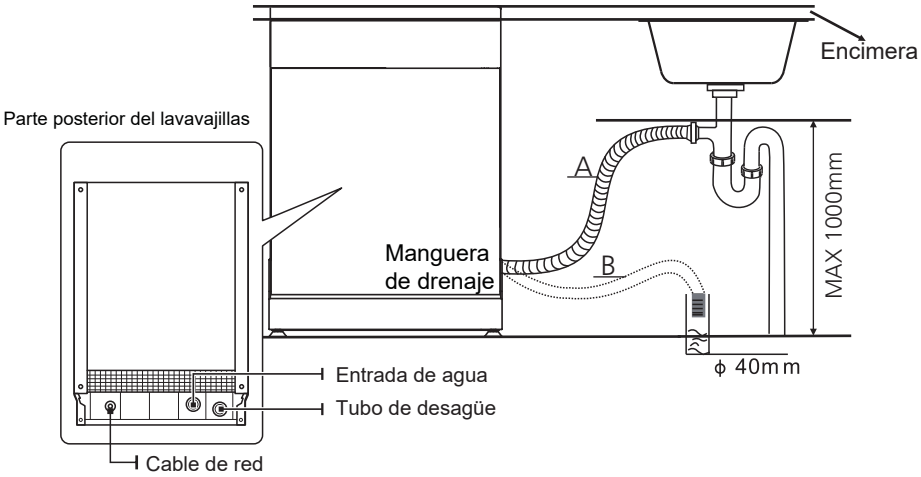

Cómo drenar el exceso de agua de las mangueras

Si el fregadero está 1000 más alto desde el suelo, el exceso de agua en las mangueras no se puede drenar directamente en el fregadero. Será necesario drenar el exceso de agua de las mangueras en un recipiente o recipiente adecuado que se mantenga afuera y más bajo que el fregadero.

Salida de agua

Conecte la manguera de drenaje de agua. La manguera de drenaje debe estar correctamente instalada para evitar fugas de agua. Asegúrese de que la manguera de drenaje de agua no esté doblada ni aplastada.

Manguera de extensión

Si necesita una extensión de manguera de drenaje, asegúrese de usar una manguera de drenaje similar.
No debe superar los 4 metros; de lo contrario, el efecto de limpieza del lavavajillas podría ser reducido

Conexión de sifón

La conexión de desechos debe estar a una altura inferior a 100 cm (máximo) desde el fondo del plato. La manguera de drenaje de agua debe ser fija.

Coloque el dispositivo

Coloque el aparato en la ubicación deseada. La parte posterior debe descansar contra la pared detrás de ella y los lados, a lo largo de los gabinetes o paredes adyacentes. El lavavajillas está equipado con un suministro de agua y mangueras de drenaje que se pueden colocar a la derecha o a la izquierda para facilitar la instalación.

Nivelación del dispositivo

Una vez que el electrodoméstico estáposicionado para la nivelación, la altura del lavavajillas puede ser alterada a través de ajuste del nivel de atornillado de los pies.

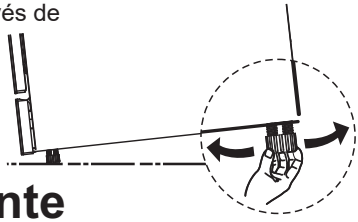

NOTA:

Aplicar solo al lavaplatos independiente.

Instalación independiente

Paso 1. Montaje entre gabinetes existentes

La altura del lavavajillas, 845 mm, se ha diseñado para permitir que la máquina se instale entre gabinetes existentes de la misma altura en cocinas modernas instaladas. Los pies se pueden ajustar para alcanzar la altura correcta.
La parte superior laminada de la máquina no requiere ningún cuidado especial, ya que es resistente al calor, a prueba de arañazos y a prueba de manchas.

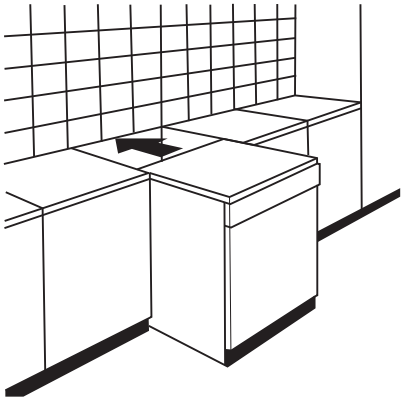

Paso 2. Debajo del trabajo existente arriba

(cuando se ajusta debajo de un tablero de trabajo) En la mayoría de las cocinas modernas instaladas, solo hay una sola encimera debajo de la cual se instalan armarios y electrodomésticos. En este caso, quite la parte superior de trabajo del lavavajillas desenroscando los tornillos debajo del borde posterior de la parte superior (a).

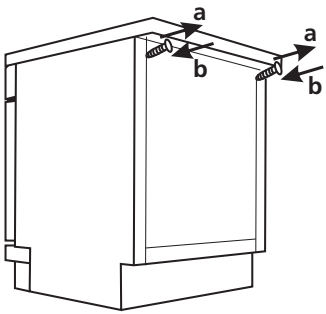

⚠ Atención

Después de retirar la parte superior de la pieza de trabajo, los tornillos DEBEN volver a atornillarse debajo del borde posterior de la parte superior (b).

Seleccionar la mejor ubicación para el lavavajillas

La posición de instalación del lavavajillas debe estar cerca de las mangueras de entrada y drenaje existentes y del cable de alimentación.
Ilustraciones de las dimensiones del mueble y la posición de instalación del lavavajillas.La posición de instalación del lavavajillas debe estar cerca de las mangueras de entrada y drenaje existentes y del cable de alimentación.
Ilustraciones de las dimensiones del mueble y la posición de instalación del lavavajillas.

1. Menos de 5 mm entre la parte superior del lavavajillas y el gabinete y la puerta exterior alineada al mueble.

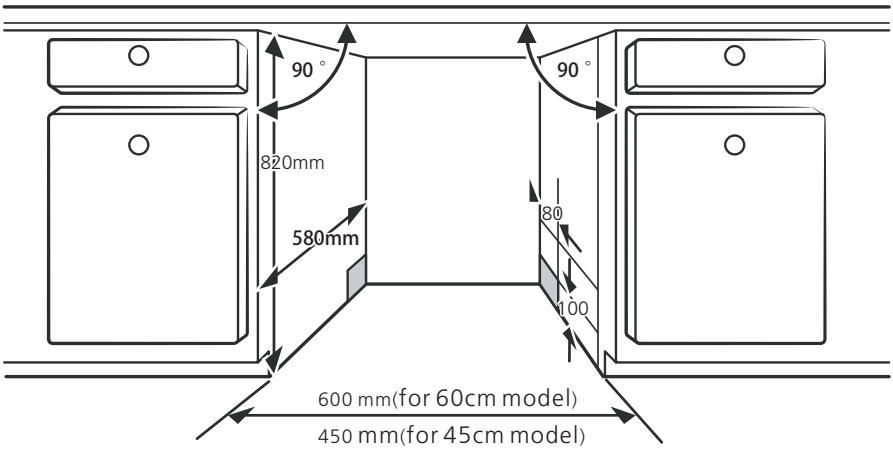

2. Si el lavavajillas está atascado en la esquina del mueble, debe haber algo de espacio cuando se abra la puerta.

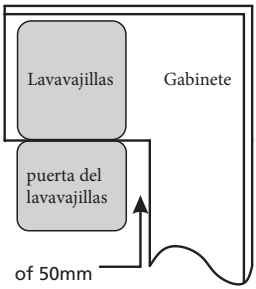

NOTA:

Dependiendo de dónde se encuentre su toma de corriente, es posible que tenga que hacer un agujero en el lado opuesto del armario.

CONSEJOS PARA SOLUCIONAR PROBLEMAS

Antes de llamar al servicio técnico

Revisar los cuadros en las páginas siguientes puede evitarle llamar para obtener servicio.

Problema	Causa posible	Qué hacer?
El lavavajillas no se inicia	Fusible quemado, o cortocircuito	Reemplace el fusible o reinicie el disyuntor. Retire cualquier otro electrodoméstico que comparta el mismo circuito con el lavavajillas.
	La fuente de alimentación no está encendida.	Asegúrese de que el lavavajillas esté encendido y que la puerta esté bien cerrada. Asegúrese de que el cable de alimentación esté enchufado correctamente en la toma de corriente.
	La presión del agua es baja	Verifique que el suministro de agua esté conectado correctamente y que el agua esté encendida.
	La puerta del lavavajillas no está bien cerrada.	Asegúrese de cerrar la puerta correctamente y engancharla.
Agua no bombeada desde el lavavajillas	Manguera de drenaje retorcida o atrapada.	Verifique la manguera de drenaje.
	Filtro obstruido	Compruebe el filtro grueso.
	Fregadero de cocina atascado.	Verifique el fregadero de la cocina para asegurarse de que esté drenando bien. Si el problema es que el fregadero de la cocina no está drenando, es posible que necesite un plomero en lugar de un técnico para lavaplatos.
Pompas de jabón	Detergente incorrecto	Use solo el detergente especial para lavavajillas para evitar espuma. Si esto ocurre, abra el lavavajillas y permita que la espuma se evapore. Agregue 1 galón de agua fría al fondo del lavavajillas. Cierre la puerta del lavavajillas, luego seleccione cualquier ciclo. Inicialmente, el lavavajillas drenará el agua. Abra la puerta después de que la etapa de drenaje esté completa y verifique si la espuma ha desaparecido. Repita si es necesario.

Problema	Causa posible	Qué hacer?
	Ayuda de enjuague derramada.	Limpie siempre los derrames de abrillantador inmediatamente.
Interior manchado	Se puede haber usado detergente con colorante.	Asegúrese de que el detergente no tenga colorante.
Película blanca en la superficie interior	Minerales de agua dura	Para limpiar el interior, use una esponja húmeda con detergente para lavavajillas y use guantes de goma. Nunca use ningún otro limpiador que no sea detergente para lavavajillas, de lo contrario, puede causar espuma o espuma.
Hay manchas de óxido en los cubiertos	Los artículos afectados no son resistentes a la corrosión.	Evite lavar artículos que no sean resistentes a la corrosión en el lavavajillas.
	No se ejecutó un programa después de agregar la sal de lavavajillas. Los rastros de sal han entrado en el ciclo de lavado.	Siempre ejecute un programa de lavado sin vajilla después de agregar sal. No seleccione la función Turbo (si está presente).
	La tapa está suelta.	Verifique que la tapa del descalcificador esté segura.
Ruido de algo golpeando en el lavavajillas	Un brazo rociador está golpeando contra un artículo en una cesta	Interrumpa el programa y reorganice los elementos que obstruyen el brazo rociador.
Ruido en el lavavajillas	Los artículos de vajilla están sueltos en el lavavajillas.	Interrumpa el programa y reorganice los elementos de la vajilla.
Ruido de algo golpeando en las tuberías de agua	Esto puede ser causado por la instalación en el sitio o por la sección transversal de la tubería.	Esto no tiene influencia en la función del lavavajillas. En caso de duda, contacte a un plomero calificado.
Los platos no están limpios	Los platos no se cargaron correctamente.	Vea las notas en "Carga y descarga de su lavavajillas".
	El programa no fue lo suficientemente eficaz.	Seleccione un programa más intensivo.

Problema	Causa posible	Qué hacer?
Los platos no están limpios	No se dispensó suficiente detergente.	Use más detergente o cambie su detergente.
	Los artículos están bloqueando el movimiento de los brazos rociadores.	Reorganice los elementos para que la pulverización pueda girar libremente.
	La combinación del filtro no está limpio o no está correctamente colocado en la base del gabinete de lavado. Esto puede causar que los chorros del brazo rociador se bloqueen.	Limpie y / o ajuste el filtro correctamente. Limpie los chorros del brazo rociador.
Nubosidad en cristalería.	Combinación de agua blanda y demasiado detergente.	Use menos detergente si tiene agua blanda y seleccione un ciclo más corto para lavar el material de vidrio y limpiarlo.
Aparecen manchas blancas en platos y vasos.	El área de agua dura puede causar depósitos de cal.	Agregue más detergente.
Marcas negras o grises en los platos	Utensilios de aluminio se han frotado contra los platos	Use un limpiador abrasivo suave para eliminar esas marcas.
El detergente se dejó en el dispensador	Los platos bloquean el dispensador de detergente	Recargar los platos adecuadamente
Los platos no están limpios	Carga incorrecta	Cargue el lavavajillas como se sugiere en las instrucciones.
	Los platos se eliminan demasiado pronto	No vacíe su lavavajillas inmediatamente después del lavado. Abra la puerta ligeramente para que salga el vapor. Saque los platos hasta que la temperatura interior sea segura para tocar. Descargue primero la cesta inferior para evitar que caiga agua de la cesta superior.

Problema	Posible causa	Qué hacer?
Los platos no están limpios	El programa equivocado ha sido seleccionado.	Con un programa corto, la temperatura de lavado es menor, disminuyendo el rendimiento de limpieza. Elija un programa con un largo tiempo de lavado.
	Uso de cubiertos con un recubrimiento de baja calidad.	El drenaje de agua es más difícil con estos artículos. Cubiertos o platos de este tipo no son adecuados para lavar en el lavavajillas.

⚠ADVERTENCIA

La reparación por sí mismo o la reparación no profesional posiblemente causarán riesgos graves a la seguridad del usuario del aparato y afectará la garantía.

Disponibilidad de Piezas de Repuestos

- **Siete años después del lanzamiento de última unidad del modelo en mercado:**

  Motor, bomba de circulación y drenaje, calentadores y elementos de calefacción, incluyendo bombas de calefacción (las de separado o las adjuntadas), tuberías y equipos relacionados que incluyen todas las mangueras, válvulas, filtros y topes de agua, piezas estructurales e interiores relacionadas con ensamblajes de puerta (las de separado o las adjuntadas), tablero de circuito impreso, pantallas electrónicas, interruptores de presión, termostatos y sensores, software y firmware incluyendo software de reinicio.

- **Diez años después del lanzamiento de última unidad del modelo en mercado:**
  Bisagra y sellos de puerta, otros sellos, brazos rociadores, rejillas interiores y periféricos de plástico como cestas y tapas.

CARGANDO CESTOS DE ACUERDO CON EN60436:

1. cesta superior:

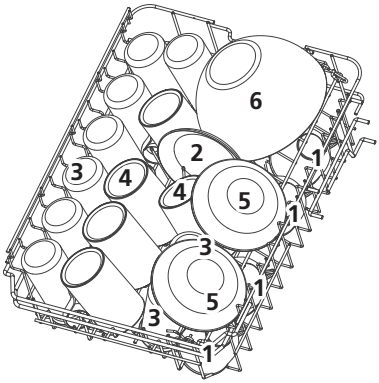

Number	Item
1	tazas
2	platillos
3	vasos
4	taza mediana
5	tazon de postre
6	bol de vidrio

2. Cesta inferior:

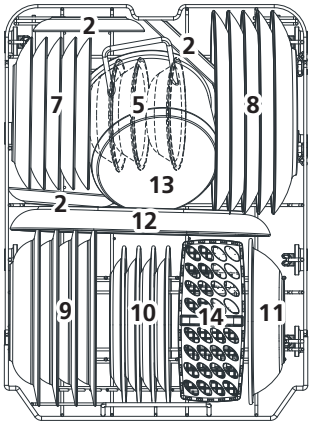

Number	Item
7	platos de postre
8	platos de comida
9	platos de sopa
10	platos de postre de melamina
11	cuenco de melamina
12	olla de horno
13	olla pequeńa
14	cesto de cubiertos

3. Tercera bandeja:

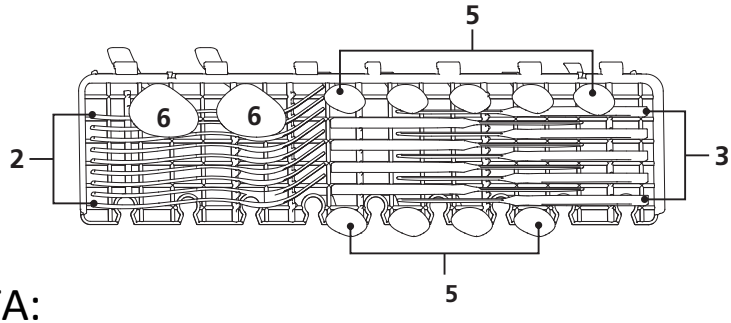

NOTA:

Por favor, coloque los objetos planos ligeros en el estante. El peso total es inferior a 1,5 kg.

4. Cesto de cubiertos: ⟶ IN

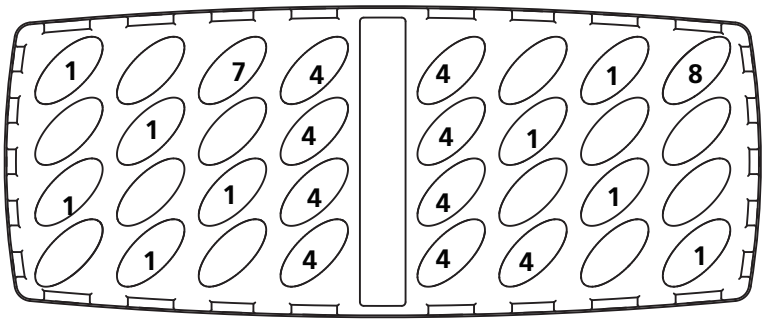

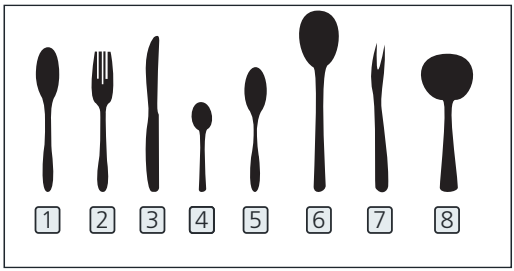

Número	Item
1	Cuchara de sopa
2	Tenedor
3	Cochillo
4	Cuchara de café
5	Cuchara de postre
6	Cuchara de servir
7	Tenedor de servir
8	Cuchara de salsa

Información para pruebas de comparabilidad según EN 60436
Capacidad: 9 ajustes de posición
Posición superior de la cesta: posición inferior Programa: ECO Configuración del abrillantador: Max
suavizante: H3

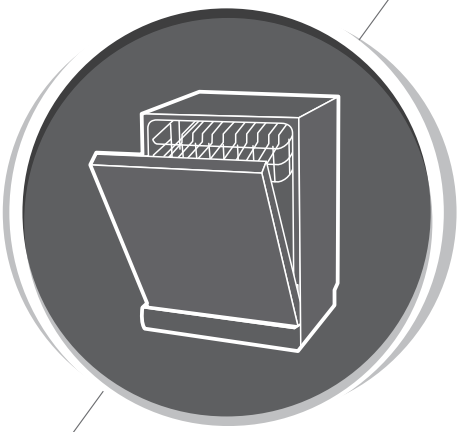

Lavavajillas

Manual de Instrucciones

PARTE II: Versión Especial

SJ94502ED
SJ94502EDX

svan

Lea cuidadosamente este manual antes de usar el lavavajillas

ÍNDICE

01

4 **USO DEL LAVAVAJILLAS**
4 Panel de control
6 Suavizante para el agua
7 Preparación e introducción de la vajilla
10 Funcionamiento del abrillantador y el detergente
11 Llenado del depósito de abrillantador
12 Llenado del dispensador de detergente

02

13 **PROGRAMAR EL LAVAVAJILLAS**
13 Tabla de ciclos de lavado
14 Puesta en marcha del ciclo de lavado
14 Cambiar el programa a mitad del ciclo
15 ¿Ha olvidado meter algo?

03

16 **CÓDIGOS DE ERROR**

04

17 **INFORMACIÓN TÉCNICA**

NOTA:

- Si no puede solucionar algún problema, pida ayuda a un técnico profesional.
- El fabricante, siguiendo su política de desarrollo y actualización constantes del producto, podría hacer modificaciones sin previo aviso.
- Si lo pierde o se queda obsoleto, puede solicitar un manual de usuario nuevo al fabricante o al vendedor.

GUÍA RÁPIDA

Lea el contenido correspondiente del manual de instrucciones para conocer el funcionamiento en mayor detalle.

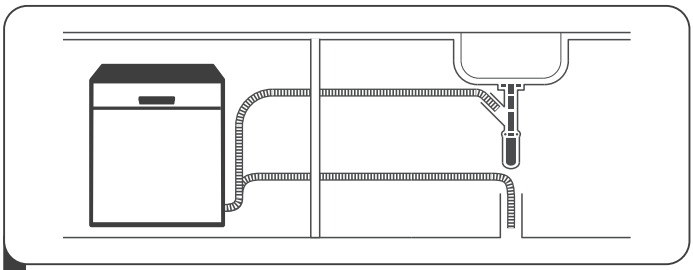

1 Instalación del lavavajillas
(Consulte la Sección 5 "INSTRUCCIONES DE INSTALACIÓN" en el APARTADO I: Versión genérica).

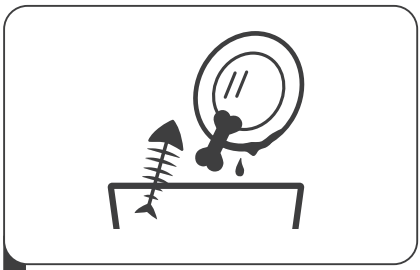

2 Retirar la suciedad más visible de los cubiertos

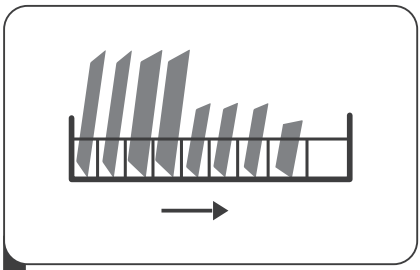

3 Cargar las cestas

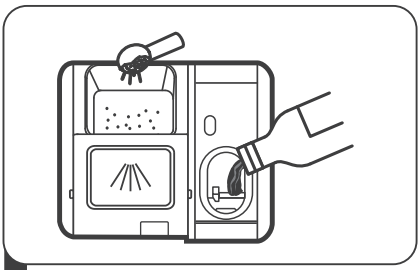

4 Llenar el dispensador

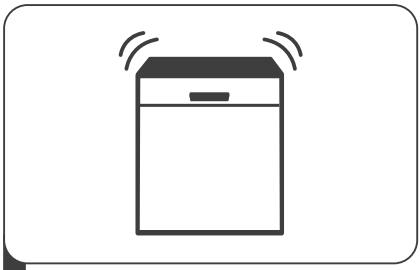

5 Seleccionar un programa y poner en marcha el lavavajillas

USO DEL LAVAVAJILLAS

Panel de control

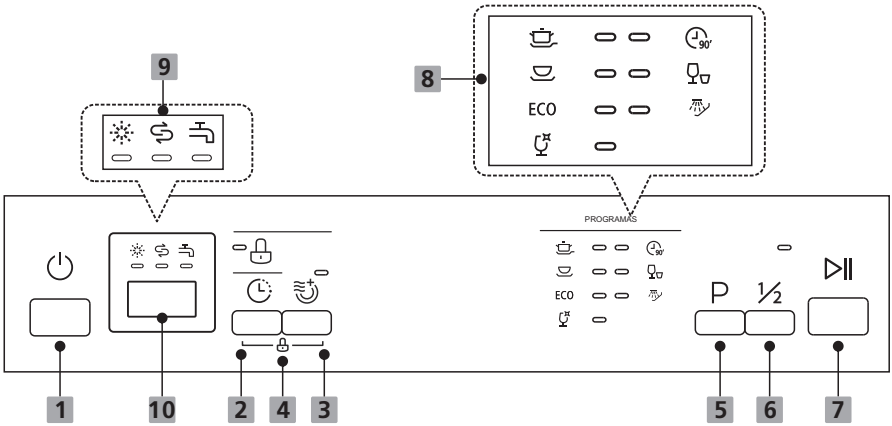

Funcionamiento (Botón)

1 Potencia	Pulse este botón para encender su lavavajillas; la pantalla se iluminará.
2 Retraso	Pulse este botón para ajustar las horas de retraso del lavado. Puede retrasar el inicio del lavado hasta 24 horas. Cada vez que pulse este botón, el inicio del lavado se retrasa una hora.
3 Morir Extra	Para secar los platos más completamente. (Solo se puede usar con los programas Intensivo, Normal, ECO, Cristal y 90 min).
4 Bloqueo para niños	Esta opción le permite bloquear los botones del panel de control, excepto el botón de Encendido, de modo que los niños no puedan iniciar accidentalmente el lavavajillas presionando los botones del panel. Para bloquear o desbloquear los botones del panel de control, mantenga presionados simultáneamente los botones de Secado extra y de Retardo durante 3 segundos. Cuando se pulse este botón, se encenderá el indicador correspondiente.
5 Program	Pulse este botón para seleccionar el programa de lavado adecuado; se encenderá el indicador del programa seleccionado.

6 Media carga	Cuando tenga alrededor de 6 cubiertos o menos para lavar, puede elegir esta función para ahorrar energía y agua. (Solo se puede usar con Intensivo, Normal, ECO, Cristal y 90 min).
7 Inicio/Pausa	Para iniciar el programa de lavado seleccionado o ponerlo en pausa cuando el lavavajillas está funcionando.

Pantalla

8 Programa indicador	**Intensivo** Para artículos muy sucios, incluidos ollas y sartenes, con restos de comida resecos. **Estándar** Para cargas normalmente sucias, como ollas, platos, vasos y sartenes ligeramente sucios. ECO ECO TEste es el programa estándar adecuado para cargas normalmente sucias, como ollas, platos, vasos y sartenes ligeramente sucios. **Cristal** Para vajilla y cristalería ligeramente sucias. 90 mins Para cargas normalmente sucias que necesitan un lavado rápido. **Rápido** Lavado más corto para cargas ligeramente sucias que no necesitan secado. **mojar** Para enjuagar la vajilla que piensa lavar más tarde ese mismo día.
9 Advertencia indicador	**Abrillantador** Si el indicador de " " está encendido, significa que el lavavajillas tiene poco abrillantador y necesita ser rellenado. Sal Si el indicador de " " está encendido, significa que el lavavajillas tiene poca sal y debe rellenarse. **Grifo** Si el indicador de " " está encendido, significa que el grifo de agua está cerrado.
10 pantalla	Para mostrar el tiempo restante, el tiempo de inicio diferido, el código de error, etc.

Suavizante para el agua

El suavizante para el agua se debe seleccionar manualmente, con el selector de la dureza del agua.

El suavizante para el agua se ha diseñado para eliminar las sales y los minerales del agua, que pudieran tener un efecto negativo en el funcionamiento del aparato.

Cuantos más minerales contiene, más dura es el agua.

El suavizante debe ajustarse conforme a la dureza del agua de su zona.

Su empresa de aguas local podrá asesorarle sobre la dureza del agua de su zona.

Ajuste del consumo de sal

El lavavajillas ha sido diseñado para permitir el ajuste en la cantidad de sal consumida basándose en la dureza del agua utilizada. La intención es optimizar y adaptar el nivel de consumo de sal.

Siga estos pasos para ajustar el consumo de sal

1. SEncienda el aparato;
2. Mantenga pulsado el botón Programa durante más de 5 segundos para iniciar el modo de ajuste del descalcificador de agua dentro de los 60 segundos después de encender el aparato;
3. Pulse el botón Programa para seleccionar el ajuste adecuado según su entorno local; los ajustes cambiarán en la siguiente secuencia:
   H1->H2->H3->H4->H5->H6;
4. Pulse el botón de Encendido para finalizar el modo de configuración.

DUREZA DEL AGUA				Nivel de descalcificador de agua	Aparecer regeneración en secuencia de cada X programas 1)	Consumo de sal g/ciclo
Alemán °dH	Francés fH	Británico °Clarke	Mmol/l			
0 - 5	0 - 9	0 - 6	0 - 0.94	H1	Sin regeneración	0
6 - 11	10 - 20	7 - 14	1.0 - 2.0	H2	10	9
12 - 17	21 - 30	15 - 21	2.1 - 3.0	H3	5	12
18 - 22	31 - 40	22 - 28	3.1 - 4.0	H4	3	20
23 - 34	41 - 60	29 - 42	4.1 - 6.0	H5	2	30
35 - 55	61 - 98	43 - 69	6.1 - 9.8	H6	1	60

1°dH=1,25 °Clarke=1,78 °fH=0,178mmol/l

Ajuste de fábrica: H3

1) Cada ciclo con operación de regeneración adicionalmente consumirá 2,0 litros de agua, el consumo de energía incrementa en 0,02kWh y el programa se extenderá en 4 minutos.

Revise la Sección 3 "Carga de sal en el suavizante" del APARTADO I: Versión genérica, si su lavavajillas no tiene sal.

NOTA:

Si su modelo no lleva suavizante para el agua, puede saltarse esta sección. Suavizante para el agua

La dureza del agua varía de un lugar a otro. Si se utiliza agua dura con el lavavajillas, se formarán depósitos en los platos y demás utensilios.

El aparato está equipado con un suavizante especial, que utiliza un recipiente de sal específicamente diseñado para eliminar la cal y los minerales del agua.

Preparación e introducción de la vajilla

- Cuando compre utensilios, preste atención a que se puedan meter en el lavavajillas.
- En algunos casos particulares, seleccione un programa con la temperatura más baja posible.
- Para evitar daños, no saque los objetos de vidrio ni los cubiertos del lavavajillas inmediatamente después de que finalice el programa.

Para lavar los cubiertos/platos

No son adecuados

- Cubiertos con madera, porcelana abocinada o asas de nácar
- Artículos de plástico que no sean resistentes al calor
- Cubiertos antiguos con piezas pegadas que no sean resistentes a la temperatura
- Cubiertos o platos con piezas unidas
- Artículos de peltre o cobre
- Artículos de cristal
- Artículos de acero que se puedan oxidar
- Platos de madera
- Artículos hechos de fibras sintéticas

Presentan ciertas limitaciones

- Algunos tipos de cristal que se puede volver opaco tras una serie de lavados
- Los componentes de plata y aluminio tienden a decolorarse durante el lavado
- Los patrones de vidrio pueden perder desvanecerse si se lavan con frecuencia

Recomendaciones para llenar el lavavajillas

Retire los restos de alimentos de tamaño considerable. Reblandezca los restos de comida quemada de sartenes y ollas. No es necesario aclarar los platos bajo el grifo. Para lograr un mejor rendimiento del lavavajillas, siga estas instrucciones de carga. **(Las características y apariencia de las cestas y el cesto para cubiertos pueden variar dependiendo del modelo).**

Coloque los objetos en el lavavajillas de la siguiente forma:

- Elementos como copas, vasos, ollas/sartenes, etc. deben mirar hacia abajo.
- Elementos curvados o con huecos, deben colocarse en posición oblicua para que el agua pueda resbalar por ellos.
- Todos los utensilios han de apilarse de manera segura para que no puedan volcar.
- Todos los utensilios se colocarán de tal forma que los brazos pulverizadores puedan girar libremente durante el lavado.
- Cargue los elementos con cavidades como copas, vasos, ollas, etc. con la apertura hacia abajo para que el agua no pueda acumularse en el recipiente ni en la base.
- Los platos y cubiertos no deben ir uno dentro de otro, ni cubrirse entre sí.
- Para evitar daños, los vasos no deben tocarse entre sí.
- La cesta superior ha sido diseñada para colocar los elementos más delicados y ligeros, como vasos, tazas de café y de té.
- Los cuchillos de hoja larga colocados mirando hacia arriba suponen un riesgo potencial.
- Los elementos largos o afilados como los cuchillos deben colocarse horizontalmente en la cesta superior.
- No sobrecargue el lavavajillas. Es importante para lograr buenos resultados y un consumo energético razonable.

NOTA:

Los elementos muy pequeños no deben lavarse en el lavavajillas, ya que podrían caerse de la cesta con facilidad.

Extracción de la vajilla

Para evitar que el agua gotee desde la cesta superior en la cesta inferior, se recomienda vaciar la cesta inferior en primer lugar, seguida de la cesta superior.

⚠ ADVERTENCIA



¡ Lo que saque estará caliente! Para evitar daños, no saque los objetos de vidrio ni los cubiertos del lavavajillas hasta unos 15 minutos después de que finalice el programa.

Carga en la cesta superior

La cesta superior ha sido diseñada para los elementos más delicados, como el vidrio, las tazas de café y té y los cazos, así como platos, cuencos pequeños y ollas poco profundas (siempre que no estén demasiado sucias). Coloque los platos y cacerolas de modo que no se muevan al aplicarles el chorro de agua.



Carga en la cesta inferior

Se recomienda colocar los artículos de mayor tamaño y más difíciles de limpiar en la cesta inferior: ollas, sartenes, tapas, fuentes y cuencos, como se muestra en la figura a continuación. Es preferible colocar las fuentes y las tapas en el lateral de las cestas, para evitar bloquear el giro del brazo pulverizador superior. El diámetro máximo recomendado para los platos delante del dispensador de detergente es de 19 cm, para no obstaculizar su apertura.

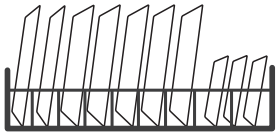

Carga del cesto para cubiertos

Los cubiertos deben colocarse en el cesto para cubiertos independiente, separado entre sí y las posiciones adecuadas, y asegurándose de que los utensilios no se rozan, ya que podrían no quedar bien limpios.

⚠ADVERTENCIA



No deje que ningún utensilio sobresalga por la parte inferior.
Deje siempre los utensilios afilados con la punta hacia abajo.

Para lograr un mejor efecto de lavado, cargue las cestas según las instrucciones de carga estándar de la última Sección, APARTADO I: Versión genérica

Funcionamiento del abrillantador y el detergente

El abrillantador se libera durante el aclarado final para evitar que el agua forme gotas sobre los platos, dejando manchas y rastros. También mejora el secado, haciendo que el agua resbale por los platos. El lavavajillas ha sido diseñado para usar abrillantador líquido.

⚠ ADVERTENCIA

Use solamente un abrillantador de marca para el lavavajillas. Nunca llene el dispensador del abrillantador con ninguna otra sustancia (como limpia-lavavajillas o detergente líquido).
Se podría dañar el aparato.

Cuándo rellenar el dispensador del abrillantador

Cuándo rellenar abrillantador

La regularidad con la que se debe rellenar el dispensador depende de la frecuencia con la que se laven los platos y de los ajustes de abrillantador que se empleen.

- El indicador del Abrillantador bajo aparecerá en la pantalla cuando sea necesario más abrillantador.
- No llene demasiado el dispensador del abrillantador.

Función del detergente

Los ingredientes químicos que componen el detergente son necesarios para arrancar, deshacer y eliminar toda la suciedad del lavavajillas. La mayoría de los detergentes comerciales son adecuados para este fin.

⚠ ADVERTENCIA

- Uso adecuado del detergente
  Use solamente detergente fabricado expresamente para su uso en lavavajillas.
  Consérvelo en un lugar fresco y seco.
  No ponga el detergente en polvo en el dispensador hasta el momento justo en que vaya a lavar los platos.

-  **El detergente para lavavajillas es corrosivo. Manténgalo alejado del alcance de los niños.**

Llenado del depósito de abrillantador

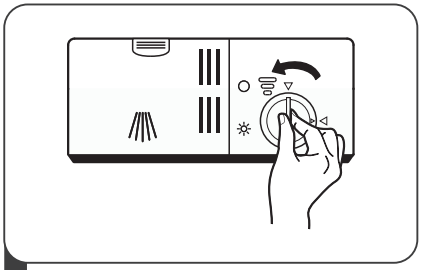

1 Quite la tapa del depósito de abrillantador girándola hacia la izquierda.

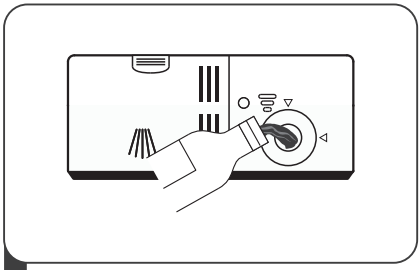

2 Vierta el abrillantador con cuidado en el dispensador, evitando que se desborde.

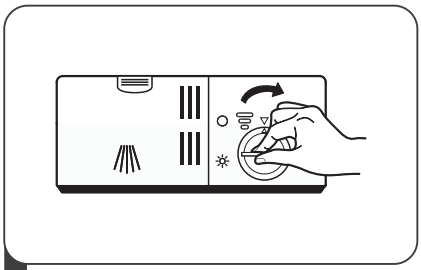

3 Cierre la tapa del depósito de abrillantador girándola hacia la derecha.

NOTA:

Limpie el abrillantador que se haya podido derramar con un paño absorbente para evitar el exceso de espuma durante el próximo lavado.

Ajuste del depósito de abrillantador

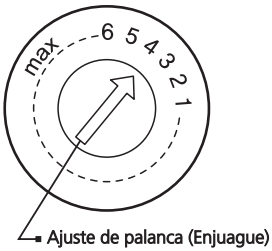

Gire el indicador del abrillantador hasta un número entre el 1 y el 6. Cuanto mayor sea el número, más abrillantador se utilizará. Si los platos no se están secando correctamente o presentan manchas, ajuste el dial al número inmediatamente superior hasta que deje de ocurrir. Reduzca el número si los platos presentan manchas blanquecinas pegajosas o una película azulada en los vasos o cuchillos.

Llenado del dispensador de detergente



1 Pulse el gancho de liberación del dispensador de detergente para abrir la tapa.

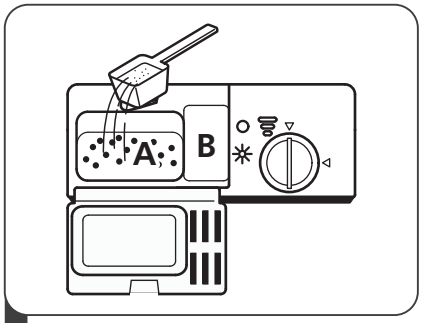

2 Añada detergente en la cavidad de mayor tamaño (A) para el ciclo de lavado principal.
Para cargas más sucias, añada también algo de detergente en la cavidad más pequeña (B) para el ciclo de prelavado.

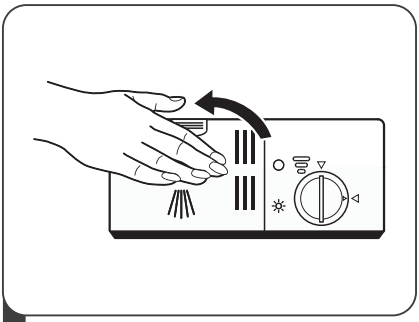

3 Cierre la tapa y presione hasta que quede bloqueada en su posición.

NOTA:

- Tenga en cuenta que, dependiendo de la polución del agua, el ajuste puede ser diferente.
- Cumpla con las recomendaciones del fabricante en el envase del detergente.

PROGRAMAR EL LAVAVAJILLAS

Tabla de ciclos de lavado

La siguiente tabla muestra qué programas son los mejores según el nivel de residuos de comida en la vajilla y cuánta cantidad de detergente se necesita. También muestra diversa información sobre los programas.

(●)Significa: es necesario llenar el dispensador de abrillantador.

Program	Descripción del ciclo	Detergente Pre/Principal	Tiempo de funcionamiento (min)	Energía (Kwh)	Agua (L)	Abrillantador
Intensivo	Prelavado (50℃) Lavado (65℃) Aclarado Aclarado Aclarado (65℃) Secado	4/13g	205	1.378	15.3	●
Estándar	Prelavado (45 °C) Lavado (55 °C) Aclarado Aclarado (65 °C) Secado	4/13g	175	1.287	13.1	●
ECO **(*EN 60436)**	Lavado (45 °C) Aclarado Aclarado (55 °C) Secado	17g	235	0.704	9.0	●
Cristal	Prelavado Lavado (50 °C) Aclarado Aclarado (65 °C) Secado	4/13g	120	0.934	13.1	●
90 mins	Lavado (60 °C) Aclarado Aclarado (65 °C) Secado	17g	90	1.234	10.2	●
Rápido	Lavado (50 °C) Aclarado Aclarado (45 °C)	12g	30	0.611	10.0	○
mojar	Prelavado		15	0.020	3.6	●

NOTA:

ECO : El programa ECO es aplicable para limpiar la vajilla sólida, que para este uso, es el programa más eficiente en materia del consumo combinado de energía y agua, y se lo utiliza para evaluar el performance con legislación de diseño ecológico de EU.
(*EN60436)

Ahorro de energía

1. El prelavado de la vajilla conlleva un mayor consumo de agua y energía y no es recomendable.
2. El lavado de la vajilla en un lavavajillas doméstico suele consumir menos energía y agua en la fase de uso que el lavado a mano cuando el lavavajillas doméstico se utiliza según las instrucciones.

Puesta en marcha del ciclo de lavado

1. Saque las cestas superior e inferior, coloque los platos y vuelva a introducirlas. Se recomienda cargar primero la cesta inferior y después la superior.
2. Vierta el detergente.
3. Inserte la clavija en la toma. Para obtener información sobre la alimentación, vaya a la última página "Ficha del producto". Asegúrese de que el suministro de agua está abierto y a máxima presión.
4. Cierre la puerta, pulse el botón de Encendido para poner en marcha la máquina.
5. Elija un programa, la luz de respuesta se encenderá. Pulse el botón Encendido/Pausa y el lavavajillas comenzará su ciclo.

Cambiar el programa a mitad del ciclo

Un ciclo de lavado solo se puede cambiar si lleva funcionando poco tiempo, de otro modo el detergente podría haberse liberado y el lavavajillas podría haber comenzado a drenar agua. Si fuera este el caso, el lavavajillas deberá reiniciarse y el dispensador de detergente volver a rellenarse. Para reiniciar el lavavajillas, siga las instrucciones a continuación:

1. Pulse el botón Inicio/Pausa para pausar el lavado.
2. Mantenga pulsado el botón Programa durante más de 3 segundos: el programa se cancelará.
3. Pulse el botón Programa para seleccionar el programa deseado.
4. Pulse el botón Inicio/Pausa; después de 10 segundos, el lavavajillas se pondrá en marcha.

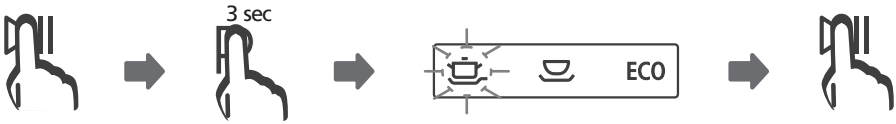

Ha olvidado meter algo?

Si olvida algún plato, puede añadirlo en cualquier momento antes de que se abra el dispensador de detergente. Si este fuera el caso, siga las instrucciones a continuación:

1. Pulse el botón de Encendido/Pausa para hacer una pausa en el lavado.
2. Espere 5 segundos para abrir la puerta.
3. Meta los platos que haya olvidado.
4. Cierre la puerta.
5. Pulse el botón de Encendido/Pausa y, después de 10 segundos, el lavavajillas se pondrá en marcha de nuevo.



⚠ADVERTENCIA



Es peligroso abrir la puerta a mitad del ciclo, ya que el vapor podría quemarle.

CÓDIGOS DE ERROR

Si el lavavajillas no funciona bien, el lavavajillas mostrará códigos de error para identificarlos:

Códigos	Significado	Posibles causas
E1	Tiempo de entrada más largo.	La llave de agua no está abierta, o el suministro de agua se ha restringido, o la presión de agua es demasiado baja.
E3	No alcanza la temperatura deseada.	El elemento calefactor no funciona correctamente.
E4	Rebose.	Algún elemento del lavavajillas presenta fugas.
Ed	Fallo de comunicación entre la placa de circuito principal y la placa de circuito de la pantalla display	Abra el circuito o interrumpa el cableado para la comunicación

⚠ ADVERTENCIA

- Si se produce un desbordamiento, cerrar el suministro principal de agua y llame al servicio de mantenimiento.
- Si hay agua en la fuente de la base por rebalsar o alguna pérdida de agua, ésta debe extraerse antes de reiniciar el lavavajillas.
- Si hay una falla, el lavavajillas mostrará un código de error. La siguiente tabla muestra posibles códigos de error y sus causas.

INFORMACIÓN TÉCNICA

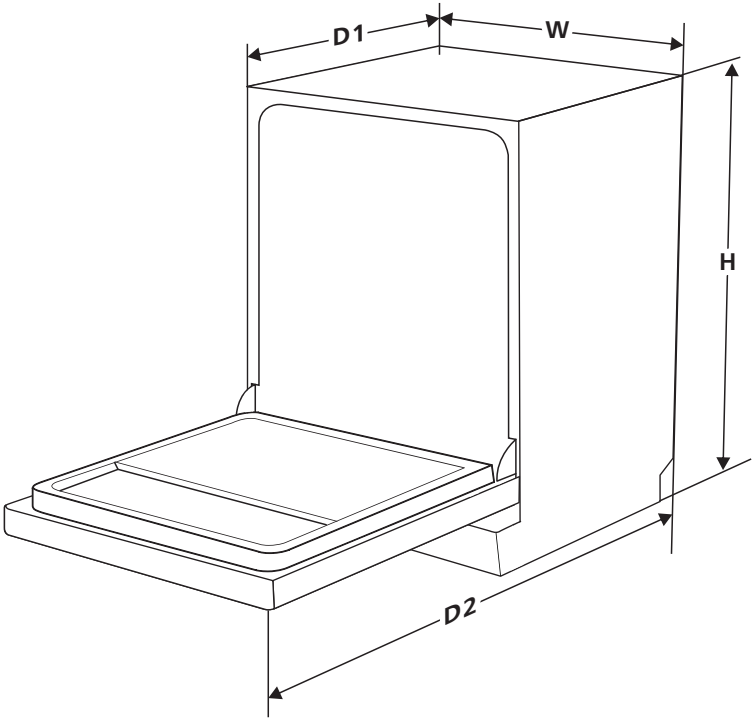

H	845 mm
W	448 mm
D1	600 mm (con la puerta cerrada)
D2	1175 mm (con la puerta abierta 90°)

Ficha de producto **(EN60436)**

Nombre o marca comercial:	SVAN
Dirección del proveedor:	Imported by B73737553 SVAN TRADING S.L Av Altos Hornos S/N Pto Sagunto (46520) Valencia, España Info@svanelectro.com
Modelo:	SJ94502ED SJ94502EDX

Parámetros generales del producto**:**

Parámetro	Valor	Parámetro	Valor	
Capacidad nominal ([a]) (ps)	9	Dimensiones en cm	Alto	85
			Ancho	45
			Fondo	60
EEI ([a])	55,9	Clase de eficiencia energética ([a])	E ([c])	
Índice de rendimiento de limpieza ([a])	1,125	Índice de rendimiento de secado([a])	1,065	
Consumo de energía en kWh [por ciclo], basado en el programa eco usando llenado de agua fría. El consumo de energía real dependerá de cómo se utilice el aparato.	0,704	Consumo de agua en litros [por ciclo], basado en el programa eco. El consumo real de agua dependerá de cómo se utilice el aparato y de la dureza del agua.	9,0	
Duración programa ([a]) (h:min)	3:55	Tipo	Libre instalación	
Emisiones de ruido acústico aéreo ([a]) (dB(A) re 1 pW)	49	Clase de emisión de ruido acústico aéreo ([a])	C ([c])	
Modo apagado (W)	N/A	Modo de espera (W)	0,49	
Inicio diferido (W) (si corresponde)	3,99	Espera en red (W) (si corresponde)	N/A	

Duración mínima de la garantía ofrecida por el proveedor **([b]):** 36 meses

Información adicional:

Enlace web al sitio web del proveedor, donde se encuentra la información del punto 6 del anexo II del Reglamento (UE) 2019/2022 de la Comisión (1) (b): www.svanelectro.com

([a]) para el programa eco.
(b) los cambios en estos elementos no se considerarán relevantes a los efectos del párrafo 4 del Artículo 4 del Reglamento (UE) 2017/1369.
(c) si la base de datos de productos genera automáticamente el contenido definitivo de esta celda, el proveedor no deberá ingresar estos datos.

(1) Reglamento (UE) 2019/2022 de la Comisión, de 1 de octubre de 2019, por el que se establecen requisitos de diseño ecológico para lavavajillas domésticos de conformidad con la Directiva 2009/125 / CE del Parlamento Europeo y del Consejo que modifica el Reglamento (CE) n.o 1275/2008 de la Comisión y por el que se deroga el Reglamento (UE) nº 1016/2010 de la Comisión (véase la página 267 del presente Diario Oficial).

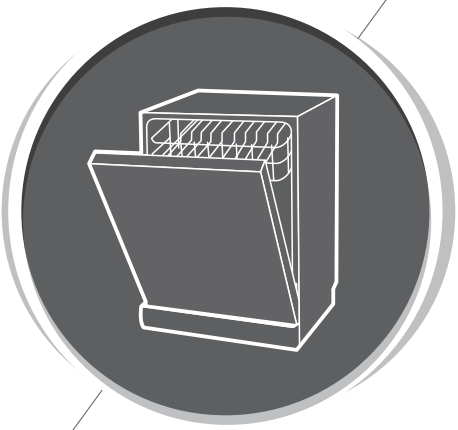

Dishwasher
Instruction Manual

PART I : Generic Version

SJ94502ED
SJ94502EDX

svan

Please read this manual carefully before using the dishwasher.
Keep this manual for future reference.

CONTENTS

01 3 **SAFETY INFORMATION**

02 8 **PRODUCT OVERVIEW**

03
9 **USING YOUR DISHWASHER**
9 Loading The Salt Into The Softener
11 Basket Loading Tips

04
13 **MAINTENANCE AND CLEANING**
13 External Care
13 Internal Care
16 Caring For The Dishwasher

05
17 **INSTALLATION INSTRUCTION**
17 Power Connection
18 Water Supply And Drain
19 Connection Of Drain Hoses
20 Positioning The Appliance
20 Free Standing Installation

06 22 **TROUBLESHOOTING TIPS**
25 Availability Of Spare Parts

07 26 **LOADING THE BASKETS**

NOTE:

- Reviewing the section on Troubleshooting Tips will help you solve some common problems by yourself.
- If you cannot solve the problems by yourself, please ask for help from a professional technician.
- The manufacturer, following a policy of constant development and updating of the product, may make modifications without giving prior notice.
- If lost or out-of-date, you can receive a new user manual from the manufacturer or responsible vendor.

SAFETY INFORMATION

⚠ WARNING

When using your dishwasher, follow the precautions listed below:

- Installation and repair can only be carried out by a qualified technician
- This appliance is intended to be used in household and similar applications such as:
  -staff kitchen areas in shops, offices and other working environments;
  -farm houses;
  -by clients in hotels, motels and other residential type environments;
  -bed and breakfast type environments.
- This appliance can be used by children aged from 8 years and above and persons with reduced physical, sensory or mental capabilities or lack of experience and knowledge if they have been given supervision or instruction concerning use of the appliance in a safe way and understand the hazards involved.
  Children shall not play with the appliance. Cleaning and user maintenance shall not be done by children without supervision. (For EN60335-1)
- This appliance is not intended for use by persons (including children) with reduced physical, sensory or mental capabilities, or lack of experience and knowledge, unless they have been given supervision or instruction concerning use of the appliance by a person responsible for their safety. (For IEC60335-1)

- Packaging material could be dangerous for children!
- Children should be supervised to ensure that they do not play with the appliance.
- This appliance is for indoor household use only. To protect against the risk of electrical shock, do not immerse the unit, cord or plug in water or other liquid.
- Please unplug before cleaning and maintenance the appliance .Use a soft cloth moisten with mild soap, and then use a dry cloth to wipe it again.
- If the supply cord is damaged, it must be replaced by the manufacturer or its service agent or a similarly qualified person in order to avoid a hazard.

⏚ Earthing Instructions

- This appliance must be earthed. In the event of a malfunction or breakdown, earthing will reduce the risk of an electric shock by providing a path of least resistance of electric current. This appliance is equipped with an earthing conductor plug.
- The plug must be plugged into an appropriate outlet that is installed and earthed in accordance with all local codes and ordinances.
- Improper connection of the equipment-earthing conductor can result in the risk of an electric shock.
- Check with a qualified electrician or service representative if you are in doubt whether the appliance is properly grounded.

- Do not modify the plug provided with the appliance if it does not fit the outlet.
- Have a proper outlet installed by a qualified electrician.
- Do not abuse, sit on, or stand on the door or dish rack of the dishwasher.
- Do not operate your dishwasher unless all enclosure panels are properly in place.
- Open the door very carefully if the dishwasher is operating, there is a risk of water squirting out.
- Do not place any heavy objects on or stand on the door when it is open. The appliance could tip forward.
- When loading items to be washed:
  1) Locate sharp items so that they are not likely to damage the door seal;
  2) Warning: Knives and other utensils with sharp points must be loaded in the basket with their points facing down or placed in a horizontal position.
- Some dishwasher detergents are strongly alkaline. They can be extremely dangerous if swallowed. Avoid contact with the skin and eyes and keep children away from the dishwasher when the door is open.
- Check that there are no detergent residues after completion of the wash cycle.
- Do not wash plastic items unless they are marked "dishwasher safe" or the equivalent.

- For unmarked plastic items not so marked, check the manufacturer's recommendations.
- Use only detergent and rinse agents recommended for use in an automatic dishwasher.
- Never use soap, laundry detergent, or hand washing detergent in your dishwasher.
- The door should not be left open, since this could increase the risk of tripping.
- During installation, the power supply must not be excessively or dangerously bent or flattened.
- Do not tamper with controls.
- The appliance needs to be connected to the main water valve using new hose sets. Old sets should not be reused.
- To save energy, in stand by mode, the appliance will switch of automatically after 15 minutes without any user interaction.
- The maximum number of place settings to be washed is 9.
- The maximum permissible inlet water pressure is 1MPa.
- The minimum permissible inlet water pressure is 0.04MPa.

Disposal



- For disposing of package and the appliance please go to a recycling center. Therefore cut off the power supply cable and make the door closing device unusable.
- Cardboard packaging is manufactured from recycled paper and should be disposed in the waste paper collection for recycling.
- By ensuring this product is disposed of correctly, you will help prevent potential negative consequences for the environment and human health, which could otherwise be caused by inappropriate waste handling of this product.
- For more detailed information about recycling of this product, please contact your local city office and your household waste disposal service.
- **DISPOSAL: Do not dispose this product as unsorted municipal waste. Collection of such waste separately for special treatment is necessary.**

PRODUCT OVERVIEW

IMPORTANT:

To get the best performance from your dishwasher, read all operating instructions before using it for the first time.

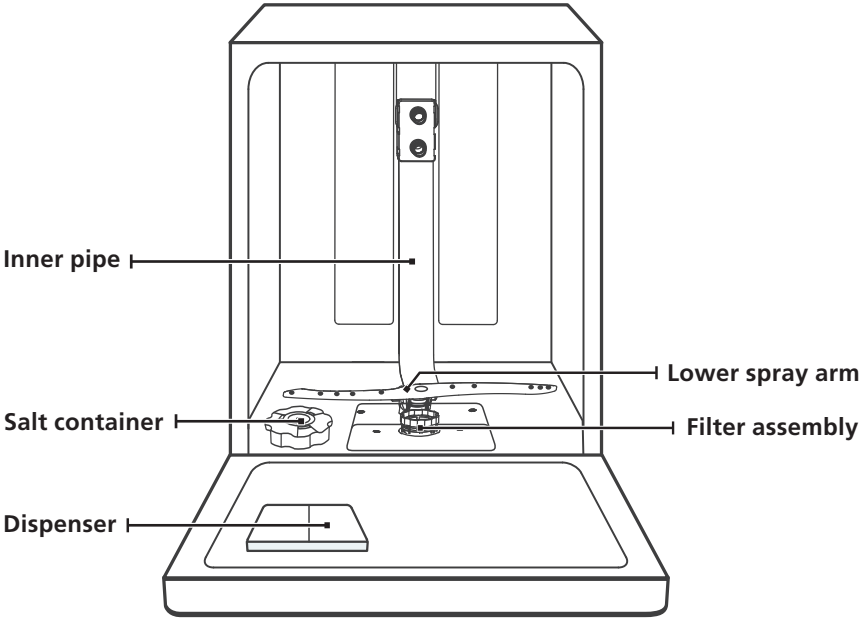

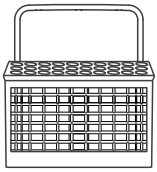

Cutlery basket

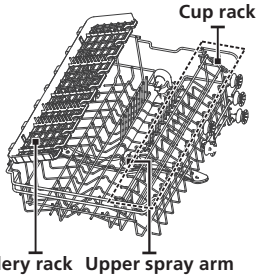

Upper basket



Lower basket

NOTE:

Pictures are only for reference, different models may be different.

USING YOUR DISHWASHER

Before using your dishwasher :

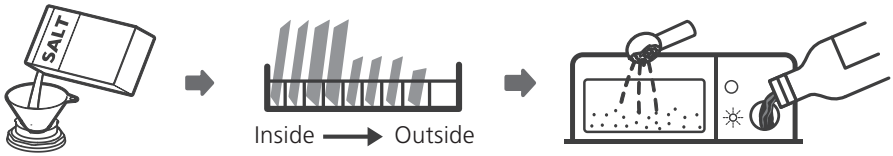

1. Set the water softener
2. Loading the salt Into the softener
3. Loading the basket
4. Fill the detergent dispenser

Please check the section 1 "Water Softener" of PART II : Special Version, If you need to set the water softener .

Loading The Salt Into The Softener

NOTE:

If your model does not have any water softener, you may skip this section.

Always use salt intended for dishwasher use.

The salt container is located beneath the lower basket and should be filled as explained in the following:

⚠ WARNING

- **Only use salt specifically designed for dishwashers use!**
  Every other type of salt not specifically designed for dishwasher use, especially table salt, will damage the water softener. In case of damages caused by the use of unsuitable salt the manufacturer does not give any warranty nor is liable for any damages caused.
- **Only fill with salt before running a cycle.**
  This will prevent any grains of salt or salty water, which may have been spilled, remaining on the bottom of the machine for any period of time, which may cause corrosion.

Please follow the steps below for adding dishwasher salt:

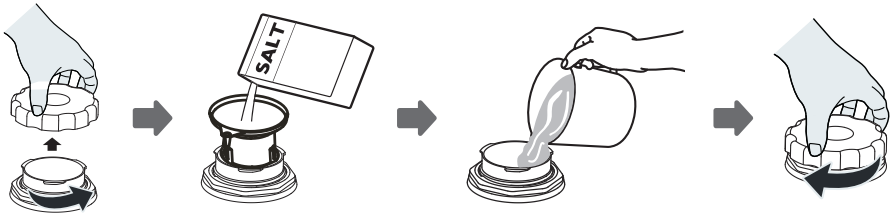

1. Remove the lower basket and unscrew the reservoir cap.
2. Place the end of the funnel (if supplied) into the hole and pour in about 1.5 kg of dishwasher salt.
3. Fill the salt container to its maximum limit with water, It is normal for a small amount of water to come out of the salt container.
4. After filling the container, screw back the cap tightly.
5. The salt warning light will turn off after the salt container has been filled with salt.
6. Immediately after filling the salt into the salt container, a washing program should be started (We suggest to use a short program). Otherwise the filter system, pump or other important parts of the machine may be damaged by salty water. This is out of warranty.

NOTE:

- The salt container must only be refilled when the salt warning light ( ) in the control panel comes on. Depending on how well the salt dissolves, the salt warning light may still be on even though the salt container is filled.
  If there is no salt warning light in the control panel (for some models), you can estimate when to fill the salt into the softener by the cycles that the dishwasher has run.
- If salt has spilled, run a soak or quick program to remove it.

Basket Loading Tips

Adjusting the upper basket

Type 1:

The height of the upper basket can be easily adjusted to accommodate taller dishes in either the upper or lower basket.
To adjust the height of the upper rack, follow these steps:

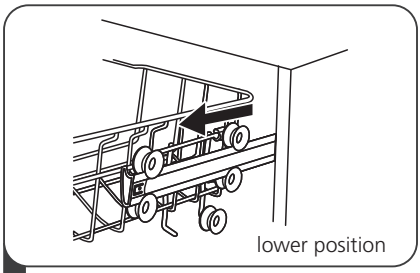

1 Pull out the upper basket.

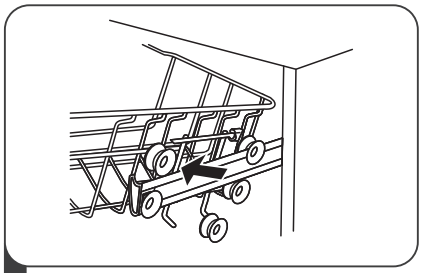

2 Remove the upper basket.

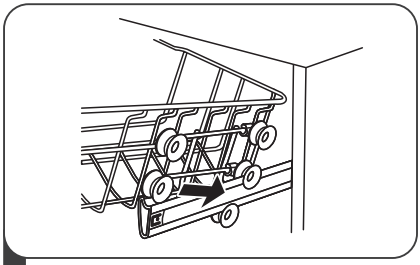

3 Re-attach the upper basket to upper or lower rollers.

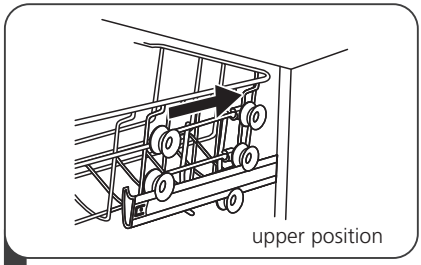

4 Push in the upper basket.

Type 2:

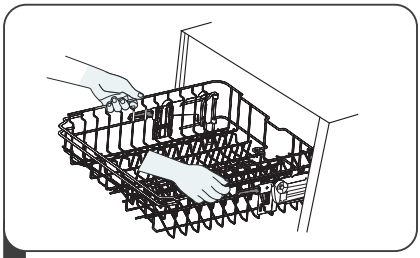

1 To raise the upper basket, just lift the upper basket at the center of each side until the basket locks into place in the upper position. It is not necessary to lift the adjuster handle.

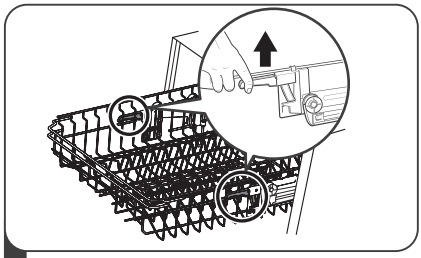

2 To lower the upper basket, lift the adjust handles on each side to release the basket and lower it to the lower position.

Folding back the cup shelves

To make room for taller items in the upper basket, raise the cup rack upwards. You can then lean the tall glasses against it. You can also remove it when it is not required for use.



Folding back the rack shelves

The spikes of the lower basket are used for holding plates and a platter. They can be lowered to make more room for large items.

raise upwards

fold backwards

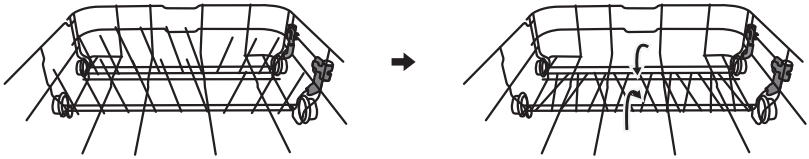

MAINTENANCE AND CLEANING

External Care

The door and the door seal

Clean the door seals regularly with a soft damp cloth to remove food deposits. When the dishwasher is being loaded, food and drink residues may drip onto the sides of the dishwasher door. These surfaces are outside the wash cabinet and are not accessed by water from the spray arms. Any deposits should be wiped off before the door is closed.

The control panel

If cleaning is required, the control panel should be wiped with a soft damp cloth only.

⚠WARNING

- To avoid penetration of water into the door lock and electrical components, do not use a spray cleaner of any kind.
- Never use abrasive cleaners or scouring pads on the outer surfaces because they may scratch the finish. Some paper towels may also scratch or leave marks on the surface.

Internal Care

Filtering system

The filtering system in the base of the wash cabinet retains coarse debris from the washing cycle, including foreign objects such as tooth picks or shards. The collected coarse debris may cause the filters to clog. Check the condition of the filters regularly, carefully remove foreign objects and clean the parts of the filtering system if necessary with water. Follow the steps below to clean the filter.

NOTE:

Pictures are only for reference, different models of the filtering system and spray arms may be different.

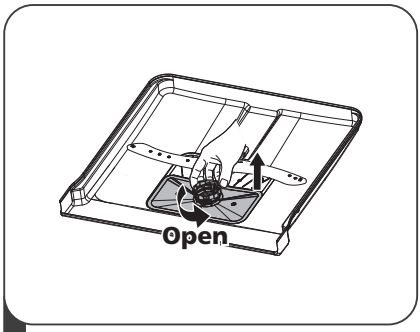

1 Hold the coarse filter and rotate it anticlockwise to unlock the filter. Lift the filter upwards and out of the dishwasher.

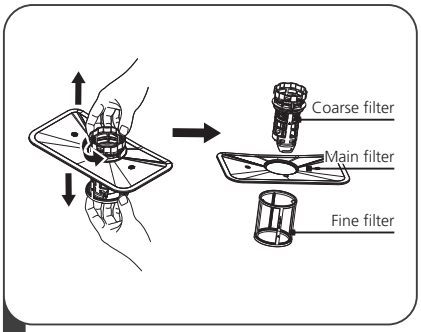

2 The fine filter can be pulled off the bottom of the filter assembly. The coarse filter can be detached from the main filter by gently squeezing the tabs at the top and pulling it away.

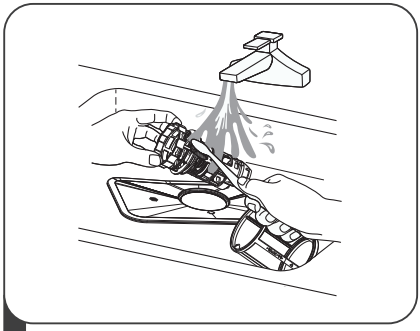

3 Larger food remnants can be cleaned by rinsing the filter under running water.
For a more thorough clean, use a soft cleaning brush.

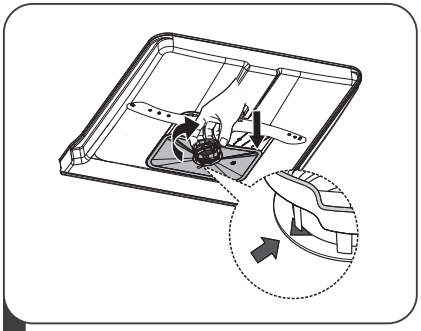

4 Reassemble the filters in the reverse order of the disassembly, replace the filter insert, and rotate clockwise to the close arrow.

⚠ WARNING

- Do not over tighten the filters. Put the filters back in sequence securely, otherwise coarse debris could get into the system and cause a blockage.
- Never use the dishwasher without filters in place. Improper replacement of the filter may reduce the performance level of the appliance and damage dishes and utensils.

Spray arms

It is necessary to clean the spray arms regularly for hard water chemicals will clog the spray arm jets and bearings.

To clean the spray arms, follow the instructions below:

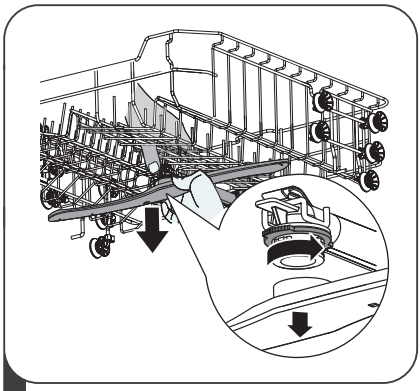

1 To remove the upper spray arm, hold the nut in the center still and rotate the spray arm counterclockwise to remove it.

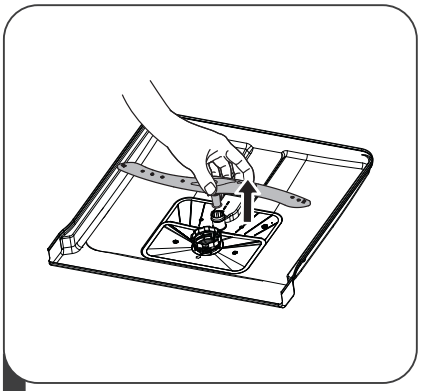

2 To remove the lower spray arm, pull out the spray arm upward.

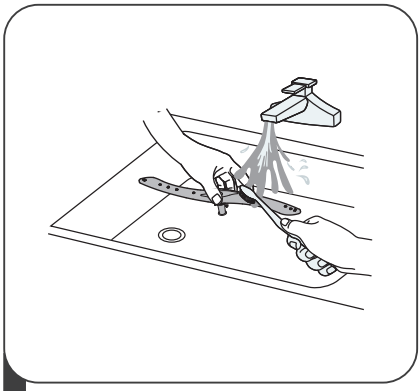

3 Wash the arms in soapy and warm water and use a soft brush to clean the jets. Replace them after rinsing them thoroughly.

Caring For The Dishwasher

Frost precaution

Please take frost protection measures on the dishwasher in winter. Every time after washing cycles, please operate as follows:

1. Cut off the electrical power to the dishwasher at the supply source.
2. Turn off the water supply and disconnect the water inlet pipe from the water valve.
3. Drain the water from the inlet pipe and water valve. (Use a pan to gather the water)
4. Reconnect the water inlet pipe to the water valve.
5. Remove the filter at the bottom of the tub and use a sponge to soak up water in the sump.

After every wash

After every wash, turn off the water supply to the appliance and leave the door slightly open for a while so that moisture and odors are not trapped inside.

Remove the plug

Before cleaning or performing maintenance, always remove the plug from the socket.

No solvents or abrasive cleaning

To clean the exterior and rubber parts of the dishwasher, do not use solvents or abrasive cleaning products. Only use a cloth with warm soapy water.
To remove spots or stains from the surface of the interior, use a cloth dampened with water an a little vinegar, or a cleaning product made specifically for dishwashers.

When not in use for a long time

It is recommend that you run a wash cycle with the dishwasher empty and then remove the plug from the socket, turn off the water supply and leave the door of the appliance slightly open. This will help the door seals to last longer and prevent odors from forming within the appliance.

Moving the appliance

If the appliance must be moved, try to keep it in the vertical position. If absolutely necessary, it can be positioned on its back.

Seals

One of the factors that cause odours to form in the dishwasher is food that remains trapped in the seals. Periodic cleaning with a damp sponge will prevent this from occurring.

INSTALLATION INSTRUCTION

⚠WARNING



Electrical Shock Hazard
Disconnect electrical power before installing dishwasher.
Failure to do so could result in death or electrical shock.

⚠ Attention

The installation of the pipes and electrical equipments should be done by professionals.

About Power Connection

⚠WARNING

For personal safety:

- Do not use an extension cord or an adapter plug with this appliance.
- Do not, under any circumstances, cut or remove the earthing connection from the power cord.

Electrical requirements

Please look at the rating label to know the rating voltage and connect the dishwasher to the appropriate power supply. Use the required fuse 10A/13A/16A, time delay fuse or circuit breaker recommended and provide separate circuit serving only this appliance.

Electrical connection

Ensure the voltage and frequency of the power being corresponds to those on the rating plate. Only insert the plug into an electrical socket which is earthed properly. If the electrical socket to which the appliance must be connected is not appropriate for the plug, replace the socket, rather than using a adaptors or the like as they could cause overheating and burns.

⚠ Ensure that proper earthing exists before use

Water Supply And Drain

Cold water connection

Connect the cold water supply hose to a threaded 3/4(inch) connector and make sure that it is fastened tightly in place.

If the water pipes are new or have not been used for an extended period of time, let the water run to make sure that the water is clear. This precaution is needed to avoid the risk of the water inlet to be blocked and damage the appliance.

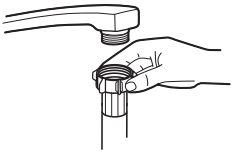

ordinary supply hose



safety supply hose

About the safety supply hose

The safety supply hose consists of the double walls. The system guarantees its intervention by blocking the flow of water in case of the supply hose breaking and when the air space between the supply hose itself and the outer corrugated hose is full of water.

⚠WARNING

A hose that attaches to a tap can burst if it is installed on the same water line as the dishwasher. If your sink has one, it is recommended that the hose be disconnected and the hole plugged.

How to connect the safety supply hose

1. Pull the safety supply hoses out from storage compartment located at rear of dishwasher.
2. Tighten the screws of the safety supply hose to the faucet with thread 3/4inch.
3. Turn the water fully on before starting the dishwasher.

How to disconnect the safety supply hose

1. Turn off the water.
2. Unscrew the safety supply hose from the faucet.

Connection Of Drain Hoses

Insert the drain hose into a drain pipe with a minimum diameter of 4 cm, or let it run into the sink, making sure to avoid bending or crimping it. The height of drain pipe must be less than 1000 mm. The free end of the hose must not be immersed in water to avoid the back flow of it.

⚠ Please securely fix the drain hose in either position A or position B

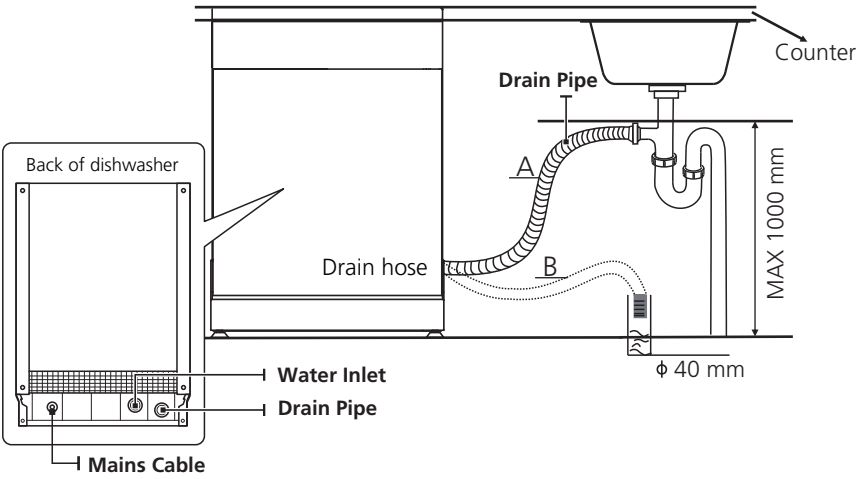

How to drain excess water from hoses

If the connection to the drain pipe is positioned higher than 1000 mm, excess water may remain in the drain hose. It will be necessary to drain excess water from the hose into a bowl or suitable container that is held outside and lower than the sink.

Water outlet

Connect the water drain hose. The drain hose must be correctly fitted to avoid water leaks. Ensure that the water drain hose is not kinked or squashed.

Extension hose

If you need a drain hose extension, make sure to use a similar drain hose.
It must not be longer than 4 meters, otherwise the cleaning effect of the dishwasher could be reduced.

Syphon connection

The waste connection must be at a height less than 1000 mm (maximum) from the bottom of the dishwasher.

Positioning The Appliance

Position the appliance in the desired location. The back should rest against the wall behind it, and the sides, along the adjacent cabinets or walls. The dishwasher is equipped with water supply and drain hoses that can be positioned either to the right or the left sides to facilitate proper installation.

Levelling the appliance

Once the appliance is positioned for levelling, the height of the dishwasher may be altered via adjustment of the screwing level of the feet.
In any case, the appliance should not be inclined more than 2°.

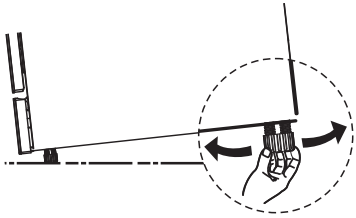

Free Standing Installation

Type 1: Fitting between existing carbinets

The height of the dishwasher, 845 mm, has been designed in order to allow the machine to be fitted between existing cabinets of the same height in modern fitted kitchens.
The laminated top of the machine does not require any particular care since it is heatproof, scratchproof and stainproof.

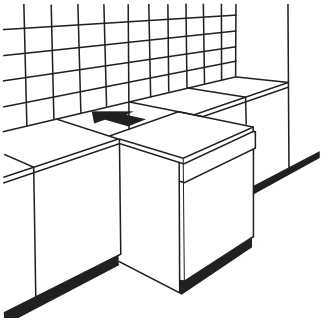

Type 2: Underneath existing work top

(When fitting beneath a work top)
In most modern fitted kitchens there is only one single work top under which cabinets and electrical appliances are fitted. In this case remove the work top of the dishwasher by unscrewing the screws under the rear edge of the top (**a**).

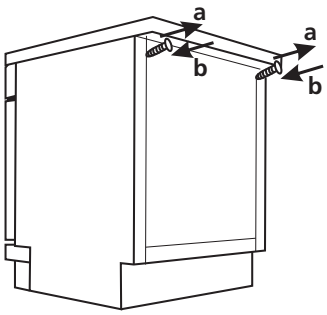

⚠ Attention

After removing the work top, the screws must be screwed again under the rear edge of the top (**b**).

Selecting the best location for the dishwasher

The installation position of the dishwasher should be near the existing inlet and drain hose and power socket.

Illustrations of cabinet dimensions and installation position of the dishwasher.

1. Less than 5 mm between the top of dishwasher and cabinet and the outer door aligned to cabinet.

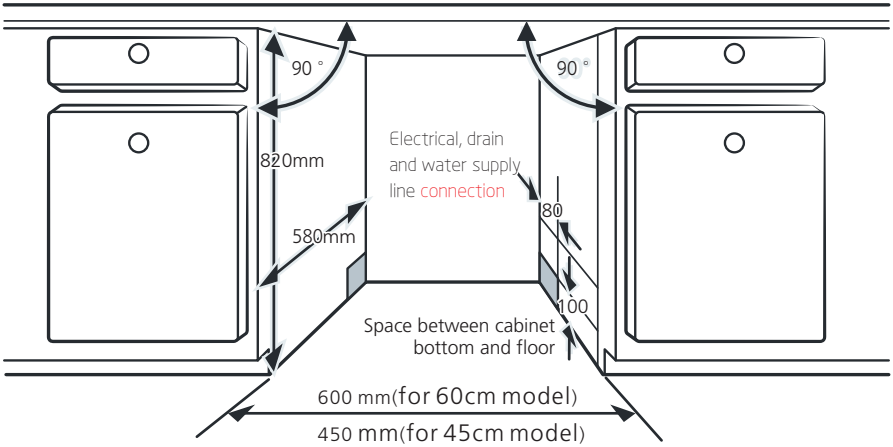

2. If dishwasher is installed at the corner of the cabinet, there should be some space when the door is opened.

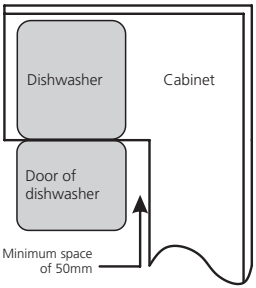

NOTE:

Depending on where your electrical outlet is, you may need to cut a hole in the opposite cabinet side.

TROUBLESHOOTING TIPS

Before Calling For Service

Reviewing the charts on the following pages may save you from calling for service.

Problem	Possible Causes	What To Do
Dishwasher doesn't start	Fuse blown, or the circuit break tripped.	Replace fuse or reset circuit breaker. Remove any other appliances sharing the same circuit with the dishwasher.
	Power supply is not turned on.	Make sure the dishwasher is turned on and the door is closed securely. Make sure the power cord is properly plugged into the wall socket.
	Water pressure is low	Check that the water supply is connected properly and the water is turned on.
	Door of dishwasher not properly closed.	Make sure to close the door properly and latch it.
Water not pumped form dishwasher	Twisted or trapped drain hose.	Check the drain hose.
	Filter clogged.	Check the filter system.
	Kitchen sink clogged.	Check the kitchen sink to make sure it is draining well. If the problem is the kitchen sink that is not draining , you may need a plumber rather than a serviceman for dishwashers.
Foam in the tub	Wrong detergent.	Use only the special dishwasher detergent to avoid suds. If this occurs, open the dishwasher and let suds evaporate. Add 1 liter of cold water to the bottom of the dishwasher. Close the dishwasher door, then select any cycle. Initially, the dishwasher will drain out the water. Open the door after draining stage is complete and check if the suds have disappeared. Repeat if necessary.

Problem	Possible Causes	What To Do
	Spilled rinse aid.	Always wipe up rinse aid spills immediately.
Stained tub interior	Detergent with colourant may have been used.	Make sure that the detergent has no colourant.
White film on inside surface	Hard water minerals.	To clean the interior, use the damp soft cloth with dishwasher detergent and wear rubber gloves. Never use any other cleaner than dishwasher detergent otherwise, it may cause foaming or suds.
There are rust stains on cutlery	The affected items are not corrosion resistant.	Avoid washing items that are not corrosion resistant in the dishwasher.
	A program was not run after dishwasher salt was added. Traces of salt have gotten into the wash cycle.	Always run a wash program without any crockery after adding salt. Do not select the Turbo function (if present), after adding dishwasher salt.
	The lid of the softer is loose.	Check the softener lid is secure.
Knocking noise in the dishwasher	A spray arm is knocking against an item in a basket	Interrupt the program and rearrange the items which are obstructing the spray arm.
Rattling noise in the dishwasher	Items of crockery are loose in the dishwasher.	Interrupt the program and rearrange the items of crockery.
Knocking noise in the water pipes	This may be caused by on-site installation or the cross-section of the piping.	This has no influence on the dishwasher function. If in doubt, contact a qualified plumber.
The dishes are not clean	The dishes were not loaded correctly.	See PART II "Preparing And Loading Dishes".
	The program was not powerful enough.	Select a more intensive program.

Problem	Possible Causes	What To Do
The dishes are not clean.	Not enough detergent was dispensed.	Use more detergent, or change your detergent.
	Items are blocking the movement of the spray arms.	Rearrange the items so that the spray can rotate freely.
	The filter combination is not clean or is not correctly fitted in the base of wash cabinet. This may cause the spray arm jets to get blocked.	Clean and/or fit the filter correctly. Clean the spray arm jets.
Cloudiness on glassware.	Combination of soft water and too much detergent.	Use less detergent if you have soft water and select a shorter cycle to wash the glassware and to get them clean.
White spots appear on dishes and glasses.	Hard water area can cause limescale deposits.	Check water softener settings or fill status of salt container.
Black or grey marks on dishes	Aluminium utensils have rubbed against dishes	Use a mild abrasive cleaner to eliminate those marks.
Detergent left in dispenser	Dishes block detergent dispenser	Re-loading the dishes properly.
The dishes aren't drying	Improper loading	Use gloves if detergent residue can be found on dishes to avoid skin irritations.
	Dishes are removed too soon	Do not empty your dishwasher immediately after washing. Open the door slightly so that the steam can come out. Take out the dishes until the inside temperature is safe to touch. Unload the lower basket first to prevent the dropping water from the upper basket.

Problem	Possible Causes	What To Do
The dishes aren't drying	Wrong program has been selected.	With a short program, the washing temperature is lower, decreasing cleaning performance. Choose a program with a long washing time.
	Use of cutlery with a low-quality coating.	Water drainage is more difficult with these items. Cutlery or dishes of this type are not suitable for washing in the dishwasher.

⚠WARNING

Self-repair or non-professional repair may cause serious risks to the safety of the user of the appliance and impact warranty.

Availability Of Spare Parts

- **Seven years after placing the last unit of the model on the market:**
  Motor, circulation and drain pump, heaters and heating elements, including heat pumps (separately or bundled), piping and related equipment including all hoses, valves, filters and aqua stops, structural and interior parts related to door assemblies (separately or bundled), printed circuit boards, electronic displays, pressure switches, thermostats and sensors, software and firmware including reset software.
- **Ten years after placing the last unit of the model on the market:**
  Door hinge and seals, other seals, spray arms, drain filters, interior racks and plastic peripherals such as baskets and lids.

LOADING THE BASKETS ACCORDING TO EN60436:

Loading the dishwasher to its full capacity will contribute to energy and water savings.

1.Upper basket:

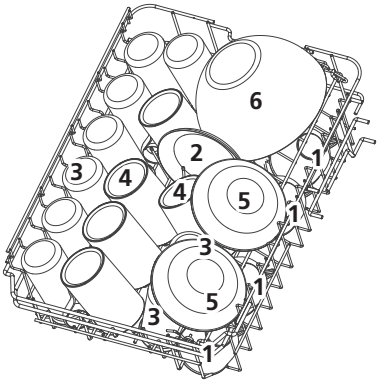

Number	Item
1	Cups
2	Saucers
3	Glasses
4	Mugs
5	Dessert bowls
6	Glass bowl

2.Lower basket:

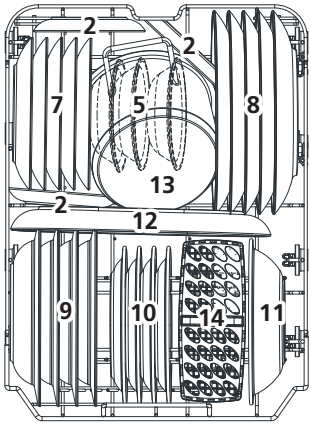

Number	Item
7	Dessert plates
8	Dinner plates
9	Soup plates
10	Melamine dessert plates
11	Melamine bowl
12	Oval platter
13	Small pot
14	Cutlery basket

3.Cutlery rack:

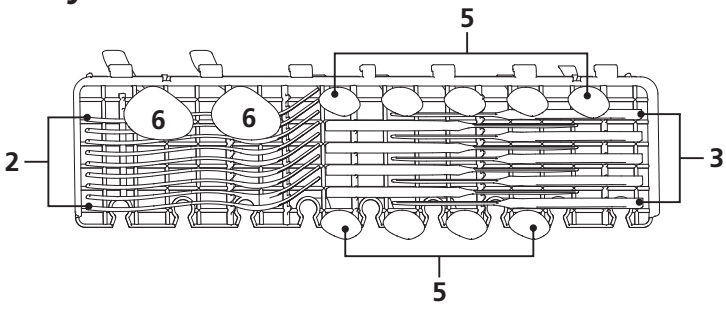

NOTE:

Please place the light flat wares on the shelf. The maximum loading weight is 1.5kg.

4.Cutlery basket:

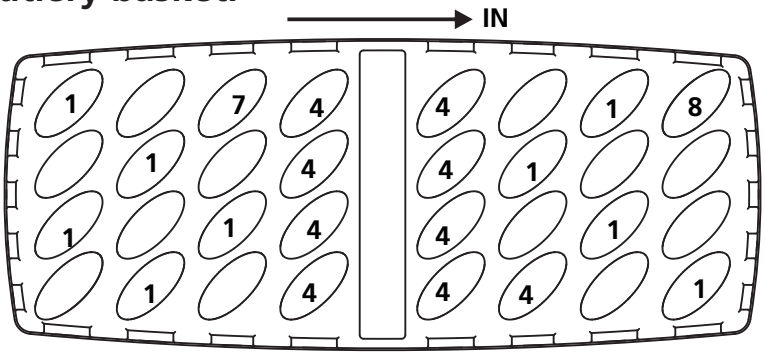

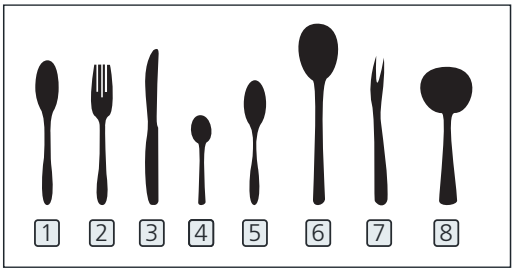

Number	Item
1	Soup spoons
2	Forks
3	Knives
4	Tea spoons
5	Dessert spoons
6	Serving spoons
7	Serving fork
8	Gravy ladle

Information for comparability
tests in accordance with EN60436
Capacity: 9 place settings
Position of the upper basket: lower position
Program: ECO
Rinse aid setting: MAX
Softener setting: H3

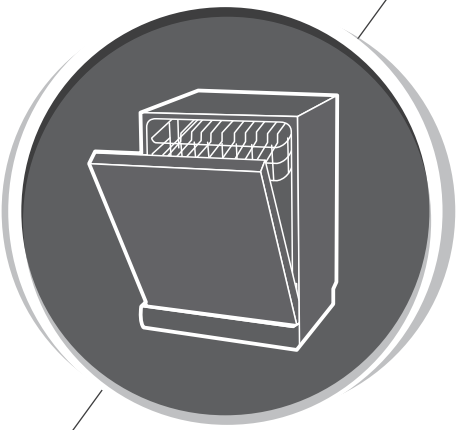

Dishwasher
Instruction Manual

PART II: Special Version

SJ94502ED
SJ94502EDX

svan

Please read this manual carefully
before using the dishwasher and
Keep this manual for future reference.

CONTENTS

01

4 **USING YOUR DISHWASHER**
4 Control Panel
6 Water Softener
7 Preparing And Loading Dishes
10 Function Of The Rinse Aid And Detergent
11 Filling The Rinse Aid Reservoir
12 Filling The Detergent Dispenser

02

13 **PROGRAMMING THE DISHWASHER**
13 Wash Cycle Table
14 Starting A Cycle Wash
14 Changing The Program Mid-cycle
15 Forget To Add A Dish?

03

16 **ERROR CODES**

04

17 **TECHNICAL INFORMATION**

NOTE:

- If you cannot solve the problems by yourself, please ask for help from a professional technician.
- The manufacturer, following a policy of constant development and updating of the product, may make modifications without giving prior notice.
- If lost or out-of-date, you can receive a new user manual from the manufacturer or responsible vendor.

QUICK USER GUIDE

Please read the corresponding content on the instruction manual for detailed operating method.

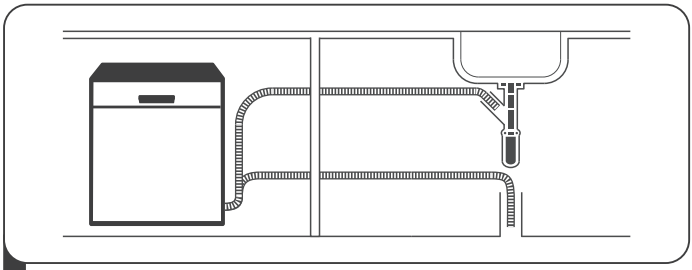

1 Install the dishwasher
(Please check the section 5 "INSTALLATION INSTRUCTION " of PART I : Generic Version.)

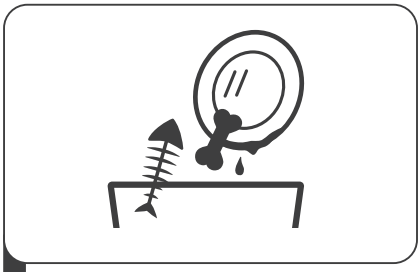

2 Removing the larger residue on the cutlery

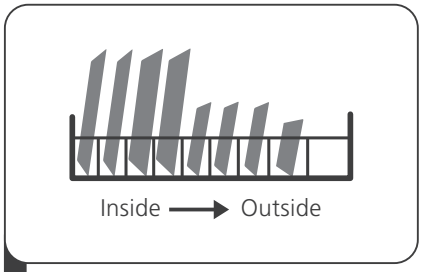

3 Loading the baskets

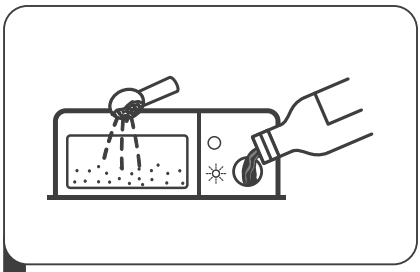

4 Filling the dispenser

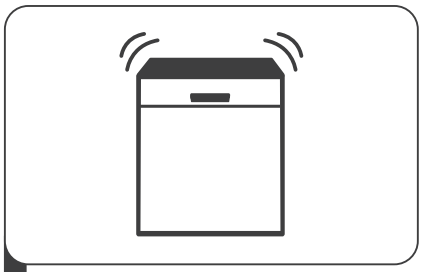

5 Selecting a program and running the dishwasher

USING YOUR DISHWASHER

Control Panel

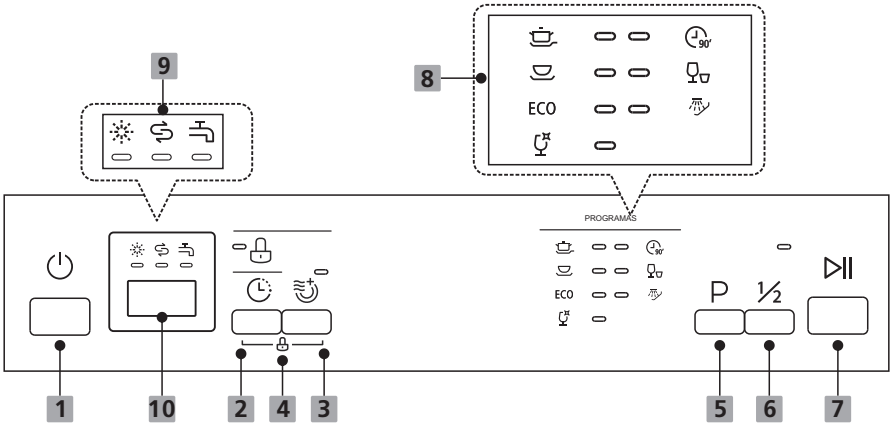

Operation (Button)

1 Power	Press this button to turn on your dishwasher,the screen lights up.
2 Delay	Press this button to set the delayed hours for washing. You can delay the start of washing up to 24 hours. One press on this button delays the start of washing by one hour.
3 Extra Dying	To dry dishes more completely.(It can only be used with Intensive, Normal, ECO, Glass, 90mins)
4 Child Lock	This option allows you to lock the buttons on the control panel - except the Power button - so children cannot accidently start the dishwasher by pressing the buttons on the panel. To lock or unlock the buttons on the control panel, press and hold the Extra drying and Delay buttons for 3 seconds simultaneously. When pressing this button, corresponding indicator will be lit.
5 Program	Press this button to select the appropriate washing program, the selected program indicator will be lit.

6 Half-load	When you have about or less than 6 place setting dishware to wash, you can choose this function to save energy and water. (It can only be used with Intensive, Normal, ECO, Glass and 90 mins.)
7 Start / Pause	To start the selected washing program or pause it when the dishwasher is working.

Display

8 Program indicator	Intensive Heavily soiled items include pots and pans. With dried on food. Universal For normally soiled loads, such as pots, plates, glasses and lightly soiled pans. ECO This is the standard program suitable for normally soiled loads, such as pots, plates, glasses and lightly soiled pans. Glass For lightly soiled crockery and glass. 90 mins For normally soiled loads that need quick wash. Rapid A shorter wash for lightly soiled loads that do not need drying. Soak To rinse dishes that you plan to wash later that day.
9 Warning indicator	Rinse Aid If the " " indicator is lit, it means the dishwasher is low on dishwasher rinse aid and requires a refill. Salt If the " " indicator is lit, it means the dishwasher is low on dishwasher salt and needs to be refilled. Water Faucet If the " " indicator is lit, it means the water faucet closed.
10 screen	To show the reminding time,delay time,error code etc.

Water Softener

The water softener must be set manually, using the water hardness dial.
The water softener is designed to remove minerals and salts from the water, which would have a detrimental or adverse effect on the operation of the appliance.
The more minerals there are, the harder your water is.
The softener should be adjusted according to the hardness of the water in your area.
Your local Water Authority can advise you on the hardness of the water in your area.

Adjusting salt consumption

The dishwasher is designed to allow for adjustment in the amount of salt consumed based on the hardness of the water used. This is intended to optimise and customise the level o f salt consumption.

Please follow the steps below for adjustment in salt consumption.

1. Switch on the appliance;
2. Press the Program button for more than 5 seconds to start the water softener set model within 60seconds after the appliance was switched on;
3. Press the Program button to select the proper set according to your local environment, the sets will change in the following sequence: H1->H2->H3->H4->H5->H6;
4. Press the Power button to end the set up model.

WATER HARDNESS				Water softener level	Salt consumption (gram/cycle)
German °dH	French °fH	British °Clarke	Mmol/l		
0 - 5	0 - 9	0 - 6	0 - 0.94	H1	0
6 - 11	10 - 20	7 - 14	1.0 - 2.0	H2	9
12 - 17	21 - 30	15 - 21	2.1 - 3.0	H3	12
18 - 22	31 - 40	22 - 28	3.1 - 4.0	H4	20
23 - 34	41 - 60	29 - 42	4.1 - 6.0	H5	30
35 - 55	61 - 98	43 - 69	6.1 - 9.8	H6	60

1°dH=1.25 °Clarke=1.78 °fH=0.178mmol/l
The manufactory setting: H3
Contact your local water board for information on the hardness of your water supply.

Please check the section 3 "Loading The Salt Into The Softener" of PART Ⅰ: Generic Version, If your dishwasher lacks salt.

NOTE:

If your model does not have any water softener, you may skip this section.

Water Softener

The hardness of the water varies from place to place. If hard water is used in the dishwasher, deposits will form on the dishes and utensils.

The appliance is equipped with a special softener that uses a salt container specifically designed to eliminate lime and minerals from the water.

Preparing And Loading Dishes

- Consider buying utensils which are identified as dishwasher-proof.
- For particular items, select a program with the lowest possible temperature.
- To prevent damage, do not take glass and cutlery out of the dishwasher immediately after the program has ended.

For washing the following cutlery/dishes

Are not suitable

- Cutlery with wooden, horn china or mother-of-pearl handles
- Plastic items that are not heat resistant
- Older cutlery with glued parts that are not temperature resistant
- Bonded cutlery items or dishes
- Pewter or cooper items
- Crystal glass
- Steel items subject to rusting
- Wooden platters
- Items made from synthetic fibres

Are of limited suitability

- Some types of glasses can become dull after a large number of washes
- Silver and aluminum parts have a tendency to discolour during washing
- Glazed patterns may fade if machine washed frequently

Recommendations for loading the dishwasher

Scrape off any large amounts of leftover food. Soften remnants of burnt food in pans. It is not necessary to rinse the dishes under running water.

For best performance of the dishwasher, follow these loading guidelines.

(Features and appearance of baskets and cutlery baskets may vary from your model.)

Place objects in the dishwasher in following way:

- Items such as cups, glasses, pots/pans, etc. are faced downwards.
- Curved items, or ones with recesses, should be loaded aslant so that water can run off.
- All utensils are stacked securely and can not tip over.
- All utensils are placed in the way that the spray arms can rotate freely during washing.
- Load hollow items such as cups, glasses, pans etc. With the opening facing downwards so that water cannot collect in the container or a deep base.
- Dishes and items of cutlery must not lie inside one another, or cover each other.
- To avoid damage, glasses should not touch one another.
- The upper basket is designed to hold more delicate and lighter dishware such as glasses, coffee and tea cups.
- Long bladed knives stored in an upright position are a potential hazard!
- Long and / or sharp items of cutlery such as carving knives must be positioned horizontally in the upper basket.
- Please do not overload your dishwasher. This is important for good results and for reasonable consumption of energy.

NOTE:

Very small items should not be washed in the dishwasher as they could easily fall out of the basket.

Removing the dishes

To prevent water dripping from the upper basket into the lower basket, we recommend that you empty the lower basket first, followed by the upper basket.

⚠WARNING



Items will be hot! To prevent damage, do not take glass and cutlery out of the dishwasher for around 15 minutes after the program has ended.

Loading the upper basket

The upper basket is designed to hold more delicate and lighter dishware such as glasses, coffee and tea cups and saucers, as well as plates, small bowls and shallow pans (as long as they are not too dirty).Position the dishes and cookware so that they will not get moved by the spray of water.



Loading the lower basket

We suggest that you place large items and the most difficult to clean items are to be placed into the lower basket: such as pots, pans, lids, serving dishes and bowls, as shown in the figure below. It is preferable to place serving dishes and lids on the side of the racks in order to avoid blocking the rotation of the top spray arm.
The maximum diameter advised for plates in front of the detergent dispenser is of 19 cm, this not to hamper the opening of it.

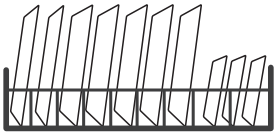

Loading the cutlery basket

Cutlery should be placed in the cutlery rack separately from each other in the appropriate positions, and do make sure the utensils do not nest together, this may cause bad performance.

⚠WARNING



Do not let any item extend through the bottom.
Always load sharp utensils with the sharp point down!

For the best washing effect, please load the baskets refer to standard loading options on last section of PART Ⅰ: Generic Version

Function Of The Rinse Aid And Detergent

The rinse aid is released during the final rinse to prevent water from forming droplets on your dishes, which can leave spots and streaks. It also improves drying by allowing water to roll off the dishes. Your dishwasher is designed to use liquid rinse aids.

⚠WARNING

Only use branded rinse aid for dishwasher. Never fill the rinse aid dispenser with any other substances (e.g. Dishwasher cleaning agent, liquid detergent). This would damage the appliance.

When to refill the rinse aid dispenser

Unless the rinse-aid warning light (✳) on the control panel is on, you can always estimate the amount from the color of the optical level indicator located next to the cap. When the rinse-aid container is full, the indicator will be fully dark. The size of the dark dot decreases as the rinse-aid diminishes. You should never let the rinse aid level be less than 1/4 full.

As the rinse aid diminishes, the size of the black dot on the rinse aid level indicator changes, as illustrated below.

● Full ◉ 3/4 full ◉ 1/2 full ◉ 1/4 full ○ Empty

Function of detergent

The chemical ingredients that compose the detergent are necessary to remove, crush and dispense all dirt out of the dishwasher. Most of the commercial quality detergents are suitable for this purpose.

⚠WARNING

- Proper Use of Detergent
  Use only detergent specifically made for dishwashers use. Keep your detergent fresh and dry.
  Don't put powdered detergent into the dispenser until you are ready to wash dishes.
- 
  Dishwasher detergent is corrosive! Keep dishwasher detergent out of the reach of children.

Filling The Rinse Aid Reservoir

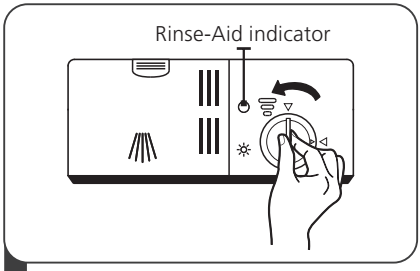

1 To open the dispenser, turn the cap to the "open" (left) arrow and lift it out.

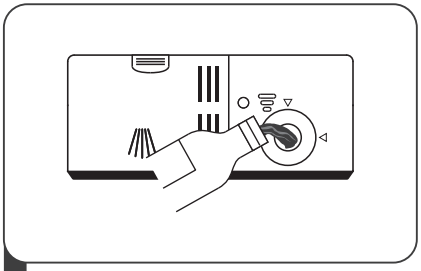

2 Carefully pour in the rinse-aid into its dispenser, whilst avoiding it to overflow.

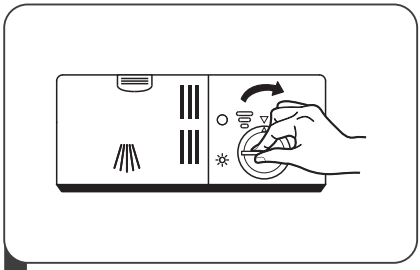

3 Replace the cap by inserting it aligned with "open" arrow and turning it to the closed (right) arrow.

NOTE:

Clean up any spilled rinse aid with an absorbent cloth to avoid excessive foaming during the next wash.

Adjusting the rinse aid reservoir

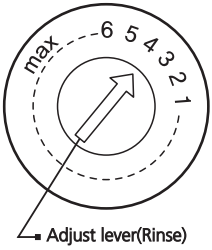

Turn the rinse aid indicator dial to a number between 1 and 6. The higher the number, the more rinse aid the dishwasher uses. If the dishes are not drying properly or are spotted, adjust the dial to the next higher number until your dishes are spot-free. Reduce it if there are sticky whitish stains on your dishes or a bluish film on glassware or knife blades.

Filling The Detergent Dispenser

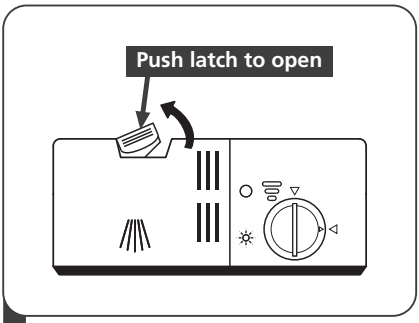

1 Press the release catch on the detergent dispenser to open the cover.

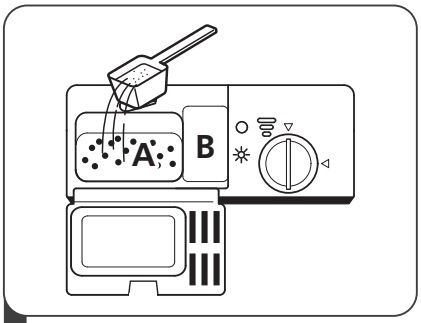

2 Add detergent into the larger cavity (A) for the main wash cycle .
For more heavily soiled wash loads, also add some detergent into the smaller cavity (B) for the pre-wash cycle .

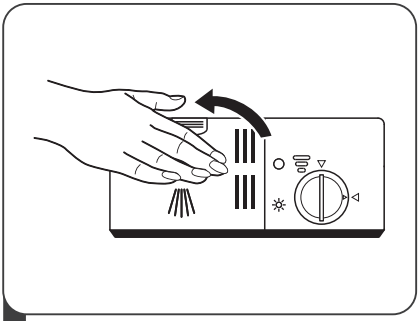

3 Close the cover and press on it until it locks into place.

NOTE:

- Be aware that depending on the soiling of water, setting may be different.
- Please observe the manufacturer's recommendations on the detergent packaging.

PROGRAMMING THE DISHWASHER

Wash Cycle Table

The table below shows which programs are best for the levels of food residue on them and how much detergent is needed. It also show various information about the programs.

(●)Means: need to fill rinse into the Rinse-Aid Dispenser.

Program	Description Of Cycle	Detergent Pre/Main	Running Time(min)	Energy (Kwh)	Water (L)	Rinse Aid
Intensive	Prewash (50℃) Wash(65℃) Rinse Rinse Rinse (65℃) Drying	4/13g	205	1.378	15.3	●
Universal	Prewash(45℃) Wash (55℃) Rinse Rinse (65℃) Drying	4/13g	175	1.287	13.1	●
ECO (*EN 60436)	Wash (45℃) Rinse Rinse(55℃) Drying	17g	235	0.704	9.0	●
Glass	Pre-wash Wash(50℃) Rinse Rinse (65℃) Drying	4/13g	120	0.934	13.1	●
90 mins	Wash(60℃) Rinse Rinse (65℃) Drying	17g	90	1.234	10.2	●
Rapid	Wash (50 ℃) Rinse Rinse (45 ℃)	12g	30	0.611	10.0	○

Program	Description Of Cycle	Detergent Pre/Main	Running Time(min)	Energy (Kwh)	Water (L)	Rinse Aid
Soak	Prewash		15	0.020	3.6	●

NOTE:

ECO (*EN60436) **:** The ECO program is suitable to clean normally soiled tableware, that for this use, it is the most efficient program in terms of its combined energy and water consumption, and it is used to assess compliance with the EU ecodesign legislation.

Starting A Cycle Wash

1. Draw out the lower and upper basket, load the dishes and push them back. It is commended to load the lower basket first, then the upper one.
2. Pour in the detergent.
3. Insert the plug into the socket. The power supply refer to last page"Product fiche". Make sure that the water supply is turned on to full pressure.
4. Close the door, press the Power button, to switch on the machine.
5. Choose a program, the response light will turn on. Then press the Start/Pause button, the dishwasher will start its cycle.

Changing The Program Mid-cycle

A wash cycle can only be changed if it has been running for a short time otherwise, the detergent may have already been released and the dishwasher may have already drained the wash water. If this is the case, the dishwasher needs to be reset and the detergent dispenser must be refilled. To reset the dishwasher, follow the instructions below:

1. Press the Start/Pause button to pause the washing.
2. Press Program button for more than 3 seconds - the program will cancel.
3. Press the Program button to select the desired program.
4. Press the Start/Pause button, after 10 seconds, the dishwasher will start.

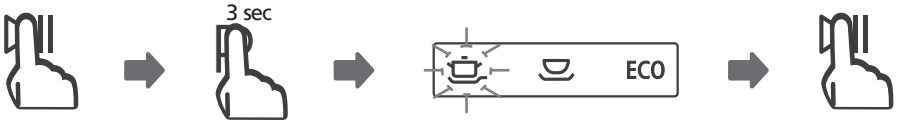

Forget To Add A Dish?

A forgotten dish can be added any time before the detergent dispenser opens. If this is the case, follow the instructions below:

1. Press the Start/Pause button to pause the washing.
2. Wait 5 seconds then open the door.
3. Add the forgotten dishes.
4. Close the door.
5. Press the Start/Pause button after 10 seconds, the dishwasher will start.

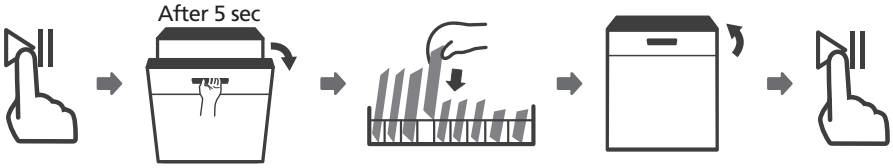

⚠WARNING



It is dangerous to open the door mid-cycle, as hot steam may scald you.

ERROR CODES

If there is a malfunction, the dishwasher will display error codes to identify these:

Codes	Meanings	Possible Causes
E1	Longer inlet time.	Faucets is not opened, or water intake is restricted,or water pressure is too low.
E3	Not reaching required temperature.	Malfunction of heating element .
E4	Overflow.	Some element of dishwasher leaks .

⚠WARNING

- If overflow occurs, turn off the main water supply before calling a service.
- If there is water in the base pan because of an overfill or small leak, the water should be removed before restarting the dishwasher.

TECHNICAL INFORMATION

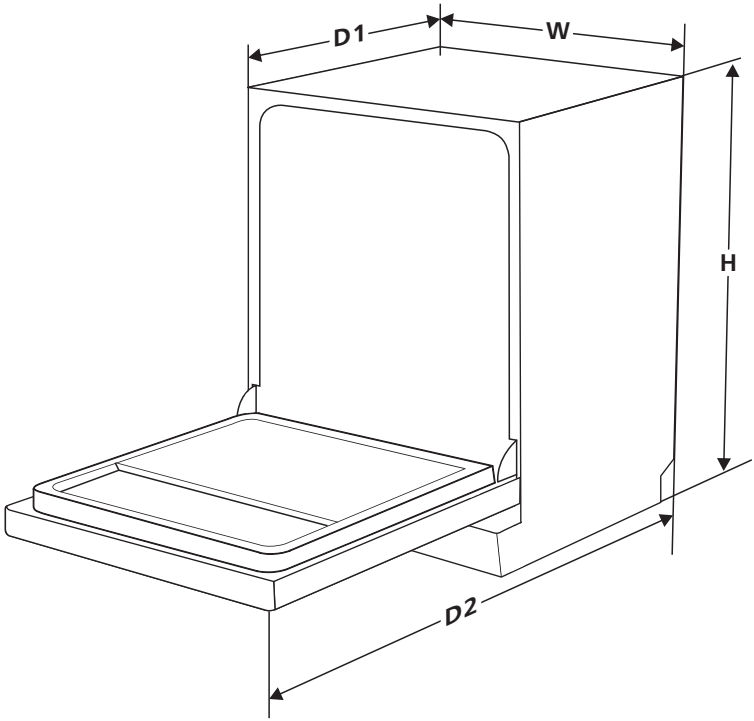

Height (H)	845mm
Width (W)	448mm
Depth (D1)	600mm (with the door closed)
Depth (D2)	1175mm (with the door opened 90°)

Product information sheet (EN60436)

Supplier's name or trade mark: SVAN

Supplier's address ([b]): Imported by B73737553 SVAN TRADING S.L Av Altos Hornos S/N Pto Sagunto (46520) Valencia, España Info@svanelectro.com

Model identifier: SJ94502ED SJ94502EDX

General product parameters:

Parameter	Value	Parameter	Value	
Rated capacity ([a]) (ps)	9	Dimensions in cm	Height	85
			Width	45
			Depth	60
EEI ([a])	55,9	Energy efficiency class ([a])	E ( )	
Cleaning performance index ([a])	1,125	Drying performance index ([a])	1,065	
Energy consumption in kWh [per cycle], based on the eco programme using cold water fill. Actual energy consumption will depend on how the appliance is used.	0,704	Water consumption in litres [per cycle], based on the eco program. Actual water consumption will depend on how the appliance is used and on the hardness of the water.	9,0	
Program duration ([a]) (h:min)	3:55	Type	Free standing	
Airborne acoustical noise emissions ([a]) (dB(A) re 1 pW)	49	Airborne acoustical noise emission class ([a])	C ([c])	
Off-mode (W)	N/A	Standby mode (W)	0,49	
Delay start (W) (if applicable)	3,99	Networked standby (W) (if applicable)	N/A	

Minimum duration of the guarantee offered by the supplier ([b]): 36 months

Additional information:

Weblink to the supplier's website, where the information in point 6 of Annex II to Commission Regulation (EU) 2019/2022 ([1]) ([b]) is found: www.svanelectro.com

([a]) for the eco program.
([b]) changes to these items shall not be considered relevant for the purposes of paragraph 4 of Article 4 of Regulation (EU) 2017/1369.
([c]) if the product database automatically generates the definitive content of this cell the supplier shall not enter these data.

([1]) Commission Regulation (EU) 2019/2022 of 1 October 2019 laying down eco design requirements for household dishwashers pursuant to Directive 2009/125/EC of the European Parliament and of the Council amending Commission Regulation (EC) No 1275/2008 and repealing Commission Regulation (EU) No 1016/2010 (see page 267 of this Official Journal).

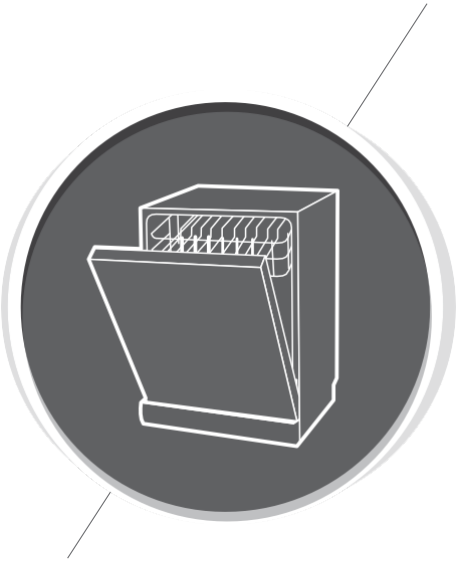

MÁQUINA DE LAVAR LOIÇA
Manual de instruções

PARTE I: Versão genérica

SJ94502ED
SJ94502EDX

svan

Leia atentamente este manual
antes de usar a máquina de
lavar louça.
Guarde este manual para referência futura.

ÍNDICE

01
3 **INSTRUÇÕES DE SEGURANÇA**

02
8 **VISÃO GERAL DO PRODUTO**

03
9 **ANTES DE UTILIZAR A SUA MÁQUINA DE LAVAR LOIÇA**
9 Colocação do sal no reservatório
11 Dicas para a utilização dos cestos

04
13 **MANUTENÇÃO E LIMPEZA**
13 Cuidados Externos
13 Cuidados Internos
16 Cuidar da sua máquina de lavar loiça

05
17 **INSTRUÇÕES DE INSTALAÇÃO**
17 Ligação elétrica
18 Ligação do abastecimento de água
19 Ligação da mangueira de drenagem
20 Posição do aparelho
20 Livre Instalação
21 Instalação encastrada (apenas para o modelo de encastrar)

06
26 **DICAS E RESOLUÇÃO DE PROBLEMAS**
27 **Disponibilidade de Peças Sobressalentes**

07
30 **COLOCAÇÃO DA LOIÇA NOS CESTOS**

NOTA:

- No capítulo “Dicas e Resolução de Problemas” poderá encontrar informações úteis para resolver os problemas mais comuns por si mesmo.
- Se algum problema persistir, por favor contactar o serviço técnico autorizado.
- O fabricante, seguindo uma política de constante desenvolvimento e melhoramento do produto, poderá fazer modificações sem aviso prévio.
- Se este manual for perdido ou desatualizado solicite-nos o envio de um novo manual.

INFORMAÇÃO DE SEGURANÇA

⚠ADVERTÊNCIA

Ao usar a sua máquina de lavar louça, siga as precauções abaixo:

Este dispositivo destina-se a ser usado em aplicações domésticas e similares.

Este aparelho pode ser utilizado por crianças a partir dos 8 anos de idade e por pessoas com capacidades físicas, sensoriais ou mentais reduzidas ou com falta de experiência e conhecimentos, se lhes tiver sido dada supervisão ou instruções relativas à utilização do eletrodoméstico de uma forma segura e eles compreendam os perigos envolvidos.

As crianças não devem brincar com o aparelho. A limpeza e a manutenção por parte do utilizador não devem ser feitas por crianças sem supervisão. (Para EN60335-1)

Este aparelho não deve ser utilizado por pessoas (incluindo crianças) com capacidades físicas, sensoriais ou mentais reduzidas, ou falta de experiência e conhecimento, a menos que tenham recebido supervisão ou instruções relativas ao uso do aparelho por uma pessoa responsável pela sua segurança.

- O material de embalagem pode ser perigoso para as crianças!
- Este aparelho é apenas para uso doméstico em interiores.
- Para se proteger contra o risco de choque elétrico, não mergulhe a unidade, o cabo ou a ficha em água ou outro líquido.
- Desligue antes dos trabalhos de limpeza e manutenção do aparelho.
- Use um pano macio humedecido com sabão suave e depois use um pano seco para o limpar novamente.

Instruções de ligação à terra

- Este aparelho deve ser ligado à terra. Em caso de mau funcionamento ou avaria, a ligação à terra reduzirá o risco de choque elétrico, proporcionando um caminho de menor resistência à corrente elétrica. Este aparelho está equipado com uma ficha condutora de ligação à terra.
- A tomada deve ser ligada a uma tomada apropriada, instalada e com ligação à terra de acordo com todos os códigos e portarias locais.
- A ligação incorreta do condutor de ligação à terra do equipamento pode resultar num risco de choque elétrico.
- Verifique com um eletricista qualificado ou um representante da assistência técnica se tiver dúvidas sobre se o aparelho está devidamente ligado à terra.

- Não modifique a ficha fornecida com o aparelho; se este não encaixar na tomada.
- Peça a um eletricista qualificado para instalar uma tomada adequada.
- Não abuse, nem se sente ou fique em pé sobre a porta ou o tabuleiro da máquina de lavar louça.
- Não utilize a sua máquina de lavar loiça, a menos que todos os painéis estejam corretamente posicionados.
- Abra a porta com muito cuidado. Se a máquina de lavar louça estiver a funcionar, há o risco de haver fugas de água.
- Não coloque objetos pesados ou fique de pé sobre a porta quando ela estiver aberta.
- O aparelho pode inclinar-se para a frente.
  Ao carregar artigos para lavar:
  1) Localize os objetos afiados para que não danifiquem a vedação da porta;
  2) Atenção: As facas e outros utensílios de ponta afiada devem ser carregados no cesto com as pontas para baixo ou colocados horizontalmente.
- Alguns detergentes para máquinas de lavar louça são fortemente alcalinos. Podem ser extremamente perigosos se ingeridos. Evite o contacto com a pele e os olhos e mantenha as crianças afastadas da máquina de lavar louça quando a porta estiver aberta.
- Verifique se o depósito do detergente está vazio após completar o ciclo de lavagem.

- Não lave artigos de plástico, a menos que estejam marcados como "lavável na máquina de lavar louça" ou equivalente.
- Para artigos de plástico não marcados, verifique as recomendações do fabricante.
- Utilize apenas detergentes e agentes de enxaguamento recomendados para utilização na máquina de lavar louça.
- Nunca use sabão, detergente de roupa ou detergente para lavar as mãos na sua máquina de lavar louça.
- A porta não deve ser deixada aberta, pois isso poderia aumentar o risco de mau funcionamento.
  Se o cabo de alimentação estiver danificado, deve ser substituído pelo fabricante, o seu agente de serviço ou pessoas com qualificações semelhantes, a fim de evitar qualquer perigo.
- Durante a instalação, a fonte de alimentação não deve ser dobrada ou achatada de forma excessiva ou perigosa.
- Não mexa nos controlos.
- O eletrodoméstico deve ser ligado à válvula de água principal com novos conjuntos de mangueiras. Os acessórios antigos não devem ser reutilizados.
- Para poupar energia, em modo de espera, o aparelho desliga-se automaticamente quando não há funcionamento durante 15 minutos.

Eliminação de resíduos



- Para eliminar a embalagem e o eletrodoméstico, dirija-se a um centro de reciclagem. Portanto, corte o cabo de alimentação e inutilize o dispositivo de fecho da porta.
- As embalagens de cartão são feitas de papel reciclado e devem ser descartadas em contentores de reciclagem de papel usado.
- Ao garantir que este produto seja descartado corretamente, ajudará a evitar possíveis consequências negativas para o meio ambiente e para a saúde humana, que poderiam ser causadas pelo manuseio inadequado deste produto.
- Para informações mais detalhadas sobre a reciclagem deste produto, por favor contacte o escritório local da sua cidade e o seu serviço de eliminação de resíduos domésticos.
- ELIMINAÇÃO: Não elimine este produto como lixo municipal não separado. Recicle esses resíduos separadamente, pois é necessário um tratamento especial.

DESCRIÇÃO DO PRODUTO

IMPORTANTE:

Para obter o melhor desempenho da sua máquina de lavar loiça, leia todas as instruções de utilização antes de a utilizar pela primeira vez.

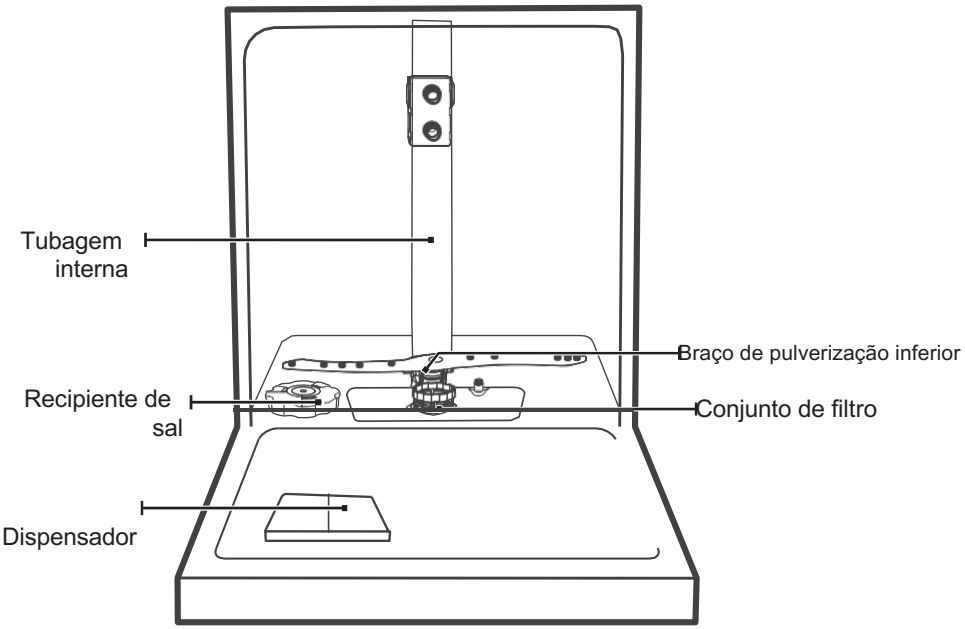

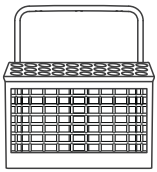

cesto para talheres

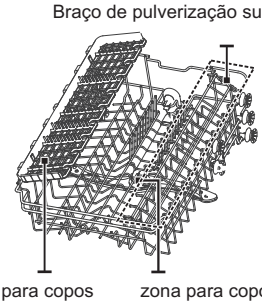

cesto superior



cesto inferior

As imagens são apenas para referência, alguns modelos podem ser diferentes

USAR A SUA MÁQUINA DE LAVAR LOUÇA

Antes de usar a sua máquina de lavar louça:



1. Configure o descalcificador de água
2. Coloque o sal no descalcificador
3. Coloque o cesto
4. Encha o doseador

Consulte a secção 1 "Descalcificador de água" da PARTE I.
Consulte a secção 1 "Descalcificador de água" da PARTE II: Versão especial.
Se precisar de configurar o descalcificador de água, consulte.

CARREGAR O SAL NO DESCALCIFICADOR

NOTA:

Se o seu modelo não tiver qualquer descalcificador de água, pode omitir esta secção. Use sempre sal na máquina de lavar louça.
O recipiente de sal está localizado debaixo do cesto inferior e deve ser enchido como explicado a seguir:

ADVERTÊNCIA

Use apenas sal especificamente concebido para uso na máquina de lavar louça! Qualquer outro tipo de sal não especificamente concebido para uso na máquina de lavar louça, especialmente sal de mesa, irá danificar o descalcificador de água.
Em caso de danos causados pelo uso de sal inadequado, o fabricante não dá qualquer garantia e não se responsabiliza pelos danos causados.
Recarregue com sal antes de fazer um ciclo.
Isto evitará que grãos de sal ou água salgada derramada permaneçam no fundo da máquina durante um período de tempo que possa causar corrosão.

Siga os passos abaixo para adicionar sal à máquina de lavar louça:

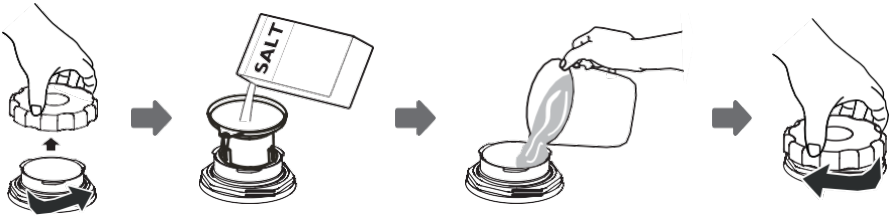

1. Retire o cesto inferior e desenrosque a tampa do depósito.
2. Coloque a extremidade do funil (fornecido) no orifício e despeje aproximadamente 1,5 kg de sal na máquina de lavar louça.
3. Encha o recipiente de sal até à sua capacidade máxima com água. É normal que uma pequena quantidade de água saia do recipiente de sal.
4. Depois de encher o recipiente, volte a enroscar a tampa.
5. A luz de aviso de sal apagar-se-á depois de o recipiente de sal ter sido cheio com sal.
6. Imediatamente após a colocação do sal no recipiente de sal, deve ser iniciado um programa de lavagem (sugerimos a utilização de um programa curto). Caso contrário, o sistema de filtragem, a bomba ou outras peças importantes da máquina podem ser danificadas por água salgada. Isto está fora da garantia.

Nota:

O recipiente de sal só deve ser novamente cheio quando a luz de aviso de sal no painel de controlo acender.

Dependendo de quão bem o sal esteja dissolvido, a luz de aviso de sal ainda pode estar ligada, mesmo que o recipiente de sal esteja cheio.

Se não houver luz de aviso de sal no painel de controlo (para alguns modelos), pode calcular quando o sal deve ser colocado no descalcificador pelo número de ciclos de lavagem.

Se tiver derramado sal, faça uma pré-lavagem ou um programa rápido para o remover.

Conselhos para usar o cesto

Ajustar o tabuleiro superior

A altura do tabuleiro superior pode ser facilmente ajustada para acomodar pratos mais altos no cesto superior ou inferior
Para ajustar a altura do tabuleiro superior, siga estes passos:

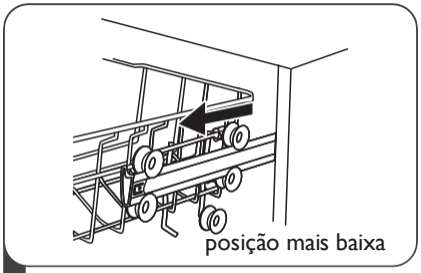

1 Puxe o tabuleiro superior.

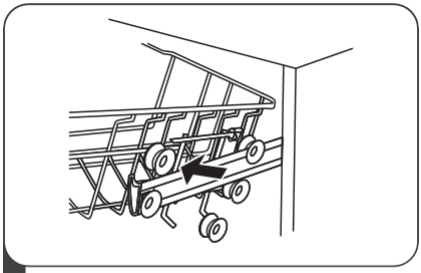

2 Retire o tabuleiro superior.

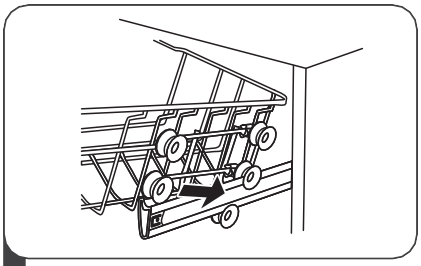

3 Volte a colocar o tabuleiro superior nas rodas superiores ou inferiores.

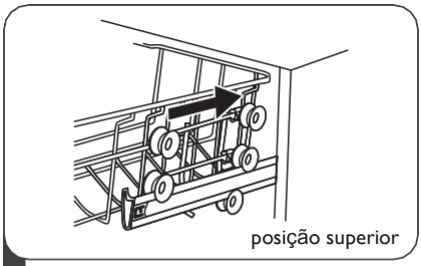

4 Empurre o tabuleiro superior.

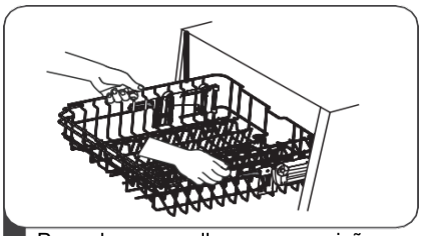

1 Para elevar a grelha para a posição superior, levante Para elevar a grelha para a posição superior, levante a grelha até que ambos os lados estejam à mesma altura. A prateleira deve ser fixada no lugar.

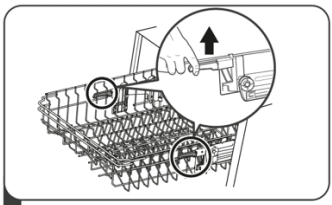

2 Para baixar a prateleira, empurre para baixo o manípulo e solte.

Dobrar as prateleiras de copos

Para criar espaço para artigos mais altos, levante a grelha dos copos para cima. Também pode eliminá-la quando o seu uso não for necessário.



Dobrar as prateleiras

Os espigões são usados para segurar pratos e um prato. Eles podem ser baixados para dar mais espaço para artigos maiores.

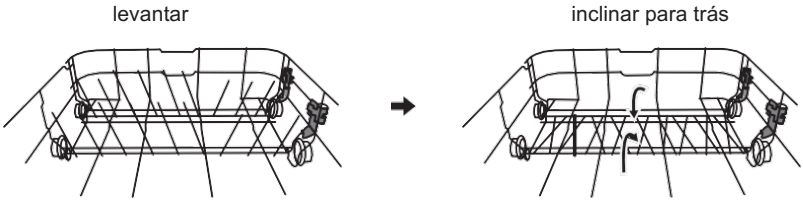

LIMPEZA E MANUTENÇÃO

• Cuidados externos

A porta e a vedação da porta

Limpe regularmente as vedações das portas com um pano macio e húmido para remover depósitos de alimentos. Quando a máquina de lavar louça estiver carregada, os resíduos de alimentos e bebidas podem pingar pelos lados da porta da máquina de lavar louça. Estas superfícies estão fora da área de lavagem e a água não provém dos braços de pulverização. Qualquer depósito deve ser limpo antes de a porta ser fechada.

Painel de controlo

O painel de controlo deve ser limpo APENAS com um pano macio e húmido.

⚠ADVERTÊNCIA

- Para evitar a penetração de água na fechadura da porta e nos componentes elétricos, não utilize um produto de limpeza em aerossol de qualquer tipo.
- Nunca utilize produtos de limpeza abrasivos ou esfregões em superfícies externas, pois estes podem riscar o acabamento. Algumas toalhas de papel também podem riscar ou deixar marcas na superfície.

• Cuidados internos

Sistema de filtros

O sistema de filtragem na base do armário de lavagem retém os detritos grosseiros do ciclo de lavagem, incluindo objetos estranhos como palitos ou fragmentos. Os detritos grosseiros recolhidos podem causar a obstrução dos filtros. Verifique periodicamente o estado dos filtros. Remova cuidadosamente os objetos estranhos e limpe as peças do sistema de filtragem com água, se necessário. Siga os passos abaixo para limpar o filtro.

NOTA:

As imagens são apenas para referência, diferentes modelos do sistema de filtração e os braços pulverizadores podem ser diferentes.

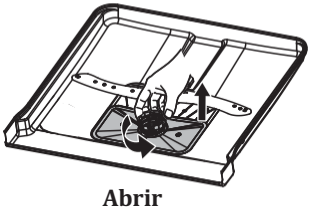

Abrir

Segure o filtro grosso e gire-o no sentido contrário aos ponteiros do relógio para destravar o filtro. Levante o filtro e retire-o da máquina de lavar louça.

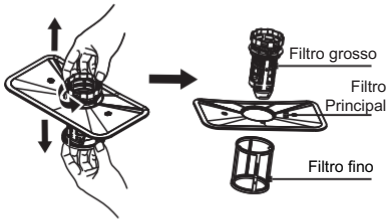

O filtro fino pode ser removido do fundo do conjunto do filtro. O filtro grosso pode ser separado do filtro principal apertando suavemente as abas na parte superior e puxando-o para fora.

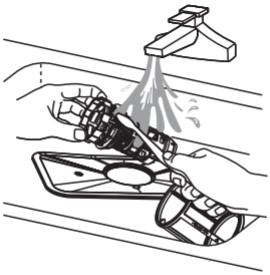

Os restos dos alimentos maiores podem ser limpos enxaguando o filtro com água corrente. Para uma limpeza mais profunda, utilize uma escova de limpeza macia.

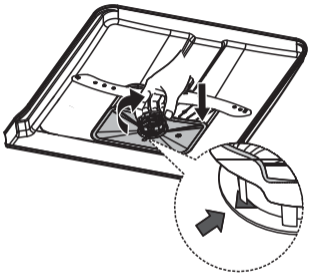

Volte a colocar os filtros na ordem inversa de desmontagem, volte a montar o filtro e rode-o no sentido horário até à seta de bloqueio.

⚠ADVERTÊNCIA

- Não aperte demasiado os filtros. Volte a colocar os filtros de forma segura em sequência, caso contrário a sujidade grossa pode entrar no sistema e causar um bloqueio.
- NUNCA utilize a máquina de lavar louça sem os filtros instalados. A substituição incorreta do filtro pode reduzir o nível de desempenho do eletrodoméstico e danificar pratos e utensílios.

Braços pulverizadores

É necessário limpar regularmente os braços de pulverização, uma vez que os químicos da água dura irão entupir os rolamentos e os jatos dos braços de pulverização. Para limpar os braços de pulverização, siga as instruções abaixo:

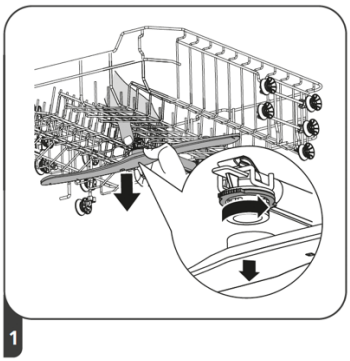

Para remover o braço de pulverização superior, segure a porca no centro da roda e rode o braço de pulverização no sentido contrário ao dos ponteiros do relógio para o remover.

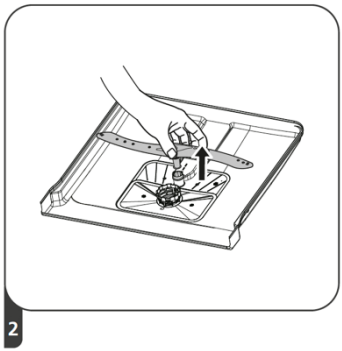

Para remover o braço de pulverização inferior, puxe o braço de pulverização para cima.

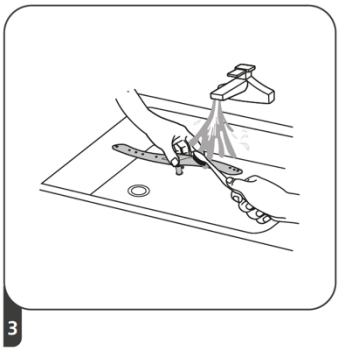

Lave os braços em água morna e ensaboada e use uma escova macia para limpar os jatos. Coloque-os depois de os enxaguar completamente.

Cuidados com a máquina de lavar

Precauções contra geada

Tome medidas de proteção contra geadas na máquina de lavar louça no Inverno. Todos os ciclos pós-lavagem funcionam da seguinte forma:

1. Desligue a energia para a máquina de lavar louça na fonte de alimentação.
2. Desligue o fornecimento de água e desligue a tubagem de entrada de água da válvula de água.
3. Drene a água da tubagem de entrada e a válvula de água. (Use uma frigideira para recolher a água)
4. Volte a ligar o tubo de entrada de água à válvula de água.
5. Retire o filtro no fundo da cuba e use uma esponja para absorver a água no dreno.

Depois de cada lavagem

Após cada lavagem, desligue o fornecimento de água ao aparelho e deixe a porta ligeiramente aberta para que a humidade e os odores não fiquem retidos no interior.

Retire a ficha

Antes da limpeza ou manutenção, retire sempre a ficha da tomada.

Sem solventes ou limpeza com abrasivos

Para limpar o exterior e as partes de borracha da máquina de lavar louça, não utilize solventes ou agentes de limpeza abrasivos. Basta usar um pano com água morna e sabão.

Para remover manchas ou manchas da superfície interior, utilize um pano humedecido com água e um pouco de vinagre ou um produto de limpeza feito especificamente para máquinas de lavar louça.

Quando não estiver em uso por um longo período de tempo

Recomenda-se que faça um ciclo de lavagem com a máquina de lavar loiça vazia e depois retire a ficha da tomada, desligue o abastecimento de água e deixe a porta do aparelho ligeiramente aberta. Isto ajudará a que as vedações das portas durem mais tempo e evitará a formação de odores no interior da máquina de lavar louça.

Mover o aparelho

Se o eletrodoméstico tiver de ser movido, tente mantê-lo na posição vertical. Se for absolutamente necessário, pode ser colocado de costas.

INSTRUÇÕES DE INSTALAÇÃO

⚠ADVERTÊNCIA



Perigo de choque elétrico Desligue a energia elétrica antes de instalar a máquina de lavar loiça.
Não o fazer pode resultar em morte ou choque elétrico.

Atenção

A instalação de tubagens e equipamentos elétricos deve ser realizada por profissionais.

• Sobre a ligação de alimentação

⚠ADVERTÊNCIA

Para segurança pessoal:

- Não utilize um cabo de extensão ou ficha adaptadora com este eletrodoméstico.
- Não corte ou remova a ligação à terra do cabo de alimentação em nenhuma circunstância.

Requisitos elétricos

Consulte a etiqueta de classificação para a classificação de tensão nominal e ligue a máquina de lavar loiça à fonte de alimentação apropriada. Utilize o fusível necessário 10A / 13A / 16A, fusível de retardação ou disjuntor recomendado e forneça um circuito separado que sirva apenas este eletrodoméstico.

Ligação elétrica

Certifique-se de que a tensão e a frequência da corrente correspondem às da placa de características. Insira a ficha apenas numa tomada que esteja devidamente ligada à terra. Se a tomada elétrica a que o aparelho vai ser ligado não for adequada para a ficha, substitua a ficha, em vez de utilizar um adaptador ou similar, pois isso pode causar sobreaquecimento e queimaduras.

⚠Assegure uma ligação à terra adequada antes de usar

Abastecimento e drenagem de água

Ligação de água fria

Ligue a mangueira de abastecimento de água fria a um conector roscado de 3/4 (polegadas) e certifique-se de que está bem presa no lugar.
Se os tubos de água forem novos ou não foram usados por um longo período de tempo, deixe a água correr para garantir que a água esteja limpa. Esta precaução é necessária para evitar o risco de a entrada de água ficar bloqueada e danificar o aparelho.

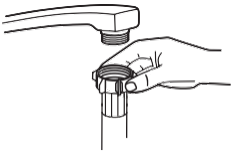

Mangueira de abastecimento normal



Mangueira de abastecimento de segurança

Ligação da mangueira de abastecimento de segurança

A mangueira de abastecimento de segurança é constituída por paredes duplas. O sistema da mangueira assegura a sua intervenção bloqueando o fluxo de água em caso de rutura da mangueira de abastecimento e quando o espaço de ar entre a mangueira de abastecimento e a mangueira externa estiver cheio de água.

⚠ADVERTÊNCIA

Uma mangueira que se liga à pia pode rebentar se for instalada na mesma linha de água que a máquina de lavar louça. Se o seu lava-louça tiver uma, é recomendável desligar a mangueira e tapar o furo.

Como ligar a mangueira de abastecimento de segurança

1. Retire as mangueiras de segurança completamente do compartimento de armazenamento na parte de trás da máquina de lavar louça.
2. Aperte os parafusos da mangueira de alimentação de segurança na torneira roscada de 3/4".
3. Ligue a água completamente antes de ligar a máquina de lavar louça.

Como desligar a mangueira de abastecimento de segurança

1. Desligue a água.
2. Desaparafuse a mangueira de abastecimento de segurança da torneira.

Ligação de mangueiras de drenagem

Insira a mangueira de drenagem num tubo de drenagem com um diâmetro mínimo de 4 cm ou deixe-a entrar na pia, certificando-se de que não a dobra. A altura do tubo de drenagem deve ser inferior a 1000 mm. A extremidade livre da mangueira não deve ser imersa em água para evitar o recuo da mangueira.

⚠ Fixe com segurança a mangueira de drenagem na posição A ou na posição B

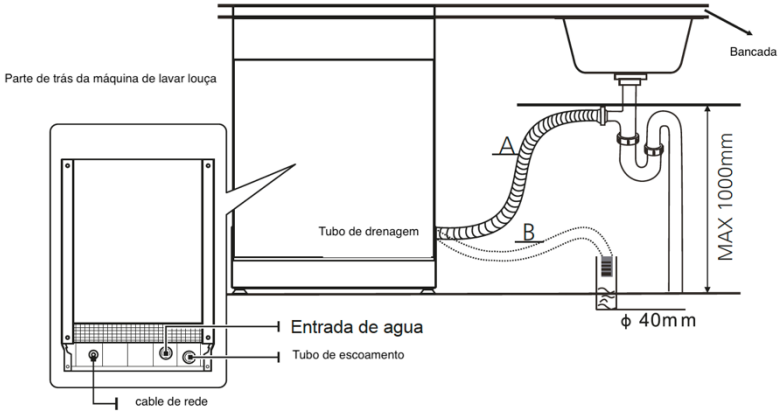

Como drenar o excesso de água das mangueiras

Se o lava-loiça estiver 1000 mm mais alta do que o chão, o excesso de água nas mangueiras não pode escorrer diretamente para o lava-loiça. Será necessário drenar o excesso de água das mangueiras para um recipiente adequado que é mantido fora e mais baixo do que o lava-loiça.

Saída de água

Ligue a mangueira de drenagem de água A mangueira de drenagem deve ser instalada corretamente para evitar vazamentos de água. Certifique-se de que a mangueira de drenagem de água não está dobrada ou esmagada.

Mangueira de extensão

Se precisar de uma extensão de mangueira de drenagem, certifique-se de usar uma mangueira de drenagem similar.
Não deve exceder os 4 metros, caso contrário, o efeito de limpeza da máquina de lavar louça pode ser reduzido

Ligação do sifão

A ligação de resíduos deve estar a uma altura inferior a 100 cm (máximo) do fundo da placa. A mangueira de drenagem de água deve ser fixada.

Coloque o dispositivo

Coloque o dispositivo no local desejado. As costas devem apoiar-se contra a parede atrás dela e os lados, ao longo dos móveis ou paredes adjacentes. A máquina de lavar loiça está equipada com uma mangueira de abastecimento e drenagem de água que pode ser posicionada à direita ou à esquerda para facilitar a instalação.

Nivelamento do dispositivo

Uma vez posicionado o eletrodoméstico para o nivelamento, a altura da máquina de lavar louça pode ser alterada através de ajuste do nível de aparafusamento dos pés.

NOTA:

Aplicar apenas na máquina de l avar louça independente.

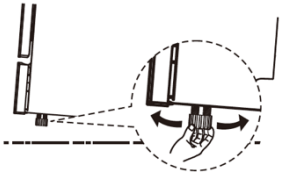

Instalação independente

Montagem entre móveis existentes

A altura da máquina de lavar louça, 845 mm, foi concebida para permitir a instalação da máquina entre unidades existentes da mesma altura em cozinhas. Os pés podem ser ajustados para atingir a altura correta.
A parte superior laminada da máquina não requer nenhum cuidado especial, pois é resistente ao calor, à prova de arranhões e de manchas.

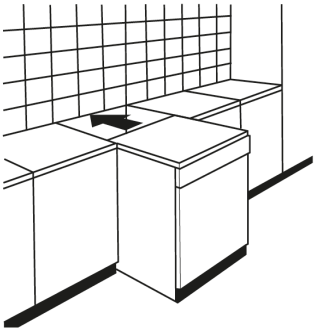

Sob uma bancada de trabalho

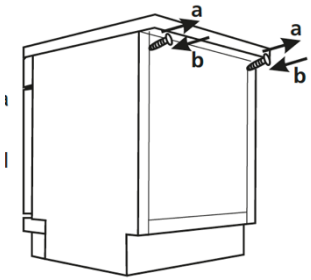

(quando instalada sob uma bancada de trabalho)
Na maioria das cozinhas modernas, existe apenas uma bancada de trabalho sob a qual são instalados armários e eletrodomésticos. Neste caso, retire a parte superior da máquina de lavar louça, desaparafusando os parafusos por baixo da extremidade traseira da parte superior (a).

Atenção

Após remover a parte superior da peça, os parafusos DEVEM ser aparafusados novamente sob a aresta traseira da parte superior (b).

A altura deve ser reduzida para 815 mm, conforme exigido pela Norma Internacional (ISO), e a máquina de lavar louça deve caber confortavelmente sob o fogão.

Instalação embutida (para o modelo embutido)

Passo 1. Seleção da melhor localização para a máquina de lavar loiça

A posição de instalação da máquina de lavar louça deve estar próxima das mangueiras de entrada e de drenagem existentes e do cabo de alimentação.
Ilustrações das dimensões do móvel e da posição de instalação da máquina de lavar loiça. A posição de instalação da máquina de lavar loiça deve estar próxima das mangueiras de entrada e drenagem existentes e do cabo de alimentação.
Ilustrações das dimensões do móvel e da posição de instalação da máquina de lavar louça.

1. Menos de 5 mm entre a parte superior da máquina de lavar louça e o armário e a porta exterior alinhada com o móvel.

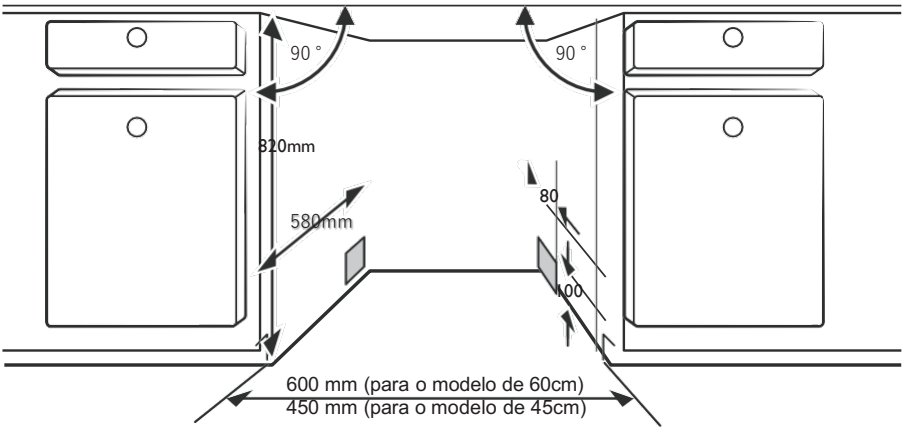
90 °
90 °
820mm
580mm
80
100
600 mm (para o modelo de 60cm)
450 mm (para o modelo de 45cm)

2.2. Se a máquina de lavar louça estiver presa no canto do móvel, deve haver algum espaço quando a porta for aberta.

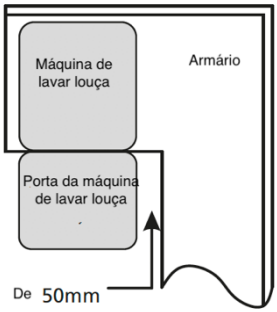

NOTA:

Dependendo da localização da sua tomada elétrica, pode ser que tenha de fazer um furo no lado oposto do armário.

Passo 2: Dimensões e instalação do painel estético

Modelo semi-integrado

O grampo mágico A e o grampo mágico B deslocam-se, o grampo mágico A no painel estético de madeira e o grampo mágico B feltrado na porta exterior da máquina de lavar louça (ver figura A). Depois de montar o painel, fixe o painel à porta exterior com parafusos e cavilhas (ver figura B).

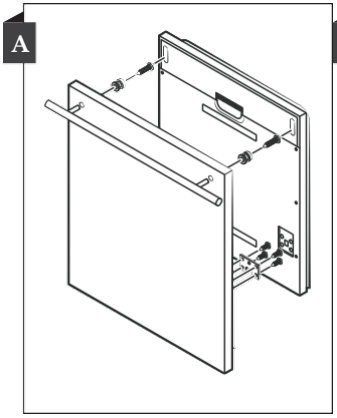

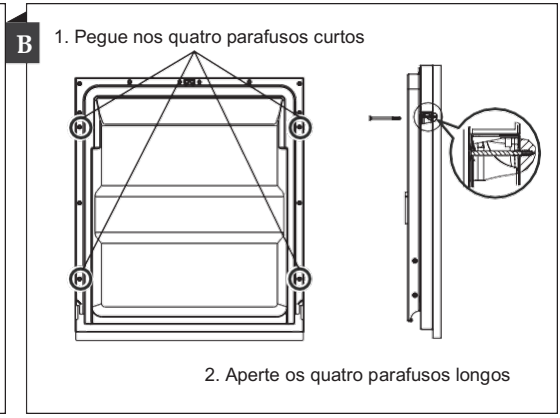

Modelo totalmente integrado

Instale o gancho no painel de madeira estético e coloque o gancho na ranhura da porta exterior da máquina de lavar louça (ver figura A). Depois de montar o painel, fixe o painel à porta exterior com parafusos e cavilhas (ver figura B).

A

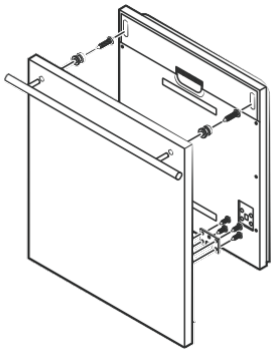

B

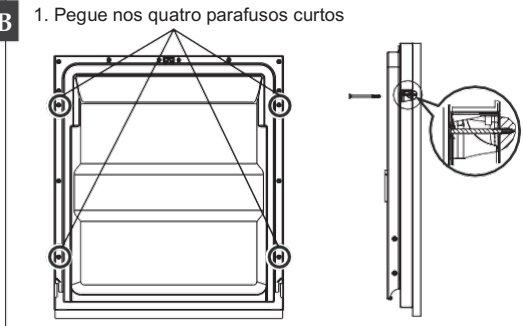

Passo 3. Ajuste da tensão da mola da porta

1. As molas da porta são colocadas na fábrica com a tensão apropriada para a porta exterior. Se tiver um painel de madeira estético instalado, precisará de ajustar a tensão da mola da porta. Gire o parafuso de ajuste para mover o ajustador e aperte ou solte o cabo de aço.
2. A tensão da mola da porta está correta quando a porta permanecer horizontal na posição totalmente aberta, mas se elevar até ao topo com um leve movimento de um dedo.

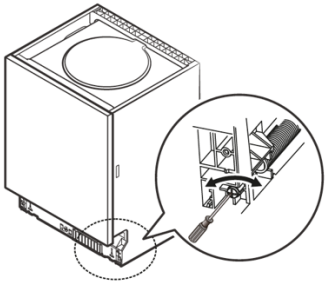

Passo 4: Etapas de instalação da máquina de lavar louça

Consulte os passos de instalação especificados na instalação

1. Fixe a faixa de condensação sob a superfície de trabalho do armário. Certifique-se de que a faixa de condensação está alinhada com a borda da superfície de trabalho. (Passo 2)
2. Ligue a mangueira de entrada ao abastecimento de água fria.
3. Ligue a mangueira de drenagem.
4. Ligue o cabo de alimentação.
5. Ponha a máquina de lavar louça no lugar. (Passo 4)
6. Nivele a máquina de lavar louça. Os alimentos traseiros podem ser ajustados a partir da frente da máquina de lavar loiça rodando o parafuso Philips no meio da base da máquina de lavar loiça com um parafuso Philips. Para ajustar os pés dianteiros, utilize uma chave de fendas plana e rode os pés dianteiros até que a máquina de lavar louça esteja nivelada. (Passo 5 ao Passo 6)
7. Instale a porta do armário na porta exterior da máquina de lavar louça. (Passo 7 ao Passo 10)
8. Ajuste a tensão das molas da porta com uma chave Allen girando no sentido horário para apertar as molas esquerda e direita da porta. Se não o fizer, pode danificar a sua máquina de lavar louça. (Passo 11)
9. A máquina de lavar louça deve estar segura no lugar. Há duas maneiras de fazer isto:
    A. Superfície de trabalho normal: colocar o gancho de instalação na ranhura no plano lateral e fixá-lo à superfície de trabalho com os parafusos de madeira.
    B. Topo de trabalho em mármore ou granito: Fixe o lado com parafusos.

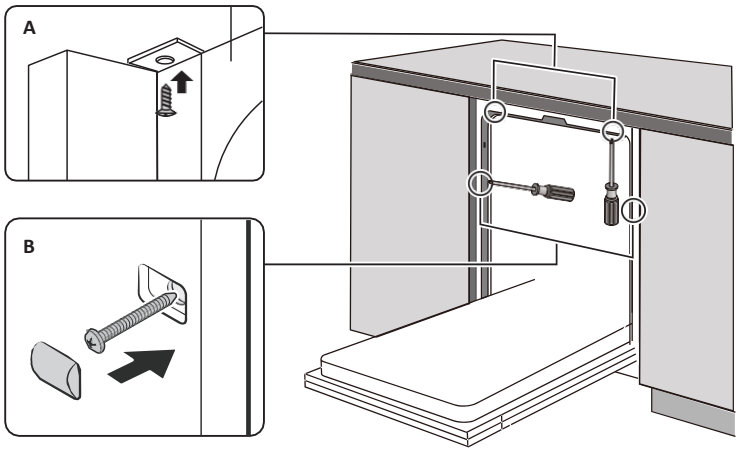

Passo 5. Nivelamento da máquina de lavar louça

A máquina de lavar louça deve estar nivelada para o bom funcionamento do tabuleiro para pratos e para o desempenho da lavagem.

1. Coloque um nível na porta e na calha dentro da cuba, como mostrado para verificar se a máquina de lavar louça está nivelada.
2. Nivele a máquina de lavar louça, ajustando os três pés niveladores individualmente.
3. Ao nivelar a máquina de lavar loiça, tenha cuidado para não deixar a máquina de lavar loiça tombar.

Nível de verificação da frente para trás

Nível de verificação de um lado ao outro

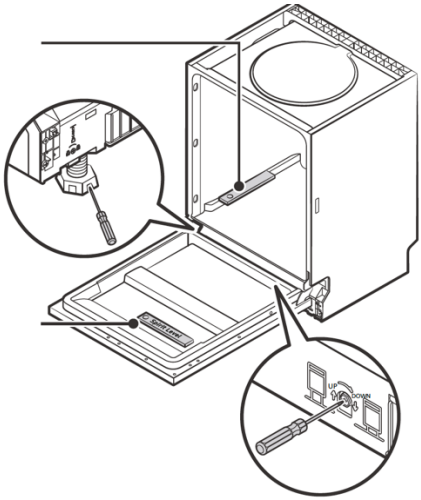

NOTA:
A altura máxima de ajuste dos pés é de 50 mm.

CONSELHOS PARA A RESOLUÇÃO DE PROBLEMAS

Antes de ligar para o apoio técnico

A revisão dos gráficos nas páginas seguintes pode evitar ter de telefonar para o apoio técnico.

Problema	Causa Possível	O que fazer?
A máquina de lavar louça não arranca	Fusível queimado ou curto-circuito	Substitua o fusível ou reinicie o disjuntor Remova qualquer outro eletrodoméstico que partilhe o mesmo circuito com a máquina de lavar louça.
	A fonte de alimentação não está ligada.	Certifique-se que a máquina de lavar loiça está ligada e que a porta está devidamente fechada. Certifique-se de que o cabo de alimentação está corretamente ligado à tomada elétrica.
	A pressão da água está baixa	Verifique se o abastecimento de água está ligado corretamente e se a água está ligada.
	A porta da máquina de lavar louça não está bem fechada.	Certifique-se de fechar a porta corretamente e de a trancar.
Água não bombeada da máquina de lavar louça	A mangueira de drenagem está dobrada ou presa.	Verifique a mangueira de drenagem.
	Filtro entupido	Verifique o filtro grosso.
	A pia da cozinha está entupida.	Verifique a pia da cozinha para ter a certeza que está a escorrer corretamente. Se o problema for que a pia da cozinha não esteja a drenar, pode precisar de um canalizador em vez de um técnico para a máquina de lavar louça.
Espuma	Detergente incorreto	Use apenas detergente especial para máquina de lavar louça para evitar espuma Se isso acontecer, abra a máquina de lava louça e deixe que a espuma evapore. Acrescente água fria ao fundo da máquina de lavar louça. Feche a porta da máquina de lavar louça, depois selecione qualquer ciclo. Inicialmente, a máquina de lavar louç vai drenar a água. Abra a porta após a fas de drenagem estar completa e verifique se a espuma desapareceu. Repita, se necessário.

Problema	Causa Possível	O que fazer?
	Auxiliar de enxaguamento derramada.	Limpe sempre imediatamente os derrames do abrilhantador.
Interior manchado	Pode ter sido usado um detergente com corante.	Certifique-se de que o detergente não contém corante.
Película branca na superfície interna	Minerais de água dura	Para limpar o interior, use uma esponja húmida com detergente para máquina de lavar louça e use luvas de borracha. Nunca utilize outro produto de limpeza que não detergente para máquinas de lavar louça, caso contrário pode causar espuma.
Os talheres têm manchas de ferrugem	Os artigos afetados não são resistentes à corrosão.	Evite lavar artigos não resistentes à corrosão na máquina de lavar louça.
	Não foi executado um programa depois de adicionar o sal à máquina de lavar louça. Entraram vestígios de sal no ciclo de lavagem.	Execute sempre um programa de lavagem sem louça depois de adicionar sal. Não selecione a função Turbo (se existir).
	A tampa está solta.	Verifique se a tampa do descalcificador está segura.
Barulho de algo a bater na máquina de lavar louça	Um braço de pulverização está a bater contra um artigo num cesto	Interromper o programa e rearranjar os elementos que obstruem o braço de pulverização.
Ruído na máquina de lavar louça	A louça está solta na máquina de lavar louça.	Interromper o programa e reorganizar os pratos.
Ruído de algo a bater nos canos de água	Isto pode ser causado pela instalação no local ou pela secção transversal da tubagem.	Isto não tem influência sobre a função da máquina de lavar louça. Em caso de dúvida, contacte um canalizador qualificado.
Os pratos não estão limpos	Os pratos não foram carregados corretamente.	Veja as notas sobre "Carregar e descarregar a sua máquina de lavar louça".
	O programa não foi suficientemente eficaz.	Selecione um programa mais intensivo

Problema	Causa Possível	O que fazer?
Os pratos não estão limpos	Não foi dispensado detergente suficiente.	Use mais detergente ou mude o seu detergente.
	Os artigos estão a bloquear o movimento dos braços de pulverização.	Reorganize os elementos para que o pulverizador possa rodar livremente.
	A combinação do filtro não está limpa ou não está posicionada corretamente na base da zona de lavagem. Isto pode causar o bloqueio dos jatos do braço de pulverização.	Limpe e/ou ajuste o filtro corretamente. Limpe os jatos do braço de pulverização.
Nebulosidade do vidro.	Combinação de água macia e demasiado detergente.	Utilize menos detergente se tiver água macia e selecione um ciclo mais curto para lavar os vidros e limpá-los.
As manchas brancas aparecem em pratos e copos.	A área de água dura pode causar depósitos de calcário.	Adicione mais detergente.
Marcas pretas ou cinzentas nos pratos	Os utensílios de alumínio foram esfregados contra os pratos	Use um produto de limpeza abrasivo suave para remover estas marcas.
O detergente ficou no dispensador	Os pratos bloqueiam o doseador de detergente	Recarregue os pratos adequadamente
Os pratos não estão limpos	Carregamento incorreto	Carregue a máquina de lavar louça como sugerido nas instruções.
	Os pratos são descartados muito cedo	Não esvazie a sua máquina de lavar louça imediatamente após a lavagem Abra ligeiramente a porta para permitir a fuga de vapor. Retire os pratos quando a temperatura interior for segura para tocar. Descarregue primeiro o cesto inferior para evitar que a água caia do cesto superior.

Problema	Causa Possível	O que fazer?
Os pratos não estão limpos	Foi selecionado o programa errado	Com um programa curto, a temperatura de lavagem é mais baixa, diminuindo o rendimento da limpeza. Escolha um programa com um longo tempo de lavagem.
	Uso de talheres com um revestimento de baixa qualidade.	A drenagem da água é mais difícil com estes artigos. Talheres ou pratos deste tipo não são adequados para lavagem na máquina de lavar louça.

⚠ AVISO

As reparações por conta própria ou reparação não-profissional pode causar sérios riscos para a sua segurança e do aparelho.

Disponibilidade de Peças Sobressalentes

- Sete anos após a colocação da última unidade do modelo no mercado: Motor, bomba de circulação e drenagem, resistências e elementos de aquecimento, incluindo bombas de calor (separadamente ou agrupadas), tubagem e equipamentos relacionados, incluindo todas as mangueiras, válvulas, filtros e batentes aquáticos, peças estruturais e interiores relacionadas com conjuntos de portas (separadamente ou agrupadas), placas de circuito impresso, visores eletrónicos, interruptores de pressão, termóstatos e sensores, software e firmware, incluindo software de reset.

- Dobradiça da porta e vedantes, outros vedantes, braços de pulverização, filtros de drenagem, fechos interiores e periféricos de plástico, tais como cestos e tampas.

CARREGAR OS TABULEIROS DE ACORDO COM EN60436:

1. Tabuleiro superior:

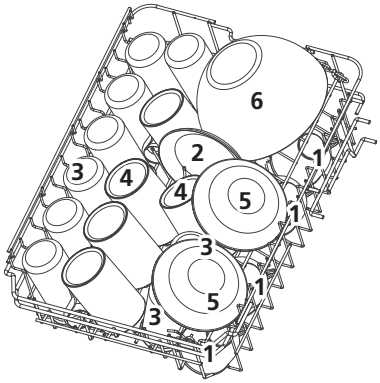

Número	Item
I	Chávenas
2	Pires
3	Copos
4	Tijela média
5	Taça de sobremesa
6	Taça de vidro

2. Tabuleiro inferior:

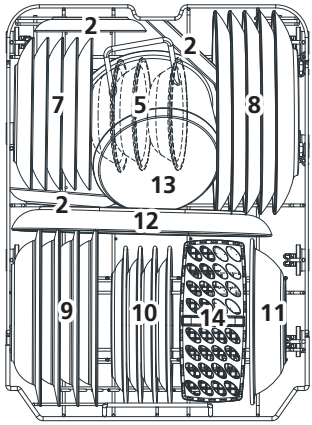

Número	Item
7	Pratos de sobremesa
8	Pratos rasos
9	Pratos de sopa
10	Pratos de sobremesa de melamina
11	Tigela de melamina
12	Assadeira
13	Panela pequena
14	Cesto de talheres

3.Cesto de Talheres:

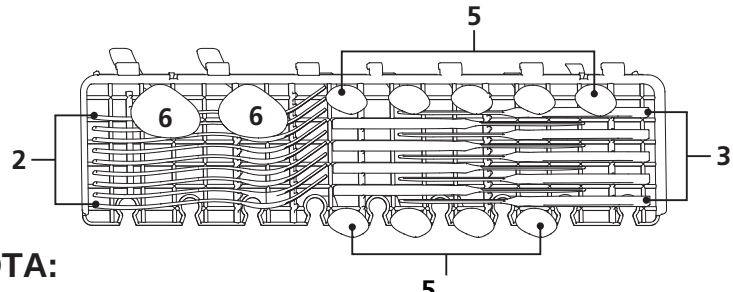

NOTA:

Por favor, coloque os utensílios leves e planos na prateleira. O peso total é inferior a 1,5 kg.

1. Cesto de talheres:

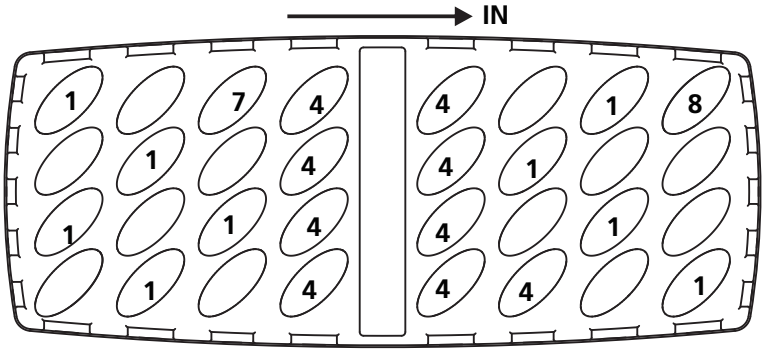

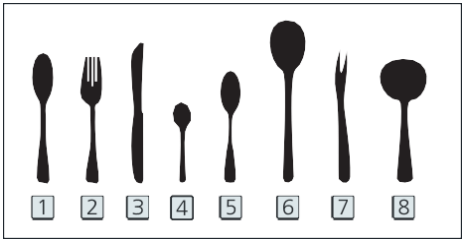

Informações para testes de comparabilidade de acordo com EN 60436.
Capacidade: 9 talheres
Posição do cesto superior: posição inferior
Programa: ECO
Definição de abrilhantador: Máx
Definição de dureza da água: H3

Número	Item
1	Colheres de sopa
2	Garfos
3	Facas
4	Colheres de chá
5	Colheres de sobremesa
6	Colheres de servir
7	Garfos de servir
8	Conchas

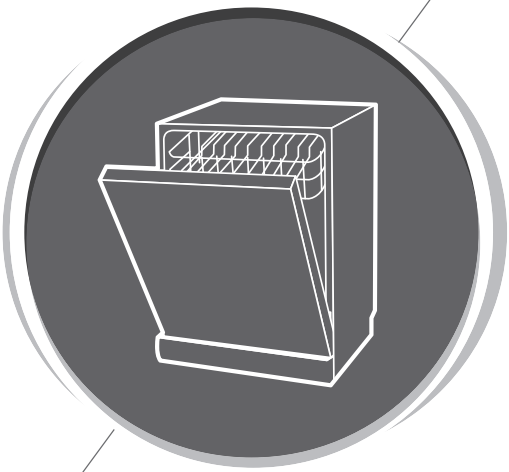

MÁQUINA DE LAVAR LOIÇA

Manual de instruções

PARTE II: Versão especifica

SJ94502ED

SJ94502EDX

svan

Leia atentamente este manual antes de usar a máquina de lavar louça.

Guarde este manual para referência futura.

CONTEÚDO

4 USAR A SUA MÁQUINA DE LAVAR LOUÇA
4 Painel de controlo
6 Amaciador de água
8 Preparação e carregamento de pratos
10 Papel do agente de enxaguamento e detergente
11 Enchimento do depósito do agente de enxaguamento
12 Encher o dispensador de detergente

13 PROGRAMAÇÃO DA MÁQUINA DE LAVAR LOUÇA
13 Tabela do ciclo de lavagem
14 Iniciar um ciclo de lavagem
14 Mudar o programa de meio do ciclo
15 Esqueceu-se de adicionar um prato?

16 CÓDIGOS DE ERRO

17 INFORMAÇÃO TÉCNICA

NOTA:

- Se não conseguir resolver os problemas sozinho, peça a ajuda a um técnico profissional.
  O fabricante, seguindo uma política de constante desenvolvimento e atualização de produtos, pode fazer modificações sem aviso prévio.
  Caso se perca ou esteja esta desatualizado, pode receber um novo manual do fabricante ou fornecedor responsável.

GUIA RÁPIDO DO UTILIZADOR

Por favor, leia o conteúdo correspondente no manual de instruções para o método detalhado de operação.

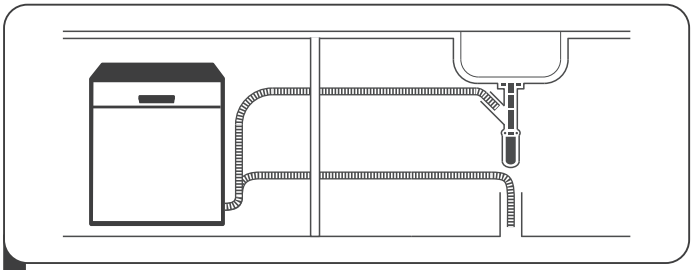

1 Instalar a máquina de lavar louça
(Consulte a seção 5 "INSTRUÇÕES DE INSTALAÇÃO" da PARTE I:: Versão Genérica)

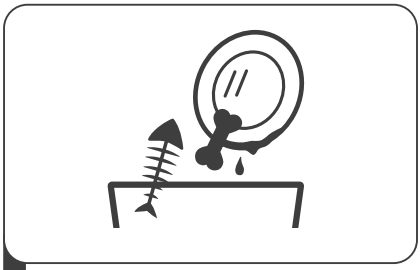

2 Removendo o maior resíduo nos talheres.

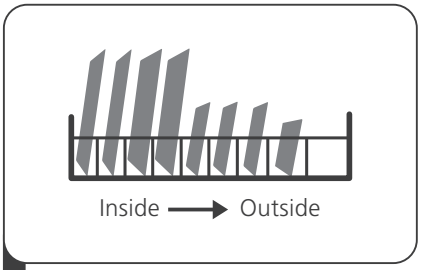

3 Carregando os cestos

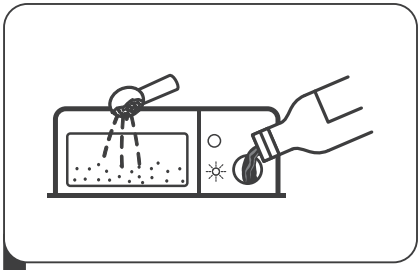

4 Enchendo o dispensador

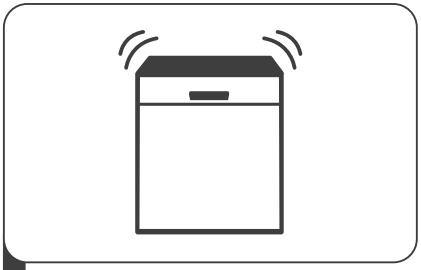

5 Selecionando um programa e executando a máquina de lavar louça.

USAR A SUA MÁQUINA DE LAVAR LOUÇA

Painel de controlo

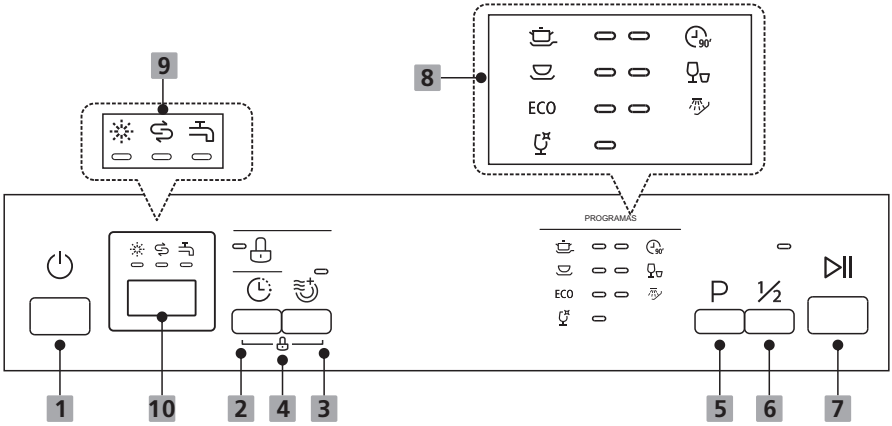

Operação (Botão)

1 Potência	Pressione este botão para ligar a máquina de lavar louça; a tela se acende.
2 Atraso	Pressione este botão para definir as horas de atraso para a lavagem. Voçe pode atrasar o início da lavagem em até 24 horas. Cada vez que pressionar este botão, o início da lavagem será adiado por uma hora.
3 Morindo Extra	Para secar a louça de forma mais completa. (Só pode ser usado com os programas Intensivo, Normal, ECO, Vidro, 90 min)
4 Bloqueio para crianças	Esta opção permite bloquear os botões do painel de controle – exceto o botão Ligar – para que as crianças não possam iniciar a máquina de lavar louça acidentalmente ao pressionar os botões do painel. Para bloquear ou desbloquear os botões do painel de controle, mantenha pressionados simultaneamente os botões Secagem Extra e Atraso por 3 segundos. Ao pressionar este botão, o indicador correspondente se acenderá.
5 Program	Pressione este botão para selecionar o programa de lavagem adequado; o indicador do programa selecionado ficará aceso.
6 Meia carga	Quando voçe tiver cerca de 6 ou menos conjuntos de louça para lavar, pode escolher esta função para economizar energia e água. (Ela só pode ser usada com os programas Intensivo, Normal, ECO, Vidro e 90 min.)

7	**Início/Pausa**	Para iniciar o programa de lavagem selecionado ou pausá-lo quando a máquina de lavar louça estiver funcionando.

Ecrã

8	**Indicador do programa**	**Intensivo** Para itens muito sujos, incluindo panelas e frigideiras, com comida seca. **Universal** Para cargas normalmente sujas, como panelas, pratos, copos e panelas levemente sujas. ECO Este é o programa padrão, adequado para cargas normalmente sujas, como panelas, pratos, copos e panelas levemente sujas. **Vidro** Para louça e copos levemente sujos. 90 mins Para cargas normalmente sujas que precisam de uma lavagem rápida. **Rápido** Uma lavagem mais curta para cargas levemente sujas que não precisam de secagem. **Mergulhe** Para enxaguar a louça que você planeja lavar mais tarde no mesmo dia.
9	**Indicador de programa**	**Abrilhantador** Se o indicador de "✳" estiver aceso, significa que a máquina de lavar louça tem pouco abrilhantador e precisa ser reabastecido. Sal Se o indicador de "⇆" estiver aceso, significa que a máquina de lavar louça está com pouco sal especial para lava-louças e precisa ser reabastecida. **Torneira** Se o indicador de"⌐" estiver aceso, significa que a torneira de água está fechada.
10	**tela**	Para mostrar o horário de lembrete, o tempo de atraso, o código de erro etc.

Amaciador de agua

O amaciador de água deve ser ajustado manualmente, usando o disco de dureza da água.
O amaciador de água é projetado para remover minerais e sais da água, o que poderia ter um efeito prejudicial ou adverso sobre o funcionamento do aparelho. Quanto mais minerais houver, mais dura é a água.
O amaciador deve ser ajustado de acordo com a dureza da água na sua área. A sua Autoridade de Água local pode aconselhá-lo sobre a dureza da água na sua área.

Ajustar o consumo de sal.

A máquina de lavar louça foi concebida para permitir o ajuste da quantidade de sal consumida de acordo com a dureza da água utilizada. O objetivo é otimizar e personalizar o nível de consumo de sal.
Siga os passos abaixo para ajustar o consumo de sal.

1. Ligue o aparelho;
2. Pressione o botão Program por mais de 5 segundos para iniciar o modo de ajuste do amaciante de água dentro de 60 segundos após ligar o aparelho.
3. Pressione o botão Program para selecionar o ajuste adequado de acordo com o seu ambiente local; os ajustes mudarão na seguinte sequência: H1->H2->H3->H4->H5->H6;
4. Pressione o botão Power para encerrar o modo de configuração.

DUREZA DA ÁGUA				Nível de amaciador de água	A regeneração ocorre sequencialmente a cada x programas [1]	Consumo de sal (grama/ciclo)
Alemão dH	Francês fH	Britânico Clarke	Mmol/l			
0 - 5	0 - 9	0 - 6	0 - 0,94	H1	Sem regeneração	0
6 - 11	10 - 20	7 - 14	1,0 - 2,0	H2	10	9
12 - 17	21 - 30	15 - 21	2,1 - 3,0	H3	5	12
18 - 22	31 - 40	22 - 28	3,1 - 4,0	H4	3	20
23 - 34	41 - 60	29 - 42	4,1 - 6,0	H5	2	30
35 - 55	61 - 98	43 - 69	6,1 - 9,8	H6	1	60

$1\,^{\circ}\mathrm{dH} = 1{,}25\,^{\circ}\mathrm{Clarke} = 1{,}78\,^{\circ}\mathrm{fH} = 0{,}178\ \mathrm{mmol}$

Valor pré-definido de fábrica: H3
1) Cada ciclo onde ocorra uma operação de regeneração consome 2,0 litros adicionais de água, o consumo de energia aumenta em 0,02 kWh e o programa aumenta em 4 minutos.

Consulte a secção 3 “Colocar o sal no amaciador" da PARTE

I : Versão genérica, se a sua máquina de lavar louça não tiver sal.

NOTA:

Se o seu modelo não tiver qualquer amaciante de água, pode omitir esta secção.

Amaciador de água

A dureza da água varia de lugar para lugar. Se for utilizada água dura na máquina de lavar louça, formam-se depósitos nos pratos e utensílios.

O aparelho está equipado com um amaciador especial que utiliza um recipiente de sal especificamente concebido para remover o calcário e os minerais da água.

Preparação e carregamento de pratos

Considere comprar utensílios que sejam identificados como seguros para a máquina de lavar louça.

Para determinados itens, selecione um programa com a temperatura mais baixa possível. Para evitar danos, não retire os copos e talheres da máquina de lavar louça imediatamente após o programa ter terminado.

PARA LAVAR OS TALHERES/PRATOS

Não são adequados

- Talheres com cabos de madeira, porcelana em chifre ou madrepérola
- Artigos de plástico que não são resistentes ao calor
- Talheres mais antigos com peças coladas que não são resistentes à temperatura.
- Talheres ou pratos com peças unidas
- Artigos de estanho ou cobre
- Artigos de vidro
- Artigos de aço sujeitos a oxidação.
- Placas de madeira
- Artigos feitos de fibras sintéticas.

Eles têm certas limitações

- Alguns tipos de vidro que podem tornar-se opacos após uma série de lavagens
- Os componentes de prata e alumínio tendem a perder a cor durante a lavagem
- Os padrões de vidro podem desvanecer-se se forem lavados frequentemente

Recomendações para o carregamento da máquina de lavar louça.

Elimine grandes quantidades de restos de comida. Amoleça os restos de comida queimada em frigideiras. Não é necessário enxaguar a louça com água corrente.

Para obter o melhor desempenho da sua máquina de lavar louça, siga estas orientações de carregamento.

(As características e aparência dos cestos e cestos de talheres podem variar do seu modelo).

Coloque os artigos na máquina de lavar louça da seguinte forma:

- Itens como chávenas, copos, potes/ panelas, etc. são orientados para baixo.
- Os elementos curvos, ou aqueles com reentrâncias, devem ser carregados com uma inclinação que permita o escoamento da água.
- Todos os utensílios estão empilhados em segurança e não podem tombar.
- Todos os utensílios são posicionados de modo a que os braços de pulverização possam rodar livremente durante a lavagem.
- Carregar itens ocos como chávenas, copos, frigideiras, etc. Com a abertura virada para baixo para que a água não se possa acumular no recipiente ou numa base profunda.
- Os pratos e talheres não devem ser colocados um dentro do outro, nem devem ser cobertos um pelo outro.
- Para evitar danos, os vidros não devem tocar-se.
- O cesto superior foi concebido para segurar loiça mais leve e delicada, como copos, chávenas de café e de chá.
- Facas de lâmina comprida armazenadas na vertical são um perigo potencial!
- Talheres compridos e/ou afiados, tais como facas de trinchar, devem ser colocados horizontalmente no cesto superior.
- Por favor, não sobrecarregue a sua máquina de lavar louça. Isto é importante para bons resultados e um consumo de energia razoável.

NOTA:

Itens muito pequenos não devem ser lavados na máquina de lavar louça, pois podem facilmente cair do cesto.

Remoção dos pratos

Para evitar que a água pingue do cesto superior para o cesto inferior, recomendamos que esvazie primeiro o cesto inferior e depois o cesto superior.

⚠ ADVERTÊNCIA



Os artigos vão estar quentes! Para evitar danos, não retire copos e talheres da máquina de lavar louça durante cerca de 15 minutos após o programa ter terminado.

Carregar o cesto superior

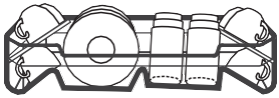

O cesto superior foi concebido para segurar louça de mesa mais delicada e leve, como copos, chávenas de café e de chá
e pires, bem como pratos, pequenas tigelas rasas e frigideiras (desde que não estejam muito sujas). Posicione pratos e utensílios de cozinha para que não sejam movidos pelo
spray de água.

Carregar o cesto inferior

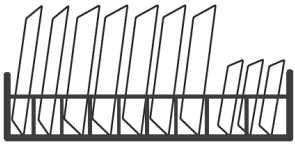

Sugerimos que coloque os artigos maiores e os mais difíceis de limpar no tabuleiro inferior: tais como panelas, frigideiras, tampas, pratos e taças de servir, como mostrado na
figura abaixo. É preferível colocar os pratos de servir e as tampas na lateral das grelhas para evitar bloquear a rotação do braço de pulverização superior. O diâmetro máximo recomendado para pratos contra o doseador de detergente é de 19 cm, o que não impede a sua abertura.

Carregar o cesto dos talheres

Os talheres devem ser colocados no cesto para talheres separados uns dos outros nas posições apropriadas, e certifique-se de que os utensílios não se amontoam, pois isso pode causar uma limpeza deficiente.

⚠ ADVERTÊNCIA



Não permita que nenhum item se estenda através do fundo.
Carregue sempre utensílios afiados com a ponta afiada para baixo!

Para um melhor efeito de lavagem, carregue os tabuleiros de acordo com as instruções de carga standard da última secção, SECÇÃO I: Versão genérica

Função do abrilhantador e detergente

O abrilhantador é libertado durante o enxaguamento final para evitar a formação de gotículas de água na sua louça, o que pode deixar manchas e riscos. Também melhora a secagem, permitindo que a água escorra da louça. A sua máquina de lavar loiça foi concebida para utilizar um abrilhantador líquido.

⚠ ADVERTÊNCIA

Utilize apenas um abrilhantador de marca para a sua máquina de lavar louça. Nunca encha o dispensador de abrilhantador com qualquer outra substância (por exemplo, agente de limpeza para máquinas de lavar louça, detergente líquido). Isto iria danificar o aparelho.

Quando reabastecer o abrilhantador

A menos que a luz de aviso de abrilhantador(✳) esteja acesa no painel de controlo, pode sempre estimar a quantidade de abrilhantador necessário com o indicador óptico junto à tampa. Quando o recipiente do agente de brilho estiver cheio, o indicador estará completamente escuro. O tamanho da mancha escura diminui à medida que o abrilhantador diminui. Nunca se deve deixar o nível do abrilhantador ficar apenas 1/4 cheio. À medida que o abrilhantador diminui, o tamanho do ponto negro no indicador de nível muda, como ilustrado abaixo.

● Completo ◉ 3/4 full ◉ 1/2 ⊙ 1/4 ○ Vácuo

Função do detergente

Os ingredientes químicos que compõem o detergente são necessários para remover e esvaziar toda a sujidade da máquina de lavar louça. A maioria dos detergentes no mercado são adequados para este fim.

⚠ ADVERTÊNCIA

- Uso correto do detergente
  Utilize apenas detergentes feitos especificamente para máquinas de lavar louça. Mantenha o seu detergente fresco e seco.
  Não coloque detergente em pó no doseador até estar pronto para lavar a louça
- 
  O detergente para máquina de lavar louça é corrosivo! Mantenha o detergente para máquina de lavar louça fora do alcance das crianças.

Enchimento do tanque de agente de enxaguamento

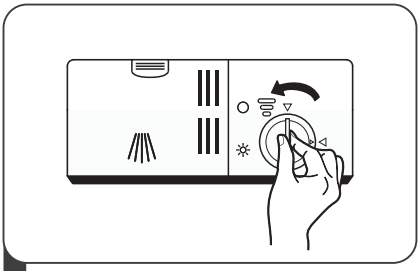

1 Retirar a tampa do reservatório do abrilhantador virando-a para a esquerda.

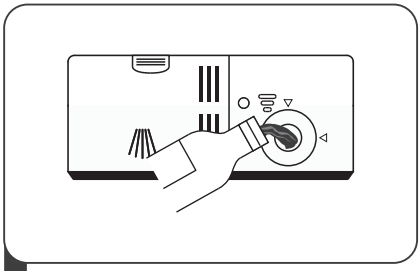

2 Verter cuidadosamente o agente de enxaguamento no doseador, evitando que este transborde.

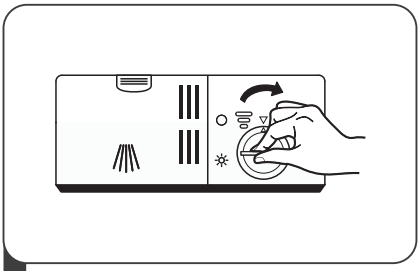

3 Fechar a tampa do depósito de agente de brilho rodando-a no sentido dos ponteiros do relógio.

NOTA:

Limpar qualquer agente de brilho derramado com um pano absorvente para evitar o excesso de espuma durante a próxima lavagem.

Ajuste do reservatório de abrilhantador

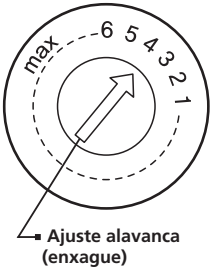

Retirar a tampa do reservatório do abrilhantador. Rode o indicador de abrilhantador para um número entre 1 e 6. Quanto mais alto for o número, mais abrilhantador será utilizado. Se os pratos não estiverem a secar correctamente ou tiverem manchas, ajustar o mostrador para o próximo número mais alto até que isto não ocorra mais. Reduzir o número se os pratos apresentarem manchas pegajosas e esbranquiçadas ou uma película azulada nos copos ou nas facas.

Enchimento do doseador de detergente

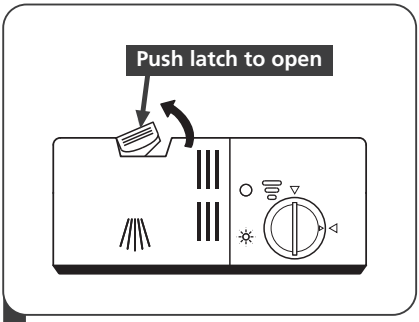

1 Pressione o trinco de libertação do detergente para abrir a tampa.

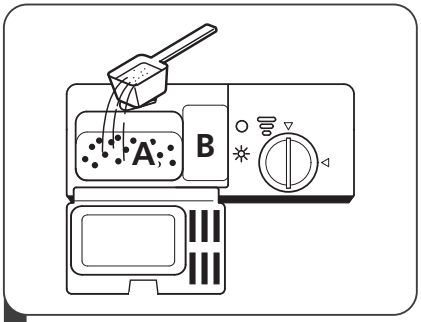

2 Acrescentar detergente na cavidade maior (A) para o ciclo de lavagem principal. Para cargas mais sujas, adicionar também algum detergente na cavidade mais pequena (B) para o ciclo de pré-lavagem.

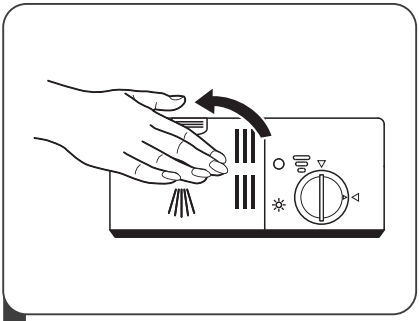

3 Fechar a tampa e premir até que se fixe na posição.

NOTA:

- Note-se que, dependendo da contaminação da água, as configurações podem variar. Observar as recomendações do fabricante sobre as embalagens de detergente.

Tabela de ciclos de lavagem

A tabela abaixo mostra quais programas são mais adequados para os níveis de resíduos de alimentos e quanto detergente é necessário. Ela também mostra várias informações sobre os programas.

● Meios: precisa encher o enxague no dispensador de auxílio para enxague.

Programa	Descrição do ciclo	Detergente pré-lavagem principal	Tempo de funcionamento (min)	Energia (kWh)	Água (l)	Abrilhantador
Intensivo	Pré-lavagem(50℃) Lavagem (65℃) Enxaguar Enxaguar Enxaguar(65℃) Secagem	4/13g	205	1.378	15.3	●
Universal	Pré-lavagem(45℃) Lavagem (55℃) Enxaguar Enxaguar(65℃) Secagem	4/13g	175	1.287	13.1	●
ECO **(*EN 60436)**	Lavagem (45℃) Enxaguar Enxaguar(55℃) Secagem	17g	235	0.704	9.0	●
Vidro	Pré-lavagem Lavagem (50℃) Enxaguar Enxaguar(65℃) Secagem	4/13g	120	0.934	13.1	●
90 mins	Lavagem (60℃) Enxaguar Enxaguar(65℃) Secagem	17g	90	1.234	10.2	●
Rapido	Lavagem (50℃) Enxaguar Enxaguar(55℃)	12g	30	0.611	10.0	○
Mergulhe	pré-lavagem		15	0.020	3.6	●

NOTE: **EN 60436:** O programa ECO é adequado para a limpeza de loiça com sujidade normal, que para o efeito é o programa mais eficiente em termos de consumo combinado de energia e água, sendo utilizado para avaliar o cumprimento da legislação EU de conceção ecológica Ecodesign.

Poupar energia

1. O enxaguamento mesa aumenta o consumo de água e energia e não é recomendado.
2. Lavar a loiça numa máquina de lavar loiça doméstica geralmente consome menos energia e água do que a lavagem á mão, sempre que a máquina de lavar loiça é usada de acordo com as instruções.

Iniciar um ciclo de lavagem

1. Retire o cesto inferior e superior, carregue a loiça e empurre-a para trás. É recomendado carregar primeiro o cesto inferior e depois o cesto superior.
2. Coloque o detergente.
3. Insira a ficha no rodapé. A fonte de alimentação refere-se à última página "Ficha do produto". Certifique-se de que o abastecimento de água está ligado na pressão máxima.
4. Feche a porta, pressione o botão Ignição para ligar a máquina.
5. Escolha um programa, a luz de resposta irá acender. Depois pressione o botão Início / Pausa, a máquina de lavar louça iniciará o seu ciclo.

MUDAR O PROGRAMA A MEIO DO CICLO

Um ciclo de lavagem só pode ser alterado se estiver em funcionamento há pouco tempo, caso contrário o detergente pode já ter sido libertado e a máquina de lavar loiça já tiver drenado a água de lavagem. Se for este o caso, a máquina de lavar loiça deve ser reiniciada e o doseador de detergente deve ser enchido de novo. Para retomar o funcionamento da máquina de lavar louça, siga as instruções abaixo:

1.Pressione o botão Start/Pause para pausar a lavagem.

2.Pressione o botão Program por mais de 3 segundos – o programa será cancelado.

3.Pressione o botão Program para selecionar o programa desejado.

4.Pressione o botão Start/Pause; após 10 segundos, a máquina de lavar louça iniciará.

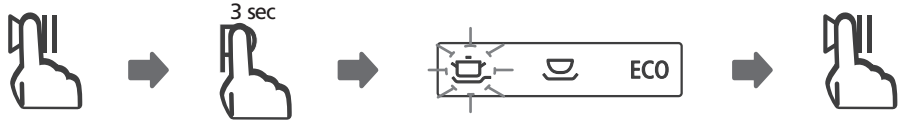

ESQUECEU-SE DE COLOCAR UM PRATO

Um prato esquecido pode ser adicionado a qualquer momento antes da abertura do doseador de detergente. Se este for o caso, siga as instruções abaixo:

1. Pressione o botão Início/ Pausa para fazer uma pausa na lavagem.
2. Espere 5 segundos e depois abra a porta.
3. Acrescente os pratos esquecidos.
4. Feche a porta.
5. Pressione o botão Início / Pausa após 10 segundos, a máquina de lavar louça começará a funcionar.

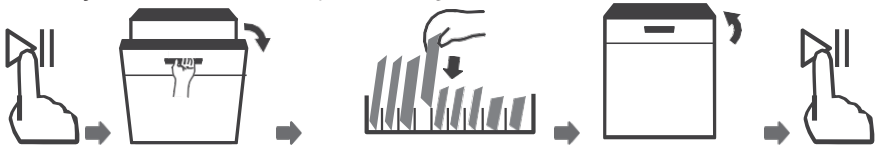

⚠ ADVERTÊNCIA



É perigoso abrir a porta no meio do ciclo, pois o vapor quente pode queimá-lo.

CÓDIGOS DE ERRO

Se houver uma avaria, a máquina de lavar loiça mostrará códigos de erro para os identificar:

Códigos	Significado	Possíveis causas
E1	Tempo excessivo de entrada de água.	As torneiras não se ligam, a entrada de água é restrita ou a pressão da água é demasiado baixa.
E3	A temperatura requerida não é atingida.	Falha da resistência.
E4	Transbordo.	Algo na máquina de lavar louça está a verter.
Ed	Falha de comunicação entre o PCB principal e PCB do visor.	Circuito aberto ou cabos partidos para comunicação.

⚠ ADVERTÊNCIA

- Se ocorrer um transbordo, desligue o abastecimento principal de água antes de contactar o apoio.
- Se houver água na bandeja base devido ao enchimento excessivo ou a um pequeno vazamento, a água deve ser removida antes de reiniciar a máquina de lavar louça.

INFORMAÇÃO TÉCNICA

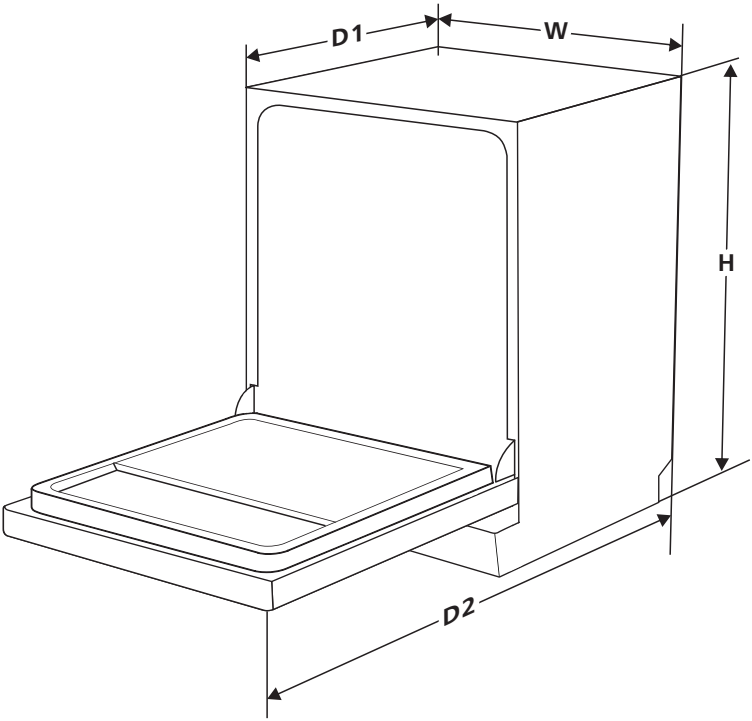

Altura **(H)**	845mm
Largura **(W)**	448mm
Profundidade **(D1)**	600mm (porta fechada)
Profundidade **(D2)**	1175mm (porta aberta 90°)

Folha de informações do produto (EN60436)

Nome do fabricante ou marca: SVAN

Morada do fabricante: Imported by B73737553 SVAN TRADING S.L Av Altos Hornos S/N Pto Sagunto (46520) Valencia, España Info@svanelectro.com

Modelo: SJ94502ED SJ94502EDX

Parâmetros gerais do produto:

Parâmetro	Valor	Parâmetro	Valor	
Capacidade nominal (a) (ps)	9	Dimensões em cm	Altura	85
			Largura	45
			Profundidade	60
EEI (a)	55,9	Classe de eficiência energética (a)	E (c)	
Índice de eficiência de lavagem (a)	1,125	Eficácia de secagem (a)	1,065	
Consumo de energia em kWh (por ciclo), com base no programa ECO com entrada de água fria. O consumo real de energia dependerá de como o aparelho é utilizado.	0,704	Consumo de água em litros (por ciclo), com base no programa ECO. O consumo real de água dependerá de como o aparelho é usado e da dureza da água.	9,0	
Duração do programa (a) (h:min)	3:55	Tipo	Livre Instalação	
Emissões de ruído (a) (dB(A) re 1 pW)	49	Classe de emissões de ruído (a)	C (c)	
Modo OFF (W)	N/A	Modo Standby (W)	0,49	
Início diferido (W) (se aplicável)	3,99	Networked standby (W) (se aplicável)	N/A	

Garantia mínima do fabricante(b): 36 meses

Informação adicional:

Link para o site do fornecedor, onde se encontram as informações constantes do ponto 6 do Anexo II do Regulamento (UE) 2019/2022 (1) (b): www.svanelectro.com

(a) Para o programa eco.
(b) As alterações a estes itens não são consideradas relevantes para efeitos do parágrafo 4 do artigo 4.º do Regulamento (UE) 2017/1369.
(c) Se a base de dados do produto gerar automaticamente o conteúdo definitivo desta célula o fornecedor não deve inserir esses dados.

(1) Regulamento (UE) 2019/2022 da Comissão, de 1 de outubro de 2019, que estabelece os requisitos de ecodesign para máquinas de lavar louça para uso doméstico nos termos da Diretiva 2009/125 / CE do Parlamento Europeu e do Conselho que altera o Regulamento (CE) n.º 1275/2008 e revoga o Regulamento (UE) no 1016/2010 (ver página 267 desse Jornal Oficial).

SVAN TRADING S.L.
Imported by B73737553
SVAN TRADING S.L
Av Altos Hornos S/N Pto Sagunto (46520) Valencia, España
Info@svanelectro.com