svan

SCVI825400E. Freezer

ES Instrucciones para la instalación, el uso, el mantenimiento
EN Installation, use and maintenance instructions
FR Manuel D'utilsation
PT Manual De Instruções
DE Gebrauchsanweisung
IT Istruzioni per l'installazione, l'uso e la manutenzione

Table of contents

EN

Important Safety Instrcutions 3

First Use of Product 6

Preparations before using freezer 6

Steps for first use of product 6

Installation instruction 7

Attentions before installation 7

Components list for installation 7

Important installation instructions 8

Reversing the door 9

Installation instructions - detailed step by step 10

The steps of first usage of freezer 14

Energy saving tips 14

Temperature control 14

Instruction and attentions for usage of freezer compartment 15

Recommended preservation period and quality guarantee period for various food 15

Attentions for food storage in freezer compartment 16

Daily maintenance for freezer 17

Clean freezer 17

Transportation of freezer 17

Abandon freezer 18

Dear customer :

Thanks for choosing our products. In order to guarantee the proper usage of freezer and avoid personal injury , please carefully read the contents with below symbols in this manual:

Warning — Mistaken operation may result in personal injury

Attention — Mistaken operation may result in property loss

Strictly forbidden behavior or operation

Behavior or operation that must be observed

Electricity

Power

alternating current of this refrigerator is 220V/50H , if voltage fluctuate too large(exceed the range of 187-242V), the freezer may not start to work, The thermostat compressor will burns out and compressor may sound abnormally,at this time, it must be equipped with an automatic voltage stabilizer of more than 750W

Grounding

The freezer has to be powered with a special independent socket and reliably grounded.

Power cord and plug

- Please do not pull out the plug with jerk. Hold the power plug tightly, then pull it out from socket directly Make sure the power cord is not squeezed by the freezer or user. Please be cautious to avoid damaging the power cord when moving freezer away from the wall.
- Do not use the damaged power cord or worn power plug. Please ask the authorized service personals to replace the damaged power cord.
- Please disconnect the freezer with power supply before cleaning, maintenance and replacing LED light.

Leakage of flammable gas

In case of leakage of flammable gas, please open the doors and windows, do not plug or unplug the power plug.

Usage

Food storage

- This is household freezer which can only be used for food storage, please do not store blood, medicine or biological in freezer. The flammable and explosive dangerous products, highly corrosive acid or alkali shall not be stored in Freezer.
- Do not put bottled beer or drink inside the freezer compartment to avoid frost crack.
- When the freezer is running, do not touch the freezing surface in freezer compartment with wet hands to avoid the skin adhered to the freezing surface.

Usage environment

- The freezer shoudl be built-in the cabinet , please refer to the "Installation instruction" for the specifications of cabinet.
- The freezer shall be placed away from heat source and avoid driect sunshine to guarantee the performance.
- Do not expose the freezer to freezing environment, outdoors or rain.
- Do not place the freezer in moisture, if the freezer is splashed with water, wipe the water out immediately in order to avoid rusting or damage of electrical insulation performance.
- Do not place the heavy or container filled with water on top of refrigerator in order to avoid the personal injury or leakage of electricity caused by falling of the heavy or container.
- Do not place or use electrical appliances such as power plug, stabilized voltage supply, microwave on top of or inside freezer to avoid electromagnetic interference .
- Do not store or use gasoline or other flammable substances near to frezer to avoid fire disaster.

Maintenance

Clean

- Do not use water to spray the freezer , make sure the freezer is not placed in wet environment to avoid damage of electrical insulation performance.
- When clean the freezer , please pull out the power plug. Make sure the freezer is powered o fffor at least 5 minutes before connecting to power supply again, or else the compressor may breakdown due to consecutive operation.

Service

The freezer can only be disassembled or repaired by qualified serviceman.
Danger: Risk of child entrapment. Before you throw away your old Freezer or freezer:

- Take off the doors.
- Leave the shelves in place so that children may not easily climb inside.

Preparations before using freezer

1. Remove all packaging materials including the foaming base and the adhesive tapes to fix the accessories.

2. **Check the accessories and**
   Please check the parts inside package according to packing list. If there is difference, please consult the seller.

3. **Place the freezer in proper position .**

4. Please clean the freezer before use(refer to the chapter clean of freezer on page19)

5. After the freezer is leveled and cleaned, please wait 2 hours before connecting to the power supply.

6. **Remove the protection film**
   Please remove the protection film before use to guarantee the heat dissipation of freezer .

Steps for first use of product

1 Connect to power supply

After first connecting to power supply, it will take several hours for the freezer to complete the refrigeration.

The default preset temperature is:

freezer compartment(-18℃)

2 Put the food inside freezer

The food can be put into freezer 2–3 hours after connecting to power supply. Please do not store too much food in freezer compartment. The total weight of the food stored in each shelf should not be more than 24kg.

3 Using freezer

Keep the freezer running for 24 hours to reach the steady state after putting the food inside FREEZER. After that, the temperature can be changed.

Tips: After changing the temperature setting, it will take some time before the cabinet temperature reach balance. The length of time depends on ambient temperature, frequency of opening freezer doors and the food stored in freezer .

In order to make the freezer work well, please obey below installation steps.

Attentions before installation

Installation position

Please keep the freezer away from direct sunshine and heating appliances such as stove top , over and dishwashers.

Power supply

- Make sure the power plug can be easily pulled in and out when installing the freezer .
- The power plug should be inserted into a special socket to avoid the unexpected power off of freezer ·Do not use extension cord or porous adapter.
- To understand the requirement for power supply by referring to the nameplate in left side of freezer .
- The freezer should be correctly grounded.

Installation parts list

1.Bolt driver	2.Hinge plate	3.Mounting plate	4.Bottom fixed plate
 1 Pc	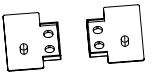 1 Pc 1 Pc	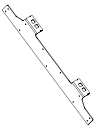 1 Pc (already installed)	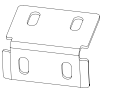 2 Pcs
5. Countersunk screw	6. Big flat head screw	7.Hemispherical head screws	8.With interface screw
A  18 Pcs	B  4Pcs	C  6 Pcs (already installed 4 Pcs)	D  6 Pcs (already installed 4 Pcs)
9.Pernero M5×16	10.fixed beam	11.fixed beam cover	
E  2 Pcs	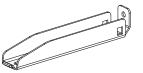 1 Pc	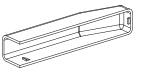 1 Pc	

1. To avoid a hazard due to instability of the appliance, it must be fixed in accordance with the instructions.
2. Do not operate this appliance unless installed to furniture.
3. The appliance should be located on a smooth surface. The four front and back feet can be adjusted as required. To ensure that, your appliance is standing upright adjust the four front and back feet by turning clockwise or anti-clockwise,until the product is in firm contact with the floor. Correct adjustment of feetavoids excessive vibration and noise.
4. Refer to "Cleaning and Care" section to prepare your appliance for use.

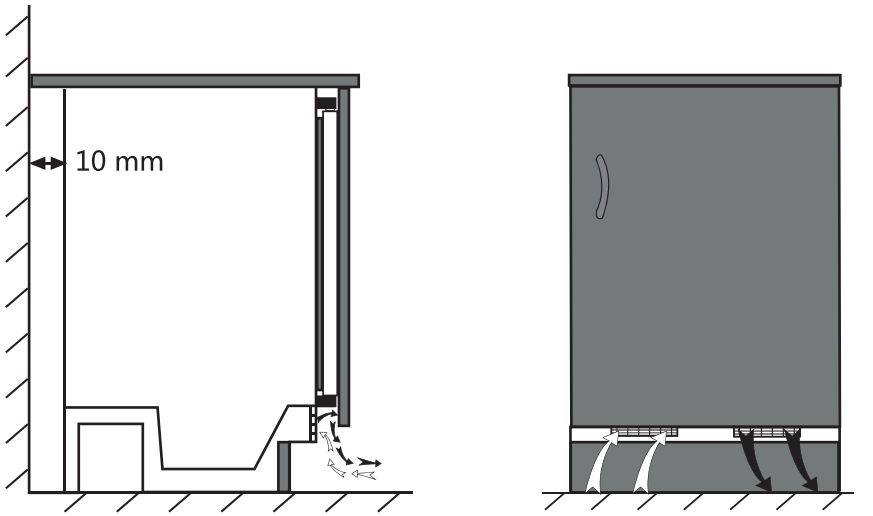

To avoid any loss in performance, air suction channels should not be obstructed. (140 cm²)
Minimum distance between the wall and the appliance must be at least 10 mm.

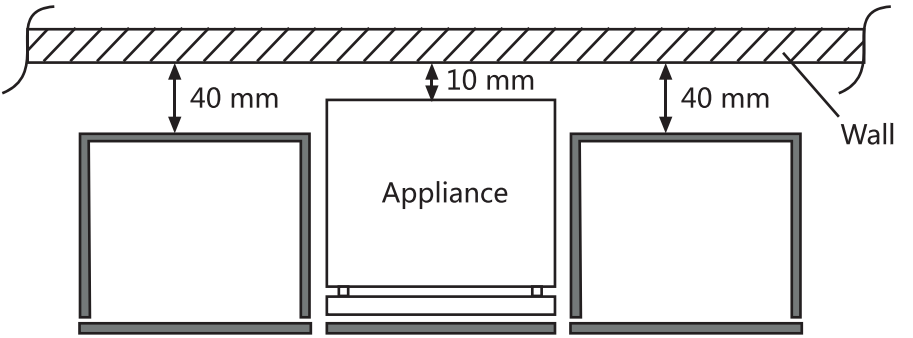

Reversing the door

Follow the step by step instructions and the diagram below. Numbers in bracketsrefer to diagrams.

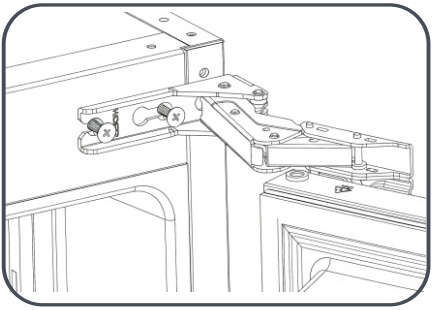

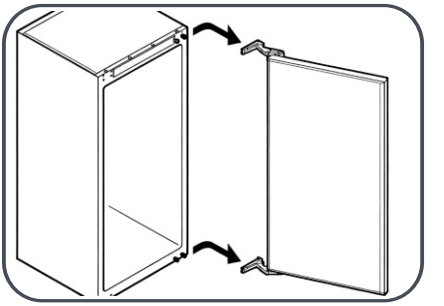

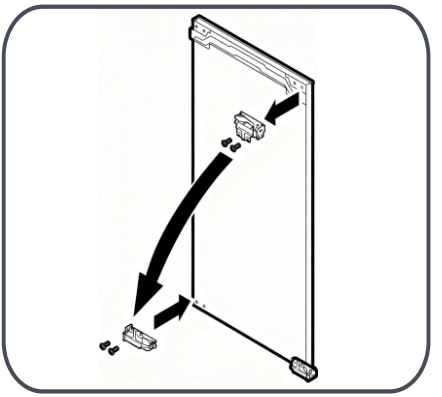

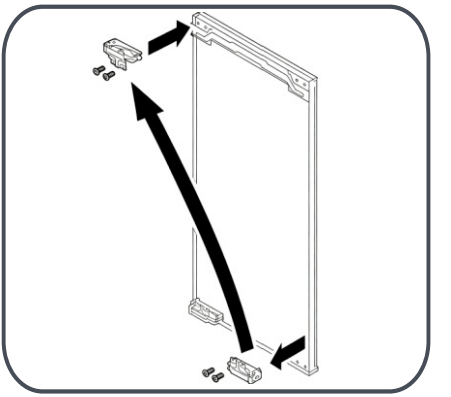

1.Switch off at the socket outlet and pull out the mains plug.
2.Remove all food, loose items and fttings from inside the appliance and door shelves.
3.Unscrew the bolts and remove the upper and bottom hinges from the cabinet and door.
4.Remove the hinge fixing plate (if already assembled)
5.Fit the hinge fixing plate with related hinge.
6.Reposition the upper hinge on the opposite side as bottom hinge.
7.Reposition the bottom hinge on the opposite side as upper hinge.
8. Locate the door and tighten the bolts fixing the door.

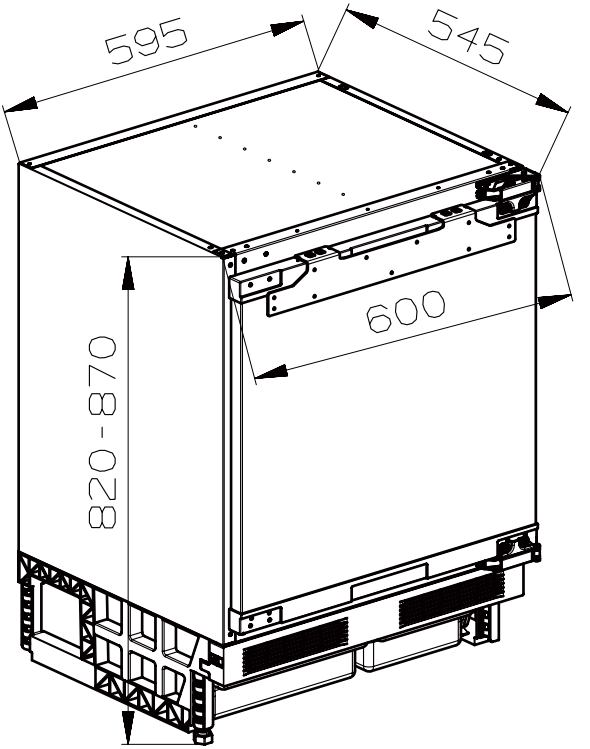

NOTE

1) Height of the product can be adjusted by the help of adjustable feet (front and back) to fit the furniture niche height (B).

2) Do not operate this appliance until it has been installed in the furniture.

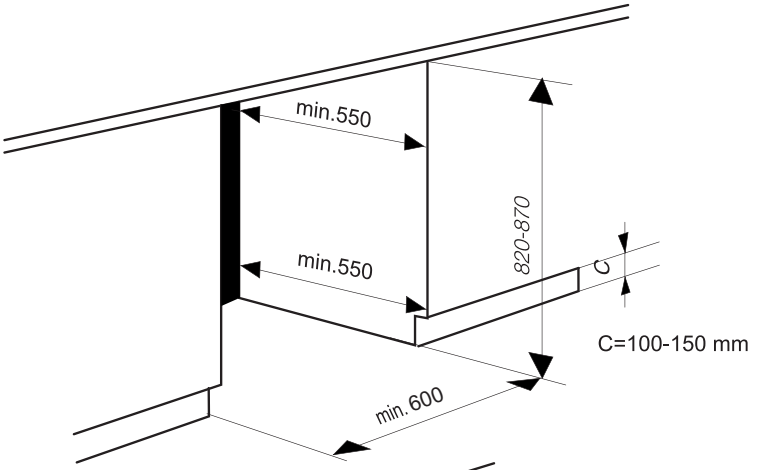

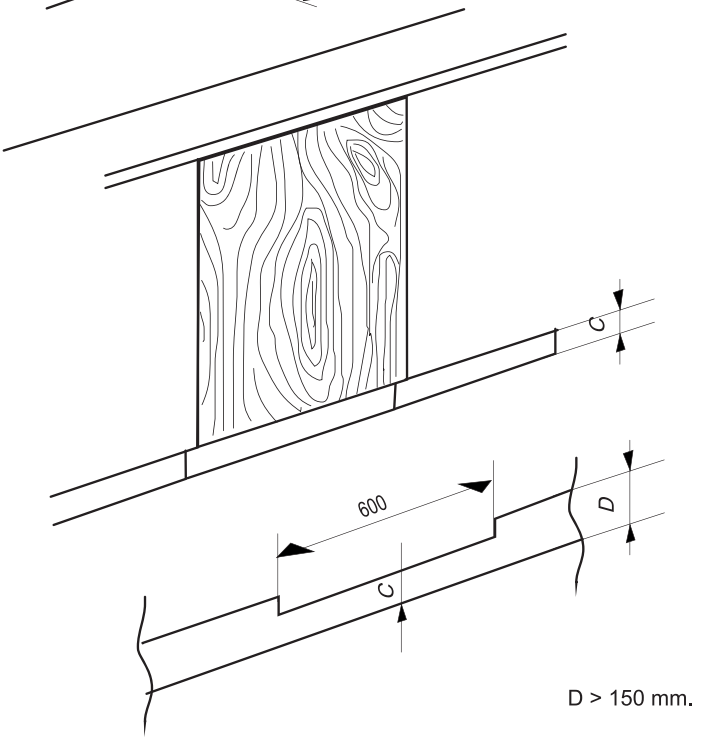

Cabinet size request:

1. Deepth minimum is at least 550mm
2. Height range is from 820mm~870mm
3. Width minumum is at least 600mm



Attention

Be careful not to squeeze the power cord
If the power cord is damaged, it may cause a fire

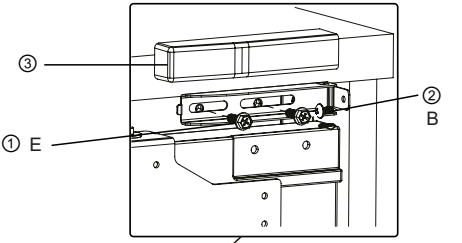

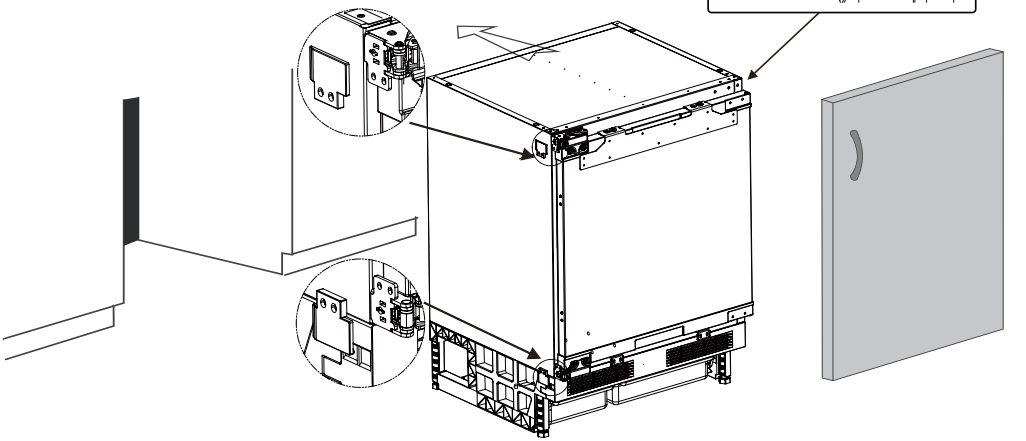

Note: Do not tighten the screws forcefully when connecting the top plastic parts, so that the plastic parts can bemoved left and right easily

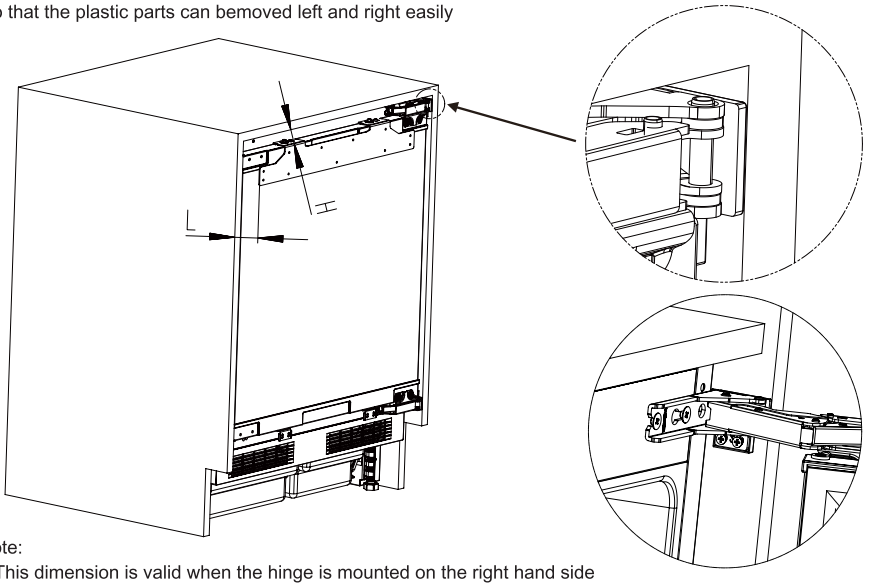

Note:
1.This dimension is valid when the hinge is mounted on the right hand side
2.When the door opening direction is opposite, please refer to the mirror image of this figure.
That is, the dimensions have to be in the opposite direction.

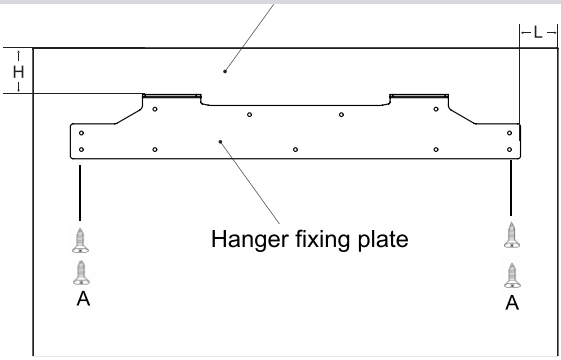

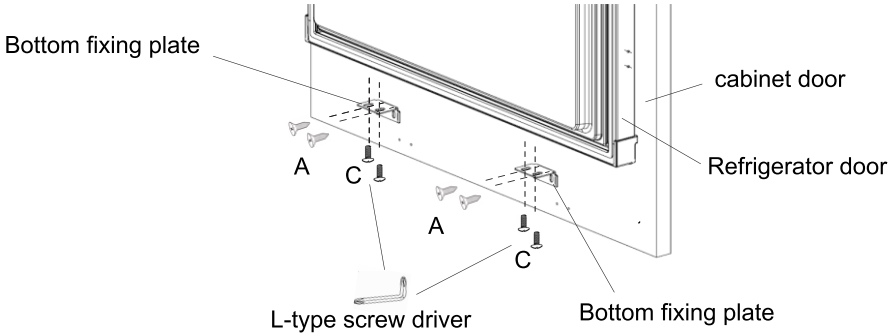

Note:
1.This dimension is valid when the hinge is mounted on the right hand side
2.When the door is in the opposite direction, refer to the mirror image of this ilustration.
That is, the dimensions must be in the opposite direction

The steps to adjust the freezer cabinet door

Steps to adjust the upper end of freezer cabinet door

1.Adjustment of cabinet door in upward and downward direction

Adjustment in upward direction: Firstly adjust the cap screw D1 upwards, then adjust the cap screw D2 upwards.

Adjustment in downward direction: Firstly adjust the cap screw D2 downwards, then fix the cap screw D1.

2. Adjustment of cabinet door in leftward and downward/fore- -and -aft direction

Adjustment in leftward and downward direction: Loosen cap screw D1, move the mounting plate toright position, then fix cap screw D2.

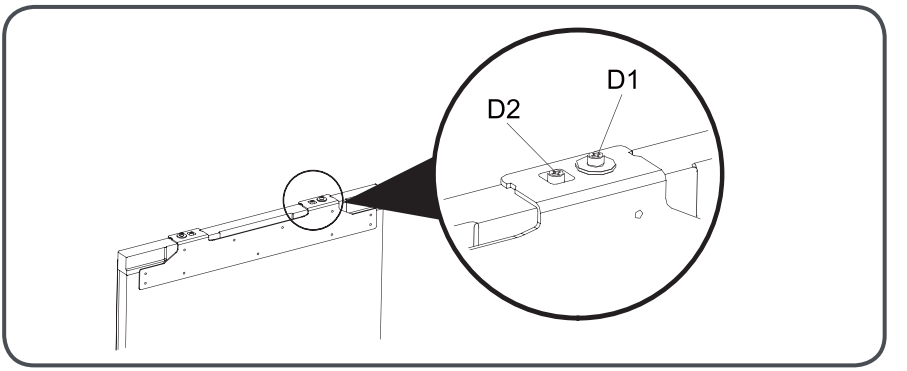

Steps to adjust the lower end of freezer cabinet door

1. Loosen the screws slightly, then adjust the depth(Z) and tighten the screw.
2. After adjusting the horizontal position of freezer cabinet door, fix the lower fixing plate to freezer door with screws.

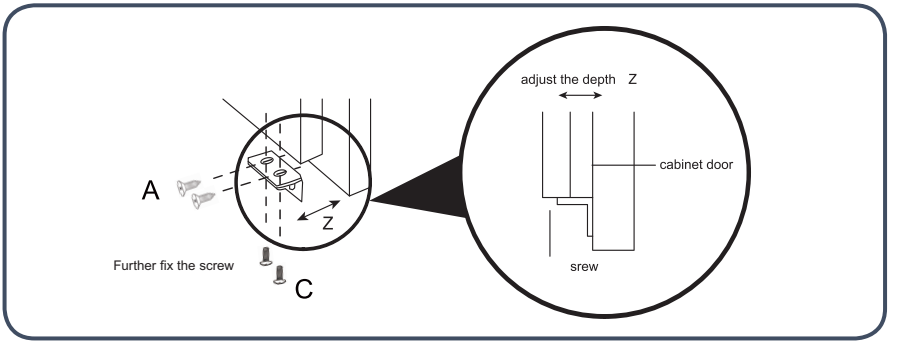

Energy saving tips

There are many simple things that can be done to save energy.
During installation
.Locate freezer to the coolest part of the room.
Avoid areas of direct sunlight,or near heating ducts,registers, or other heat producing appliances.
. Ensure your freezer has adequate ventilation as shown in the installation instructions.
During use
. Avoid overcrowding shelves ,as this reduces air flow.
. Do not use anything(such as aluminum foil, wax paper, or paper toweling) as a shelf liner, as this reduces air flow.
. Avoid loading too much warm food in at once and allow good clearances in front of the air ducts within the cabinet for maximum cold air distribution.
. Your refrigeration is most efficient when it is two thirds full.
. Do not leave the door open for any longer than is necessary and organize items in the freezer to reduce time that the door is open.
Before placing food in the freezer
.Remove all packages.
.Clean the inside of the appliance with a mixture of warm water and a little liquid detergent to remove manufacturing and transportation dust.
. The appliance may have an odour on its initial operation, but this will go when the freezer has cooled sufficiently.
. Allow the freezer to run empty for 2-3 hours to allow each compartment to cool the appropriate temperature.
. Keep the freezer clear of fires,when discard it.
. Take off doors,and leave the shelves in right place so that children may not easily climb inside.
. Do not let children play on the freezer door, in case the toppling of freezer which may result in personal injury.
. To ensure maximum use of space,you can remove the freezer drawer, but it is not recommended to remove the bottom drawer.

Temperature control

Operating temperatures, are controlled by the thermostat (see diagram). Settings may be made from 1 to 5, the coldest position. When the appliance is switched on for the first time, the thermostat should be adjusted so that after 24 hours, the average fridge temperature is no higher tan -18 degrees C. .We recommend you set the thermostat halfway between the 1 and 5 setting and monitor to obtain the desired temperature i.e, toward you will obtain a colder fridge temperature and vice versa. Some sections of the fridge may be cooler or warmer which is quite normal.

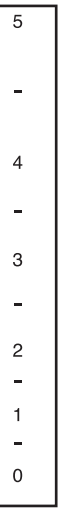

Attentions for food storage in freezer compartment

The low temperature of freezer compartment is helpful to keep freshness of food, so the food need to be stored for a long time is recommended to be stored inside freezer compartment, but please pay attention to the suggested storage period on food package.

Recommended preservation period and quality guarantee period for various food

Food	preservation period(month)	quality guarantee period(month)
chicken,beef,mutton,shrimp	4	9
dumpling,frozen bun,spareribs,ice cream	4	6
cake,bread,sliced meet,cheese	2	6
crab,sea food,sausage,ice cream	1	3

Please refer to the instructions on the package of the food manufacturer or the professional manual .

The specific storage time depends on the quality of the food, the pre-treatment before freezing and the different requirements of each family for the food quality

Attentions for food storage in freezer compartment

Do not place too much food inside freezer compartment

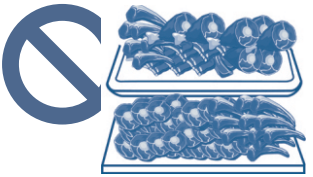

Do not place too much fresh food inside freezer compartment, please refer to the frozen capacity data of the refrigerator.

Do not place hot food in freezer compartment



Please cool the hot food to room temperature before placing into freezer compartment.If there are plenty of hot food need to be placed, please start the fast freeze mode 12 hours in advance.

Divide food into proper portions



Small portions of food with no less than 2.5kg in weight are easily to be frozen and unfrozen.

Food need to be packed before placing into freezer compartment

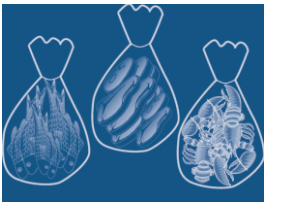

The outside package of food need to be dry to avoid frozen of food. The package should be no smell, air proof, water proof, no toxicity, nopollution to avoid the smell pollution and quality decrease of food.

The food should be dated according to storage period

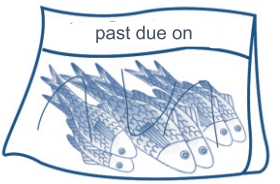

The frozen date and period should be marked on package according to storage period of various food in order to avoid the food being spoiled.

Avoid the repeat frozen of food



In principle, the frozen food can not be frozen again unless it has been cooked, or else the food quality will be reduced.

Clean freezer

The residue food inside freezer will lead to odor, so the freezer need to be regularly cleaned.

The steps for cleaning

1. Pull out the power plug to cut of the power supply.
2. Clean the freezer with soft tissue or sponge saturated with warm water or neutral detergent.

Caution Do not use hard brush,steel wire brush,organic solvent such as decontamination powder, gasoline, banana oil, acetone, hot water or acid, soda to clean the freezer .

3. Use dry cloth to clean the water on surface of freezer .

Warning When clean freezer , do not use water to spray over freezer to avoid leakage accident. Please use dry cloth to clean the electrical components such as switch and LED light.

Tips: The door seal strip is easy to get dirty, please keep it clean.

Warning During the process of manual defrosting,maintenance or cleaning, the temperature rise of frozen food may lead to shortening of storage period.

Warning Do not use mechanical devices or other methods to accelerate the defrosting process.

Transportation of freezer

1. Press power button for 3 seconds to cut off the power supply, then pull the power plug out of socket.
2. Take off all foods from freezer .
3. Use adhesive tapes to fix the moving parts such as drawers, shelves, crisper boxes, ect.
4. Close the freezer door and fix the door with adhesive tapes to avoid door open in transportation.
5. In transportation, the titled angel between freezer and vertical direction should be less than 45 degrees to avoid the malfunction of refrigeration system.

Caution The freezer can not be laid down.

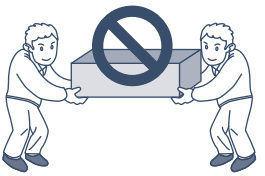

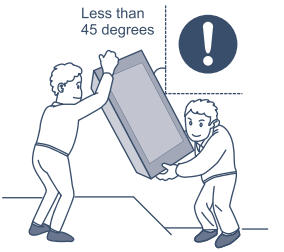



Out of service of the freezer

How to deal with power cut

- Even in summer, food can be stored without any problem for 10 hours after power cut
- Don't put any new food in after the power cut. Try not to open the freezer door
- If you know you are going to lose power, you can make more ice with a watertight container and place it on top of the freezer

Attention A temperature rise in the freezer due to power outages or other failures can shorten the storage period and reduce the quality of food

outonholiday

- If it is a short holiday, please take out perishable food, adjust the temperature to a proper gear, and close the freezer door after confirmation.

Not in use

- If the freezer needs to stop using for a long time, remove the power plug, cut of f the power and clean the freezer as described above
- Open the door of the freezer when it is not in use to prevent the trace food residue in the freezer from producing bad smell

Attention
- When the power is unplugged, leave a gap of at least 5 minutes before switching on again.
- In general, do not stop using the freezer, so as not to affect the service life of the freezer

Caution
- When the appliances are scrapped, they should be properly disposed or handled by professionals and should not be discarded to avoid environmental hazards or other hazards



Correct Disposal of this product:
This marking indicates that this product should not be disposed with other household wastes.To prevent possible harm to the environment or human health from uncontrolled waste disposal, recycle it responsibly to promote the sustainable reuse of material resources. To return your used device, please use the return and collection systems or contact the retailer where the product was purchased.They can take this product for environmental safe recycling.

Advertencias de seguridad 3

Primer uso del producto 6
Preparaciones antes de usar el congelador 6
Pasos para el primer uso del producto 6
Instrucciones de instalación 7
Atenciones antes de la instalación 7
Lista de componentes para la instalación 7
Instrucciones importantes de instalación 8
Cambio de la dirección de apertura de la puerta 9
Instrucciones de instalación - paso a paso detallado 10
Pasos para el primer uso del congelador 14
Consejos para ahorrar energía 14
Control de temperatura 14
Instrucciones y atenciones para el uso del compartimento del congelador 15
Período de conservación recomendado y garantía de calidad
Período de garantía para diversos alimentos 15
Atenciones para el almacenamiento de alimentos en el compartimento del congelador 16
Mantenimiento diario del congelador 17
Limpieza del congelador 17
Transporte del congelador 17
Desecho del congelador 18

Estimado cliente:
Gracias por elegir nuestros productos. Para garantizar un uso correcto del congelador y evitar cualquier lesión, lea atentamente la descripción de los siguientes símbolos presentes en este manual.

Atenção	Un uso incorrecto puede provocar lesiones.
Atenção	Un uso incorrecto puede provocar lesiones..

	Comportamiento o uso estrictamente prohibido.
	Comportamiento o uso que deben respetarse.

Electricidad

Alimentación

La corriente alterna de este congelador es de 220V/50Hz; si el voltaje varía demasiado (fuera del intervalo 187–242V), es posible que el congelador no se inicie. El compresor o el termostato podrían dañarse y producir un ruido anormal. Para evitarlo, debe utilizarse un estabilizador automático de tensión superior a 750W.

Conexión a tierra

El congelador debe conectarse a una toma independiente dedicada con una conexión a tierra fiable.

Cable de alimentación y enchufe

• No desconecte el enchufe tirando del cable. Sujete firmemente el enchufe y extráigalo de la toma. Asegúrese de que el cable de alimentación no esté dañado por el congelador u otros objetos. Tenga cuidado de no dañar el cable de alimentación cuando aleje el congelador de la pared.
• No utilice el cable de alimentación si está dañado o desgastado. Póngase en contacto con un técnico autorizado del servicio posventa para sustituir el cable de alimentación dañado.
• Desconecte el congelador de la toma de corriente antes de limpiarlo, realizar mantenimiento o sustituir la luz LED.

Fuga de gas inflamable

En caso de fuga de gas inflamable, abra puertas y ventanas y no conecte ni desconecte el cable de alimentación.

Uso

Conservación de los alimentos

• Este es un congelador doméstico que debe utilizarse exclusivamente para conservar alimentos; no almacene sangre, medicamentos o productos biológicos en el congelador. Tampoco deben almacenarse productos peligrosos inflamables o explosivos, como ácidos o álcalis altamente corrosivos.
• No coloque cerveza ni bebidas embotelladas en el compartimento del congelador para evitar que se rompan o exploten.
• Cuando el congelador esté en funcionamiento, no toque la superficie de congelación del compartimento con las manos mojadas para evitar que la piel se adhiera.

Entorno de uso

• El congelador debe integrarse en un mueble; consulte las «Instrucciones de instalación» para conocer las especificaciones del mueble.
• El congelador debe colocarse lejos de cualquier fuente de calor y protegido de la luz solar directa para garantizar su rendimiento.
• No exponga el congelador a un ambiente helado, al aire libre ni a la lluvia.
• No coloque el congelador en zonas húmedas. Si salpica agua sobre el congelador, límpielo inmediatamente para evitar oxidación o daños en el aislamiento eléctrico.
• No coloque objetos pesados ni recipientes llenos de agua sobre el congelador para evitar lesiones personales o descargas eléctricas en caso de caída.
• No coloque ni utilice aparatos eléctricos como enchufes, estabilizadores o hornos microondas sobre o dentro del congelador para evitar interferencias electromagnéticas.
• No almacene ni utilice gasolina u otras sustancias inflamables cerca del congelador para evitar incendios.

Mantenimiento

Limpieza

• No utilice agua para rociar el congelador. Asegúrese de que no esté colocado en un ambiente húmedo para evitar daños en el aislamiento eléctrico.
• Durante la limpieza del congelador, desconecte el cable de alimentación. Asegúrese de que el congelador permanezca apagado durante al menos 5 minutos antes de volver a conectarlo a la corriente; de lo contrario, el compresor podría dañarse debido al funcionamiento consecutivo.

Asistencia

• El congelador solo puede ser desmontado o reparado por un técnico cualificado.
Peligro: riesgo de atrapamiento para los niños. Antes de desechar el congelador antiguo:
• Retire las puertas.
• Deje los estantes en su lugar para que los niños no puedan trepar fácilmente al interior.

Preparativos antes de utilizar el congelador

1. Retire todos los materiales de embalaje, incluida la base de espuma y las cintas adhesivas utilizadas para fijar los accesorios.
2. Verifique los accesorios y los materiales
   Compruebe que las piezas contenidas en el embalaje correspondan con la lista de envío. En caso de diferencias, contacte con el vendedor.
3. Coloque el congelador en la posición correcta.
4. Limpie el congelador antes de usarlo (consulte el capítulo «Limpieza del congelador» en la página 19).
5. Después de nivelar y limpiar el congelador, espere 2 horas antes de conectarlo a la alimentación eléctrica.
6. Retire la película protectora
   Retire la película protectora antes de usar el congelador para garantizar la disipación del calor.

Pasos a seguir para utilizar el producto por primera vez

1. **Conectar el aparato a la alimentación**
   Después de conectar el congelador por primera vez, serán necesarias varias horas para congelar completamente.
   Temperatura predeterminada:
   Compartimento frigorífico (5 °C)
   Compartimento congelador (-18 °C)

2. **Introducir los alimentos en el congelador**
   Los alimentos pueden introducirse en el congelador 2–3 horas después de haberlo conectado a la alimentación.
   No introduzca alimentos que estén demasiado calientes.
   El peso total de los alimentos almacenados en cada estante no debe superar los 24 kg.

3. **Utilizar el congelador**
   Deje el congelador en funcionamiento durante 24 horas para estabilizar el estado de refrigeración del alimento en su interior.
   Posteriormente, es posible ajustar la temperatura.

Consejo: después de modificar los ajustes de temperatura, será necesario cierto tiempo para que la temperatura del compartimento alcance el equilibrio. La duración depende de la temperatura ambiente, de la frecuencia de apertura de la puerta del congelador y de la cantidad de alimentos almacenados en su interior.

Para que el congelador funcione correctamente, siga las siguientes fases de instalación.

Recomendaciones antes de la instalación

Posición de instalación
Mantenga el congelador alejado de la luz solar directa y de aparatos que emiten calor, como hornos y lavavajillas.
Alimentación eléctrica
• Asegúrese de que el enchufe de alimentación pueda insertarse y retirarse fácilmente durante la instalación del congelador.
• El enchufe de alimentación debe conectarse a una toma dedicada para evitar paradas inesperadas del congelador. No utilice cables de extensión ni adaptadores múltiples.
• Para conocer los requisitos de alimentación eléctrica, consulte la etiqueta de identificación situada en el lado izquierdo del congelador.
• El congelador debe estar correctamente conectado a tierra.

Lista de componentes para la instalación

1.destornillador	2.Placa de bisagra	3.Placa de montaje	4.Placa inferior fija
 1 Pc	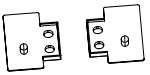 1 Pc 1 Pc	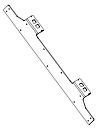 1 Pc (already installed)	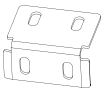 2 Pcs
5. Tornillo(A)	**6. Tornillo(B)**	**7.Tornillo(C)**	**8.Tornilloconarandela(D)**
A  18 Pcs	B  4Pcs	C  6 Pcs (already installed 4 Pcs)	D  6 Pcs (already installed 4 Pcs)
9.Pernero M5×16	**10.Placa de montaje**	**11.Placa inferior fija**	
E  2 Pcs	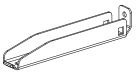 1 Pc	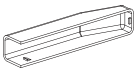 1 Pc	

1. Para evitar riesgos debidos a la inestabilidad del aparato, debe fijarse de acuerdo con las instrucciones.

2. No ponga en funcionamiento este electrodoméstico a menos que esté instalado en un mueble.

3. El aparato debe colocarse sobre una superficie lisa.
Las cuatro patas delanteras y traseras se pueden ajustar según sea necesario.
Para asegurarse de que el aparato quede bien nivelado, ajuste las cuatro patas delanteras y traseras girándolas en el sentido de las agujas del reloj o al revés, hasta que el producto quede en contacto firme con el suelo.
Un ajuste correcto de las patas evita vibraciones y ruidos excesivos.

4. Consulte la sección "Limpieza y cuidado" para preparar el electrodoméstico antes de usarlo.

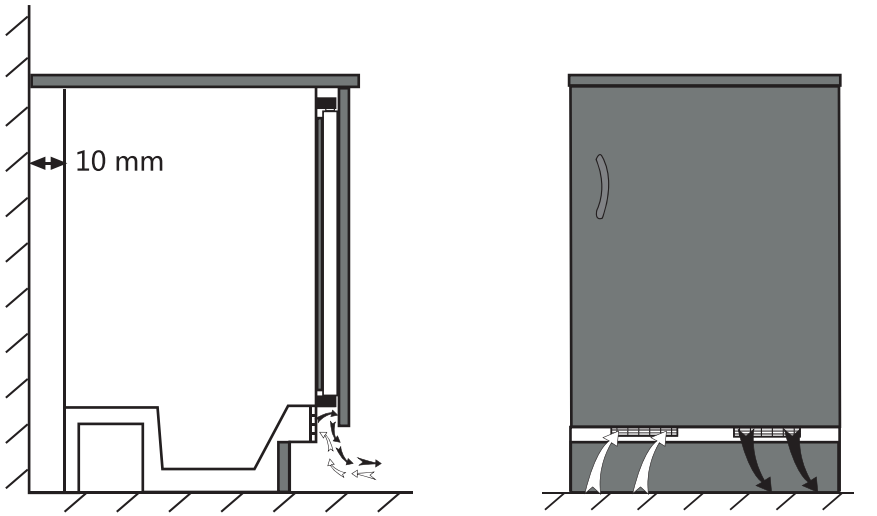

Para evitar cualquier pérdida de rendimiento, los canales de aspiración de aire no deben obstruirse. (140 cm²) La distancia mínima entre la pared y el aparato debe ser de al menos 10 mm.

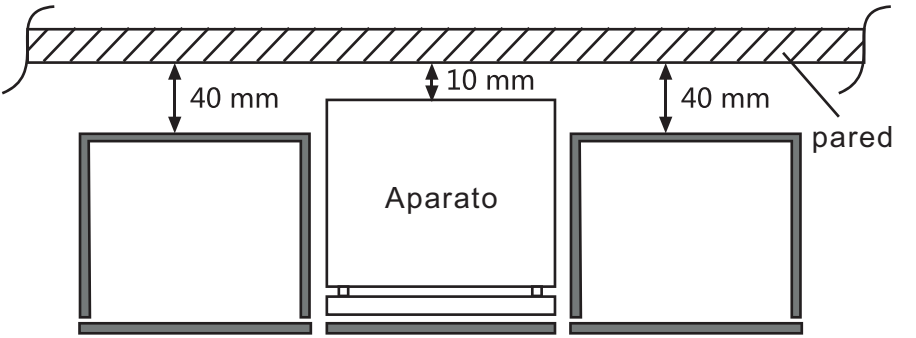

CAMBIO DEL LADO DE APERTURA DE LA PUERTA

Siga las instrucciones paso a paso y el diagrama que aparece a continuación.
Los números que se encuentran entre paréntesis hacen referencia a los diagramas.

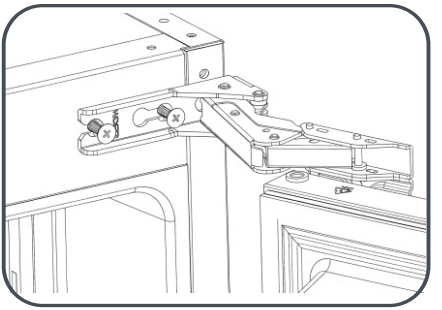

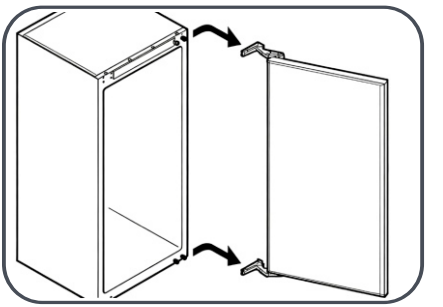

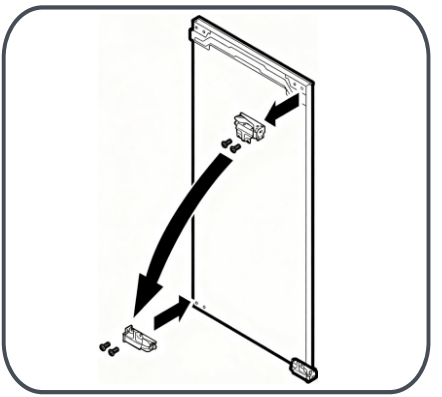

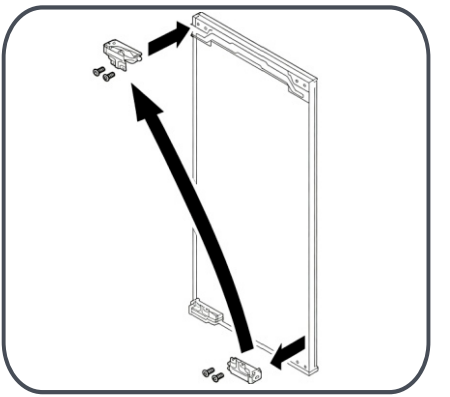

1. Desconecte la salida de la toma y desconecte el enchufe de red.

2. Extraiga toda la comida, artículos sueltos y herrajes del interior del aparato y los estantes de las puertas.

3. Desatornille los pernos y extraiga las bisagras superiores e inferiores de la estructura y de la puerta.

4. Quitar la placa de fijación de la bisagra (si ya está montada)

5. Montar la placa de fijación de la bisagra con la bisagra correspondiente

6. Vuelva a colocar la bisagra superior en el lado opuesto como bisagra inferior

7. Vuelva a colocar la bisagra inferior en el lado opuesto como bisagra superior.

(8) Coloque la puerta y apriete los pernos que fijan la puerta.

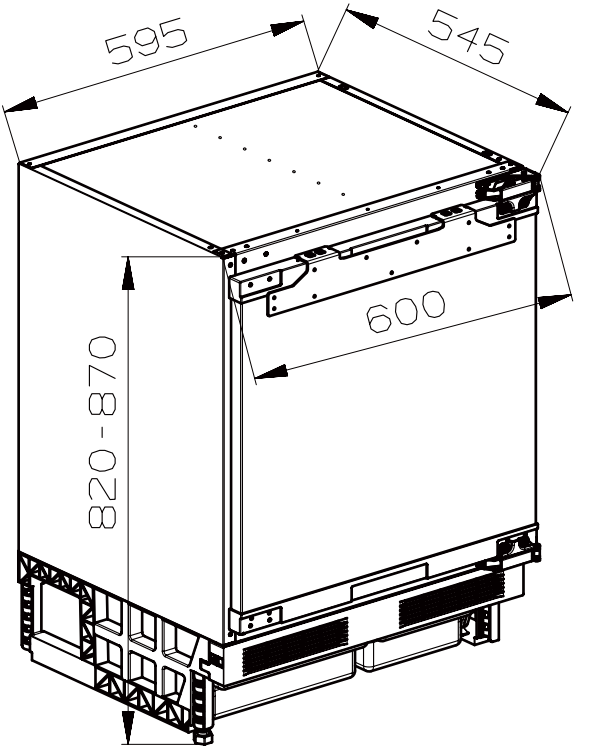

NOTA
1) La altura del producto puede ajustarse con la ayuda de patas ajustables (delanteras y traseras) para adaptarse a la altura del espacio del mueble (B).

2) No utilice este aparato hasta que esté instalado en el mueble.

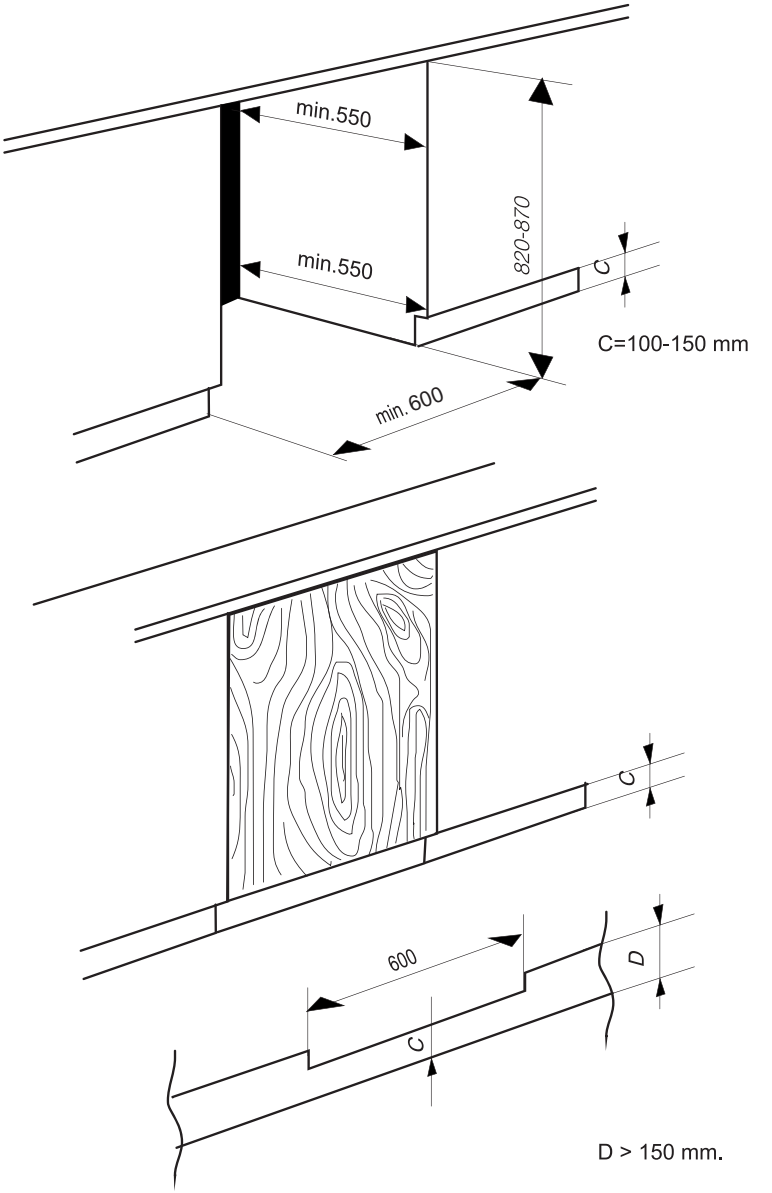

Tamaño necesario del hueco:
1. Profundidad mínima de, al menos, 550 mm
2. Rango de altura entre 820 mm y 870 mm
3. Anchura mínima de, al menos, 600 mm



Atención

Tenga cuidado de no presionar el cable de alimentación.
Si el cable de alimentación está dañado, puede provocar un incendio.

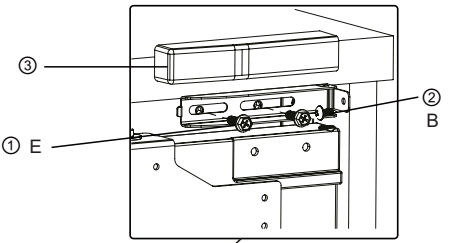

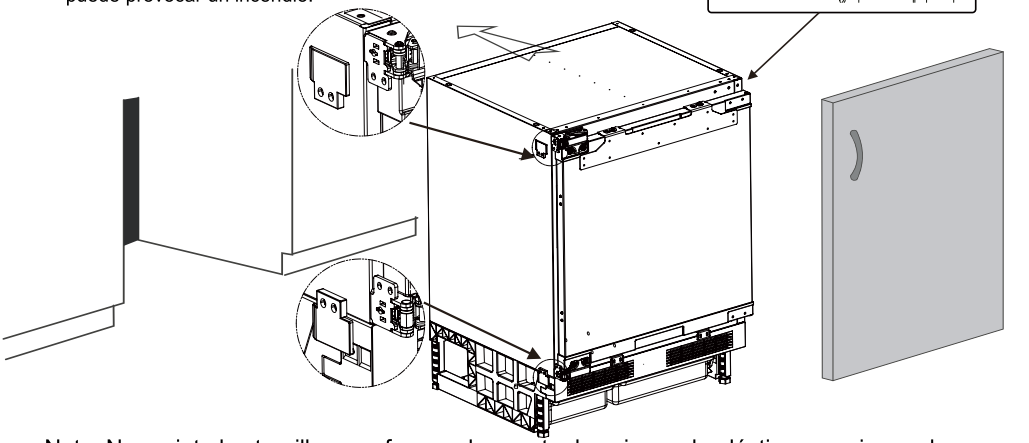

Nota: No apriete los tornillos con fuerza al conectar las piezas de plástico superiores, de modo que estas se puedan mover fácilmente hacia la izquierda y hacia la derecha.

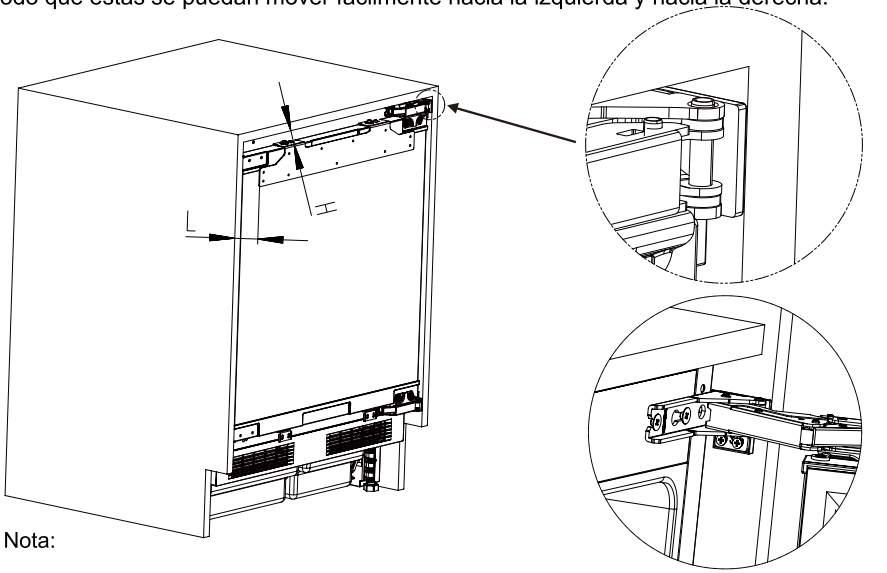

Nota:

Este tamaño es válido cuando la bisagra va montada en el lado derecho.
Cuando la puerta se abra en la otra dirección, consulte la imagen opuesta de esta figura. Es decir, las dimensiones tienen que estar al contrario.

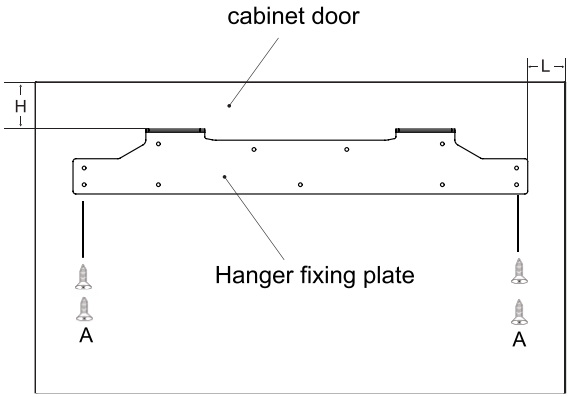

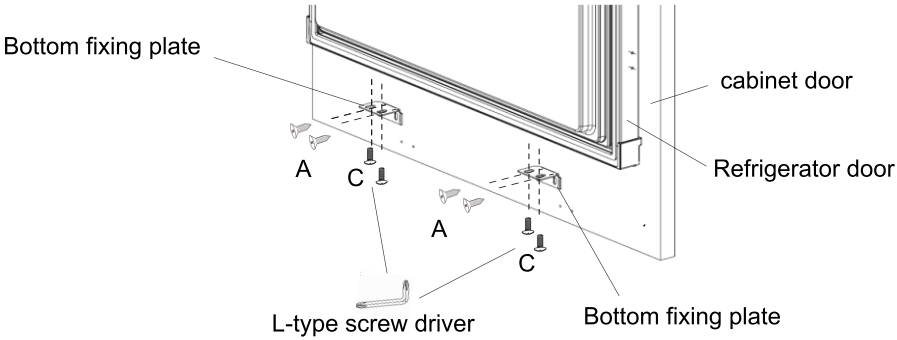

Nota:
Este tamaño es válido cuando la bisagra va montada en el lado derecho.
Cuando la puerta esté en la otra dirección, consulte la imagen opuesta de esta ilustración. Es decir, las dimensiones deben estar al contrario.

Pasos para ajustar el congelador a la puerta del mueble

Pasos para ajustar la parte superior del congelador a la puerta del mueble

1. Ajuste la puerta del mueble hacia arriba y hacia abajo:
2. Tornillo con arandela D2 hacia arriba.
3. Tornillo con arandela D1.
4. Ajuste la puerta del mueble hacia la izquierda y hacia la derecha / hacia adelante y hacia atrás.

Ajuste hacia la izquierda y hacia abajo: afloje el tornillo con arandela D1, mueva la placa de montaje hasta la posición correcta y luego fije el tornillo con arandela D2.

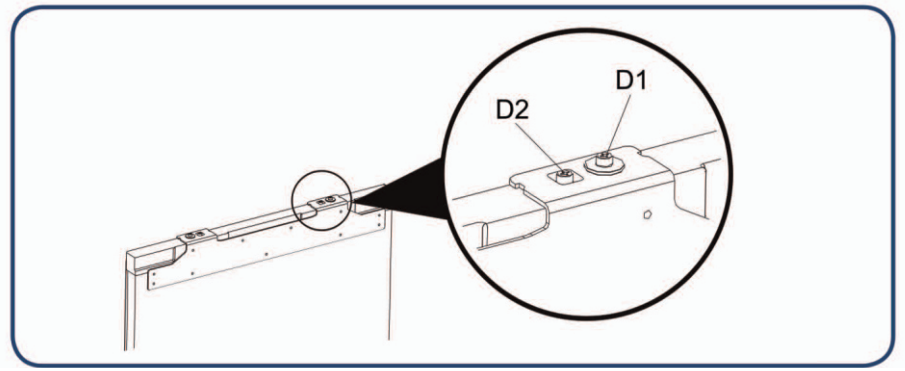

Pasos para ajustar la parte inferior del congelador a la puerta del mueble

1. Afloje ligeramente los tornillos, luego ajuste la profundidad (Z) y apriete los tornillos.
2. Después de ajustar la posición horizontal del congelador con respecto a la puerta del mueble, fije la placa de fijación inferior a la puerta del congelador con tornillos.

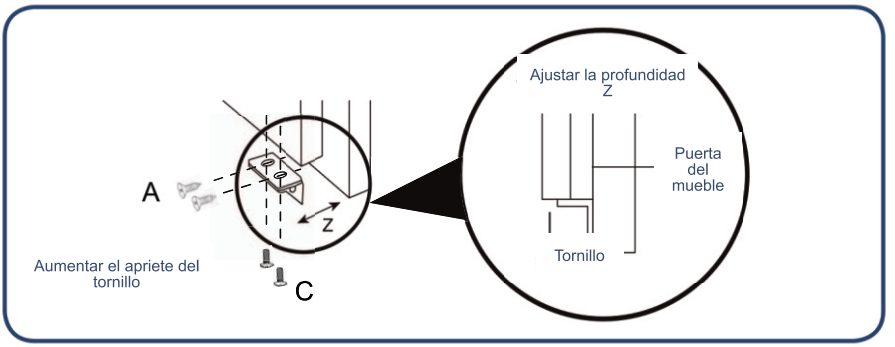

Consejos para ahorrar energía

Durante el proceso de instalación
• Instale el congelador en un lugar donde la temperatura ambiente sea más baja y manténgalo alejado de la luz solar directa, de aparatos de calefacción, dispositivos de ventilación y otros aparatos que generen calor.
• Asegúrese de que el congelador esté bien ventilado.

Durante el uso
• Para garantizar la circulación del aire, no llene excesivamente el congelador con alimentos.
• No cubra los estantes con materiales como papel de aluminio, papel encerado o papel absorbente.
• Reduzca el tiempo de apertura innecesaria de la puerta.

Antes de introducir los alimentos en el congelador
• Retire todos los embalajes.
• Limpie el interior con detergente para platos y agua tibia para eliminar el polvo acumulado durante la fabricación y el transporte.
• Durante el primer uso del congelador puede aparecer un olor característico; desaparecerá cuando la temperatura interna sea suficientemente baja.
• Deje funcionar el congelador durante 2–3 horas sin alimentos en el interior para que cada compartimento alcance la temperatura adecuada.

CONTROL Y AJUSTE DE LA TEMPERATURA
Las temperaturas de funcionamiento se controlan con el termostato (ver el diagrama).
Los ajustes van del 1 al 5, la posición más fría. Al encender el aparato por primera vez, el termostato debe ajustarse de modo que, tras 24 horas, la temperatura media del frigorífico no sea superior a -18 °C. Se recomienda poner el termostato a una distancia media entre el 1 y el 5 y controlarlo para obtener la temperatura deseada, es decir, hacia el 5,obtendrá una temperatura del refrigerador más fría, y viceversa. Algunas secciones del frigorífico podrían estar más frías o más calientes, lo que es muy normal.



Atención al almacenamiento de alimentos en el congelador

La baja temperatura del compartimento del congelador ayuda a mantener la frescura de los alimentos. Por lo tanto, se recomienda conservar en el congelador los alimentos que deben almacenarse durante largos períodos, respetando el tiempo de conservación indicado en el envase de los alimentos.

Duración de conservación y calidad recomendada — período de conservación para diferentes alimentos

Alimentos	Duración de conservación (meses)	Duración de calidad garantizada (meses)
Pollo, carne, cordero, gambas	4	9
Dumplings, productos de panadería congelados, helado	4	6
Pastel, pan, carne en lonchas, queso	2	6
Cangrejo, mariscos, salchichas, helados	1	3

Advertencias para la conservación de alimentos en el compartimento del congelador.

No colocar demasiados alimentos en el compartimento del congelador.

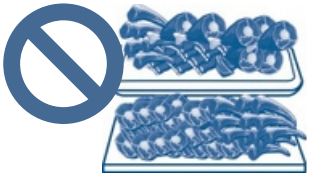

No colocar demasiados alimentos frescos en el compartimento del congelador; consultar los datos sobre la capacidad de congelación del refrigerador.

No colocar alimentos calientes en el compartimento del congelador.



Dejar que los alimentos calientes se enfríen a temperatura ambiente antes de colocarlos en el compartimento del congelador.

Dividir los alimentos en porciones apropiadas.



Pequeñas porciones de alimentos, con un peso no superior a 2,5 kg, son más fáciles de congelar y descongelar.

Los alimentos deben ser empaquetados antes de colocarlos en el compartimento del congelador.



El envase exterior de los alimentos debe estar seco para evitar que los alimentos se peguen entre sí durante la congelación. El envase debe ser inodoro, hermético, impermeable, no tóxico y no contaminante para evitar la contaminación por olores y el deterioro de la calidad de los alimentos.

Los alimentos deben ser fechados según su duración de conservación.

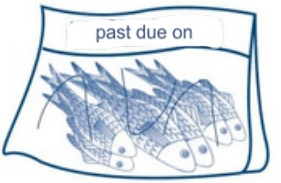

La fecha de congelación y la duración de conservación deben indicarse en el envase de acuerdo con el tiempo de conservación de los diferentes alimentos, para evitar que se deterioren.

Evitar volver a congelar los alimentos.



En principio, retirar solo la cantidad de alimentos que se vaya a descongelar. Los alimentos congelados no deben volver a congelarse, a menos que hayan sido cocinados; de lo contrario, la calidad de los alimentos disminuirá.

Limpieza del congelador

Los residuos de alimentos dentro del congelador pueden producir olores; por lo tanto, se recomienda limpiar el congelador regularmente.

Pasos de limpieza

1. Desconecte el enchufe de la toma de corriente para interrumpir el suministro eléctrico.
2. Limpie el congelador con un paño suave o una esponja humedecida con agua tibia o con un detergente neutro.

Catuion No utilice cepillos duros, cepillos metálicos ni disolventes orgánicos como desengrasantes.

3.Utilice un paño seco para secar el agua presente en la superficie del congelador.

Advertencia Durante la limpieza del congelador, no utilice agua para rociar el aparato con el fin de evitar fugas o incendios. Utilice un paño seco para limpiar los componentes eléctricos como el interruptor y la luz LED

Consejo:La junta de la puerta puede ensuciarse fácilmente; manténgala limpia.

Advertencia Durante el proceso de descongelación manual, mantenimiento o limpieza, el aumento de la temperatura de los alimentos congelados puede reducir su tiempo de conservación.

Advertencia No utilice dispositivos mecánicos u otros métodos para acelerar el proceso de descongelación.

Transporte del congelador

1. Mantenga presionado el botón de encendido durante 3 segundos para apagar el aparato y luego desconecte el enchufe de la toma de corriente.
2. Retire todos los alimentos congelados.
3. Utilice cinta adhesiva para fijar las partes móviles, como cajones, estantes y contenedores.
4. Cierre la puerta del congelador y fíjela con cinta adhesiva para evitar que se abra durante el transporte.
5. Durante el transporte, el ángulo entre el congelador y la posición vertical debe ser inferior a 45° para evitar un mal funcionamiento del sistema de refrigeración.

Advertencia

Advertencia: el congelador no debe colocarse en posición horizontal.

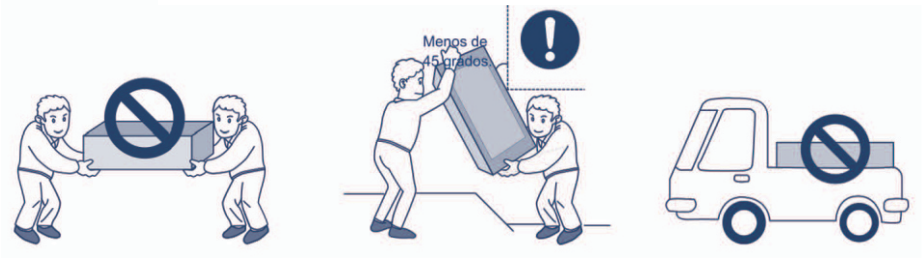

Fuera de servicio del congelador

Cómo gestionar los cortes de energía
• Incluso en caso de corte de energía, los alimentos pueden conservarse sin problemas durante aproximadamente 10 horas.
• No añada nuevos alimentos al congelador después de un corte de energía. Intente no abrir la puerta del congelador.
• Si se prevé un corte de energía, es posible preparar hielo en un recipiente hermético y colocarlo en el congelador.

Advertencia

El aumento de la temperatura en el congelador debido a cortes de energía u otras averías puede reducir el tiempo de conservación y la calidad de los alimentos.

Vacaciones
• Si se va por un período corto, retire los alimentos perecederos, ajuste la temperatura a un nivel adecuado y cierre la puerta del congelador después de confirmar la configuración.
Cuando el aparato no se utiliza
• Si el congelador va a permanecer sin uso durante un largo período, desconecte el enchufe de la toma de corriente, apague la alimentación y limpie el congelador como se indicó anteriormente.
• Deje la puerta del congelador abierta cuando no esté en uso para evitar que los residuos de alimentos produzcan malos olores.

Atención

• Después de desconectar el aparato de la toma de corriente, espere al menos 5 minutos antes de volver a conectarlo.
• En general, evite dejar el congelador sin utilizar durante largos períodos para no reducir su vida útil.

Catuion

• Cuando los aparatos se desechen, deben eliminarse o tratarse correctamente por profesionales y no deben abandonarse para evitar riesgos ambientales u otros peligros.



Eliminación correcta de este producto:
Este símbolo indica que este producto no debe desecharse con otros residuos domésticos. Para prevenir posibles daños al medio ambiente o a la salud humana causados por una eliminación incontrolada de residuos, recíclelo de forma responsable para promover la reutilización sostenible de los recursos materiales. Para devolver el aparato usado, utilice los sistemas de devolución y recogida o póngase en contacto con el distribuidor donde se adquirió el producto. Ellos pueden recoger este producto para un reciclaje ambientalmente correcto.

índice

PT

Instruções Importantes de Segurança 3
Primeiro uso do produto 6
Preparativos antes de usar o congelador 6
Passos para o primeiro uso do produto 6

Instruções de instalação 7
Atenções antes da instalação 7
Lista de componentes para instalação 7
Instruções importantes de instalação 8
Inversão da porta 9
Instruções de instalação - passo a passo detalhado 10

Passos para o primeiro uso do congelador 14
Dicas para poupar energia 14
Controlo de temperatura 14

Instruções e atenções para o uso do compartimento do congelador 15
Período de conservação recomendado e garantia de qualidade 15
Período de garantia para diversos alimentos 16
Atenções para o armazenamento de alimentos no compartimento do congelador 16

Manutenção diária do congelador 17
Limpeza do congelador 17
Transporte do congelador 17
Descarte do congelador 18

Prezado cliente:
Obrigado por escolher os nossos produtos. Para garantir a utilização adequada do congelador e evitar lesões pessoais, leia atentamente a descrição dos seguintes símbolos que aparecem neste manual:

Atenção	Um uso incorreto pode provocar lesões pessoais.
Atenção	Um uso incorreto pode provocar lesões pessoais.


Comportamento ou uso estritamente proibidos


Comportamento ou uso que devem ser observados

Eletricidade

Alimentação

A corrente alternada deste congelador é de 220V/50Hz; se a tensão variar demasiado (ultrapassar o intervalo de 187–242V), é possível que o congelador não comece a funcionar. O compressor do termóstato pode queimar e emitir um ruído anormal. Para evitar isso, deve ser utilizado um estabilizador automático de tensão superior a 750W.

Ligação à terra

O congelador deve ser ligado a uma tomada especial independente e com uma ligação à terra fiável.

Cabo de alimentação e ficha

- Não desligue a ficha puxando pelo cabo. Segure firmemente a ficha de alimentação e retire-a da tomada. Certifique-se de que o cabo de alimentação não está pressionado pelo congelador ou pelo utilizador. Tenha cuidado para não danificar o cabo de alimentação ao afastar o congelador da parede.
- Não utilize o cabo de alimentação se estiver danificado ou se a ficha estiver desgastada. Solicite a um técnico de assistência autorizado que substitua o cabo de alimentação danificado.
- Desligue o congelador da fonte de alimentação antes de limpar, realizar manutenção ou substituir a luz LED.

Fuga de gás inflamável

Em caso de fuga de gás inflamável, abra as portas e as janelas e não ligue nem desligue o cabo de alimentação.

Uso

Armazenamento de alimentos



• Este é um congelador doméstico que pode ser utilizado apenas para armazenar alimentos; não armazene sangue, medicamentos ou produtos biológicos no congelador. Também não devem ser armazenados produtos perigosos inflamáveis e explosivos, ácidos ou álcalis altamente corrosivos.
• Não coloque cervejas nem bebidas engarrafadas dentro do compartimento do congelador, para evitar que se quebrem ou rebentem.
• Quando o congelador estiver em funcionamento, não toque na superfície de congelação no compartimento do congelador com as mãos molhadas, para evitar que a pele fique aderida a essa superfície.

Ambiente de utilização



• O congelador deve ser integrado no armário; consulte as “Instruções de instalação” para ver as especificações do armário.
• O congelador deve ser colocado longe de qualquer fonte de calor e evitar a luz solar direta, para garantir o seu desempenho.
• Não exponha o congelador a um ambiente gelado, ao ar livre ou à chuva.
• Não coloque o congelador em zonas húmidas. Se salpicar água no congelador, limpe-a imediatamente para evitar a oxidação ou danos no isolamento elétrico.
• Não coloque um recipiente pesado ou cheio de água sobre o congelador, para evitar lesões pessoais ou descargas elétricas em caso de queda.
• Não coloque nem utilize aparelhos elétricos, como fichas, uma fonte de alimentação estabilizada ou micro-ondas, em cima ou dentro do congelador, para evitar interferências eletromagnéticas.
• Não armazene nem utilize gasolina ou outras substâncias inflamáveis perto do congelador, para evitar um incêndio.

Manutenção

Limpeza



• Não utilize água para pulverizar o congelador. Certifique-se de que não está colocado num ambiente húmido, para evitar danos no isolamento elétrico.
• Ao limpar o congelador, desligue o cabo de alimentação. Certifique-se de que o congelador esteja desligado durante pelo menos 5 minutos antes de voltar a ligá-lo à fonte de alimentação; caso contrário, o compressor pode avariar devido a um funcionamento consecutivo.

Serviço



O congelador só pode ser desmontado ou reparado por um técnico qualificado.
Perigo: risco de aprisionamento para as crianças. Antes de descartar o seu antigo congelador:
• Retire as portas.
• Deixe as prateleiras no seu lugar para que as crianças não possam subir facilmente.

Preparativos antes de utilizar o congelador

1. Retire todos os materiais de embalagem, incluindo a base de espuma e as fitas adesivas utilizadas para fixar os acessórios.
2. **Verifique os acessórios e materiais**
   Verifique se as peças contidas na embalagem correspondem à guia de remessa. Se houver diferenças, consulte o vendedor.
3. Coloque o congelador na posição correta
4. Limpe o congelador antes da sua utilização (consulte o capítulo “Limpeza do congelador” na página 19).
5. Depois de nivelar e limpar o congelador, aguarde 2 horas antes de o ligar à fonte de alimentação.
6. **Retire a película protetora**
   Retire a película protetora antes da utilização para garantir a dissipação de calor do congelador.

Passos a realizar para usar o produto pela primeira vez

1. **Ligue-o à fonte de alimentação**
   Depois de o ligar pela primeira vez à fonte de alimentação, o congelador demorará várias horas a completar o processo de refrigeração.
   A temperatura predefinida é:
   Compartimento frigorífico (5°C)
   Compartimento congelador (-18°C)

2. **Coloque os alimentos dentro do congelador**
   Os alimentos podem ser colocados no congelador 2–3 horas depois de o ligar à fonte de alimentação.
   Não coloque demasiados alimentos no congelador.
   O peso total dos alimentos armazenados em cada prateleira não deve ultrapassar 24 kg.

3. **Utilize o congelador**
   Mantenha o congelador em funcionamento durante 24 horas para atingir o estado de estabilização depois de colocar os alimentos no interior. Depois disso, pode alterar a temperatura.

Conselho: depois de alterar os ajustes de temperatura, levará algum tempo até que a temperatura do armário atinja o equilíbrio. O período de tempo depende da temperatura ambiente, da frequência de abertura das portas do congelador e dos alimentos armazenados no seu interior.

Para que o congelador funcione corretamente, siga os seguintes passos de instalação.

Recomendações antes da instalação

Posição de instalação
Mantenha o congelador afastado da luz direta do sol e de aparelhos que emitam calor, como fogões e máquinas de lavar loiça.
Fonte de alimentação
• Certifique-se de que a ficha de alimentação possa ser inserida e retirada facilmente ao instalar o congelador.
• A ficha de alimentação deve ser ligada a uma tomada especial para evitar o desligamento inesperado do congelador. Não utilize um cabo de extensão nem um adaptador poroso.
• Para conhecer os requisitos de fornecimento elétrico, consulte a placa de identificação situada no lado esquerdo do congelador.
• O congelador deve estar corretamente ligado à terra.

Lista de peças para a instalação

1.Chave de fenda	2.Placa de dobradiça	3.Placa de dobradiça	4.Placa inferior fixa
 1 Pc	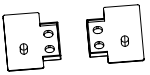 1 Pc 1 Pc	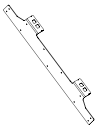 1 Pc (already installed)	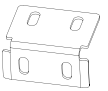 2 Pcs
5. Parafuso(A)	**6. Parafuso（B)**	**7.Parafuso(C)**	**8.Parafuso com arruela**
A  18 Pcs	B  4Pcs	C  6 Pcs (already installed 4 Pcs)	D  6 Pcs (already installed 4 Pcs)
9.Parafuso M5×16	**10.viga de fixação**	**11.tampa da viga de fixação**	
E  2 Pcs	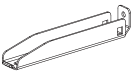 1 Pc	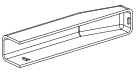 1 Pc	

1.Para evitar um perigo devido à instabilidade do aparelho, este deve ser fixado de acordo com as instruções.
2.Não opere este dispositivo se não estiver instalado no móvel.
3.O aparelho deve ser instalado numa superfície lisa. Os quatro apoios da frente e de trás podem ser ajustados conforme necessário. Para tal, com o aparelho na vertical, ajuste os quatro apoios da frente e de trás rodando para a direita e para a esquerda, até o produto estar em contacto firme com o chão. Um ajuste correto dos pés evita vibração e ruído excessivos.
4.Consulte a secção "Limpeza e cuidados" para preparar o aparelho para ser utilizado.

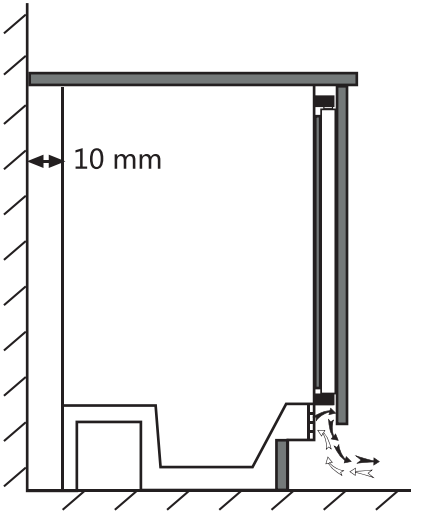

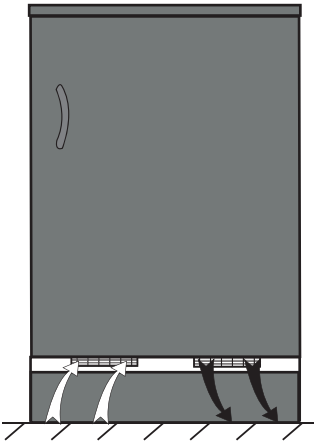

To avoid any loss in performance, air suction channels should not be obstructed. (140 $cm^{2)}$

Minimum distance between the wall and the appliance must be at least 10 mm.

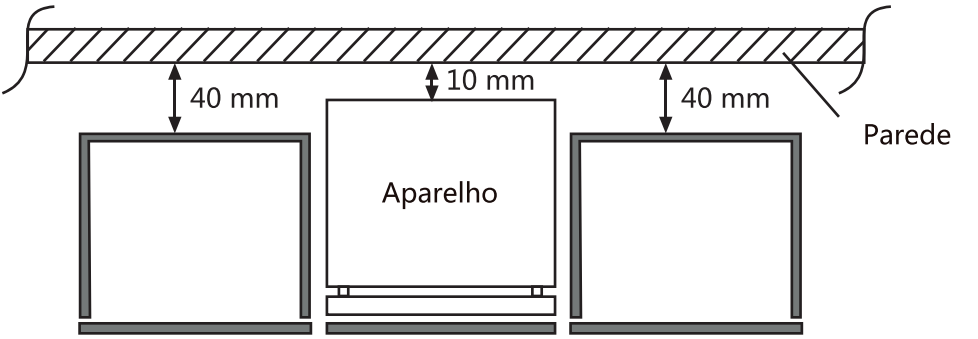

TROCAR A PORTA DE LADO

Siga as instruções passo a passo e o esquema abaixo. Os números entre parênteses referem-se aos esquemas.

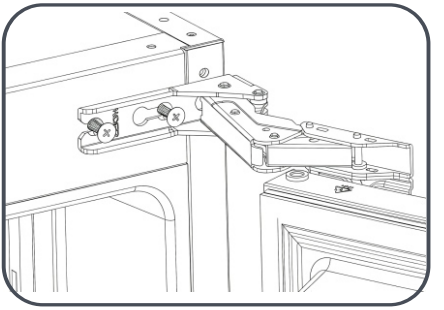

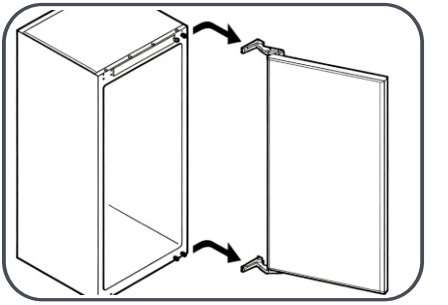

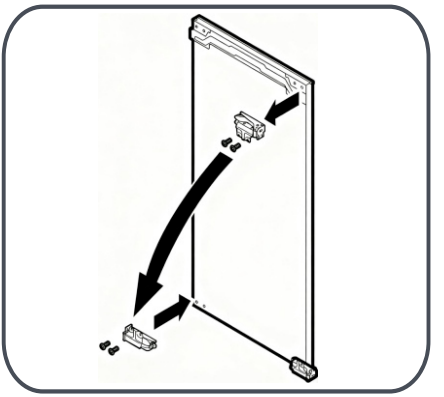

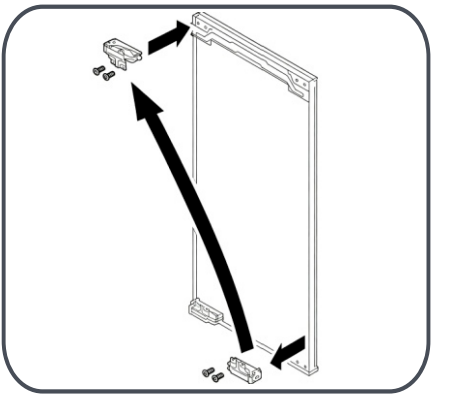

1.Desligue na tomada e retire a ficha.

2.Retire todos os alimentos, artigos soltos e acessórios do interior do aparelho e das prateleiras da porta.

3.Desaperte os parafusos e retire as dobradiças superior e inferior do armário e da porta.

4. Remova a placa de fixação da dobradiça (se já montada)

5. Ajuste a placa de fixação da dobradiça com a dobradiça relacionada.

6.Volte a colocar a dobradiça superior do outro lado como dobradiça inferior

7.Volte a colocar a dobradiça inferior do outro lado como dobradiça superior.

8. Posicione a porta e aperte os parafusos para fixar a porta.

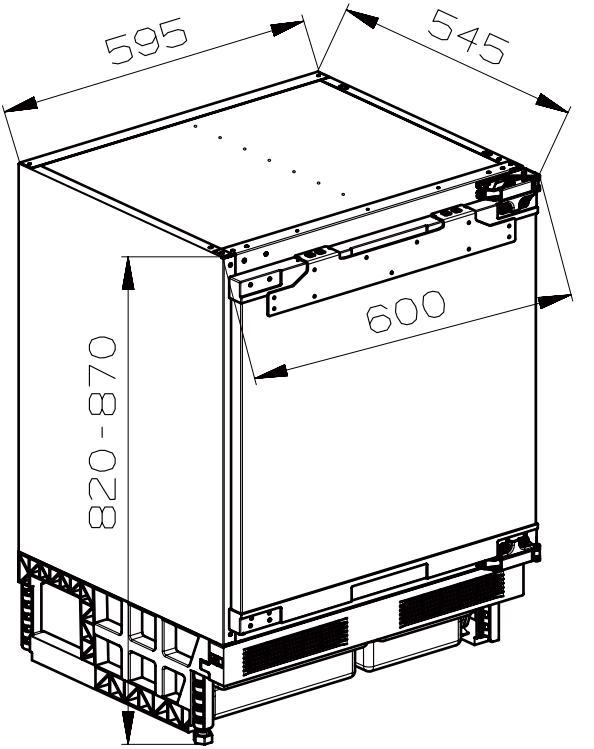

NOTA

1)A altura do produto pode ser ajustada com a ajuda dos pés ajustáveis (dianteiros e traseiros) para encaixar na altura do móvel (B).

2)Não opere o aparelho enquanto não estiver instalado no móvel.

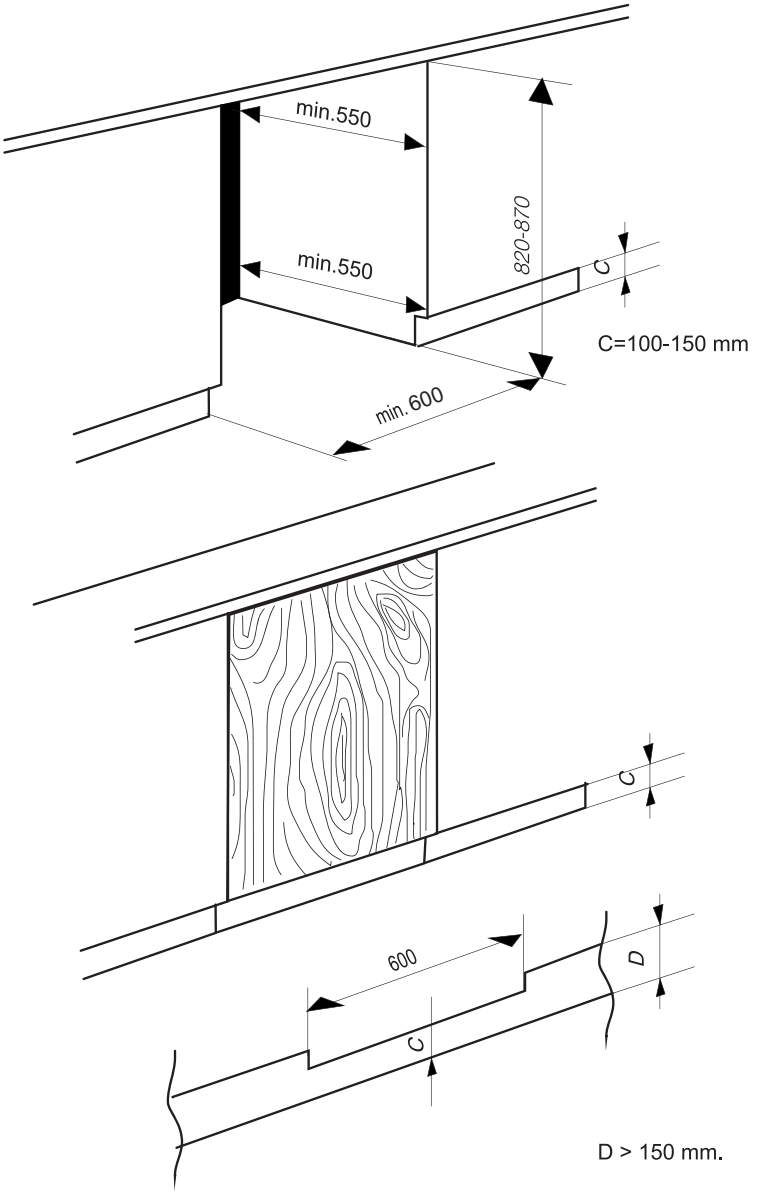

Tamanho do armário:

1.A profundidade mínima é de 550 mm

2.O intervalo de altura é de 820 mm ~ 870 mm

3.A largura mínima é de 600 mm



Atenção

Tenha cuidado para não apertar o cabo de alimentação
Se o cabo de alimentação estiver danificado, pode causar um incêndio

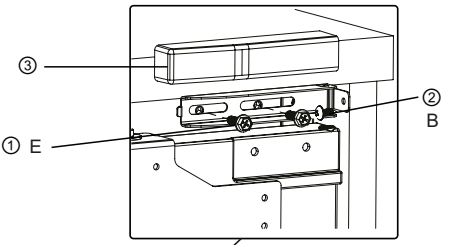

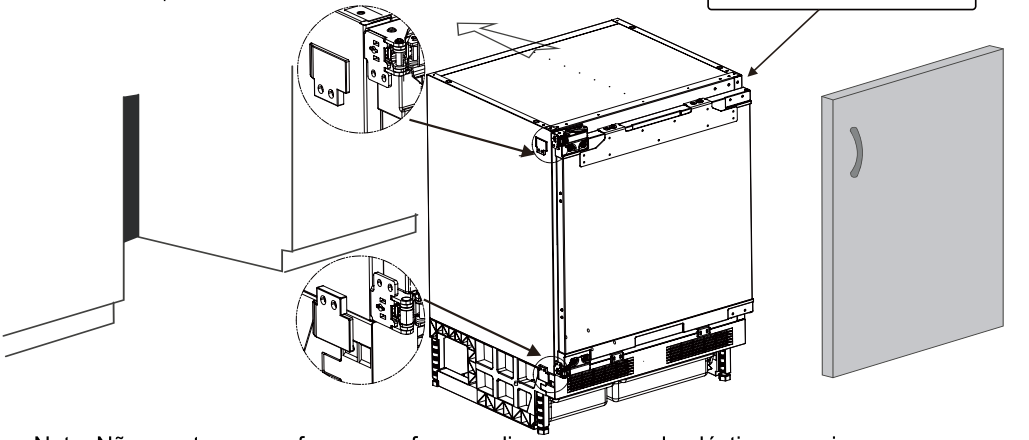

Nota: Não aperte os parafusos com força ao ligar as peças de plástico superiores, para que as partes de plástico possam ser movidas para a esquerda e para a direita facilmente

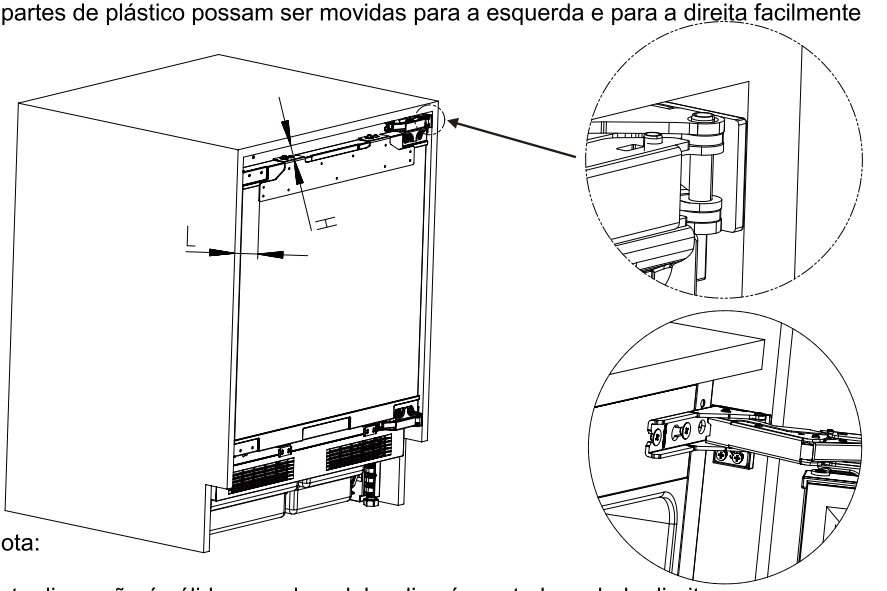

Nota:

Esta dimensão é válida quando a dobradiça é montada no lado direito
Quando a direção de abertura da porta for a oposta, consulte a imagem espelhada desta figura. Ou seja, as dimensões devem estar na direção oposta

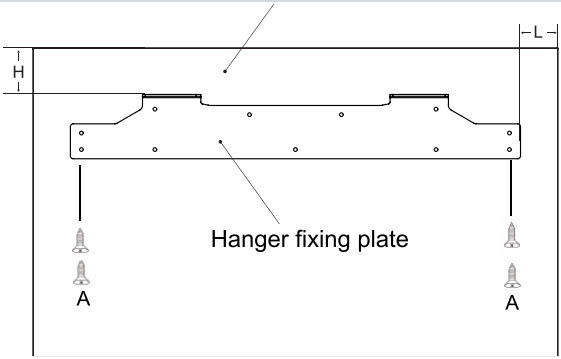

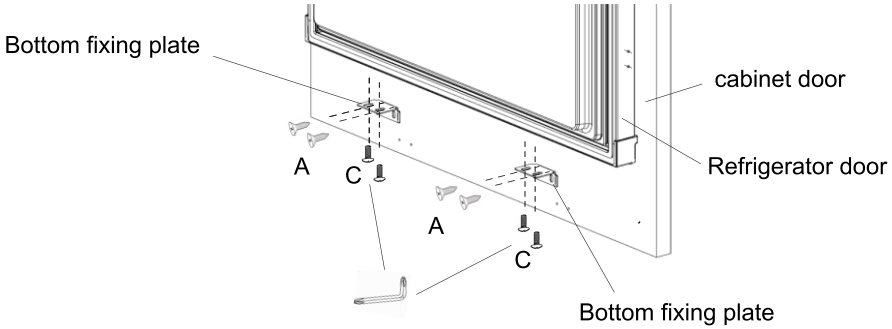

Nota:

Esta dimensão é válida quando a dobradiça é montada no lado direito
Quando a porta estiver na direção oposta, consulte a imagem espelhada desta ilustração. Ou seja, as dimensões devem estar na direção oposta

Passos para ajustar o congelador à porta do armário

Passos para ajustar a parte superior do congelador à porta do armário

1. Ajuste a porta do armário para cima e para baixo:
2. parafuso com arruela D2 para cima.
3. o parafuso com arruela D1.
4. Ajuste da porta do armário para a esquerda e para baixo / para frente e para trás.

Ajuste para a esquerda e para baixo: afrouxe o parafuso com arruela D1, mova a placa de montagem até a posição correta e, em seguida, fixe o parafuso com arruela D2.

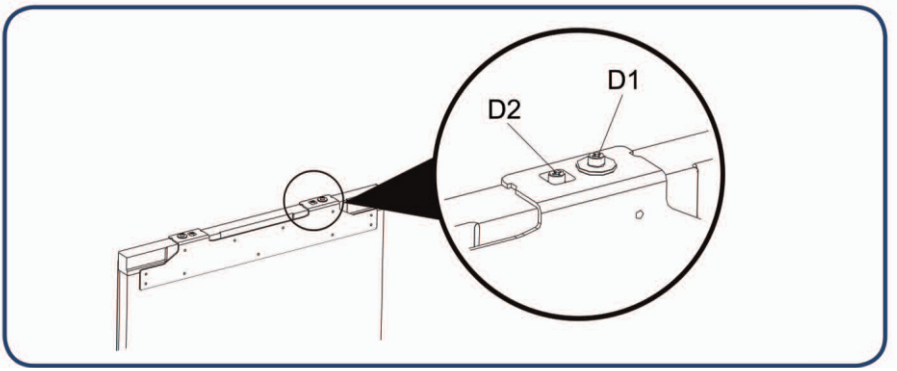

Passos para ajustar a parte inferior do congelador à porta do armário

1. Afrouxe levemente os parafusos e, em seguida, ajuste a profundidade (Z) e aperte o parafuso.
2. Depois de ajustar a posição horizontal do congelador em relação à porta do armário, fixe a placa de fixação inferior à porta do congelador com parafusos.

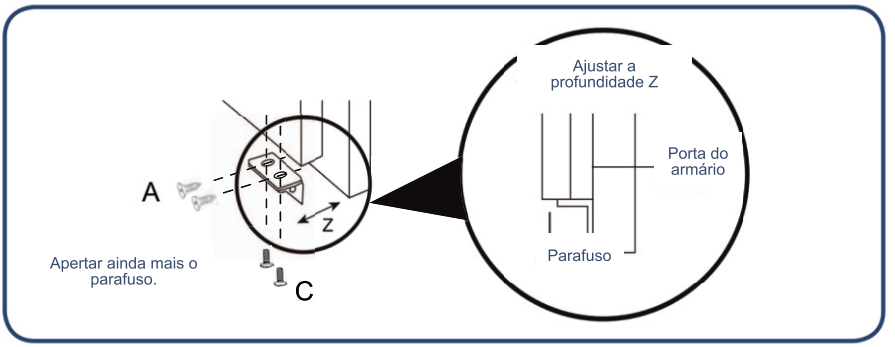

Dicas para economizar energia

Durante o processo de instalação
• Instale o congelador em um local com temperatura ambiente mais baixa e mantenha-o afastado da luz solar direta, de tubulações de aquecimento, dispositivos de ventilação e outros aparelhos que gerem calor.
• Certifique-se de que o congelador esteja bem ventilado.

Durante o uso
• Para garantir a circulação do ar, não encha o congelador excessivamente com alimentos.
• Não cubra as prateleiras com materiais como papel-alumínio, papel encerado ou toalhas de papel.
• Reduza o tempo desnecessário de abertura da porta.

Antes de colocar alimentos no congelador
• Retire todas as embalagens.
• Limpe o interior com detergente para louça e água morna para remover o pó acumulado durante a fabricação e o transporte.
• Ao usar o congelador pela primeira vez, ele pode apresentar um odor característico que desaparecerá quando a temperatura interna estiver suficientemente baixa.
• Deixe o congelador funcionando por 2–3 horas sem alimentos no interior, para que cada compartimento atinja a temperatura adequada.

CONTROLO E AJUSTES DE TEMPERATURA

As temperaturas de funcionamento são controladas pelo termóstato (consulte o esquema).

As regulações são de 1 a 5, a posição mais fria. Quando ligar o aparelho pela primeira vez, o termóstato deve ser ajustado de modo que, após 24 horas, a

temperatura média do frigorífico não seja superior a -18 °C.

Recomendamos que defina o termóstato algures a meio entre a regulação 1 e a 5 e monitorize para obter a temperatura pretendida, ou seja, na direção da

posição 5 obterá uma temperatura do frigorifico mais fria e vice-versa. Algumas secções do frigorífico podem estar mais frias ou mais quentes, o que é normal.



Atenção ao armazenamento de alimentos no congelador

A baixa temperatura do compartimento do congelador ajuda a manter a frescura dos alimentos. Portanto, recomenda-se que os alimentos que precisam ser armazenados por longos períodos sejam mantidos dentro do congelador, observando o período de armazenamento sugerido na embalagem dos alimentos.

Período de conservação e qualidade recomendados período de garantia para diversos alimentos

Alimentos	Período de conservação (meses)	Período de garantia de qualidade (meses)
Frango, carne, cordeiro, camarões	4	9
Dumpling, bolinho congelado, sorvete	4	6
Bolo, pão, carne fatiada, queijo	2	6
Caranguejo, frutos do mar, salsichas, sorvetes	1	3

Avisos para a conservação de alimentos no compartimento congelador

Não colocar alimentos demais no compartimento congelador

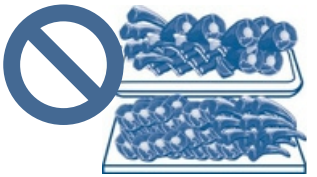

Não colocar alimentos frescos demais no compartimento congelador; consultar os dados sobre a capacidade de congelamento do refrigerador.

Não colocar alimentos quentes no compartimento congelador



Deixar os alimentos quentes esfriarem à temperatura ambiente antes de colocá-los no compartimento congelador.

Dividir os alimentos em porções apropriadas



Pequenas porções de alimentos, com peso não superior a 2,5 kg, são mais fáceis de congelar e descongelar.

Os alimentos devem ser embalados antes de serem colocados no compartimento congelador



A embalagem externa dos alimentos deve estar seca para evitar que os alimentos grudem entre si durante o congelamento. A embalagem deve ser inodora, hermética, impermeável, não tóxica e não poluente para evitar a contaminação por odores e a deterioração da qualidade dos alimentos.

Os alimentos devem ser datados de acordo com sua duração de conservaçã

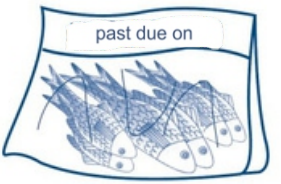

A data de congelamento e a duração de conservação devem ser indicadas na embalagem de acordo com a duração de conservação dos diferentes alimentos, para evitar que os alimentos se deteriorem.

Evitar recongelar os alimentos



Em princípio, retirar apenas a quantidade de alimentos que deve ser descongelada. Os alimentos congelados não devem ser recongelados, a menos que tenham sido cozidos; caso contrário, a qualidade dos alimentos diminuirá.

Limpar o congelador

Os resíduos de alimentos dentro do congelador podem produzir odores; portanto, o congelador deve ser limpo regularmente.

Passos para a limpeza

1. Retire o plugue da tomada para cortar o fornecimento de energia.
2. Limpe o congelador com um pano macio ou uma esponja umedecida com água morna ou detergente neutro.

Catuion

Cuidado: Não utilize escova dura, escova de aço ou solventes orgânicos como desengordurantes.

3.Use um pano seco para limpar a água da superfície do congelador.

Advertencia

Advertência: Ao limpar o congelador, não use água para borrifar o aparelho, para evitar vazamentos ou acidentes. Utilize um pano seco para limpar componentes elétricos como o interruptor e a luz LED.

Dicas: A tira de vedação da porta pode sujar facilmente; por favor, mantenha-a limpa.

Advertencia

Advertência: Durante o processo de descongelamento manual, manutenção ou limpeza, o aumento da temperatura dos alimentos congelados pode reduzir o período de armazenamento.

Advertencia

Advertência: Não utilize dispositivos mecânicos ou outros métodos para acelerar o processo de descongelamento.

Transporte do congelador

1. Pressione o botão de energia durante 3 segundos para desligar o aparelho e depois retire o plugue da tomada.
2. Retire todos os alimentos congelados.
3. Utilize fitas adesivas para fixar as partes móveis, como gavetas, prateleiras, caixas etc.
4. Feche a porta do congelador e prenda-a com fita adesiva para evitar que se abra durante o transporte.
5. Durante o transporte, o ângulo entre o congelador e a posição vertical deve ser inferior a 45°, para evitar mau funcionamento do sistema de refrigeração.

Advertencia

Atenção: O congelador não pode ser colocado.

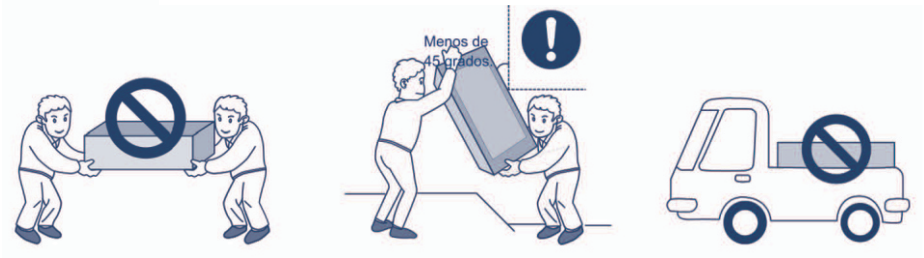

Fora de serviço do congelador

Como lidar com cortes de energia

• Mesmo no verão, os alimentos podem ser armazenados sem problemas por até 10 horas após um corte de energia.
• Não coloque alimentos novos após o corte de energia. Tente não abrir a porta do congelador.
• Se souber que haverá falta de energia, você pode fazer mais gelo em um recipiente hermético e colocá-lo sobre o congelador.

Advertencia

O aumento da temperatura no congelador devido a cortes de energia ou outras falhas pode reduzir o período de armazenamento e a qualidade dos alimentos.

Férias

• Se for um feriado curto, retire os alimentos perecíveis, ajuste a temperatura para um nível adequado e feche a porta do congelador após a confirmação.

Não está em uso

• Se o congelador precisar ficar sem uso por um longo período, retire o plugue da tomada, desligue a alimentação e limpe o congelador conforme descrito anteriormente.
• Abra a porta do congelador quando não estiver em uso para evitar que resíduos de alimentos produzam mau odor.

Atención

• Após desligar o aparelho da tomada, aguarde pelo menos 5 minutos antes de ligá-lo novamente.
• Em geral, não deixe de utilizar o congelador por longos períodos para não afetar sua vida útil.

Catuion

• Quando os aparelhos forem descartados, devem ser descartados ou manuseados adequadamente por profissionais e não devem ser abandonados para evitar riscos ambientais ou outros perigos.



Eliminação correta deste produto:
Este símbolo indica que este produto não deve ser descartado com outros resíduos domésticos. Para prevenir possíveis danos ao meio ambiente ou à saúde humana causados por uma eliminação descontrolada de resíduos, recicle-o de forma responsável para promover a reutilização sustentável dos recursos materiais. Para devolver o aparelho usado, utilize os sistemas de devolução e coleta ou entre em contato com o revendedor onde o produto foi adquirido. Eles podem recolher este produto para uma reciclagem ambientalmente correta.

Consignes de sécurité importantes 3
Première utilisation du produit 6
Préparations avant d'utiliser le congélateur 6
Étapes pour la première utilisation du produit 6

Instructions d'installation 7
Précautions avant l'installation 7
Liste des composants pour l'installation 7
Instructions importantes pour l'installation 8
Inversion du sens d'ouverture de la porte 9
Instructions d'installation – étape par étape détaillée 10

Étapes pour la première utilisation du congélateur 14
Conseils pour économiser l'énergie 14
Réglage de la température 14

Instructions et précautions pour l'utilisation du compartiment congélateur 15
Durée de conservation recommandée et garantie de qualité 15
Période de garantie pour divers aliments 16
Précautions pour le stockage des aliments dans le compartiment congélateur 16

Entretien quotidien du congélateur 17
Nettoyage du congélateur 17
Transport du congélateur 17
Mise au rebut du congélateur 18

Cher client :
Merci d'avoir choisi nos produits. Afin de garantir une utilisation correcte du congélateur et d'éviter toute blessure, veuillez lire attentivement la description des symboles suivants figurant dans ce manuel :

Atenção	Une utilisation incorrecte peut provoquer des blessures.
Atenção	Une utilisation incorrecte peut provoquer des blessures.

	Comportement ou utilisation strictement interdits.
	Comportement ou utilisation qui doivent être respectés.

Électricité

Alimentation

Le courant alternatif de ce congélateur est de 220V/50Hz ; si la tension varie trop (en dehors de la plage de 187–242V), il est possible que le congélateur ne démarre pas. Le compresseur ou le thermostat peut être endommagé et produire un bruit anormal. Pour éviter cela, un stabilisateur automatique de tension supérieur à 750W doit être utilisé.

Mise à la terre

Le congélateur doit être branché sur une prise spéciale indépendante avec une mise à la terre fiable.

Câble d'alimentation et fiche

• Ne débranchez pas la fiche en tirant sur le câble. Tenez fermement la fiche et retirez-la de la prise. Assurez-vous que le câble d'alimentation n'est pas écrasé par le congélateur ou par l'utilisateur. Faites attention à ne pas endommager le câble d'alimentation lorsque vous éloignez le congélateur du mur.
• N'utilisez pas le câble d'alimentation s'il est endommagé ou si la fiche est usée. Contactez un technicien du service après-vente autorisé pour remplacer le câble d'alimentation endommagé.
• Débranchez le congélateur de la source d'alimentation avant de nettoyer, d'effectuer l'entretien ou de remplacer la lumière LED.

Fuite de gaz inflammable

En cas de fuite de gaz inflammable, ouvrez les portes et les fenêtres et n'allumez ni n'éteignez le câble d'alimentation.

Utilisation

Stockage des aliments

• Il s'agit d'un congélateur domestique qui doit être utilisé uniquement pour stocker des aliments ; ne stockez pas de sang, de médicaments ou de produits biologiques dans le congélateur. Les produits dangereux inflammables ou explosifs, ainsi que les acides ou alcalis hautement corrosifs, ne doivent pas non plus y être stockés.
• Ne placez pas de bière ni de boissons en bouteille dans le compartiment du congélateur afin d'éviter qu'elles ne se fissurent ou n'explosent.
• Lorsque le congélateur est en fonctionnement, ne touchez pas la surface de congélation du compartiment du congélateur avec les mains mouillées afin d'éviter que la peau n'y adhère.

Environnement d'utilisation

• Le congélateur doit être intégré dans un meuble ; consultez les « Instructions d'installation » pour connaître les spécifications du meuble.
• Le congélateur doit être placé loin de toute source de chaleur et à l'abri de la lumière directe du soleil afin de garantir ses performances.
• N'exposez pas le congélateur à un environnement gelé, à l'extérieur ou à la pluie.
• Ne placez pas le congélateur dans des zones humides. Si de l'eau éclabousse le congélateur, nettoyez-le immédiatement pour éviter l'oxydation ou les dommages à l'isolation électrique.
• Ne placez pas de récipient lourd ou rempli d'eau sur le congélateur afin d'éviter les blessures ou les décharges électriques en cas de chute.
• Ne placez pas et n'utilisez pas d'appareils électriques tels que prises, alimentations stabilisées ou micro-ondes sur ou à l'intérieur du congélateur afin d'éviter les interférences électromagnétiques.
• Ne stockez pas et n'utilisez pas d'essence ou d'autres substances inflammables à proximité du congélateur afin d'éviter un incendie.

Entretien

Nettoyage

• N'utilisez pas d'eau pour pulvériser le congélateur. Assurez-vous qu'il n'est pas placé dans un environnement humide afin d'éviter des dommages à l'isolation électrique.
• Lors du nettoyage du congélateur, débranchez le câble d'alimentation. Assurez-vous que le congélateur est resté éteint pendant au moins 5 minutes avant de le reconnecter à l'alimentation ; sinon, le compresseur pourrait être endommagé en raison d'un fonctionnement consécutif.

Service

• Le congélateur ne peut être démonté ou réparé que par un technicien qualifié.
Danger : risque d'emprisonnement pour les enfants. Avant de jeter votre ancien congélateur :
• Retirez les portes.
• Laissez les étagères en place afin que les enfants ne puissent pas grimper facilement à l'intérieur.

Préparatifs avant d'utiliser le congélateur

1. Retirez tous les matériaux d'emballage, y compris la base en mousse et les rubans adhésifs utilisés pour fixer les accessoires.
2. **Vérifiez les accessoires et les matériaux**
   Vérifiez que les pièces contenues dans l'emballage correspondent au bon de livraison. En cas de différence, consultez le vendeur.
3. Placez le congélateur dans la position correcte.
4. Nettoyez le congélateur avant son utilisation (consultez le chapitre « Nettoyage du congélateur » à la page 19).
5. Après avoir nivelé et nettoyé le congélateur, attendez 2 heures avant de le brancher à l'alimentation.
6. **Retirez le film protecteur**
   Retirez le film protecteur avant l'utilisation afin de garantir la dissipation de la chaleur du congélateur.

Étapes à suivre pour utiliser le produit pour la première fois

1. **Branchez l'appareil à l'alimentation**
   Après avoir branché le congélateur pour la première fois, il faudra plusieurs heures pour terminer le processus de réfrigération.
   Température préréglée :
   Compartiment réfrigérateur (5°C)
   Compartiment congélateur (-18°C)

2. **Placez les aliments dans le congélateur**
   Les aliments peuvent être placés dans le congélateur 2 à 3 heures après avoir branché l'alimentation.
   Ne placez pas trop d'aliments dans le congélateur.
   Le poids total des aliments stockés sur chaque étagère ne doit pas dépasser 24 kg.

3. **Utilisez le congélateur**
   Maintenez le congélateur en fonctionnement pendant 24 heures afin de stabiliser l'état de refroidissement des aliments à l'intérieur. Après cela, vous pouvez ajuster la température.

Conseil : après avoir modifié les réglages de température, il faudra un certain temps pour que la température du compartiment atteigne l'équilibre. La durée dépend de la température ambiante, de la fréquence d'ouverture des portes du congélateur et des aliments stockés à l'intérieur.

Pour que le congélateur fonctionne correctement, suivez les étapes d'installation ci-dessous.

Recommandations avant l'installation

Position d'installation
Maintenez le congélateur à l'écart de la lumière directe du soleil et des appareils qui émettent de la chaleur, tels que les cuisinières et les lave-vaisselle.
Alimentation électrique
• Assurez-vous que la fiche d'alimentation peut être insérée et retirée facilement lors de l'installation du congélateur.
• La fiche d'alimentation doit être branchée sur une prise dédiée afin d'éviter un arrêt inattendu du congélateur. N'utilisez pas de rallonge ni d'adaptateur multiprise.
• Pour connaître les exigences d'alimentation électrique, consultez la plaque signalétique située sur le côté gauche du congélateur.
• Le congélateur doit être correctement relié à la terre.

Liste des pièces pour l'installation

1.Tournevis	2.Plaque de charnière	3.Plaque de montage	4.Plaque inférieure fixe
 1 Pc	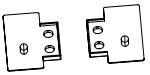 1 Pc 1 Pc	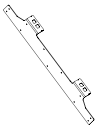 1 Pc (already installed)	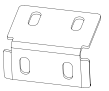 2 Pcs
5. Vis(A)	**6. Vis(B)**	**7.Vis(C)**	**8..Vis avec rondelle (D)**
A  18 Pcs	B  4Pcs	C  6 Pcs (already installed 4 Pcs)	D  6 Pcs (already installed 4 Pcs)
9.Boulon M5×16	**10.poutre de fixation**	**11.couvercle de poutre de fixation**	
E  2 Pcs	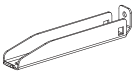 1 Pc	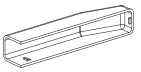 1 Pc	

IMPORTANT
INSTRUCTIONS D'INSTALLATION

1. Pour éviter tout risque dû à l'instabilité de l'appareil, il doit être fixé conformément aux instructions.
2. Ne faites fonctionner l'appareil qu'une fois encastré dans le mobilier.
3. L'appareil doit être placé sur une surface plane. Les quatre pieds avant et arrière peuvent être ajustés selon les besoins. Pour vous assurer que votre appareil est bien droit, ajustez les quatre pieds avant et arrière en les faisant tourner dans le sens des aiguilles d'une montre ou à l'inverse jusqu'à obtention d'un contact ferme avec le sol. Un ajustement adéquat des pieds évite l'excès de vibration et de bruit.
4. Consultez la section « Nettoyage et entretien » pour préparer votre appareil afin de pouvoir l'utiliser.

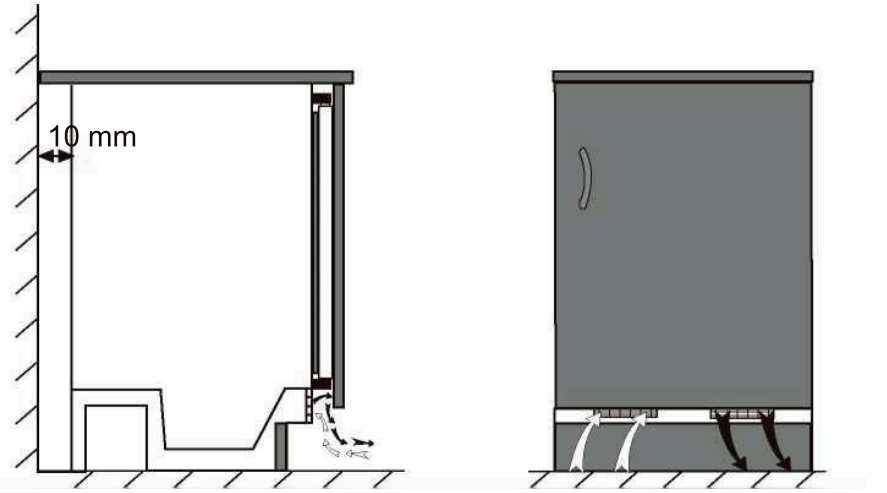

Pour éviter toute perte de performance, les canaux d'aspiration d'air ne doivent pas être obstrués. (140 cm^2)
La distance minimale entre le mur et l'appareil doit être d'au moins 10 mm.

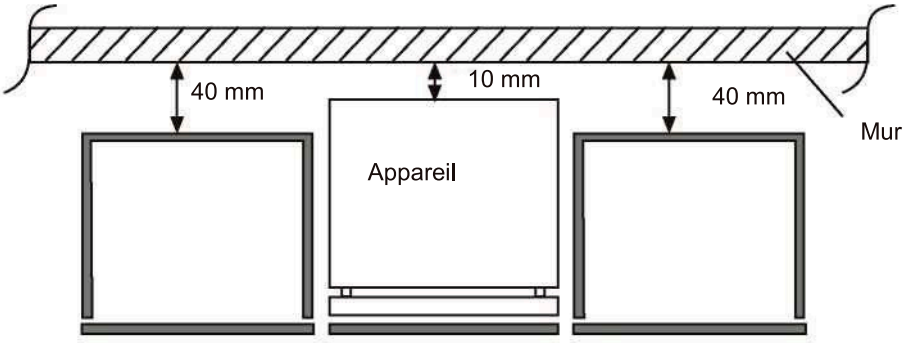

INVERSION DE LA PORTE

Suivez les instructions étape par étape et le schéma ci-dessous. Les chiffres entre parenthèses font référence aux schémas.

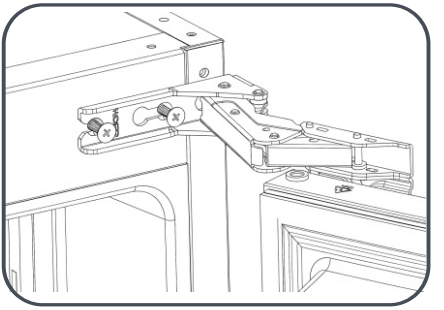

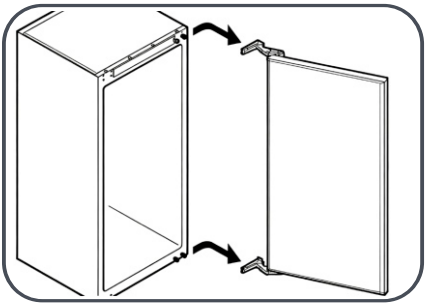

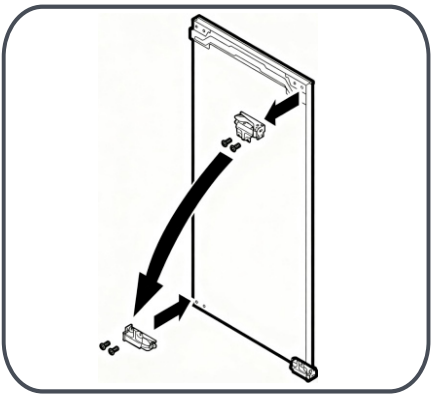

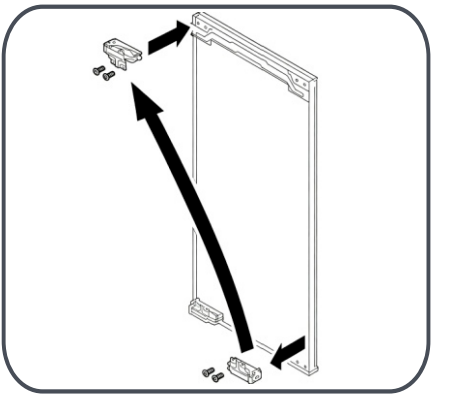

1. Coupez l'alimentation au niveau de la prise et débranchez le câble secteur.
2. Retirez tous les aliments, les articles en vrac et autres accessoires de l'intérieur des étagères et de la porte de l'appareil.
3. Dévissez les boulons et retirez les charnières du haut et du bas de la caisse et de la porte.
4. Retirer la plaque de fixation de la charnière (si déjà assemblée)
5. Monter la plaque de fixation de la charnière avec la charnière correspondante
6. Remettez en place la charnière du haut de l'autre côté, mais en bas
7. Remettez en place la charnière du bas de l'autre côté, mais en haut.
8. Mettez la porte en place et serrez les boulons qui la fixent.

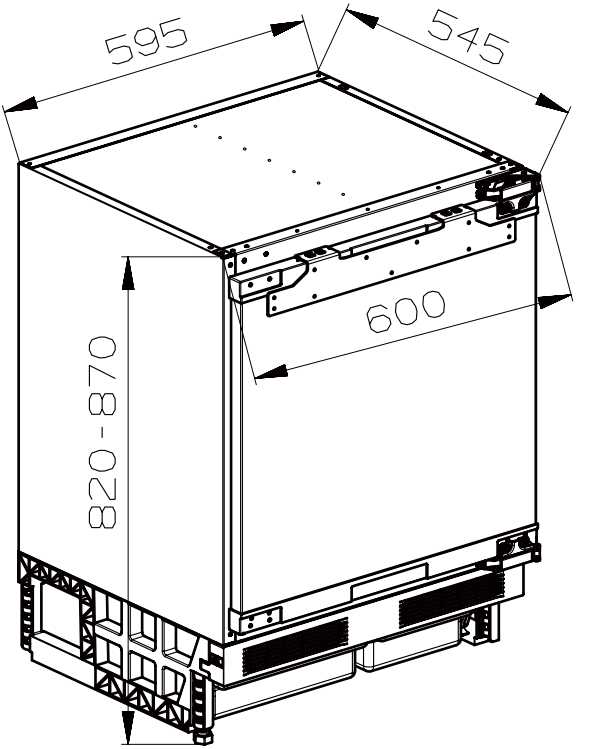

REMARQUE

1) La hauteur du produit peut être ajustée à l'aide des pieds réglables (à l'avant et à l'arrière) pour l'adapter à la hauteur du meuble d'encastrement (B).

2) Ne faites pas fonctionner cet appareil tant qu'il n'a pas été installé dans le meuble.

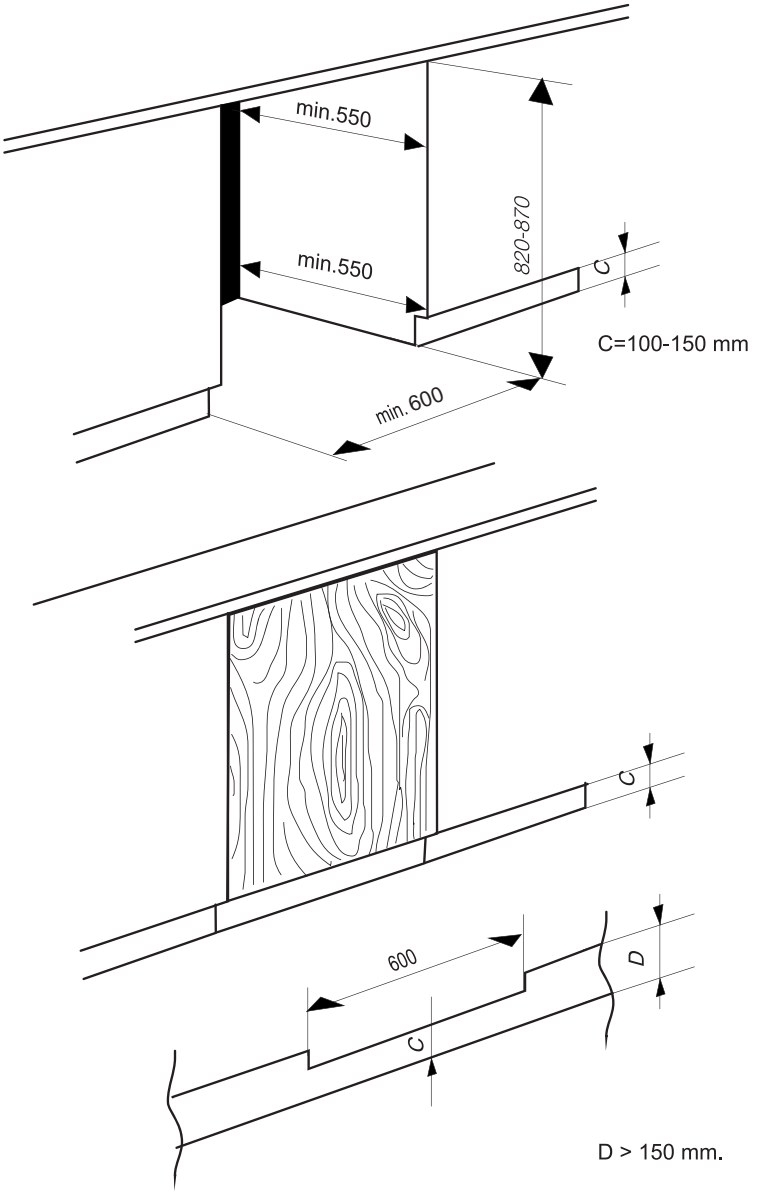

Dimensions requises de l'armoire :

1. Profondeur minimale de 550 mm
2. Intervalle de hauteur entre 820 mm et 870 mm
3. Largeur minimale de 600 mm



Attention

Veuillez ne pas serrer le cordon d'alimentation
Si le cordon d'alimentation est endommagé, il existe des risques d'incendie

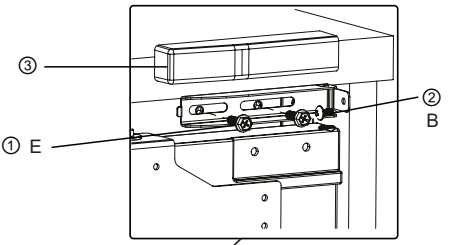

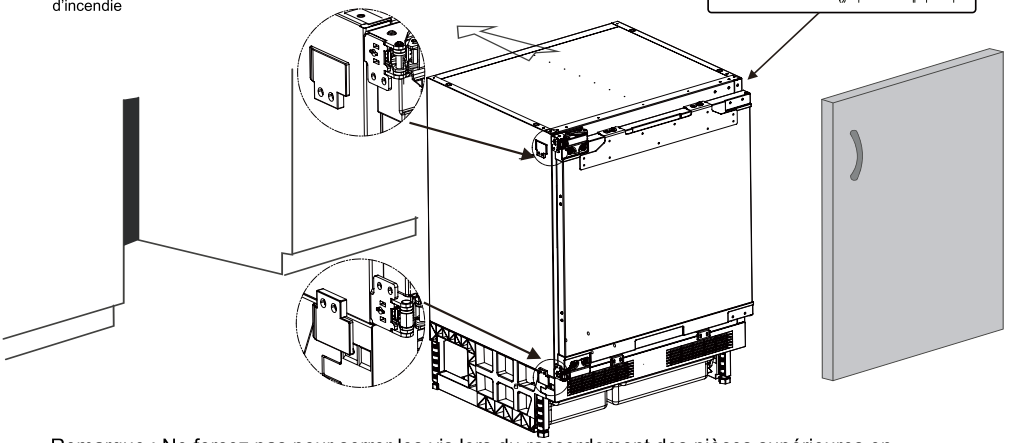

Remarque : Ne forcez pas pour serrer les vis lors du raccordement des pièces supérieures en plastique, afin que les pièces en plastique puissent être déplacées facilement à gauche et à droite

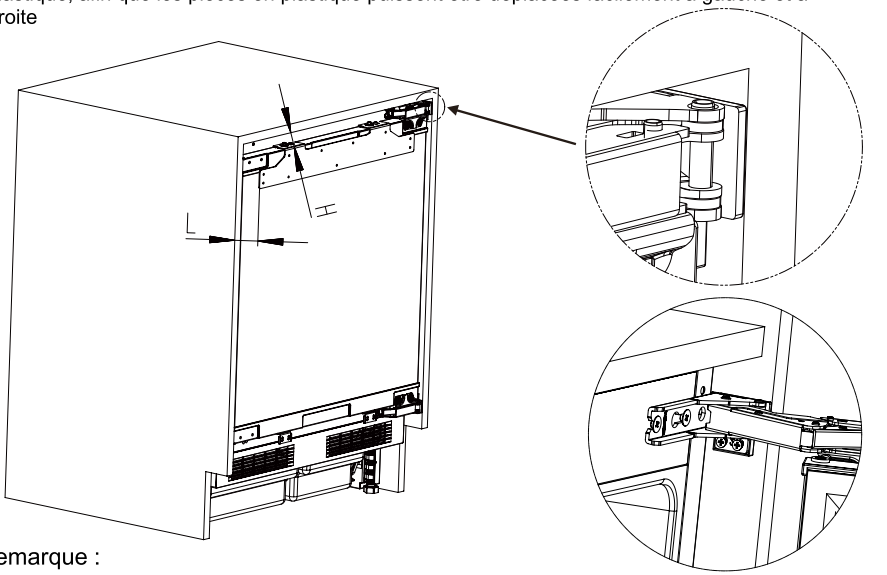

Remarque :
Cette dimension est valable lorsque la charnière est montée sur le côté droit
Lorsque la porte s'ouvre dans le sens inverse, l'image de cette figure doit être inversée en miroir. Il vous faut donc tenir compte des dimensions dans la direction opposée

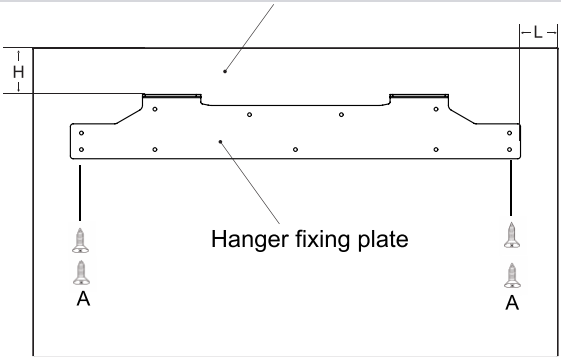

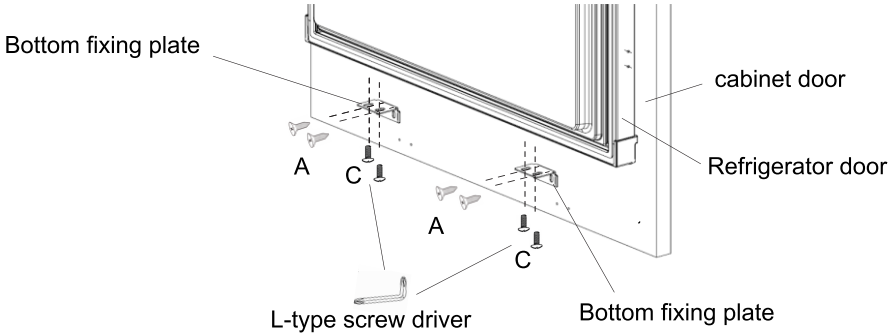

Remarque :

Cette dimension est valable lorsque la charnière est montée sur le côté droit
Lorsque la porte s'ouvre dans le sens inverse, l'image de cette figure doit être inversée en miroir. Il vous faut donc tenir compte des dimensions dans la direction opposée

Étapes pour ajuster le congélateur à la porte du meuble

Étapes pour ajuster la partie supérieure du congélateur à la porte du meuble

1. Ajustez la porte du meuble vers le haut et vers le bas :
2. vis avec rondelle D2 vers le haut.
3. vis avec rondelle D1.
4. Ajustez la porte du meuble vers la gauche et vers le bas / vers l'avant et vers l'arrière.

Ajustement vers la gauche et vers le bas : desserrez la vis avec rondelle D1, déplacez la plaque de montage jusqu'à la position correcte, puis fixez la vis avec rondelle D2.

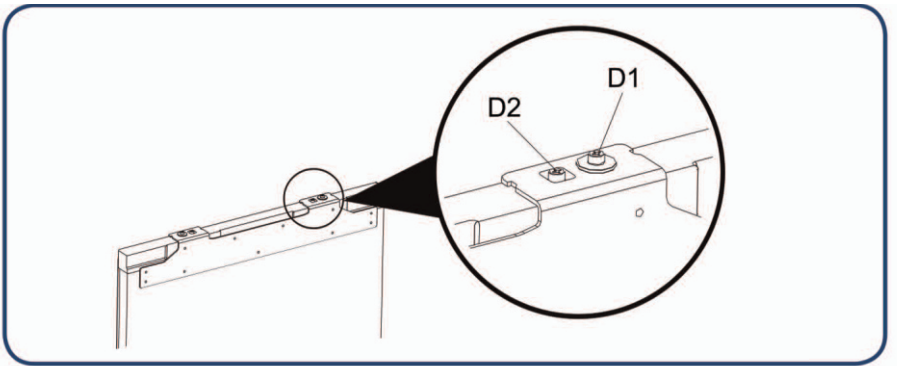

Étapes pour ajuster la partie inférieure du congélateur à la porte du meuble

1. Desserrez légèrement les vis, puis ajustez la profondeur (Z) et serrez la vis.
2. Après avoir ajusté la position horizontale du congélateur par rapport à la porte du meuble, fixez la plaque de fixation inférieure à la porte du congélateur avec des vis.

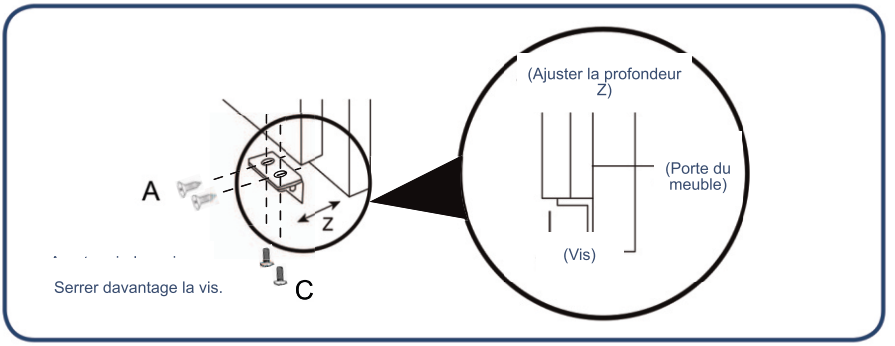

Conseils pour économiser l'énergie

Pendant le processus d'installation
• Installez le congélateur dans un endroit où la température ambiante est plus basse et maintenez-le à l'écart de la lumière directe du soleil, des conduites de chauffage, des dispositifs de ventilation et d'autres appareils générant de la chaleur.
• Assurez-vous que le congélateur est bien ventilé.

Pendant l'utilisation
• Pour garantir la circulation de l'air, ne remplissez pas excessivement le congélateur avec des aliments.
• Ne couvrez pas les étagères avec des matériaux tels que du papier aluminium, du papier ciré ou des essuie-tout.
• Réduisez le temps d'ouverture inutile de la porte.

Avant de placer des aliments dans le congélateur
• Retirez tous les emballages.
• Nettoyez l'intérieur avec du liquide vaisselle et de l'eau tiède pour éliminer la poussière accumulée pendant la fabrication et le transport.
• Lors de la première utilisation du congélateur, une odeur caractéristique peut apparaître ; elle disparaîtra lorsque la température interne sera suffisamment basse.
• Laissez le congélateur fonctionner pendant 2 à 3 heures sans aliments à l'intérieur afin que chaque compartiment atteigne la température adéquate.

CONTRÔLE ET MODIFICATION DE LA TEMPÉRATURE



Les températures de fonctionnement sont contrôlées par le thermostat (voir le schéma). Les réglages s'échelonnent de 1 à 5, la position la plus froide. Lorsque l'appareil est allumé pour la première fois, le thermostat doit être ajusté de sorte que la température moyenne du réfrigérateur ne soit pas supérieure à -18 °C au bout de 24 heures.
Nous vous recommandons de positionner le thermostat à mi-chemin entre le réglage 1 et le 5, et de surveiller que vous obtenez bien la température souhaitée. Autrement dit, vers le réglage 5, la température sera plus fraîche et inversement. Certaines sections du réfrigérateur peuvent être plus froides ou plus chaudes, ce qui est normal.

Attention au stockage des aliments dans le congélateur

La basse température du compartiment du congélateur aide à maintenir la fraîcheur des aliments. Il est donc recommandé de conserver dans le congélateur les aliments qui doivent être stockés pendant de longues périodes, en respectant la durée de conservation indiquée sur l'emballage des aliments.

Durée de conservation et qualité recommandées — période de garantie pour différents aliments

Aliments	Durée de conservation (mois)	Durée de qualité garantie (mois)
Poulet, viande, agneau, crevettes	4	9
Dumplings, pâtisseries surgelées, glace	4	6
Gâteau, pain, viande tranchée, fromage	2	6
Crabe, fruits de mer, saucisses, glaces	1	3

Avertissements pour la conservation des aliments dans le compartiment congélateur

Ne pas mettre trop d'aliments dans le compartiment congélateur

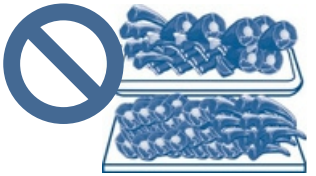

Ne pas mettre trop d'aliments frais dans le compartiment congélateur ; se référer aux données sur la capacité de congélation du réfrigérateur.

Ne pas mettre d'aliments chauds dans le compartiment congélateur



Laisser refroidir les aliments chauds à température ambiante avant de les mettre dans le compartiment congélateur.

Diviser les aliments en portions appropriées



De petites portions d'aliments, d'un poids ne dépassant pas 2,5 kg, sont plus faciles à congeler et à décongeler.

Les aliments doivent être emballés avant d'être placés dans le compartiment congélateur



L'emballage extérieur des aliments doit être sec afin d'éviter que les aliments ne collent entre eux lors de la congélation. L'emballage doit être inodore, hermétique, imperméable, non toxique et non polluant afin d'éviter la contamination par les odeurs et la détérioration de la qualité des aliments.

Les aliments doivent être datés en fonction de leur durée de conservation

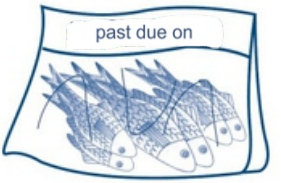

La date de congélation et la durée de conservation doivent être indiquées sur l'emballage en fonction de la durée de conservation des différents aliments, afin d'éviter que les aliments ne se détériorent.

Éviter de recongeler les aliments



En principe, ne prélever que la quantité d'aliments qui doit être décongelée. Les aliments congelés ne doivent pas être recongelés, sauf s'ils ont été cuits ; sinon, la qualité des aliments diminuera.

Nettoyage du congélateur

Les résidus d'aliments à l'intérieur du congélateur peuvent produire des odeurs ; il est donc recommandé de nettoyer régulièrement le congélateur.

Étapes de nettoyage

1. Débranchez la fiche de la prise pour couper l'alimentation électrique.
2. Nettoyez le congélateur avec un chiffon doux ou une éponge humidifiée avec de l'eau tiède ou un détergent neutre.

Catuion N'utilisez pas de brosse dure, de brosse métallique ni de solvants organiques tels que des dégraissants.

3. Utilisez un chiffon sec pour essuyer l'eau présente sur la surface du congélateur.

Advertencia Avertissement : Lors du nettoyage du congélateur, n'utilisez pas d'eau pour pulvériser l'appareil afin d'éviter les fuites ou les accidents. Utilisez un chiffon sec pour nettoyer les composants électriques tels que l'interrupteur et la lumière LED.

Conseil : Le joint d'étanchéité de la porte peut se salir facilement ; veuillez le maintenir propre.

Advertencia Avertissement : Pendant le processus de dégivrage manuel, d'entretien ou de nettoyage, l'augmentation de la température des aliments congelés peut réduire leur durée de conservation.

Advertencia Avertissement : N'utilisez pas de dispositifs mécaniques ou d'autres méthodes pour accélérer le processus de dégivrage.

Transport du congélateur

1. Appuyez sur le bouton d'alimentation pendant 3 secondes pour éteindre l'appareil, puis débranchez la fiche de la prise.
2. Retirez tous les aliments congelés.
3. Utilisez des rubans adhésifs pour fixer les pièces mobiles, telles que les tiroirs, les étagères et les bacs.
4. Fermez la porte du congélateur et fixez-la avec du ruban adhésif afin d'éviter qu'elle ne s'ouvre pendant le transport.
5. Pendant le transport, l'angle entre le congélateur et la position verticale doit être inférieur à 45° afin d'éviter un mauvais fonctionnement du système de réfrigération.

Advertencia Attention : Le congélateur ne doit pas être couché.

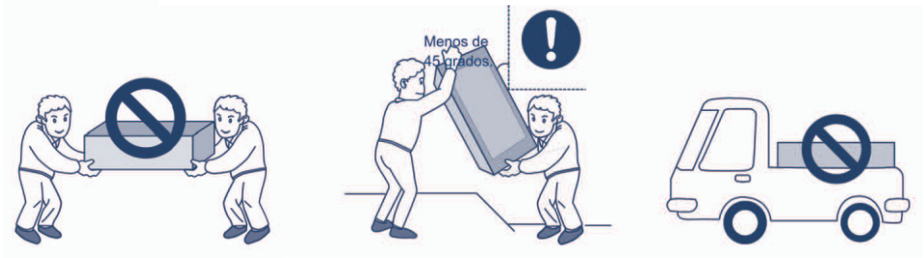

Hors service du congélateur

Comment gérer les coupures de courant
• Même en été, les aliments peuvent être conservés sans problème pendant environ 10 heures après une coupure de courant.
• N'ajoutez pas de nouveaux aliments après la coupure de courant. Essayez de ne pas ouvrir la porte du congélateur.
• Si vous savez qu'une coupure de courant va se produire, vous pouvez préparer de la glace dans un récipient hermétique et la placer sur le congélateur.



L'augmentation de la température dans le congélateur due à des coupures de courant ou à d'autres pannes peut réduire la durée de conservation et la qualité des aliments.

Vacances
• Si vous partez pour une courte période, retirez les aliments périssables, réglez la température à un niveau approprié et fermez la porte du congélateur après confirmation.

Lorsque l'appareil n'est pas utilisé
• Si le congélateur doit rester inutilisé pendant une longue période, débranchez la fiche de la prise, coupez l'alimentation et nettoyez le congélateur comme décrit précédemment.
• Laissez la porte du congélateur ouverte lorsqu'il n'est pas utilisé afin d'éviter que les résidus d'aliments ne produisent de mauvaises odeurs.



• Après avoir débranché l'appareil de la prise, attendez au moins 5 minutes avant de le rebrancher.
• En général, évitez de laisser le congélateur inutilisé pendant de longues périodes afin de ne pas affecter sa durée de vie.



• Lorsque les appareils sont mis au rebut, ils doivent être éliminés ou manipulés correctement par des professionnels et ne doivent pas être abandonnés afin d'éviter les risques environnementaux ou autres dangers.



Élimination correcte de ce produit :
Ce symbole indique que ce produit ne doit pas être jeté avec les autres déchets ménagers. Afin de prévenir d'éventuels dommages à l'environnement ou à la santé humaine causés par une élimination incontrôlée des déchets, recyclez-le de manière responsable afin de favoriser la réutilisation durable des ressources matérielles. Pour retourner l'appareil usagé, utilisez les systèmes de reprise et de collecte ou contactez le revendeur auprès duquel le produit a été acheté. Ils peuvent prendre en charge ce produit pour un recyclage respectueux de l'environnement.

Wichtige Sicherheitsanweisungen 3
Erste Verwendung des Produkts 6
Vorbereitungen vor der Verwendung des Gefriergeräts 6
Schritte für die erste Verwendung des Produkts 6

Installationsanleitung 7
Hinweise vor der Installation 7
Teileliste für die Installation 7
Wichtige Installationshinweise 8
Wechseln des Türanschlags 9
Installationsanleitung – detaillierte Schritt-für-Schritt-Anleitung 10

Schritte für die erste Verwendung des Gefriergeräts 14
Energiespartipps 14
Temperaturregelung 14

Anweisungen und Hinweise zur Verwendung des Gefrierfachs 15
Empfohlene Aufbewahrungsdauer und Qualitätsgarantie 15
Garantiezeitraum für verschiedene Lebensmittel 16
Hinweise zur Lagerung von Lebensmitteln im Gefrierfach 16

Tägliche Wartung des Gefriergeräts 17
Reinigung des Gefriergeräts 17
Transport des Gefriergeräts 17
Entsorgung des Gefriergeräts 18

Sehr geehrter Kunde:
Vielen Dank, dass Sie sich für unsere Produkte entschieden haben. Um eine ordnungsgemäße Nutzung des Gefrierschranks zu gewährleisten und Verletzungen zu vermeiden, lesen Sie bitte die Beschreibung der folgenden Symbole in diesem Handbuch sorgfältig durch:

Atenção	Unsachgemäße Verwendung kann zu Personenschäden führen.
Atenção	Unsachgemäße Verwendung kann zu Personenschäden führen.

	Verhalten oder Verwendung, die streng verboten sind.
	Verhalten oder Verwendung, die beachtet werden müssen.

Elektrizität

Stromversorgung

Der Wechselstrom dieses Gefrierschranks beträgt 220V/50Hz. Wenn die Spannung zu stark schwankt (außerhalb des Bereichs von 187–242V), kann es sein, dass der Gefrierschrank nicht startet. Der Thermostatkompressor kann beschädigt werden und ungewöhnliche Geräusche verursachen. Um dies zu vermeiden, sollte ein automatischer Spannungsstabilisator mit einer Leistung von über 750W verwendet werden.

Erdung

Der Gefrierschrank muss an eine separate, unabhängige Steckdose mit zuverlässiger Erdung angeschlossen werden.

Netzkabel und Stecker

• Ziehen Sie den Stecker nicht am Kabel aus der Steckdose. Halten Sie den Stecker fest und ziehen Sie ihn direkt aus der Steckdose. Achten Sie darauf, dass das Netzkabel nicht vom Gefrierschrank oder anderen Geräten eingeklemmt wird. Seien Sie vorsichtig, um das Netzkabel nicht zu beschädigen, wenn Sie den Gefrierschrank von der Wand wegbewegen.
• Verwenden Sie das Netzkabel nicht, wenn es beschädigt ist oder der Stecker abgenutzt ist. Wenden Sie sich an einen autorisierten Kundendiensttechniker, um das beschädigte Netzkabel zu ersetzen.
• Ziehen Sie den Netzstecker des Gefrierschranks, bevor Sie ihn reinigen, Wartungsarbeiten durchführen oder die LED-Leuchte austauschen.

Austritt von brennbarem Gas

Im Falle eines Austritts von brennbarem Gas öffnen Sie Türen und Fenster und schalten Sie das Netzkabel nicht ein oder aus.

Verwendung

Aufbewahrung von Lebensmitteln



• Dies ist ein Haushaltsgefrierschrank, der nur zur Lagerung von Lebensmitteln verwendet werden darf; lagern Sie kein Blut, keine Medikamente oder biologischen Produkte im Gefrierschrank. Lagern Sie außerdem keine gefährlichen, entzündlichen oder explosiven Stoffe sowie stark korrosive Säuren oder Laugen.
• Stellen Sie keine Bierflaschen oder andere Getränke in Flaschen in das Gefrierfach, um ein Zerbrechen oder Bersten zu vermeiden.
• Wenn der Gefrierschrank in Betrieb ist, berühren Sie die Gefrieroberfläche im Gefrierfach nicht mit nassen Händen, um zu verhindern, dass die Haut daran festfriert.

Nutzungsumgebung



• Der Gefrierschrank muss in einen Schrank integriert werden; beachten Sie die „Installationsanleitung“, um die Spezifikationen des Schranks zu prüfen.
• Der Gefrierschrank sollte fern von Wärmequellen aufgestellt und vor direkter Sonneneinstrahlung geschützt werden, um eine optimale Leistung zu gewährleisten.
• Setzen Sie den Gefrierschrank keiner frostigen Umgebung, dem Außenbereich oder Regen aus.
• Stellen Sie den Gefrierschrank nicht in feuchten Bereichen auf. Wenn Wasser auf den Gefrierschrank spritzt, reinigen Sie ihn sofort, um Oxidation oder Schäden an der elektrischen Isolierung zu vermeiden.
• Stellen Sie keine schweren oder mit Wasser gefüllten Behälter auf den Gefrierschrank, um Verletzungen oder Stromschläge bei einem möglichen Herunterfallen zu vermeiden.
• Stellen oder verwenden Sie keine elektrischen Geräte wie Steckdosenleisten, stabilisierte Netzteile oder Mikrowellen auf oder im Gefrierschrank, um elektromagnetische Störungen zu vermeiden.
• Lagern oder verwenden Sie kein Benzin oder andere entzündliche Stoffe in der Nähe des Gefrierschranks, um Brandgefahr zu vermeiden.

Wartung

Reinigung



• Verwenden Sie kein Wasser, um den Gefrierschrank zu besprühen. Stellen Sie sicher, dass er sich nicht in einer feuchten Umgebung befindet, um Schäden an der elektrischen Isolierung zu vermeiden.
• Schalten Sie vor der Reinigung den Netzstecker aus. Stellen Sie sicher, dass der Gefrierschrank mindestens 5 Minuten vom Strom getrennt ist, bevor Sie ihn wieder anschließen; andernfalls kann der Kompressor durch aufeinanderfolgende Starts beschädigt werden.

Service



Der Gefrierschrank darf nur von qualifiziertem Fachpersonal demontiert oder repariert werden.
Gefahr: Einschlussrisiko für Kinder. Bevor Sie Ihren alten Gefrierschrank entsorgen:
• Entfernen Sie die Türen.
• Lassen Sie die Ablagen an ihrem Platz, damit Kinder nicht leicht hineinklettern können.

Vorbereitungen vor der Verwendung des Gefrierschranks

1. Entfernen Sie alle Verpackungsmaterialien, einschließlich der Schaumstoffbasis und der Klebebänder, die zur Befestigung des Zubehörs verwendet wurden.
2. **Überprüfen Sie das Zubehör und die Materialien**
   Überprüfen Sie, ob die in der Verpackung enthaltenen Teile mit dem Lieferschein übereinstimmen. Bei Abweichungen wenden Sie sich an den Verkäufer.
3. Stellen Sie den Gefrierschrank in die richtige Position.
4. Reinigen Sie den Gefrierschrank vor der Verwendung (siehe Kapitel „Reinigung des Gefrierschranks“ auf Seite 19).
5. Nachdem der Gefrierschrank ausgerichtet und gereinigt wurde, warten Sie 2 Stunden, bevor Sie ihn an die Stromversorgung anschließen.
6. **Entfernen Sie die Schutzfolie**
   Entfernen Sie die Schutzfolie vor der Verwendung, um eine ordnungsgemäße Wärmeabgabe des Gefrierschranks zu gewährleisten.

Schritte zur ersten Verwendung des Produkts

1. **Anschluss an die Stromversorgung**
   Nachdem der Gefrierschrank zum ersten Mal an die Stromversorgung angeschlossen wurde, läuft der Kompressor mehrere Stunden, bevor der Kühlprozess beginnt. Die voreingestellte Temperatur ist:
   Kühlfach (5°C)
   Gefrierfach (-18°C)
2. **Legen Sie die Lebensmittel in den Gefrierschrank**
   Lebensmittel können 2–3 Stunden nach dem Einschalten des Geräts in den Gefrierschrank gelegt werden. Legen Sie keine übermäßige Menge an Lebensmitteln in den Gefrierschrank.
   Das Gesamtgewicht der auf jeder Ablage gelagerten Lebensmittel darf 24 kg nicht überschreiten.
3. **Verwenden Sie d Gefrierschrank**
   Lassen Sie den Gefrierschrank 24 Stunden laufen, um einen stabilen Zustand zu erreichen, nachdem Lebensmittel hineingelegt wurden.
   Danach können Sie die Temperatur einstellen.

Hinweis: Nach dem Ändern der Temperatureinstellungen dauert es einige Zeit, bis die Temperatur im Gerät ein Gleichgewicht erreicht. Die benötigte Zeit hängt von der Umgebungstemperatur, der Häufigkeit des Öffnens der Gefrierschranktür und der Menge der gelagerten Lebensmittel ab.

Damit der Gefrierschrank korrekt funktioniert, befolgen Sie bitte die folgenden Installationsschritte.

Empfehlungen vor der Installation

Stromversorgung
• Stellen Sie sicher, dass der Netzstecker beim Installieren des Gefrierschranks leicht eingesteckt und herausgezogen werden kann.
• Der Netzstecker muss an eine spezielle Steckdose angeschlossen werden, um ein unerwartetes Abschalten des Gefrierschranks zu vermeiden. Verwenden Sie kein Verlängerungskabel und keinen Mehrfachadapter.
• Um die Anforderungen der Stromversorgung zu überprüfen, sehen Sie auf das Typenschild auf der linken Seite des Gefrierschranks.
• Der Gefrierschrank muss ordnungsgemäß geerdet sein.

Liste der Installationskomponenten

1.Schraubendreher	2.Scharnierplatte	3.Montageplatte	4.Untere feste Platte
 1 Pc	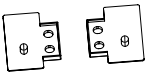 1 Pc 1 Pc	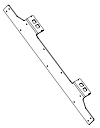 1 Pc (already installed)	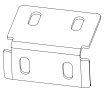 2 Pcs

5. Schraube(A)	6. Schraube(B)	7.Schraube(C)	8.Schraube mit Unterlegscheibe
A  18 Pcs	B  4Pcs	C  6 Pcs (already installed 4 Pcs)	D  6 Pcs (already installed 4 Pcs)

9.Schraube M5×16	10.Feste Balken	11.Abdeckung mit festem Balken
E  2 Pcs	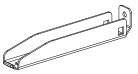 1 Pc	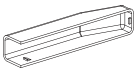 1 Pc

WICHTIG
INSTALLATIONSANLEITUNG

1. Um eine Gefährdung durch Instabilität des Geräts zu vermeiden, muss es entsprechend der Anleitung befestigt werden.
2. Nehmen Sie dieses Gerät erst in Betrieb, nachdem es fest in seinem Möbel montiert wurde.
3. Das Gerät sollte auf einer glatten Oberfläche aufgestellt werden. Die beiden vorderen und hinteren Füße können nach Bedarf eingestellt werden. Um sicherzustellen, dass Ihr Gerät aufrecht steht, stellen Sie die vier Stellfüße durch Drehen im oder gegen den Uhrzeigersinn so ein, dass das das Gerät nivelliert in gleichmäßigem Kontakt mit dem Boden steht. Eine korrekte Einstellung der Füße vermeidet übermäßige Vibrationen und Geräusche.
4. Lesen Sie den Abschnitt „Reinigung und Pflege“, um Ihr Gerät für den Gebrauch vorzubereiten.

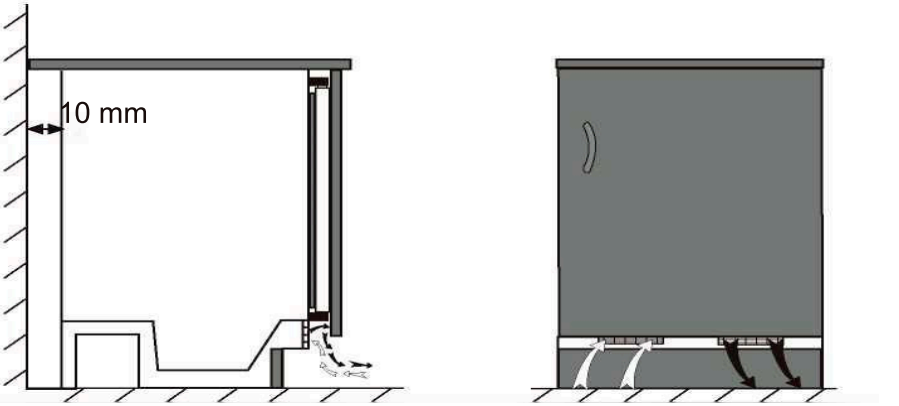

Um Leistungsverluste zu vermeiden, dürfen die Luftansaugkanäle nicht verstopft werden. (140 cm^2)
Der Mindestabstand zwischen den Wänden und dem Gerät muss 10 mm betragen.

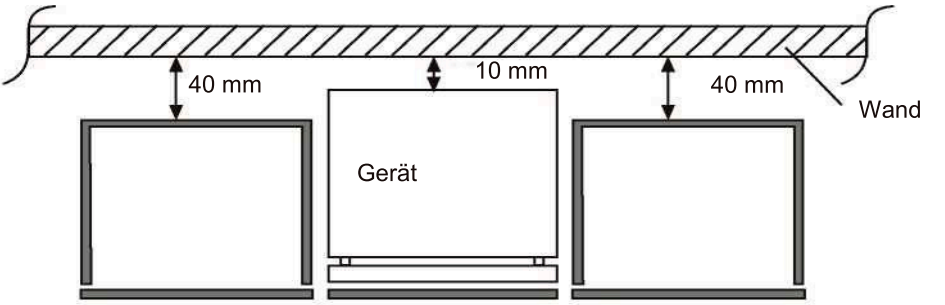

UMKEHREN DER TÜR

Folgen Sie der Schritt-für-Schritt-Anleitung und der folgenden Zeichnung. Die Zahlen in Klammern beziehen sich auf die Zeichnungen.

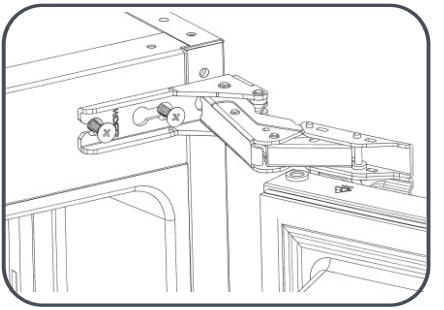
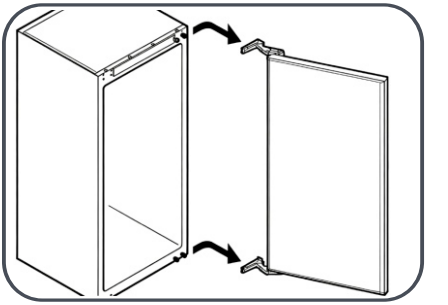
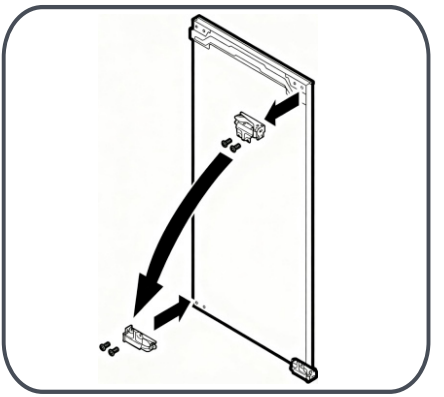
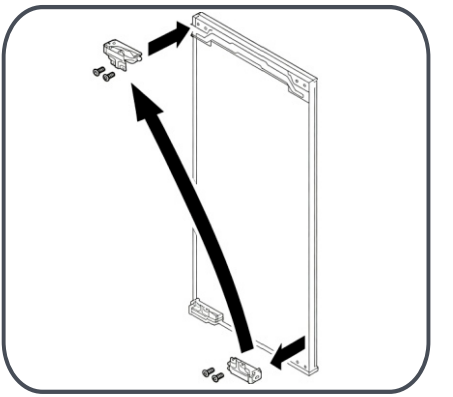

1. Schalten Sie die Steckdose aus und ziehen Sie den Netzstecker.
2. Entfernen Sie alle Lebensmittel, losen Gegenstände und Beschläge aus dem Inneren des Geräts und der Türregale.
3. Lösen Sie die Schrauben und entfernen Sie die oberen und unteren Scharniere von Schrank und Tür.
4. Entfernen Sie die Scharnierbefestigungsplatte (falls bereits montiert)
5. Montieren Sie die Scharnierbefestigungsplatte mit dem entsprechenden Scharnier
6. Montieren Sie das obere Scharnier auf der anderen Seite als unteres Scharnier
7. Montieren Sie das untere Scharnier auf der anderen Seite als oberes Scharnier. Setzen Sie die Tür an und schrauben Sie sie fest.

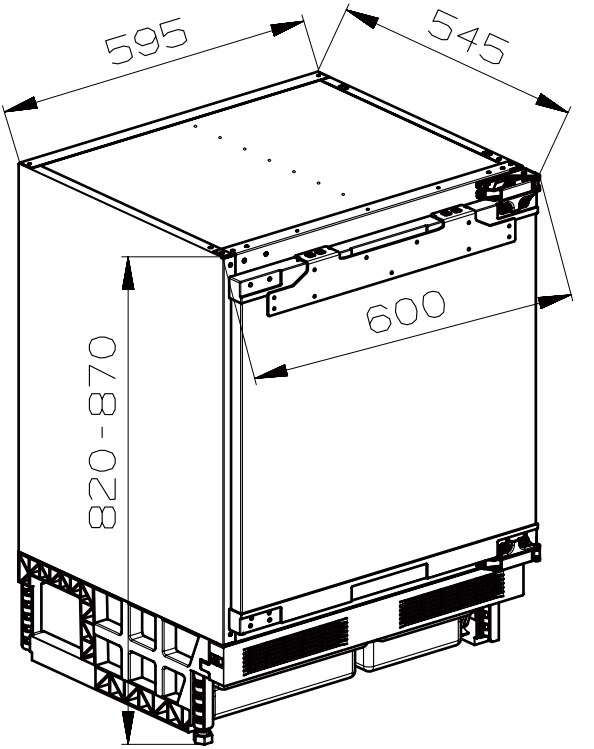

HINWEIS

1) Die Höhe des Geräts kann mit Hilfe seiner verstellbaren Füßen (vorne und hinten) an die Höhe der Möbelnische (B) angepasst werden.

2) Nehmen Sie das Gerät erst in Betrieb, nachdem es in den Schrank eingebaut wurde.

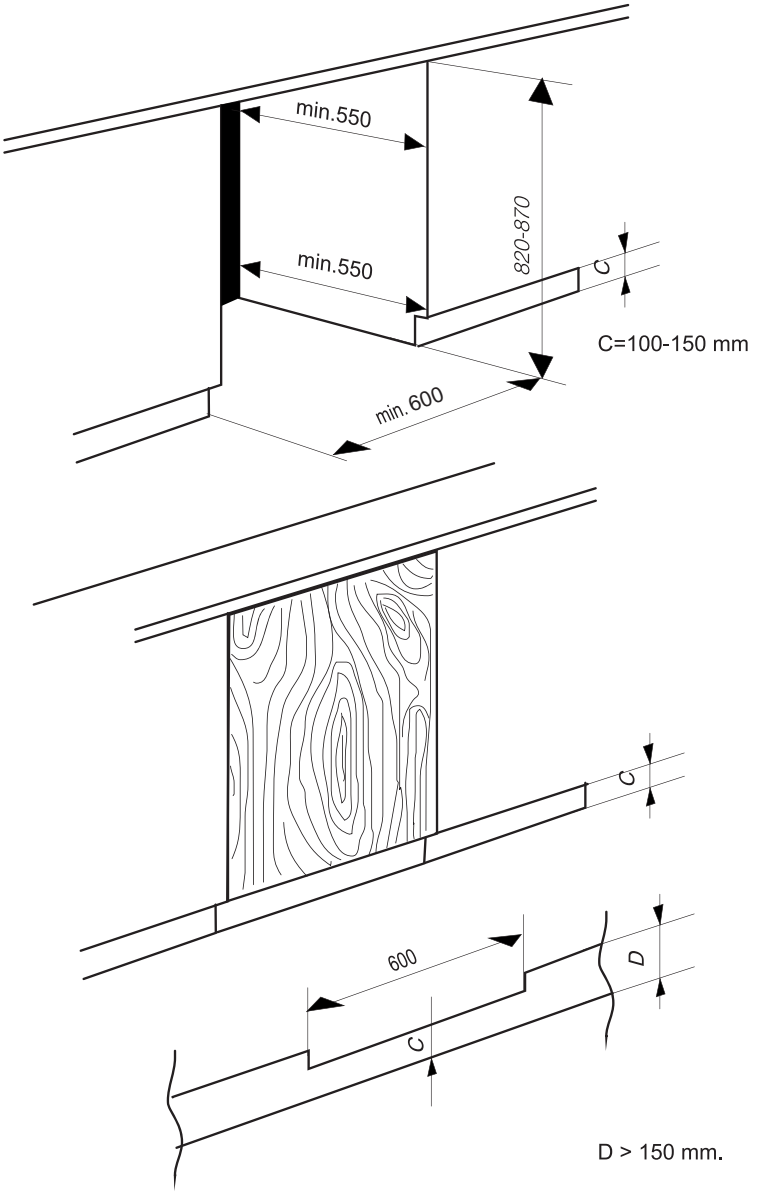

Nötige Schrankgröße:

1. Mindesttiefe 550 mm
2. Höhenspielraum 820 bis 870 mm
3. Mindesttiefe 600 mm

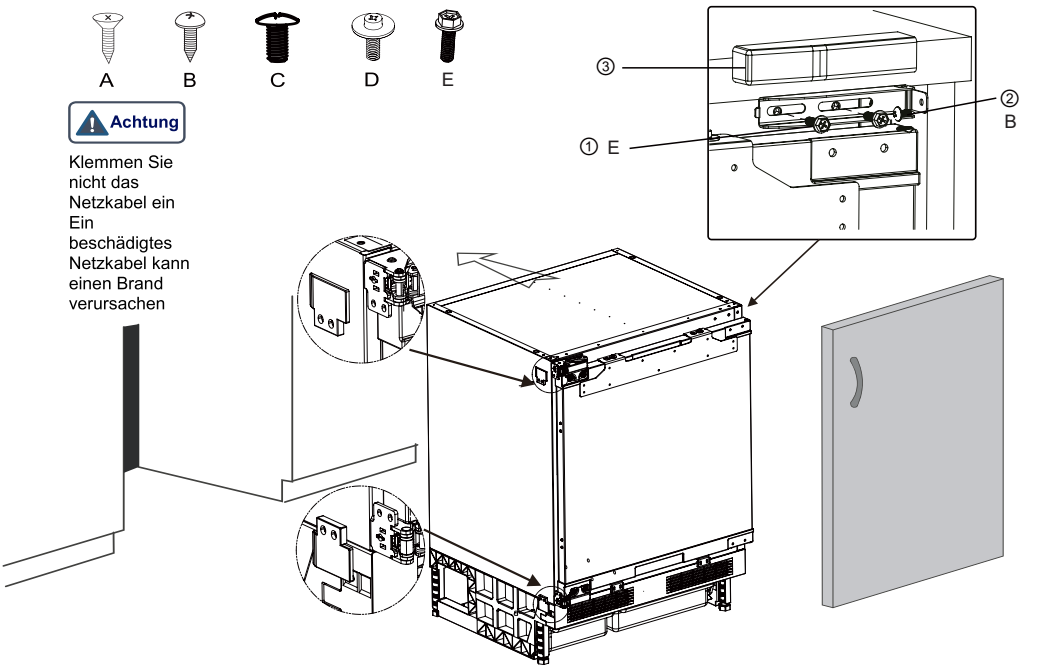

Hinweis: Ziehen Sie die Schrauben beim Verbinden der oberen Kunststoffteile nur leicht an, damit sich die Kunststoffteile leicht nach links und rechts bewegen lassen

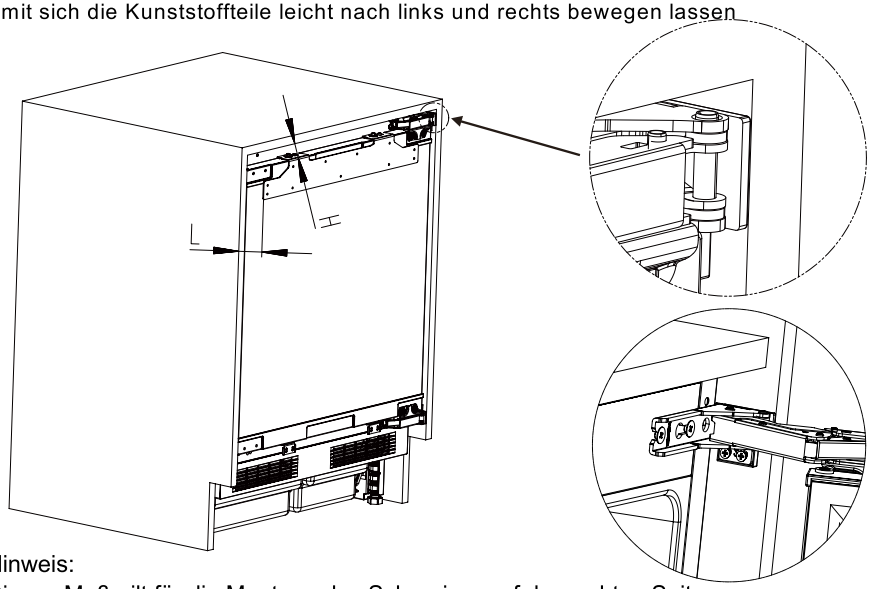

Hinweis:
Dieses Maß gilt für die Montage des Scharniers auf der rechten Seite
Bei umgekehrter Türöffnungsrichtung beziehen Sie sich bitte auf das Spiegelbild dieser Abbildung. Das heißt, die Abmessungen gelten für die entgegengesetzte Richtung

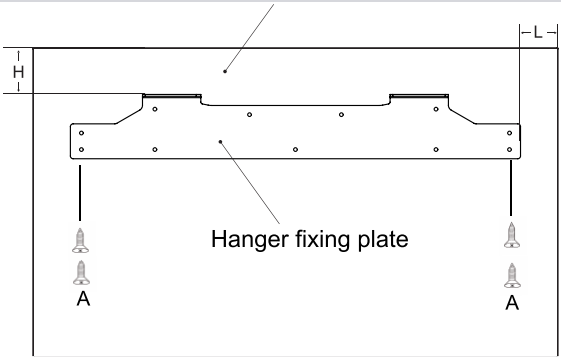

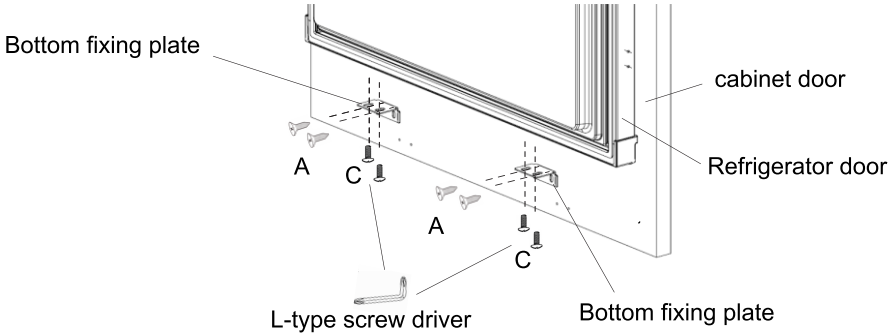

Hinweis:

Dieses Maß gilt für die Montage des Scharniers auf der rechten Seite
Bei umgekehrter Türöffnungsrichtung beziehen Sie sich bitte auf das Spiegelbild dieser Abbildung. Das heißt, die Abmessungen gelten für die entgegengesetzte Richtung

Schritte zur Anpassung des Gefrierschranks an die Schranktür

Schritte zur Einstellung des oberen Teils des Gefrierschranks an die Schranktür

1. Stellen Sie die Schranktür nach oben und unten ein:
2. Schraube mit Unterlegscheibe D2 nach oben.
3. Schraube mit Unterlegscheibe D1.
4. Einstellung der Schranktür nach links und nach unten / nach vorne und nach hinten.

Einstellung nach links und nach unten: Lösen Sie die Schraube mit Unterlegscheibe D1, bewegen Sie die Montageplatte in die richtige Position und befestigen Sie anschließend die Schraube mit Unterlegscheibe D2.

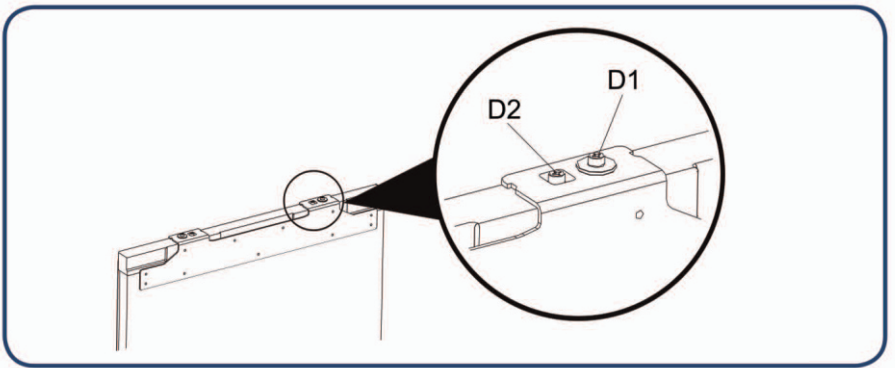

Schritte zur Einstellung des unteren Teils des Gefrierschranks an die Schranktür

1. Lösen Sie die Schrauben leicht, stellen Sie anschließend die Tiefe (Z) ein und ziehen Sie die Schraube fest.
2. Nachdem die horizontale Position des Gefrierschranks zur Schranktür eingestellt wurde, befestigen Sie die untere Befestigungsplatte mit Schrauben an der Gefrierschranktür.

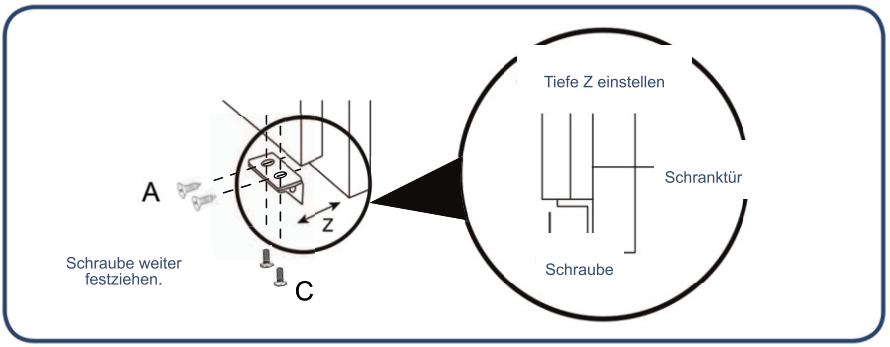

Tipps zum Energiesparen

Während des Installationsprozesses
• Installieren Sie den Gefrierschrank an einem Ort mit niedrigerer Umgebungstemperatur und halten Sie ihn von direkter Sonneneinstrahlung, Heizungsleitungen, Lüftungseinrichtungen und anderen wärmeerzeugenden Geräten fern.
• Stellen Sie sicher, dass der Gefrierschrank gut belüftet ist.

Während der Nutzung
• Um die Luftzirkulation zu gewährleisten, füllen Sie den Gefrierschrank nicht übermäßig mit Lebensmitteln.
• Decken Sie die Ablagen nicht mit Materialien wie Aluminiumfolie, Wachspapier oder Papiertüchern ab.
• Reduzieren Sie unnötiges Öffnen der Tür.

Bevor Lebensmittel in den Gefrierschrank gelegt werden
• Entfernen Sie alle Verpackungen.
• Reinigen Sie den Innenraum mit Spülmittel und warmem Wasser, um während der Herstellung und des Transports angesammelten Staub zu entfernen.
• Bei der ersten Verwendung kann der Gefrierschrank einen charakteristischen Geruch aufweisen, der verschwindet, sobald die Innentemperatur ausreichend niedrig ist.
• Lassen Sie den Gefrierschrank 2–3 Stunden ohne Lebensmittel im Inneren laufen, damit jedes Fach die richtige Temperatur erreicht.

TEMPERATURKONTROLLE UND -JUSTIERUNG

Die Betriebstemperaturen werden durch das Thermostat geregelt (siehe Zeichnung). Die Einstellung erfolgt von 1 bis 5, der kältesten Stellung. Wenn das Gerät zum ersten Mal eingeschaltet wird, sollte das Thermostat so eingestellt werden, dass nach 24 Stunden die durchschnittliche Kühlschranktemperatur nicht höher als -18 °C ist.
Am besten beginnen Sie mit einer Einstellung des Thermostats in der Mitte zwischen 1 und 5 und stellen es später nach, in Richtung, wenn Sie mehr Kälte haben möchten, oder umgekehrt. Einige Bereiche des Geräts können kälter oder wärmer sein, was ganz normal ist.

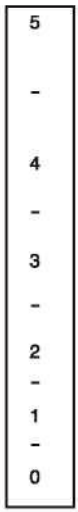

Hinweise zur Lagerung von Lebensmitteln im Gefrierschrank

Die niedrige Temperatur des Gefrierfachs hilft, die Frische der Lebensmittel zu erhalten. Daher wird empfohlen, Lebensmittel, die über längere Zeit gelagert werden müssen, im Gefrierschrank aufzubewahren und dabei die auf der Lebensmittelverpackung empfohlene Lagerdauer zu beachten.

Empfohlene Lager- und Qualitätsdauer Garantiezeit für verschiedene Lebensmittel

Lebensmittel	Lagerdauer (Monate)	Qualitätsgarantie (Monate)
Hähnchen, Fleisch, Lamm, Garnelen	4	9
Dumplings, gefrorene Brötchen, Eiscreme	4	6
Kuchen, Brot, geschnittenes Fleisch, Käse	2	6
Krabben, Meeresfrüchte, Würstchen, Eiscreme	1	3

Hinweise zur Aufbewahrung von Lebensmitteln im Gefrierfach

Nicht zu viele Lebensmittel in das Gefrierfach legen

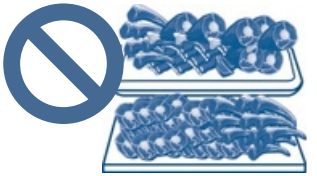

Nicht zu viele frische Lebensmittel in das Gefrierfach legen; beachten Sie die Angaben zur Gefrierkapazität des Kühlschranks.

Keine heißen Speisen in das Gefrierfach legen



Heiße Speisen vor dem Einlegen in das Gefrierfach auf Raumtemperatur abkühlen lassen.

Lebensmittel in geeignete Portionen aufteilen



Kleine Lebensmittelportionen mit einem Gewicht von höchstens 2,5 kg lassen sich leichter einfrieren und auftauen.

Lebensmittel sollten verpackt werden, bevor sie in das Gefrierfach gelegt werden



Die Außenverpackung der Lebensmittel sollte trocken sein, damit die Lebensmittel nicht zusammenfrieren. Die Verpackung sollte geruchlos, luftdicht, feuchtigkeitsbeständig, ungiftig und sauber sein, um Geruchsübertragung und Qualitätsverlust der Lebensmittel zu vermeiden.

Lebensmittel sollten entsprechend der Lagerdauer datiert werden

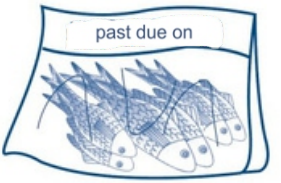

Das Einfrierdatum und die Lagerdauer sollten entsprechend der jeweiligen Lebensmittel auf der Verpackung angegeben werden, um zu vermeiden, dass die Lebensmittel verderben.

Vermeiden, Lebensmittel erneut einzufrieren



Grundsätzlich sollte nur die Menge an Lebensmitteln entnommen werden, die aufgetaut werden soll. Gefrorene Lebensmittel sollten nicht erneut eingefroren werden, es sei denn, sie wurden zuvor gekocht; andernfalls verschlechtert sich die Lebensmittelqualität.

Gefrierschrank reinigen

Gefrierschrank reinigen
Lebensmittelreste im Gefrierschrank können Gerüche verursachen; daher sollte der Gefrierschrank regelmäßig gereinigt werden.
Reinigungsschritte

1. Ziehen Sie den Netzstecker aus der Steckdose, um die Stromversorgung zu unterbrechen.
2. Reinigen Sie den Gefrierschrank mit einem weichen Tuch oder einem Schwamm, der mit warmem Wasser oder einem neutralen Reinigungsmittel angefeuchtet ist.

Catuion Vorsicht: Verwenden Sie keine harte Bürste, Stahlbürste oder organische Lösungsmittel wie Entfetter.

3. Verwenden Sie ein trockenes Tuch, um Wasser von der Oberfläche des Gefrierschranks zu entfernen.

Advertencia Warnung: Sprühen Sie beim Reinigen kein Wasser auf den Gefrierschrank, um Leckagen oder Unfälle zu vermeiden. Verwenden Sie ein trockenes Tuch, um elektrische Komponenten wie den Schalter und die LED-Leuchte zu reinigen.

Tipp: Die Türdichtung kann leicht verschmutzen; bitte halten Sie sie sauber.

Advertencia Warnung: Während des manuellen Abtauens, der Wartung oder Reinigung kann ein Temperaturanstieg der gefrorenen Lebensmittel die Lagerdauer verkürzen.

Advertencia Warnung: Verwenden Sie keine mechanischen Geräte oder andere Methoden, um den Abtauvorgang zu beschleunigen.

Transport des Gefrierschranks

1.
2. Drücken Sie den Ein-/Ausschalter 3 Sekunden lang, um das Gerät auszuschalten, und ziehen Sie anschließend den Netzstecker aus der Steckdose.
3. Entfernen Sie alle gefrorenen Lebensmittel.
4. Verwenden Sie Klebeband, um bewegliche Teile wie Schubladen, Ablagen, Behälter usw. zu fixieren.
5. Schließen Sie die Tür des Gefrierschranks und sichern Sie sie mit Klebeband, damit sie sich während des Transports nicht öffnet.
6. Während des Transports muss der Winkel zwischen dem Gefrierschrank und der vertikalen Position weniger als 45° betragen, um Fehlfunktionen des Kühlsystems zu vermeiden.

Advertencia Warnung: Der Gefrierschrank darf nicht abgelegt werden.

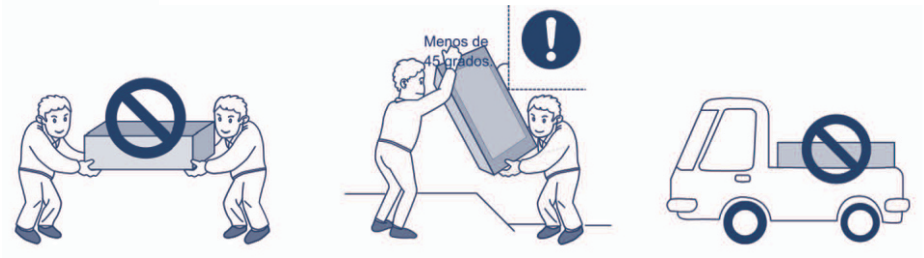

Außerbetriebnahme des Gefrierschranks

Umgang mit Stromausfällen

• Auch im Sommer können Lebensmittel nach einem Stromausfall bis zu 10 Stunden ohne Probleme gelagert werden.
• Legen Sie nach einem Stromausfall keine neuen Lebensmittel hinein. Versuchen Sie, die Tür des Gefrierschranks nicht zu öffnen.
• Wenn Sie wissen, dass ein Stromausfall bevorsteht, können Sie zusätzlich Eis in einem luftdichten Behälter herstellen und es auf den Gefrierschrank legen.



Ein Temperaturanstieg im Gefrierschrank aufgrund von Stromausfällen oder anderen Störungen kann die Lagerdauer verkürzen und die Qualität der Lebensmittel beeinträchtigen.

Urlaub

• Wenn es sich um einen kurzen Urlaub handelt, entfernen Sie verderbliche Lebensmittel, stellen Sie die Temperatur auf eine geeignete Stufe ein und schließen Sie anschließend die Tür des Gefrierschranks.

Nicht in Gebrauch

• Wenn der Gefrierschrank längere Zeit nicht benutzt wird, ziehen Sie den Netzstecker, schalten Sie die Stromversorgung aus und reinigen Sie den Gefrierschrank wie zuvor beschrieben.
• Lassen Sie die Tür des Gefrierschranks geöffnet, wenn er nicht benutzt wird, um zu vermeiden, dass Lebensmittelreste unangenehme Gerüche verursachen.



• Nachdem das Gerät vom Stromnetz getrennt wurde, warten Sie mindestens 5 Minuten, bevor Sie es wieder einschalten.
• Im Allgemeinen sollte der Gefrierschrank nicht über längere Zeit außer Betrieb bleiben, um seine Lebensdauer nicht zu beeinträchtigen.



• Wenn Geräte entsorgt werden, müssen sie von Fachpersonal ordnungsgemäß entsorgt oder behandelt werden und dürfen nicht einfach weggeworfen werden, um Umwelt- oder andere Gefahren zu vermeiden.



Ordnungsgemäße Entsorgung dieses Produkts
Dieses Symbol weist darauf hin, dass dieses Produkt nicht zusammen mit anderen Haushaltsabfällen entsorgt werden darf.
Um mögliche Umweltschäden oder gesundheitliche Risiken durch eine unkontrollierte Abfallentsorgung zu vermeiden, sollte das Produkt verantwortungsvoll recycelt werden, um die nachhaltige Wiederverwendung von Rohstoffen zu fördern. Um das gebrauchte Gerät zurückzugeben, nutzen Sie die entsprechenden Rückgabe- und Sammelsysteme oder wenden Sie sich an den Händler, bei dem das Produkt gekauft wurde. Diese können das Produkt für ein umweltgerechtes Recycling übernehmen.

Importanti Istruzioni di Sicurezza 3
Primo utilizzo del prodotto 6
Preparativi prima dell'uso del congelatore 6
Passaggi per il primo utilizzo del prodotto 6

Istruzioni di installazione 7
Avvertenze prima dell'installazione 7
Elenco dei componenti per l'installazione 7
Importanti istruzioni di installazione 8
Inversione dell'apertura della porta 9
Istruzioni di installazione – passo dopo passo dettagliato 10

Passaggi per il primo utilizzo del congelatore 14
Consigli per il risparmio energetico 14
Controllo della temperatura 14

Istruzioni e avvertenze per l'uso del vano congelatore 15
Periodo di conservazione consigliato e garanzia di qualità 15
Periodo di garanzia per vari alimenti 16
Avvertenze per la conservazione degli alimenti nel vano congelatore 16

Manutenzione quotidiana del congelatore 17
Pulizia del congelatore 17
Trasporto del congelatore 17
Smaltimento del congelatore 18

Gentile cliente:
Grazie per aver scelto i nostri prodotti. Per garantire un uso corretto del congelatore ed evitare qualsiasi lesione, leggere attentamente la descrizione dei seguenti simboli presenti in questo manuale:

Atenção	Un uso improprio può provocare lesioni.
Atenção	Un uso improprio può provocare lesioni.


Comportamento o utilizzo severamente vietato.


Comportamento o utilizzo che devono essere rispettati.

Elettricità

Alimentazione

La corrente alternata di questo congelatore è di 220V/50Hz; se la tensione varia troppo (al di fuori dell'intervallo 187–242V), è possibile che il congelatore non si avvii. Il compressore o il termostato potrebbero danneggiarsi e produrre un rumore anomalo. Per evitare ciò, deve essere utilizzato uno stabilizzatore automatico di tensione superiore a 750W.

Messa a terra

Il congelatore deve essere collegato a una presa indipendente dedicata con una messa a terra affidabile.

Cavo di alimentazione e spina

- Non scollegare la spina tirando il cavo. Tenere saldamente la spina ed estrarla dalla presa. Assicurarsi che il cavo di alimentazione non sia schiacciato dal congelatore o da altri oggetti. Fare attenzione a non danneggiare il cavo di alimentazione quando si allontana il congelatore dalla parete.
- Non utilizzare il cavo di alimentazione se è danneggiato o se la spina è usurata. Contattare un tecnico autorizzato del servizio post-vendita per sostituire il cavo di alimentazione danneggiato.
- Scollegare il congelatore dalla presa di alimentazione prima di pulirlo, effettuare la manutenzione o sostituire la luce LED.

Perdita di gas infiammabile

In caso di perdita di gas infiammabile, aprire porte e finestre e non inserire né scollegare il cavo di alimentazione.

Utilizzo

Conservazione degli alimenti

• Questo è un congelatore domestico che deve essere utilizzato esclusivamente per conservare alimenti; non conservare sangue, medicinali o prodotti biologici nel congelatore. Anche i prodotti pericolosi infiammabili o esplosivi, così come acidi o alcali altamente corrosivi, non devono essere conservati.
• Non collocare birra o bevande in bottiglia nel comparto congelatore per evitare che si rompano o esplodano.
• Quando il congelatore è in funzione, non toccare la superficie di congelamento del comparto con le mani bagnate per evitare che la pelle vi si attacchi.

Ambiente di utilizzo

• Il congelatore deve essere integrato in un mobile; consultare le « Istruzioni di installazione » per conoscere le specifiche del mobile.
• Il congelatore deve essere collocato lontano da qualsiasi fonte di calore e al riparo dalla luce solare diretta per garantire le sue prestazioni.
• Non esporre il congelatore a un ambiente ghiacciato, all'aperto o alla pioggia.
• Non collocare il congelatore in zone umide. Se dell'acqua schizza sul congelatore, pulirlo immediatamente per evitare ossidazione o danni all'isolamento elettrico.
• Non collocare oggetti pesanti o contenitori pieni d'acqua sul congelatore per evitare lesioni personali o scosse elettriche in caso di caduta.
• Non collocare né utilizzare apparecchi elettrici come prese, alimentatori stabilizzati o forni a microonde sopra o all'interno del congelatore per evitare interferenze elettromagnetiche.
• Non conservare né utilizzare benzina o altre sostanze infiammabili vicino al congelatore per evitare incendi.

Manutenzione

Pulizia

• Non utilizzare acqua per spruzzare il congelatore. Assicurarsi che non sia collocato in un ambiente umido per evitare danni all'isolamento elettrico.
• Durante la pulizia del congelatore, scollegare il cavo di alimentazione. Assicurarsi che il congelatore rimanga spento per almeno 5 minuti prima di ricollegarlo all'alimentazione; in caso contrario, il compressore potrebbe danneggiarsi a causa del funzionamento consecutivo.

Assistenza

• Il congelatore può essere smontato o riparato solo da un tecnico qualificato. Pericolo: rischio di intrappolamento per i bambini. Prima di smaltire il vecchio congelatore:
• Rimuovere le porte.
• Lasciare i ripiani al loro posto affinché i bambini non possano arrampicarsi facilmente all'interno.

Preparativi prima di utilizzare il congelatore

1. Rimuovere tutti i materiali di imballaggio, inclusa la base in schiuma e i nastri adesivi utilizzati per fissare gli accessori.
2. **Verificare gli accessori e i materiali**
   Verificare che le parti contenute nell'imballaggio corrispondano alla distinta di spedizione. In caso di differenze, contattare il venditore.
3. Posizionare il congelatore nella posizione corretta.
4. Pulire il congelatore prima dell'uso (consultare il capitolo « Pulizia del congelatore » a pagina 19).
5. Dopo aver livellato e pulito il congelatore, attendere 2 ore prima di collegarlo all'alimentazione.
6. **Rimuovere la pellicola protettiva**
   Rimuovere la pellicola protettiva prima dell'uso per garantire la dissipazione del calore del congelatore.

Passaggi da seguire per utilizzare il prodotto per la prima volta

1 Collegare l'apparecchio all'alimentazione

Dopo aver collegato il congelatore per la prima volta, saranno necessarie diverse ore per completare il processo di refrigerazione.
Temperatura predefinita:
Comparto frigorifero (5°C)
Comparto congelatore (-18°C)

2 Inserire gli alimenti nel congelatore

Gli alimenti possono essere inseriti nel congelatore 2–3 ore dopo aver collegato l'alimentazione.
Non inserire troppi alimenti nel congelatore.
Il peso totale degli alimenti conservati su ogni ripiano non deve superare 24 kg.

3 Utilizzare il congelatore

Lasciare il congelatore in funzione per 24 ore per stabilizzare lo stato di raffreddamento degli alimenti all'interno. Successivamente, è possibile regolare la temperatura.

Consiglio: dopo aver modificato le impostazioni della temperatura, sarà necessario un certo tempo affinché la temperatura del comparto raggiunga l'equilibrio. La durata dipende dalla temperatura ambiente, dalla frequenza di apertura della porta del congelatore e dalla quantità di alimenti conservati al suo interno.

Affinché il congelatore funzioni correttamente, seguire le seguenti fasi di installazione.

Raccomandazioni prima dell'installazione

Posizione di installazione
Tenere il congelatore lontano dalla luce diretta del sole e da apparecchi che emettono calore, come fornelli e lavastoviglie.
Alimentazione elettrica
• Assicurarsi che la spina di alimentazione possa essere inserita e rimossa facilmente durante l'installazione del congelatore.
• La spina di alimentazione deve essere collegata a una presa dedicata per evitare arresti imprevisti del congelatore. Non utilizzare prolunghe né adattatori multipresa.
• Per conoscere i requisiti dell'alimentazione elettrica, consultare la targhetta identificativa situata sul lato sinistro del congelatore.
• Il congelatore deve essere correttamente collegato alla messa a terra.

Elenco dei componenti per l'installazione

1.Cacciavite	2.Piastra della cerniera	3.Piastra di montaggio	4.Piastra di fissaggio inferiore
 1 Pc	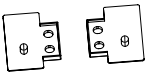 1 Pc 1 Pc	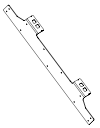 1 Pc (already installed)	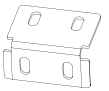 2 Pcs
5. Vite(A)	**6. Vite (B)**	**7.Vite(C)**	**8.Vite con testa**
A  18 Pcs	B  4Pcs	C  6 Pcs (already installed 4 Pcs)	D  6 Pcs (already installed 4 Pcs)
9.Bullone M5×16	**10.Trave fissa**	**11.Coperchio della trave fissa**	
E  2 Pcs	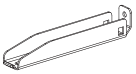 1 Pc	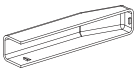 1 Pc	

1. Per evitare rischi dovuti all'instabilità dell'elettrodomestico, è necessario fissarlo seguendo le istruzioni.

2. Non mettere in funzione l'elettrodomestico se non è installato in un mobile.

3. L'elettrodomestico deve essere posizionato su una superficie liscia.
I quattro piedini anteriori e posteriori possono essere regolati secondo necessità.
Per garantire che l'elettrodomestico sia in posizione perfettamente verticale, regolare i quattro piedini anteriori e posteriori ruotandoli in senso orario o antiorario, fino a quando il prodotto non è a saldo contatto con il pavimento.
Una corretta regolazione dei piedini evita vibrazioni e rumori eccessivi.

4. Fare riferimento alla sezione "Pulizia e Manutenzione" per preparare l'elettrodomestico all'uso.

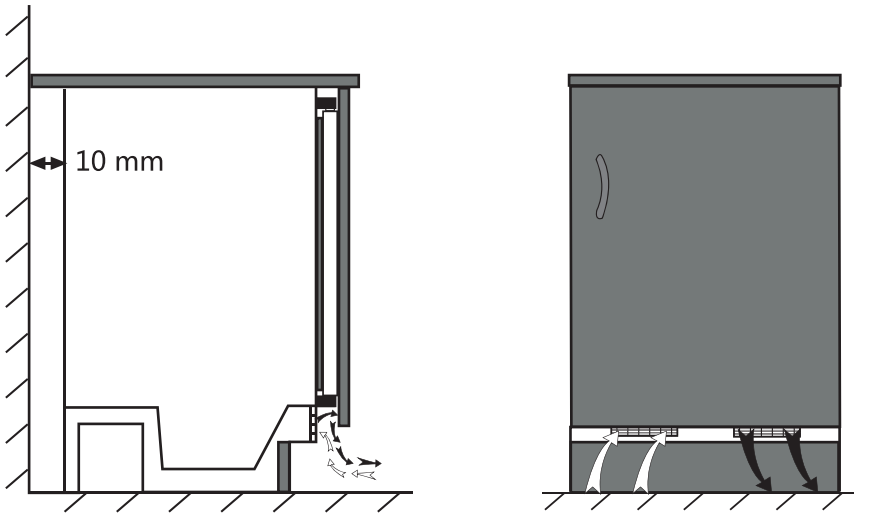

Per evitare qualsiasi perdita di prestazioni, i canali di aspirazione dell'aria non devono essere ostruiti. (140 cm²) La distanza minima tra la parete e l'elettrodomestico deve essere di almeno 10 mm.

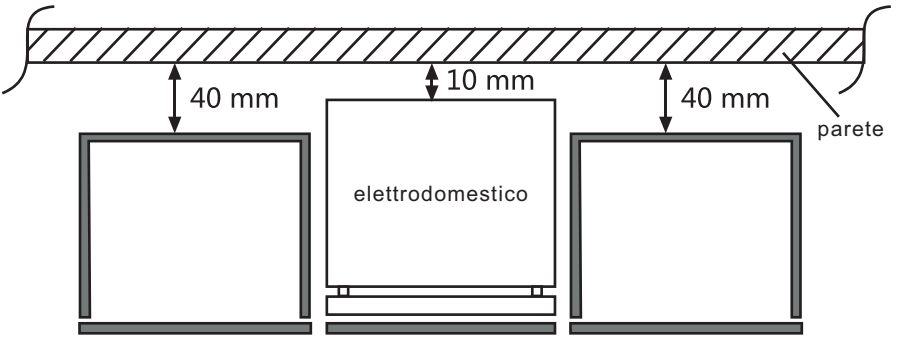

Inversione della porta

Segui le istruzioni passo passo e il diagramma qui sotto. I numeri tra parentesi si riferiscono alle illustrazioni.

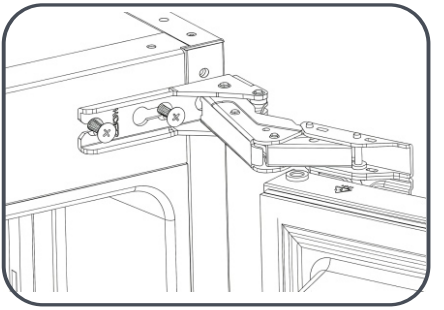

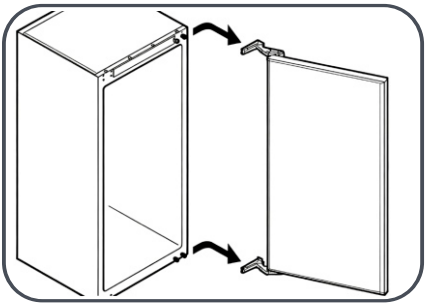

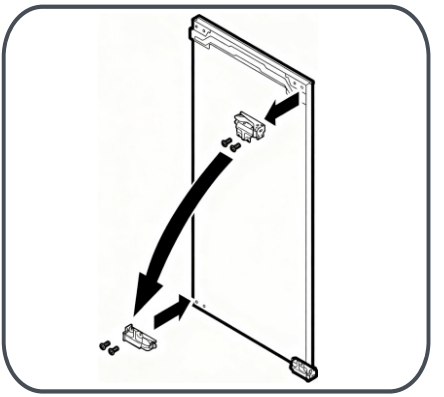

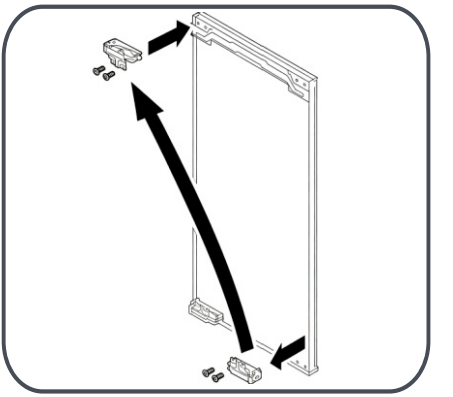

1. Spegnere l'apparecchio dalla presa di corrente e staccare la spina.
2. Rimuovere tutti gli alimenti, gli oggetti sciolti e gli accessori dall'interno dell'apparecchio e dai ripiani della porta.
3. Svitare i bulloni e rimuovere le cerniere superiore e inferiore dal mobile e dalla porta.
4. Rimuovere la piastra di fissaggio della cerniera (se già assemblata).
5. Montare la piastra di fissaggio della cerniera con la relativa cerniera.
6. Riposizionare la cerniera superiore sul lato opposto come cerniera inferiore.
7. Riposizionare la cerniera inferiore sul lato opposto come cerniera superiore.
8. Posizionare la porta e serrare i bulloni che fissano la porta.

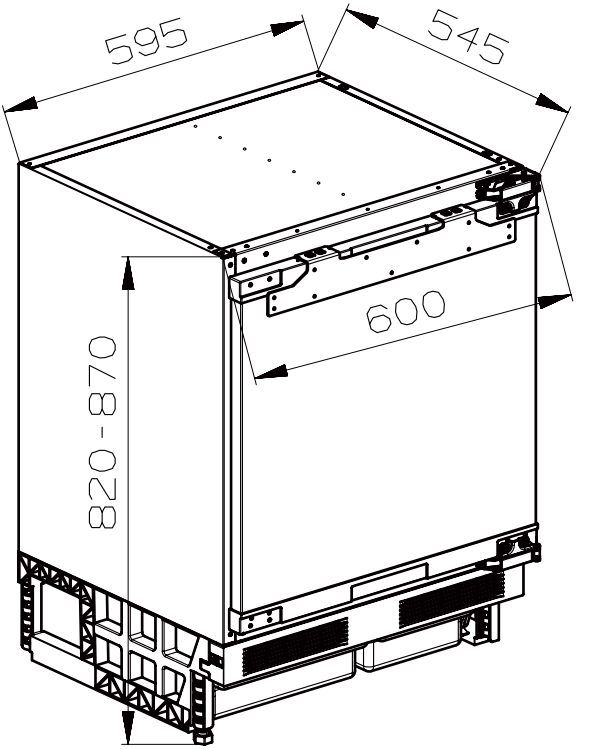

NOTE
1) L'altezza del prodotto può essere regolata tramite i piedini regolabili (anteriori e posteriori) per adattarsi all'altezza del vano del mobile (B).
2) Non mettere in funzione l'elettrodomestico finché non è stato installato nel mobile.

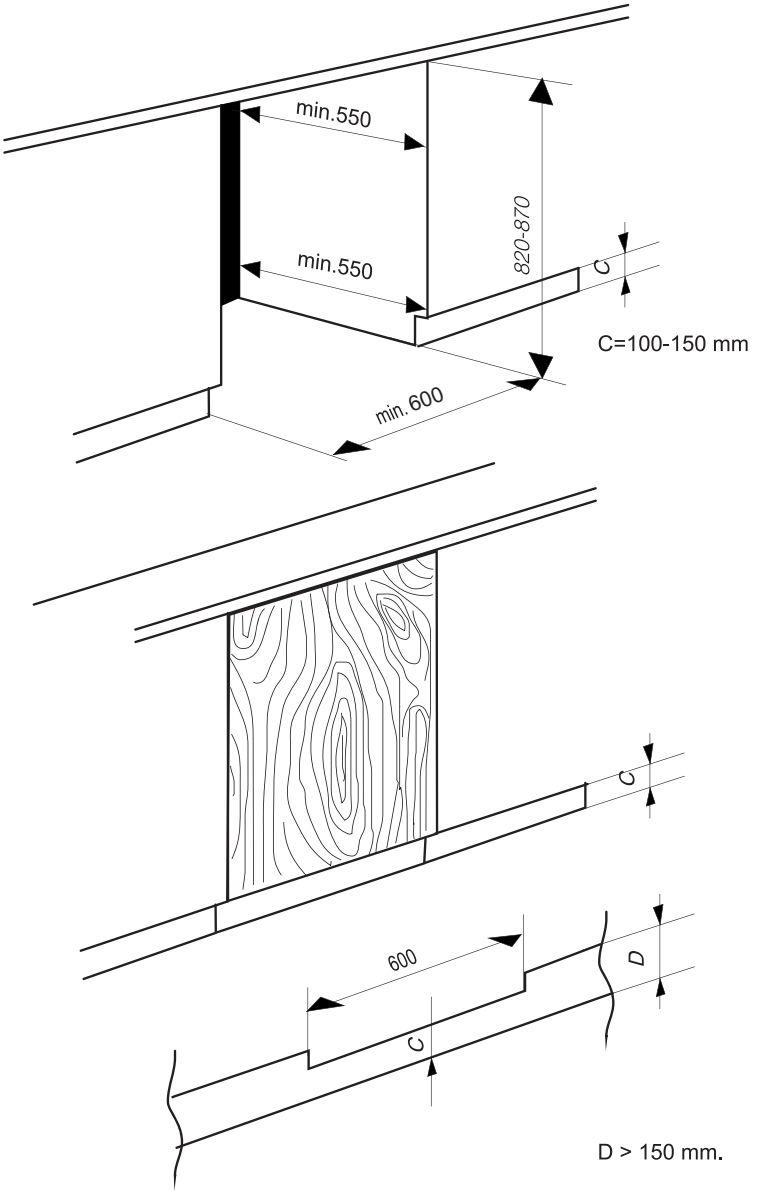

Requisiti delle dimensioni del mobile:
1. La profondità minima è di almeno 550 mm.
2. L'intervallo di altezza va da 820 mm a 870 mm.
3. La larghezza minima è di almeno 600 mm.



attenzione

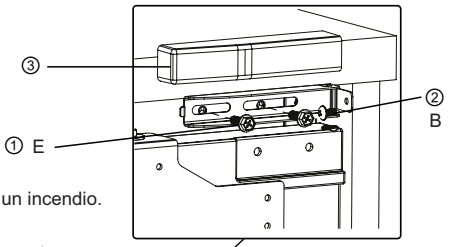

Fare attenzione a non schiacciare il cavo di alimentazione.
Se il cavo di alimentazione è danneggiato, potrebbe causare un incendio.

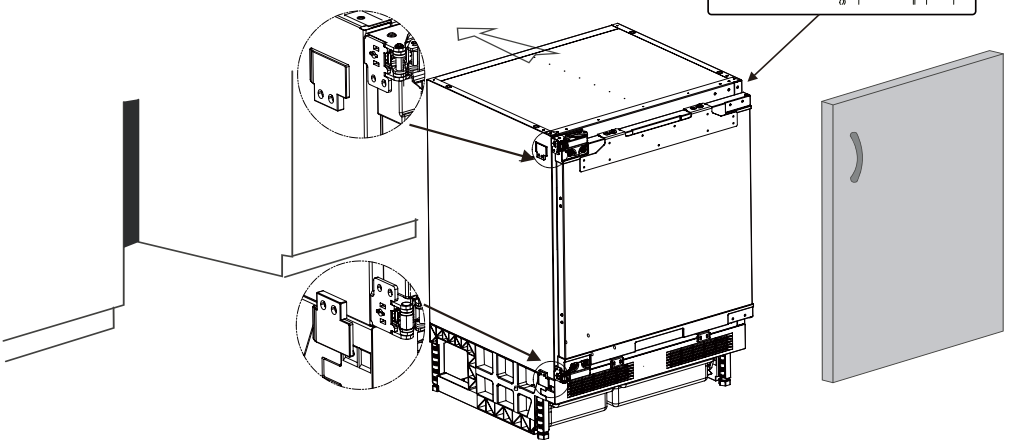

Nota: Non stringere con forza le viti quando si collegano le parti in plastica superiori, in modo che le parti in plastica possano muoversi facilmente a sinistra e a destra.

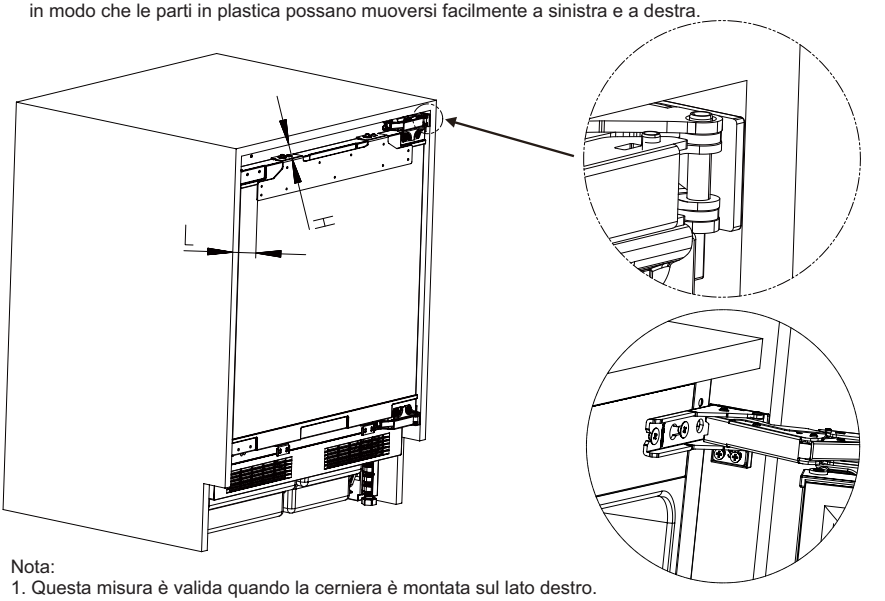

Nota:
1. Questa misura è valida quando la cerniera è montata sul lato destro.
2. Quando il senso di apertura della porta è opposto, fare riferimento all'immagine speculare di questa figura. Le misure devono essere considerate nella direzione contraria.

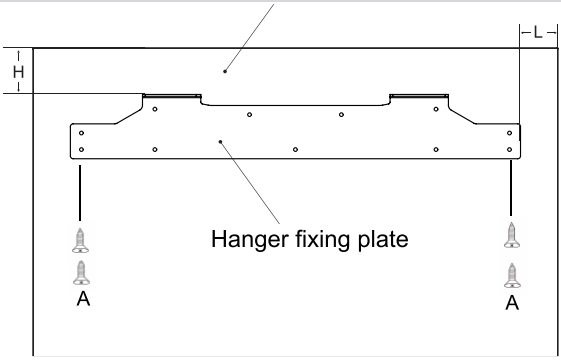

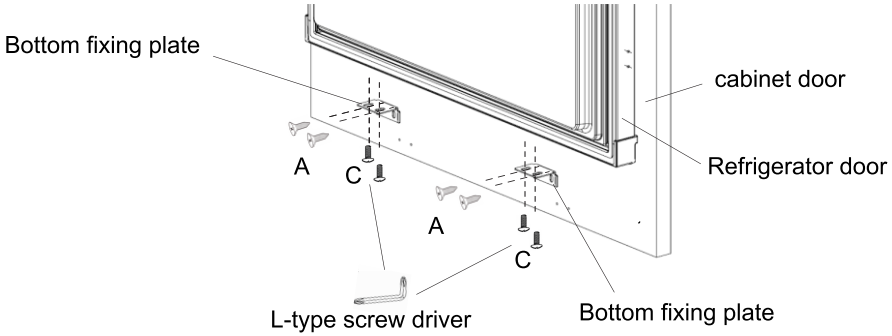

Nota:
1. Questa misura è valida quando la cerniera è montata sul lato destro.
2. Quando la porta è orientata in direzione opposta, fare riferimento all'immagine speculare di questa illustrazione. Le misure, quindi, devono essere considerate nella direzione contraria.

Passaggi per regolare il congelatore alla porta del mobile

Passaggi per regolare la parte superiore del congelatore alla porta del mobile

1. Regolare la porta del mobile verso l'alto e verso il basso:
2. Vite con rondella D2 verso l'alto.
3. Vite con rondella D1.
4. Regolare la porta del mobile verso sinistra e verso destra / verso l'avanti e verso l'indietro.

Regolazione verso sinistra e verso il basso: allentare la vite con rondella D1, spostare la piastra di montaggio fino alla posizione corretta, quindi fissare la vite con rondella D2.

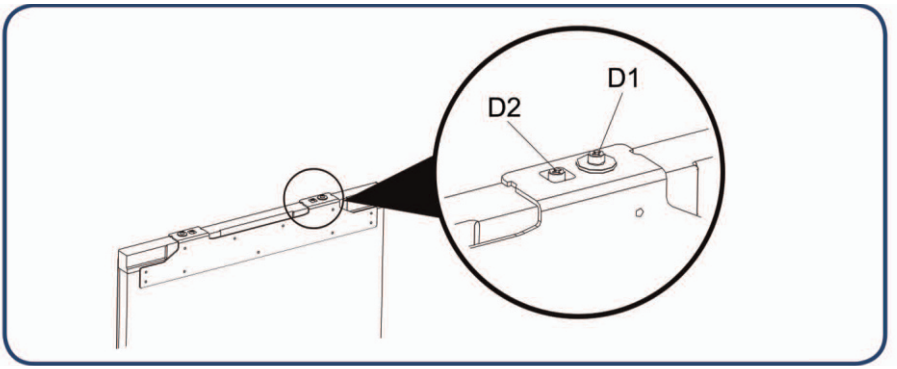

Passaggi per regolare la parte inferiore del congelatore alla porta del mobile

1. Allentare leggermente le viti, quindi regolare la profondità (Z) e serrare le viti.
2. Dopo aver regolato la posizione orizzontale del congelatore rispetto alla porta del mobile, fissare la piastra di fissaggio inferiore alla porta del congelatore con delle viti.

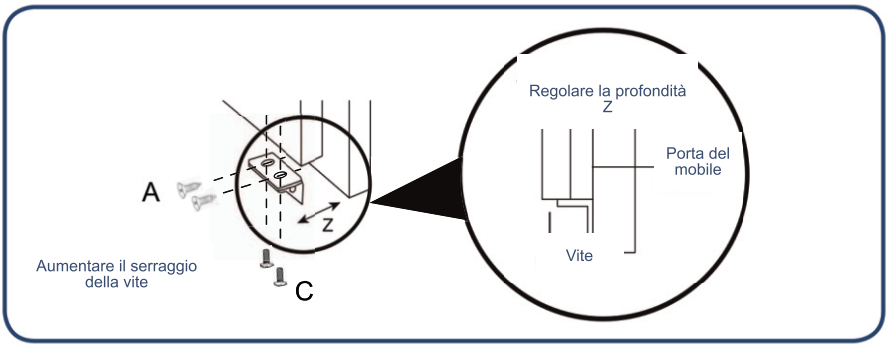

Consigli per risparmiare energia

Durante il processo di installazione
• Installare il congelatore in un luogo dove la temperatura ambiente è più bassa e mantenerlo lontano dalla luce solare diretta, da apparecchi di riscaldamento, dispositivi di ventilazione e altri apparecchi che generano calore.
• Assicurarsi che il congelatore sia ben ventilato.

Durante l'utilizzo
• Per garantire la circolazione dell'aria, non riempire eccessivamente il congelatore con alimenti.
• Non coprire i ripiani con materiali come carta di alluminio, carta cerata o carta assorbente.
• Ridurre il tempo di apertura inutile della porta.

Prima di inserire gli alimenti nel congelatore
• Rimuovere tutti gli imballaggi.
• Pulire l'interno con detersivo per piatti e acqua tiepida per eliminare la polvere accumulata durante la produzione e il trasporto.
• Durante il primo utilizzo del congelatore può comparire un odore caratteristico; scomparirà quando la temperatura interna sarà sufficientemente bassa.
• Lasciare funzionare il congelatore per 2–3 ore senza alimenti all'interno affinché ogni compartimento raggiunga la temperatura adeguata.

Controllo della temperatura

Le temperature di funzionamento sono controllate dal termostato (vedi diagramma).
È possibile impostare un livello da 1 a 5, dove 5 è la posizione più fredda.
Quando l'apparecchio viene acceso per la prima volta, il termostato deve essere regolato in modo che, dopo 24 ore, la temperatura media del frigorifero non sia superiore a -18 °C.
Si consiglia di impostare il termostato a metà tra i livelli 1 e 5 e di monitorare la temperatura per ottenere quella desiderata: ad esempio, ruotando verso il livello 5 si ottiene una temperatura più bassa e viceversa.
Alcune sezioni del frigorifero possono essere più fredde o più calde, il che è del tutto normale.

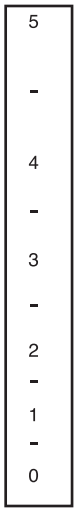

Attenzione alla conservazione degli alimenti nel congelatore

La bassa temperatura del compartimento del congelatore aiuta a mantenere la freschezza degli alimenti. Si consiglia quindi di conservare nel congelatore gli alimenti che devono essere conservati per lunghi periodi, rispettando la durata di conservazione indicata sulla confezione degli alimenti.

Durata di conservazione e qualità raccomandate — periodo di conservazione per diversi alimenti

Alimenti	Durata di conservazione (mesi)	Durata di qualità garantita (mesi)
Pollo, carne, agnello, gamberi	4	9
Dumpling, prodotti da forno surgelati, gelato	4	6
Torta, pane, carne affettata, formaggio	2	6
Granchio, frutti di mare, salsicce, gelati	1	3

Avvertenze per la conservazione degli alimenti nel comparto congelatore

Non mettere troppi alimenti nel comparto congelatore

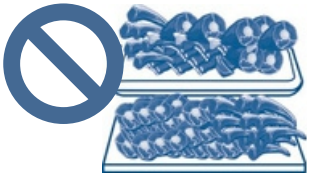

Non mettere troppi alimenti freschi nel comparto congelatore; fare riferimento ai dati sulla capacità di congelamento del frigorifero.

Non mettere cibi caldi nel comparto congelatore



Lasciare raffreddare i cibi caldi fino a temperatura ambiente prima di metterli nel comparto congelatore.

Dividere gli alimenti in porzioni adeguate



Piccole porzioni di alimenti, con un peso non superiore a 2,5 kg, sono più facili da congelare e scongelare.

Gli alimenti devono essere confezionati prima di essere messi nel comparto congelatore



L'imballaggio esterno degli alimenti deve essere asciutto per evitare che gli alimenti si congelino tra loro. L'imballaggio deve essere inodore, ermetico, impermeabile, non tossico e non inquinante, per evitare contaminazioni di odori e il deterioramento della qualità degli alimenti.

Gli alimenti devono essere datati in base al periodo di conservazione

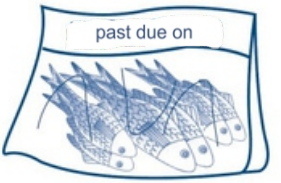

La data di congelamento e il periodo di conservazione devono essere indicati sulla confezione in base al periodo di conservazione dei vari alimenti, per evitare che il cibo si deteriori.

Evitare di ricongelare gli alimenti



In linea di principio, prelevare solo la quantità di alimenti che deve essere scongelata. Gli alimenti congelati non devono essere ricongelati, a meno che non siano stati cotti; altrimenti la qualità degli alimenti si ridurrà.

Pulizia del congelatore

I residui di alimenti all'interno del congelatore possono produrre odori; si raccomanda quindi di pulire regolarmente il congelatore.
Fasi di pulizia

1. Scollegare la spina dalla presa per interrompere l'alimentazione elettrica.
2. Pulire il congelatore con un panno morbido o una spugna inumidita con acqua tiepida o con un detergente neutro.

Catuion Non utilizzare spazzole dure, spazzole metalliche né solventi organici come sgrassatori.

3.Utilizzare un panno asciutto per asciugare l'acqua presente sulla superficie del congelatore.

Advertencia Durante la pulizia del congelatore, non utilizzare acqua per spruzzare l'apparecchio al fine di evitare perdite o incidenti. Utilizzare un panno asciutto per pulire i componenti elettrici come l'interruttore e la luce LED.

Consiglio: La guarnizione della porta può sporcarsi facilmente; mantenerla pulita.

Advertencia Durante il processo di sbrinamento manuale, manutenzione o pulizia, l'aumento della temperatura degli alimenti congelati può ridurre il loro tempo di conservazione.

Advertencia Non utilizzare dispositivi meccanici o altri metodi per accelerare il processo di sbrinamento.

Trasporto del congelatore

1. Premere il pulsante di alimentazione per 3 secondi per spegnere l'apparecchio, quindi scollegare la spina dalla presa.
2. Rimuovere tutti gli alimenti congelati.
3. Utilizzare nastro adesivo per fissare le parti mobili, come cassetti, ripiani e contenitori.
4. Chiudere la porta del congelatore e fissarla con nastro adesivo per evitare che si apra durante il trasporto.
5. Durante il trasporto, l'angolo tra il congelatore e la posizione verticale deve essere inferiore a 45° per evitare un malfunzionamento del sistema di refrigerazione.

Advertencia Attenzione: il congelatore non deve essere sdraiato.

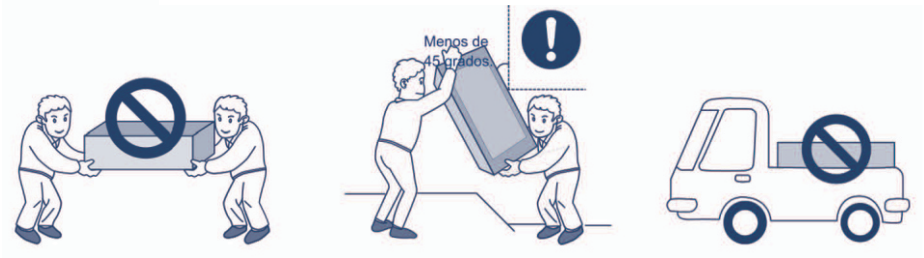

Fuori servizio del congelatore

Come gestire le interruzioni di corrente
• Anche in caso di interruzione di corrente, gli alimenti possono essere conservati senza problemi per circa 10 ore.
• Non aggiungere nuovi alimenti nel congelatore dopo un'interruzione di corrente. Cercare di non aprire la porta del congelatore.
• Se si prevede un'interruzione di corrente, è possibile preparare del ghiaccio in un contenitore ermetico e metterlo nel congelatore.

Advertencia

L'aumento della temperatura nel congelatore dovuto a interruzioni di corrente o ad altri guasti può ridurre la durata di conservazione e la qualità degli alimenti.

Vacanze
• Se si parte per un breve periodo, rimuovere gli alimenti deperibili, impostare la temperatura a un livello appropriato e chiudere la porta del congelatore dopo la conferma.
Quando l'apparecchio non viene utilizzato
• Se il congelatore deve rimanere inutilizzato per un lungo periodo, scollegare la spina dalla presa, spegnere l'alimentazione e pulire il congelatore come indicato in precedenza.
• Lasciare la porta del congelatore aperta quando non è in uso per evitare che i residui di cibo producano cattivi odori.

Atención

• Dopo aver scollegato l'apparecchio dalla presa, attendere almeno 5 minuti prima di ricollegarlo.
• In generale, evitare di lasciare il congelatore inutilizzato per lunghi periodi per non ridurne la durata.

Catuion

• Quando gli apparecchi vengono smaltiti, devono essere eliminati o trattati correttamente da professionisti e non devono essere abbandonati per evitare rischi ambientali o altri pericoli.



Corretto smaltimento di questo prodotto:
Questo marchio indica che questo prodotto non deve essere smaltito con altri rifiuti domestici. Per prevenire possibili danni all'ambiente o alla salute umana causati dallo smaltimento incontrollato dei rifiuti, riciclarlo responsabilmente per promuovere il riutilizzo sostenibile delle risorse materiali. Per restituire il dispositivo usato, utilizzare i sistemi di restituzione e raccolta oppure contattare il rivenditore presso cui il prodotto è stato acquistato. Essi possono prendere in carico questo prodotto per un riciclaggio sicuro per l'ambiente.

SVAN TRADING S.L.
Imported by B73737553
Av. Altos Hornos S/N. Pto. Sagunto (46520). Valencia, España.
info@svanelectro.com
ES 960600034 | PT 00351300305065