svan

SCVI1775400ENF. Freezer

ES Instrucciones para la instalación, el uso, el mantenimiento
EN Installation, use and maintenance instructions
FR Manuel D'utilsation
PT Manual De Instruções
DE Gebrauchsanweisung
IT Istruzioni per l'installazione, l'uso e la manutenzione

Important Safety Caution 3
First Use of Product 5

Instruction Manual 6
Attentions before installation 6
Parts list for installation 6
Product and cabinet dimensions 7
Preparation before installation 8
Steps to put the freezer inside cabinet 9
Steps to install the cabinet door 10
Instruction to adjust cabinet door 12
Steps for first use of product 13

Major Function Introduction 14
Name for freezer components 14
Control panel 14
1. Power switch 15
2. Temperature adjustment 16
3. Fast freezer function 16

Instruction and attentions for usage of freezer compartment 17
Recommended preservation period and quality guarantee period for various food 17
Attentions for food storage in freezer compartment 18

Daily maintenance for freezer 19
Clean freezer 19
Transportation of freezer 19
Abandon freezer 20

Dear customer :

Thanks for choosing our products. In order to guarantee the proper usage of freezer and avoid personal injury , please carefully read the contents with below symbols in this manual:



Mistaken operation may result in personal injury



Mistaken operation may result in property loss



Strictly forbidden behavior or operation



Behavior or operation that must be observed

Electricity

Power

alternating current of this refrigerator is 220V/50H , if voltage fluctuate too large(exceed the range of 187-242V), the freezer may not start to work, The thermostat compressor will burns out and compressor may sound abnormally,at this time, it must be equipped with an automatic voltage stabilizer of more than 750W

Grounding

The freezer has to be powered with a special independent socket and reliably grounded.

Power cord and plug

- Please do not pull out the plug with jerk. Hold the power plug tightly, then pull it out from socket directly Make sure the power cord is not squeezed by the freezer or user. Please be cautious to avoid damaging the power cord when moving freezer away from the wall.
- Do not use the damaged power cord or worn power plug. Please ask the authorized service personals to replace the damaged power cord.
- Please disconnect the freezer with power supply before cleaning, maintenance and replacing LED light.

Leakage of flammable gas

In case of leakage of flammable gas, please open the doors and windows, do not plug or unplug the power plug.

Usage

Food storage

- This is household freezer which can only be used for food storage, please do not store blood, medicine or biological in freezer. The flammable and explosive dangerous products, highly corrosive acid or alkali shall not be stored in Freezer.
- Do not put bottled beer or drink inside the freezer compartment to avoid frost crack.
- When the freezer is running, do not touch the freezing surface in freezer compartment with wet hands to avoid the skin adhered to the freezing surface.

Usage environment

- The freezer shoudl be built-in the cabinet , please refer to the "Installation instruction" for the specifications of cabinet.
- The freezer shall be placed away from heat source and avoid driect sunshine to guarantee the performance.
- Do not expose the freezer to freezing environment, outdoors or rain.
- Do not place the freezer in moisture, if the freezer is splashed with water, wipe the water out immediately in order to avoid rusting or damage of electrical insulation performance.
- Do not place the heavy or container filled with water on top of refrigerator in order to avoid the personal injury or leakage of electricity caused by falling of the heavy or container.
- Do not place or use electrical appliances such as power plug, stabilized voltage supply, microwave on top of or inside freezer to avoid electromagnetic interference .
- Do not store or use gasoline or other flammable substances near to frezer to avoid fire disaster.

Maintenance

Clean

- Do not use water to spray the freezer , make sure the freezer is not placed in wet environment to avoid damage of electrical insulation performance.
- When clean the freezer , please pull out the power plug. Make sure the freezer is powered o fffor at least 5 minutes before connecting to power supply again, or else the compressor may breakdown due to consecutive operation.

Service

The freezer can only be disassembled or repaired by qualified serviceman.
Danger: Risk of child entrapment. Before you throw away your old Freezer or freezer:

- Take off the doors.
- Leave the shelves in place so that children may not easily climb inside.

Preparations before using freezer

1. Remove all packaging materials including the foaming base and the adhesive tapes to fix the accessories.

2. **Check the accessories and**
   Please check the parts inside package according to packing list. If there is difference, please consult the seller.

3. **Place the freezer in proper position .**

4. Please clean the freezer before use(refer to the chapter clean of freezer on page19）

5. After the freezer is leveled and cleaned, please wait 2 hours before connecting to the power supply.

6. **Remove the protection film**
   Please remove the protection film before use to guarantee the heat dissipation of freezer .

Steps for first use of product

1 Connect to power supply

After first connecting to power supply, it will take several hours for the freezer to complete the refrigeration.

The default preset temperature is:

freezer compartment(-18℃)

2 Put the food inside freezer

The food can be put into freezer 2−3 hours after connecting to power supply. Please do not store too much food in freezer compartment. The total weight of the food stored in each shelf should not be more than 24kg.

3 Using freezer

Keep the freezer running for 24 hours to reach the steady state after putting the food inside FREEZER. After that, the temperature can be changed.

Tips：After changing the temperature setting, it will take some time before the cabinet temperature reach balance. The length of time depends on ambient temperature, frequency of opening freezer doors and the food stored in freezer .

In order to make the freezer work well, please obey below installation steps.

Attentions before installation

Installation position

Please keep the freezer away from direct sunshine and heating appliances such as stove top , over and dishwashers.

Power supply

- Make sure the power plug can be easily pulled in and out when installing the freezer .
- The power plug should be inserted into a special socket to avoid the unexpected power off of freezer ·Do not use extension cord or porous adapter.
- To understand the requirement for power supply by referring to the nameplate in left side of freezer .
- The freezer should be correctly grounded.

Installation parts list

1.Front top plate	2.Hinge plate	3.Mounting plate	4.Bottom fixed plate
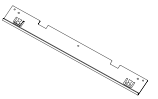 1 Pc	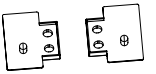 1 Pc 1 Pc	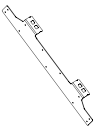 1 Pc (already installed)	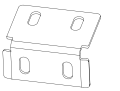 2 Pcs
5.Sealing strip	**6.Screw cap**	**7.Small display fixed plate**	**8. Countersunk head screw**
1 Pc	 2 Pcs	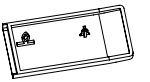 1 Pc	A  20 Pcs
9. Pan head screw	**10. M6 screw**	**11.M6 cap screw**	**12.L-type screwdriver**
B  6 Pcs	C  6 Pcs (already installed 4 Pcs)	D  6 Pcs (already installed 4 Pcs)	 1 Pc
13.Plastic plate Fixed connection plate	**14. Big flat head screw**	**15.Pan head screw**	
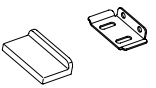 2Pcs 2Pcs	E  4Pcs	F  4Pcs	

Basics size

cabinet size(mm)		product size(mm)	
Net empty width	556 ± 2	Width	540
Net empty depth	⩾560 (recommend 600)	Depth	545
Net empty Height	1782±3	Height	1770

Recommended cabinet size

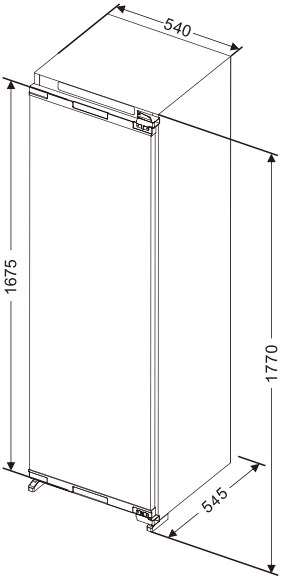

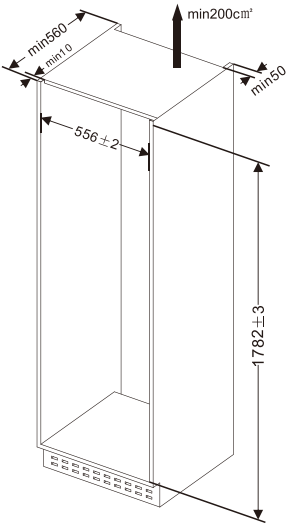

Preparations before installing the freezer

1. Confirm the direction of opening the door

The freezer door is opened from left side. If change to open door from right side,please install the upper and lower hinge on left side after reversing the hinges. The reversing direction is shown as arrow in the diagram. I nstall the hinge fixing plate, remove the small fixing plate in left side, then install the small fixing plate in right side after changing the direction of opening the door.

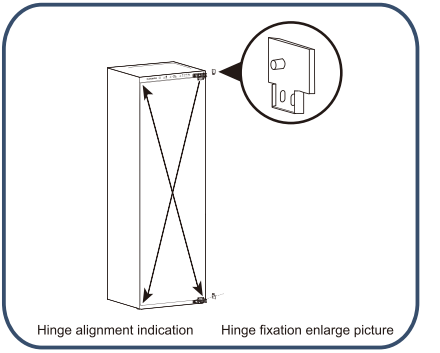

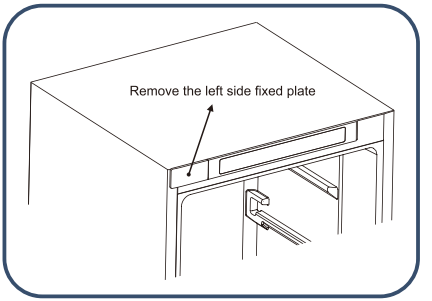

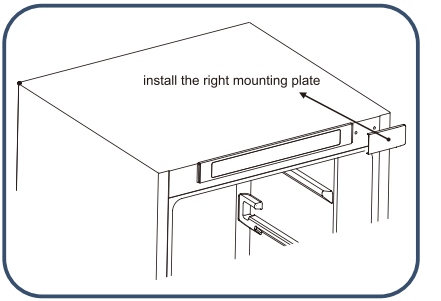

2. Install the front top plate

Fix the front top plate in front top of freezer with screws.

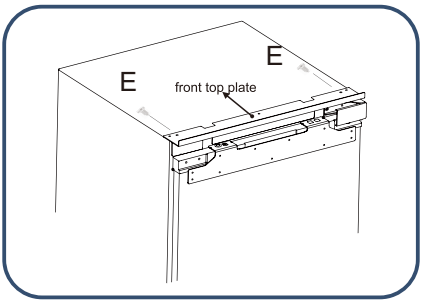

The steps to put the freezer inside cabinet

1. Pass the power cord through the hole on the back of the cabinet. If the power socket is inside cabinet, firstly plug the power plug into socket, then put the freezer inside cabinet.

2. Move the freezer into cabinet, adjust the freezer position in fore-and-aft direction to ensure the front of hinge fixing plate is leveled with cabinet.

CAUTION

Do not squeeze the power cord. A broken power cord may lead to fire disaster.

3. Fix the side of hinges with 2 screws(one screw to fix the first hinge, the other screw to fix the fourth hinge), after installing the cabinet door, insert other screws into the screw holes on the hinge, then tighten the screws.

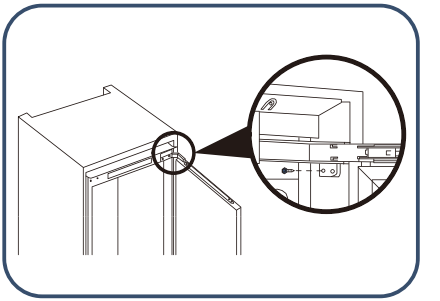

4.Rotate the adjusting foot to make the refrigerator and cabinet reach the proper state, and then screw down the adjusting foot with screws. Then fix the top plate of the refrigerator and the top of the cabinet with screws, and cover the screw cap.

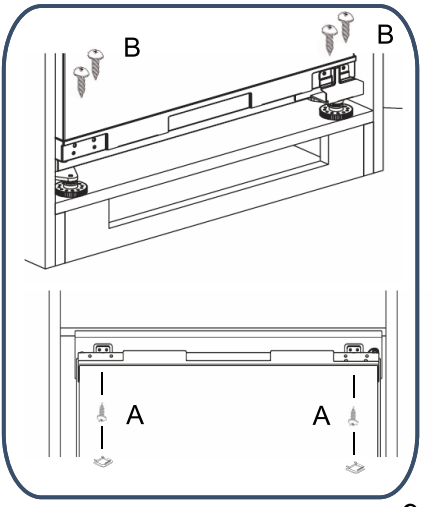

The steps to install the upper cabinet door

1. Measure the distance between upper mounting plate of freezer compartment door and top/left of cabinet and record the position.

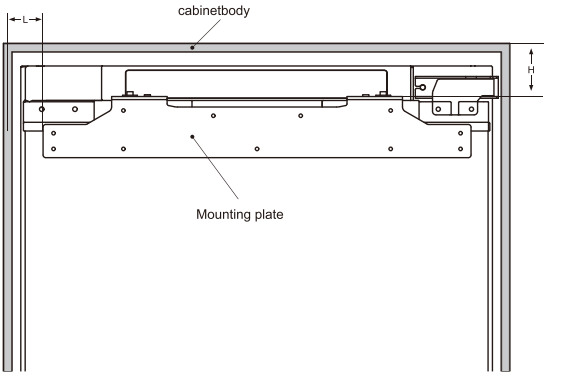

2. Loosen cap screws, then remove the mounting plate.

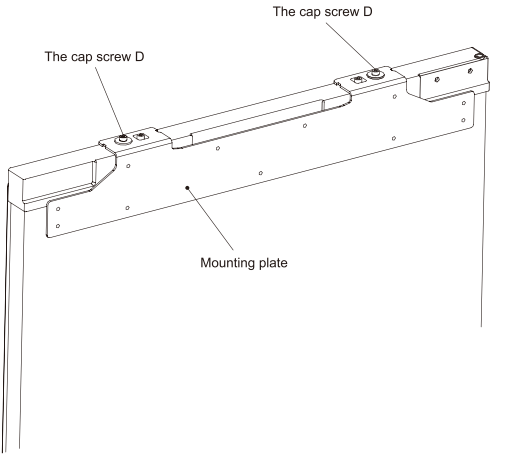

3. Measure and confirm the position to fix the mounting plate on cabinet door, then fix the mounting plate to cabinet door with screws.

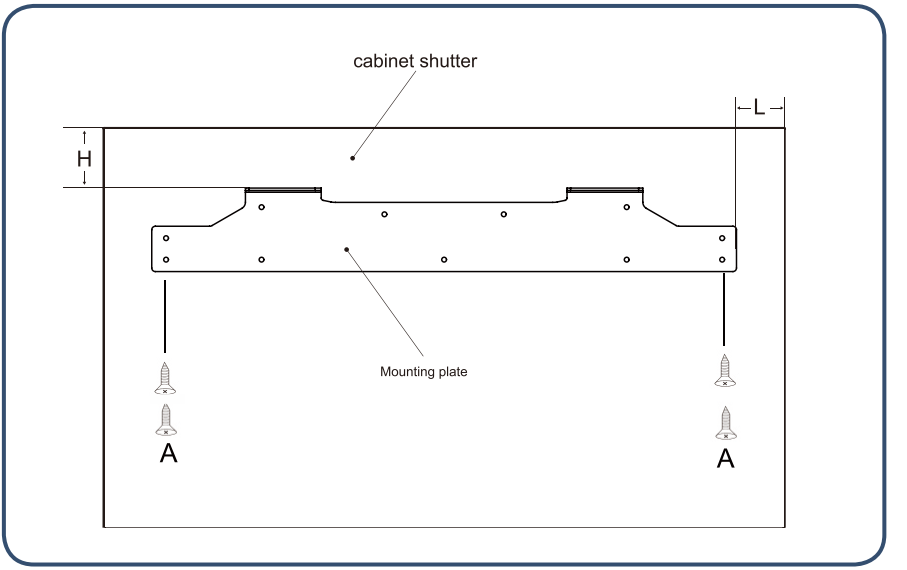

4. Fix the cabinet door to freezer compartment door with mounting plate, then tighten the screws (please do not overtighten the screws because the screws need to be loosened later)

5. Fix the freezer door to cabinet door with lower mounting plate.

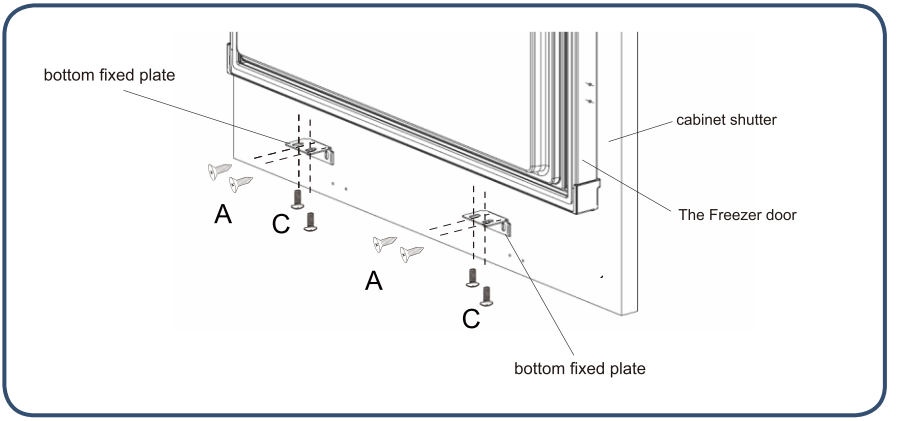

6. Tuck the sealing strip into the gap between the freezer and cabinet.

7.Use an electric drill or screwdriver to remove the two screws in the middle of the side of the door housing.

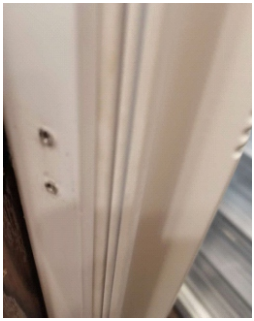

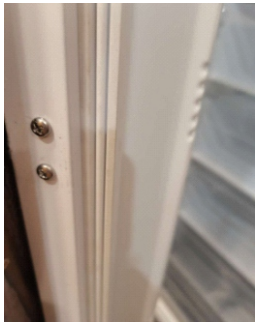

8.Take a fixed connection plate out of the accessory bag and install it in the original screw hole using the two removed screws.

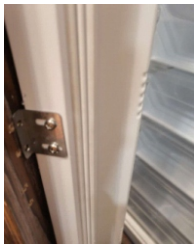

9.Take out two screws from the accessory bag and install the two screws connection fixed plates on the cabinet door with an electric drill or a screwdriver.

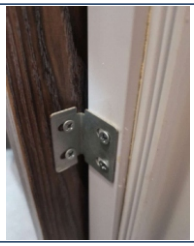

10.Take the plastic plate out from the accessory bag, and cover it on the fixed connection plate.



Similarly: The left and right sides of the door body are installed in the same way.

The steps to adjust the freezer cabinet door

Steps to adjust the upper end of freezer cabinet door

1.Adjustment of cabinet door in upward and downward direction

Adjustment in upward direction: Firstly adjust the cap screw D1 upwards, then adjust the cap screw D2 upwards.

Adjustment in downward direction: Firstly adjust the cap screw D2 downwards, then fix the cap screw D1.

2. Adjustment of cabinet door in leftward and downward/fore-and-aft direction

Adjustment in leftward and downward direction: Loosen cap screw D1, move the mounting plate to right position, then fix cap screw D2.

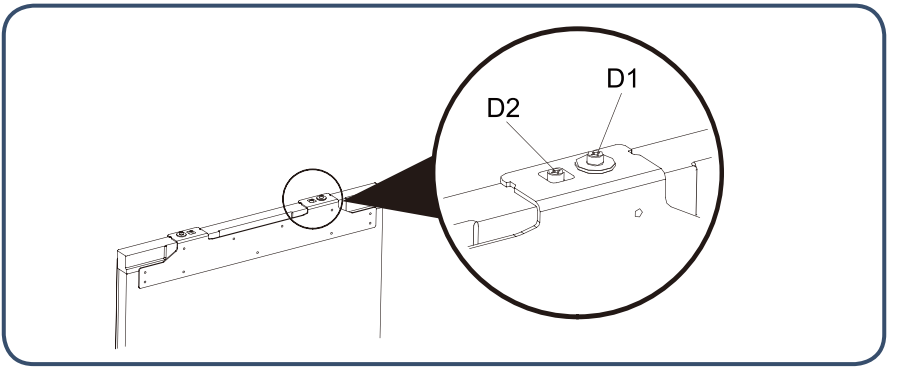

Steps to adjust the lower end of freezer cabinet door

1. Loosen the screws slightly, then adjust the depth（Z） and tighten the screw.
2. After adjusting the horizontal position of freezer cabinet door, fix the lower fixing plate to freezer door with screws.

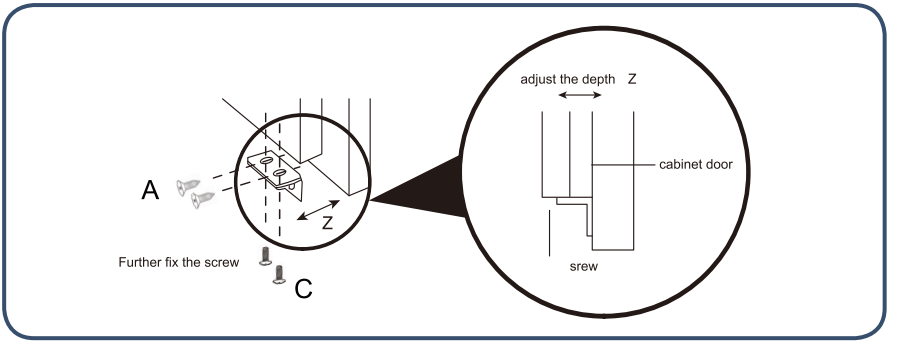

Tips for energy saving

During the installation process

- Install the freezer in the place with the lowest indoor temperature, keep away from direct sunlight. heating pipe, ventilation adjustment device and other heating appliances.
- Make sure the freezer is well ventilated.

During use process

- Do not make the freezer full of foods to guarantee the air circulation.
- Do not pad the shelves with anything such as aluminum foil, waxed paper or tissue.
- Do not put too much hot food into freezer , leave enough space to guarantee the air circulation.
- Shorten unnecessary time of opening the door.

Before putting the food into freezer

- Remove all packages.
- Clean the cabinet with warm dish detergent to remove the dust during manufacturing and transportation.
- There is odor when first use the freezer, but the odor will disappear after the temperature inside freezer is low enough.
- Have the freezer running for 2-3 hours with no food inside to make every compartment reach adequate temperature.
- To ensure maximum use of space, you can remove the freezer drawer, but it is not recommended to remove the bottom drawer

During use process

Main function introduction

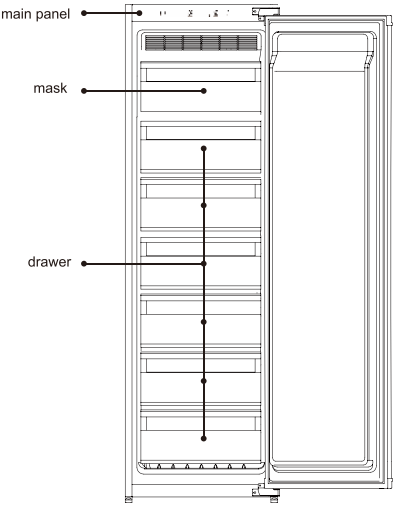

Control panel

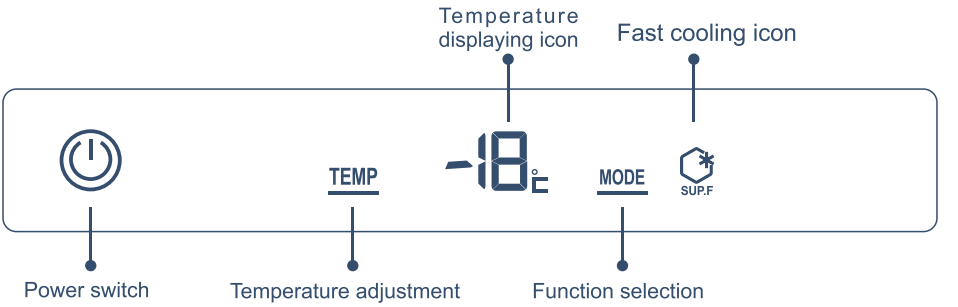

Power switch:	Power on/o ffthe freezer
Temperature adjustment:	Select the temperature range
Function selection:	Select the Fast freeze
Temperature displaying icon:	Display current temperature zone
Fast freezer icon:	Indicate fast freezing

1.Powerswitch

Power on the freezer

When the freezer is in power o ffstatus, press "power switch" button for 3 seconds, the indicator is on and the freezer starts running.

Power o ffthe freezer

Press "power switch" button for 3 seconds, the indicator is o ffand the frezer stops running.



Press 3 seconds---the indicator goes on (the freezer starts running)---press 3 seonds again ---the indicator goes o ff(the freezer stops running)

2. Adjustthetemperatureinsidefreezercompartment

1. Press the “temperature zone selection”button, The temperature display icon displays the current set temperature of the freezer and flashes
2. Press “temperature regulation”button again, the freeezer compartment temperatureFreezer setting will cycle in turns: ” ”12”-”13”-”14”-”15”-”16”-”17”-”18”-”19”-”-20”-”-21”-”-22”-”-23”-”-24”-”-12”.

If there is no pressing button operation in 5 seconds, current setting will be confirmed.

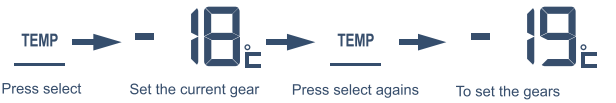

3. Fast freezer function

Turn on fast freezer function

Press “mode selection”button, ”fast freezer” icon will blink. After 5 seconds,”fast freezer” icon will be lighted and fast freezer function is enabled.

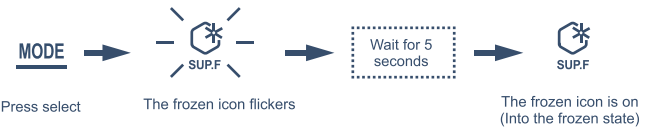

Turn off fast cooling function

In fast cooling mode, press “mode selection” button, the “fast cooling” icon will blink. After 5 seconds, the “fast cooling”icon turns off and the refrigerator quits fast cooling mode.

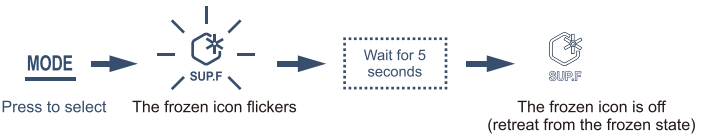

Attentions for food storage in freezer compartment

The low temperature of freezer compartment is helpful to keep freshness of food, so the food need to be stored for a long time is recommended to be stored inside freezer compartment, but please pay attention to the suggested storage period on food package.

Recommended preservation period and quality guarantee period for various food

Food	preservation period(month)	quality guarantee period(month)
chicken,beef,mutton,shrimp	4	9
dumpling,frozen bun,spareribs,ice cream	4	6
cake,bread,sliced meet,cheese	2	6
crab,sea food,sausage,ice cream	1	3

Please refer to the instructions on the package of the food manufacturer or the professional manual .

The specific storage time depends on the quality of the food, the pre-treatment before freezing and the different requirements of each family for the food quality

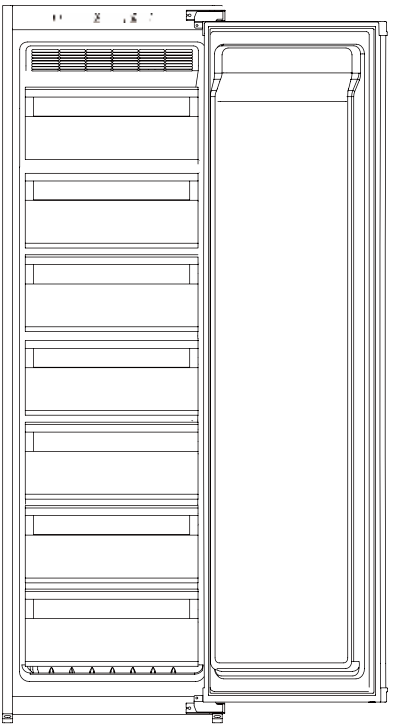

Attentions for food storage in freezer compartment

Do not place hot food in freezer



Cool the hot food to room temperature before putting into the freezer. Directly putting hot food will not only result in the temperature rise inside freezer but also reduce the freshnessof other food.

Food should be cleaned before putting it in the freezer



In order to maintain sanitation inside refrigerator, please clean and dry the food before putting into freezer

The food need to be sealed and classified stored

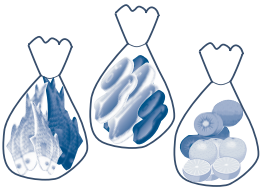

Seal the food before putting into freezer . Classify the food and store separately, this can not only help to keep freshness of food, but also avoid the smell pollution.

Do not place too much food in freezer

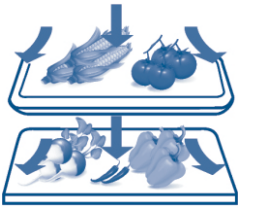

The food should be stored separately to leave enough room for air circulation, thus better refrigeration effect can be guaranteed.

Prevent oil food contacting the liner

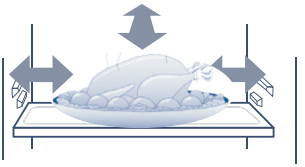

Contact of food especially oil food with liner will result in corrosion of liner. The liner being polluted with oil should be cleaned immediately.

Do not place food too close to liner

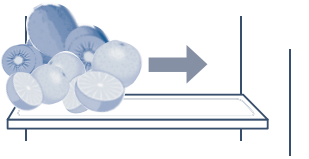

Please keep the food a little distance from liner to avoid being frozen.

Clean freezer

The residue food inside freezer will lead to odor, so the freezer need to be regularly cleaned.

The steps for cleaning

1. Pull out the power plug to cut of the power supply.
2. Clean the freezer with soft tissue or sponge saturated with warm water or neutral detergent.

Caution Do not use hard brush,steel wire brush,organic solvent such as decontamination powder, gasoline, banana oil, acetone, hot water or acid, soda to clean the freezer .

3. Use dry cloth to clean the water on surface of freezer .

Warning When clean freezer , do not use water to spray over freezer to avoid leakage accident. Please use dry cloth to clean the electrical components such as switch and LED light.

Tips: The door seal strip is easy to get dirty, please keep it clean.

Warning During the process of manual defrosting,maintenance or cleaning, the temperature rise of frozen food may lead to shortening of storage period.

The frozen compartment is automatically defrosted, no need for manually defrosting.

Warning Do not use mechanical devices or other methods to accelerate the defrosting process.

Transportation of freezer

1. Press power button for 3 seconds to cut off the power supply, then pull the power plug out of socket.
2. Take off all foods from freezer .
3. Use adhesive tapes to fix the moving parts such as drawers, shelves, crisper boxes, ect.
4. Close the freezer door and fix the door with adhesive tapes to avoid door open in transportation.
5. In transportation, the titled angel between freezer and vertical direction should be less than 45 degrees to avoid the malfunction of refrigeration system.

Caution The freezer can not be laid down.

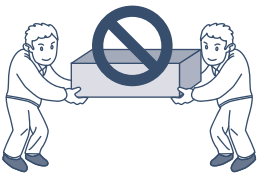

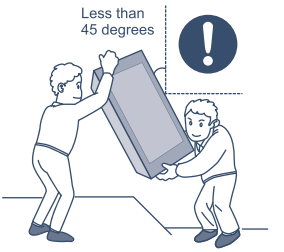



Out of service of the freezer

How to deal with power cut

- Even in summer, food can be stored without any problem for 10 hours after power cut
- Don't put any new food in after the power cut. Try not to open the freezer door
- If you know you are going to lose power, you can make more ice with a watertight container and place it on top of the freezer

Attention A temperature rise in the freezer due to power outages or other failures can shorten the storage period and reduce the quality of food

outonholiday

- If it is a short holiday, please take out perishable food, adjust the temperature to a proper gear, and close the freezer door after confirmation.

Not in use

- If the freezer needs to stop using for a long time, remove the power plug, cut of f the power and clean the freezer as described above
- Open the door of the freezer when it is not in use to prevent the trace food residue in the freezer from producing bad smell

Attention
- When the power is unplugged, leave a gap of at least 5 minutes before switching on again.
- In general, do not stop using the freezer, so as not to affect the service life of the freezer

Caution
- When the appliances are scrapped, they should be properly disposed or handled by professionals and should not be discarded to avoid environmental hazards or other hazards



Correct Disposal of this product:
This marking indicates that this product should not be disposed with other household wastes.To prevent possible harm to the environment or human health from uncontrolled waste disposal, recycle it responsibly to promote the sustainable reuse of material resources. To return your used device, please use the return and collection systems or contact the retailer where the product was purchased.They can take this product for environmental safe recycling.

Advertencias de seguridad 3
Primer uso del producto 5

Manual de instrucciones 6
Recomendaciones antes de la instalación 6
Lista de componentes para la instalación 6
Dimensiones del producto y del mueble 7
Preparación antes de la instalación 8
Pasos para insertar el congelador en el mueble 9
Pasos para instalar la puerta del mueble 10
Instrucciones para ajustar la puerta del mueble 12
Presentación de las funciones principales 13

Pasos a seguir para utilizar el producto por primera vez 14
Nombre de los componentes del congelador
Panel de control 14
1. Interruptor de alimentación 15
2. Regulación de la temperatura 16
3. Función de congelación rápida 16

Instrucciones y recomendaciones para el uso del compartimento del congelador 17
Período de conservación y calidad recomendada
Período de conservación para diferentes alimentos 17
Recomendaciones para la conservación de los alimentos en el compartimento congelador 18

Mantenimiento diario del congelador 19
Limpieza del congelador 19
Transporte del congelador 19
Eliminación del congelador 20

Estimado cliente:
Gracias por elegir nuestros productos. Para garantizar un uso correcto del congelador y evitar cualquier lesión, lea atentamente la descripción de los siguientes símbolos presentes en este manual.

Atenção	Un uso incorrecto puede provocar lesiones.
Atenção	Un uso incorrecto puede provocar lesiones..

	Comportamiento o uso estrictamente prohibido.
	Comportamiento o uso que deben respetarse.

Electricidad

Alimentación

La corriente alterna de este congelador es de 220V/50Hz; si el voltaje varía demasiado (fuera del intervalo 187–242V), es posible que el congelador no se inicie. El compresor o el termostato podrían dañarse y producir un ruido anormal. Para evitarlo, debe utilizarse un estabilizador automático de tensión superior a 750W.

Conexión a tierra

El congelador debe conectarse a una toma independiente dedicada con una conexión a tierra fiable.

Cable de alimentación y enchufe

• No desconecte el enchufe tirando del cable. Sujete firmemente el enchufe y extráigalo de la toma. Asegúrese de que el cable de alimentación no esté dañado por el congelador u otros objetos. Tenga cuidado de no dañar el cable de alimentación cuando aleje el congelador de la pared.
• No utilice el cable de alimentación si está dañado o desgastado. Póngase en contacto con un técnico autorizado del servicio posventa para sustituir el cable de alimentación dañado.
• Desconecte el congelador de la toma de corriente antes de limpiarlo, realizar mantenimiento o sustituir la luz LED.

Fuga de gas inflamable

En caso de fuga de gas inflamable, abra puertas y ventanas y no conecte ni desconecte el cable de alimentación.

Uso

Conservación de los alimentos

• Este es un congelador doméstico que debe utilizarse exclusivamente para conservar alimentos; no almacene sangre, medicamentos o productos biológicos en el congelador. Tampoco deben almacenarse productos peligrosos inflamables o explosivos, como ácidos o álcalis altamente corrosivos.
• No coloque cerveza ni bebidas embotelladas en el compartimento del congelador para evitar que se rompan o exploten.
• Cuando el congelador esté en funcionamiento, no toque la superficie de congelación del compartimento con las manos mojadas para evitar que la piel se adhiera.

Entorno de uso

• El congelador debe integrarse en un mueble; consulte las «Instrucciones de instalación» para conocer las especificaciones del mueble.
• El congelador debe colocarse lejos de cualquier fuente de calor y protegido de la luz solar directa para garantizar su rendimiento.
• No exponga el congelador a un ambiente helado, al aire libre ni a la lluvia.
• No coloque el congelador en zonas húmedas. Si salpica agua sobre el congelador, límpielo inmediatamente para evitar oxidación o daños en el aislamiento eléctrico.
• No coloque objetos pesados ni recipientes llenos de agua sobre el congelador para evitar lesiones personales o descargas eléctricas en caso de caída.
• No coloque ni utilice aparatos eléctricos como enchufes, estabilizadores o hornos microondas sobre o dentro del congelador para evitar interferencias electromagnéticas.
• No almacene ni utilice gasolina u otras sustancias inflamables cerca del congelador para evitar incendios.

Mantenimiento

Limpieza

• No utilice agua para rociar el congelador. Asegúrese de que no esté colocado en un ambiente húmedo para evitar daños en el aislamiento eléctrico.
• Durante la limpieza del congelador, desconecte el cable de alimentación. Asegúrese de que el congelador permanezca apagado durante al menos 5 minutos antes de volver a conectarlo a la corriente; de lo contrario, el compresor podría dañarse debido al funcionamiento consecutivo.

Asistencia

• El congelador solo puede ser desmontado o reparado por un técnico cualificado.
Peligro: riesgo de atrapamiento para los niños. Antes de desechar el congelador antiguo:
• Retire las puertas.
• Deje los estantes en su lugar para que los niños no puedan trepar fácilmente al interior.

Preparativos antes de utilizar el congelador

1. Retire todos los materiales de embalaje, incluida la base de espuma y las cintas adhesivas utilizadas para fijar los accesorios.
2. Verifique los accesorios y los materiales
   Compruebe que las piezas contenidas en el embalaje correspondan con la lista de envío. En caso de diferencias, contacte con el vendedor.
3. Coloque el congelador en la posición correcta.
4. Limpie el congelador antes de usarlo (consulte el capítulo «Limpieza del congelador» en la página 19).
5. Después de nivelar y limpiar el congelador, espere 2 horas antes de conectarlo a la alimentación eléctrica.
6. Retire la película protectora
   Retire la película protectora antes de usar el congelador para garantizar la disipación del calor.

Pasos a seguir para utilizar el producto por primera vez

1

Conectar el aparato a la alimentación

Después de conectar el congelador por primera vez, serán necesarias varias horas para congelar completamente.
Temperatura predeterminada:
Compartimento frigorífico (5 °C)
Compartimento congelador (-18 °C)

2

Introducir los alimentos en el congelador

Los alimentos pueden introducirse en el congelador 2–3 horas después de haberlo conectado a la alimentación.
No introduzca alimentos que estén demasiado calientes.
El peso total de los alimentos almacenados en cada estante no debe superar los 24 kg.

3

Utilizar el congelador

Deje el congelador en funcionamiento durante 24 horas para estabilizar el estado de refrigeración del alimento en su interior.
Posteriormente, es posible ajustar la temperatura.

Consejo: después de modificar los ajustes de temperatura, será necesario cierto tiempo para que la temperatura del compartimento alcance el equilibrio. La duración depende de la temperatura ambiente, de la frecuencia de apertura de la puerta del congelador y de la cantidad de alimentos almacenados en su interior.

Para que el congelador funcione correctamente, siga las siguientes fases de instalación.

Recomendaciones antes de la instalación

Posición de instalación
Mantenga el congelador alejado de la luz solar directa y de aparatos que emiten calor, como hornos y lavavajillas.
Alimentación eléctrica
• Asegúrese de que el enchufe de alimentación pueda insertarse y retirarse fácilmente durante la instalación del congelador.
• El enchufe de alimentación debe conectarse a una toma dedicada para evitar paradas inesperadas del congelador. No utilice cables de extensión ni adaptadores múltiples.
• Para conocer los requisitos de alimentación eléctrica, consulte la etiqueta de identificación situada en el lado izquierdo del congelador.
• El congelador debe estar correctamente conectado a tierra.

Lista de componentes para la instalación

1.Placa superior frontal	2.Placa de bisagra	3.Placa de montaje	4.Placa inferior fija
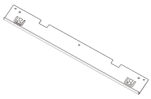 1 Pc	 2 Pcs	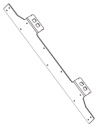 1 Pc (already installed)	 2 Pcs
5.Junta	**6. Cubierta**	**7.Pequeña placa fija**	**7.Tornillo (A)**
 1 Pc	 2 Pcs	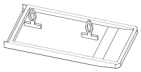 1 Pc	A  20 Pcs
9.Tornillo (B)	**10.Tornillo (C)**	**11.Tornillo con arandela (D)**	**12. Llave hexagonal**
B  6 Pcs	C  6 Pcs (already installed 4 Pcs)	D  6 Pcs (already installed 4 Pcs)	 1 Pc
13.Placa de conexión fija + tornillo	**14.Tornillo (E)**		
 2 Pcs 4 Pcs	E  4 Pcs		

Dimensiones básicas

Dimensiones del mueble (mm)		Dimensiones del producto (mm)	
Ancho útil del nicho	556 ± 2	Ancho	540
Profundidad útil del nicho	≥ 560 (600 recomendado)	Profundidad	545
Altura útil del nicho	1782 ± 3	Altura	1770

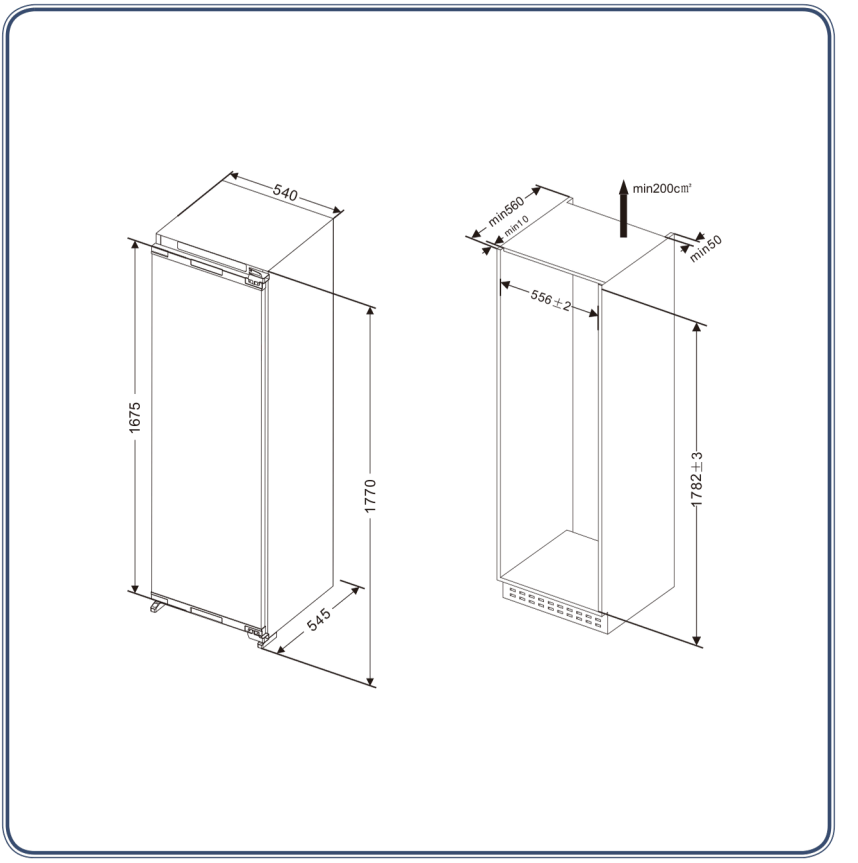

A: El extremo delantero de la placa superior del mueble está 10 mm más bajo que el mueble.
A: Distancia entre la puerta inferior y el borde del mueble.
H: Altura del mueble.
B: Distancia entre la puerta superior y la puerta inferior del mueble.

Preparativos antes de instalar el congelador

1. Confirmar el sentido de apertura de la puerta

La puerta del congelador se abre desde el lado izquierdo.
Si se desea que la puerta se abra desde el lado derecho, instale las bisagras superior e inferior en el lado izquierdo y luego inviértalas. El sentido de inversión se indica con una flecha en el esquema. Instale la placa de fijación de la bisagra, retire la pequeña placa de fijación situada en el lado izquierdo y luego instálela en el lado derecho después de haber cambiado el sentido de apertura de la puerta.

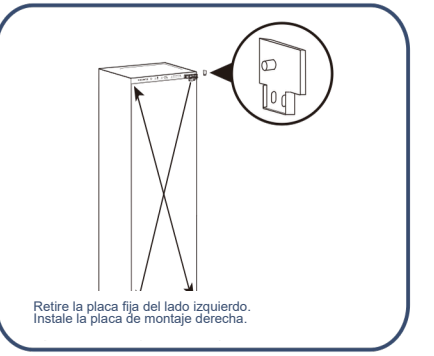

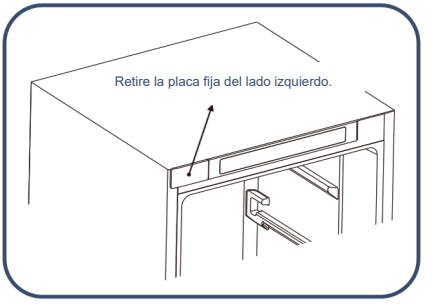

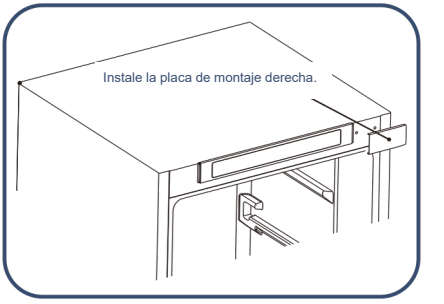

2. Instalar la placa superior frontal

Fije la placa superior frontal con tornillos en la parte superior frontal del congelador.

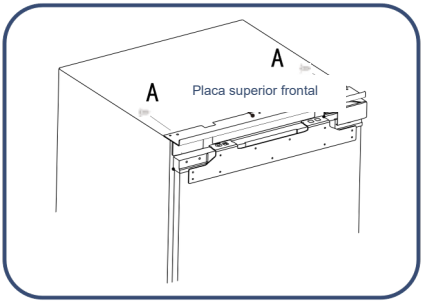

Pasos para colocar el congelador en el mueble

• Pase el cable de alimentación a través del orificio situado en la parte posterior del mueble.
• Si la toma se encuentra dentro del mueble, conecte primero el enchufe a la toma eléctrica y luego coloque el congelador dentro del mueble.
• Inserte el congelador en el mueble y ajuste su posición hacia adelante y hacia atrás para garantizar que la parte frontal de la placa de fijación de la bisagra esté alineada con el mueble.

PRECAUCIÓN

No presione el cable de alimentación. Un cable de alimentación dañado puede provocar un incendio.

3. Fije los lados de las bisagras con 2 tornillos (un tornillo para fijar la primera bisagra y otro para fijar la cuarta). Después de instalar la puerta del mueble, coloque los tornillos restantes.

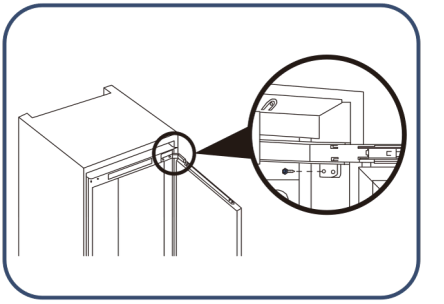

1. Gire la pata de ajuste para que el refrigerador y el módulo alcancen la posición adecuada. Luego, fije la pata de ajuste con tornillos; después fije la placa superior del refrigerador y la parte superior del módulo con tornillos y coloque la tapa de los tornillos.

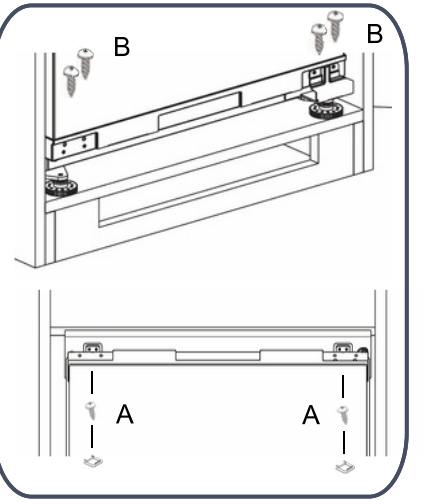

Pasos para instalar la puerta superior del mueble

1.Mida la distancia entre la placa de montaje superior de la puerta del compartimento del congelador y la parte superior izquierda del mueble, luego marque la posición.

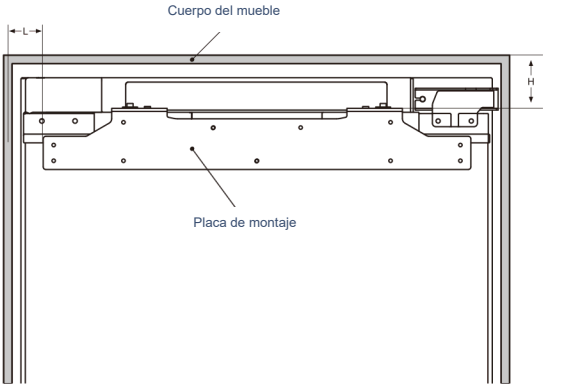

2.Afloje los tornillos con arandela y luego retire la placa de montaje.

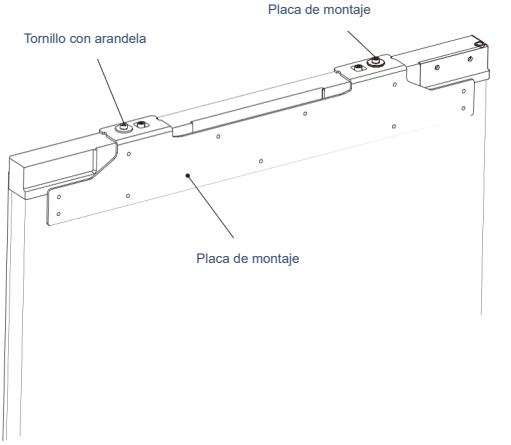

Mida y confirme la posición para fijar la placa de montaje en la puerta del mueble, luego fije la placa de montaje a la puerta con tornillos.

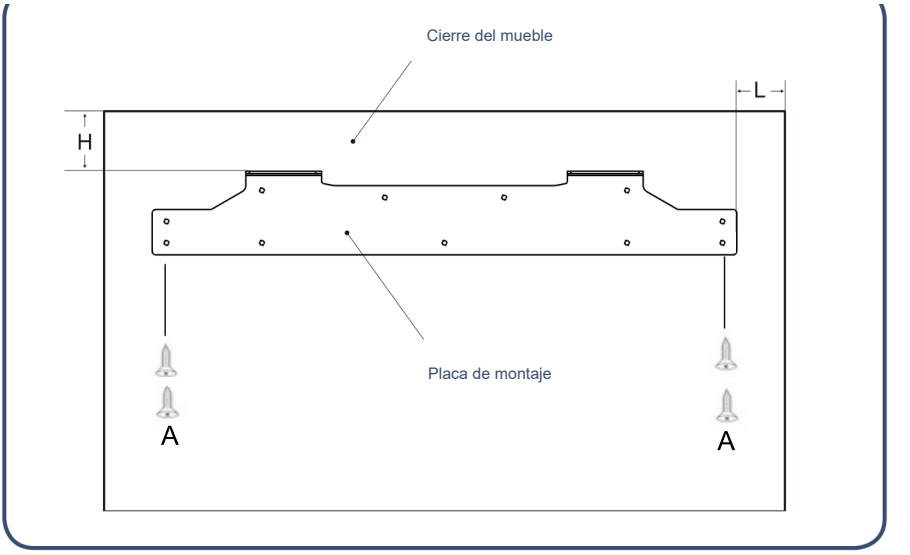

4. Fije la puerta del mueble a la puerta del compartimento del congelador utilizando una placa de montaje, luego apriete los tornillos (no los apriete demasiado, ya que será necesario aflojarlos posteriormente).
5. Fije la puerta del congelador a la puerta del mueble con la placa de montaje inferior.

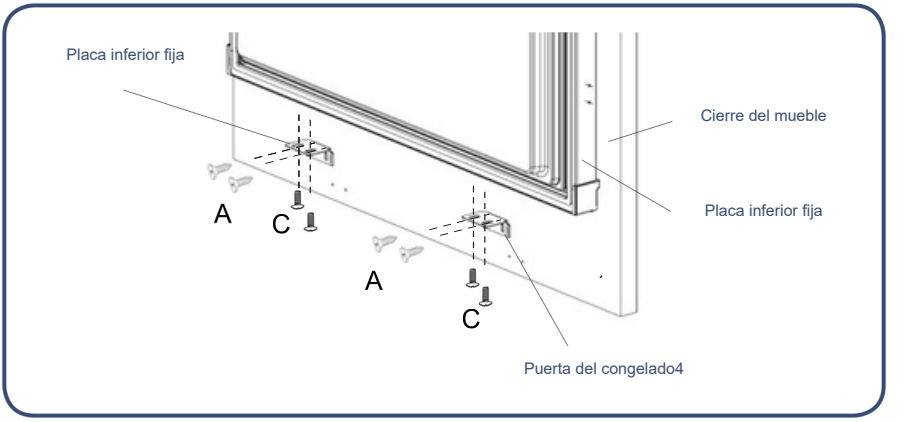

6. Inserte la junta en el espacio entre el congelador y el mueble.

7.Retire los dos tornillos en el centro del lado de la estructura de la puerta utilizando un destornillador o un atornillador.

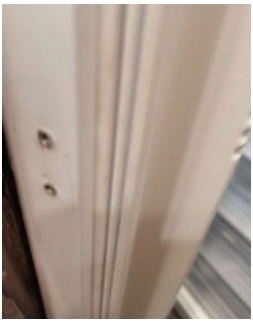

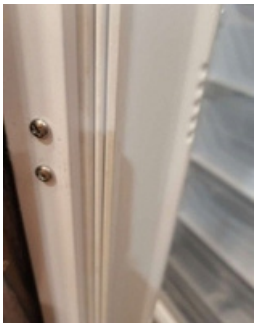

8.Retire la placa de fijación del paquete de accesorios e instálela en el orificio del tornillo original utilizando los dos tornillos retirados.

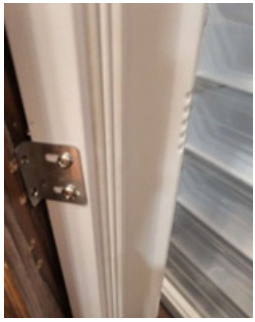

9. Retire los dos tornillos del paquete de accesorios e instale las dos placas de montaje con tornillos en la puerta del mueble utilizando un destornillador o un atornillador.

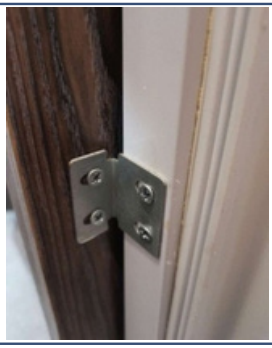

De la misma manera, los lados izquierdo y derecho del cuerpo de la puerta se instalan del mismo modo.

Pasos para ajustar el congelador a la puerta del mueble

Pasos para ajustar la parte superior del congelador a la puerta del mueble

1. Ajuste la puerta del mueble hacia arriba y hacia abajo:
2. Tornillo con arandela D2 hacia arriba.
3. Tornillo con arandela D1.
4. Ajuste la puerta del mueble hacia la izquierda y hacia la derecha / hacia adelante y hacia atrás.

Ajuste hacia la izquierda y hacia abajo: afloje el tornillo con arandela D1, mueva la placa de montaje hasta la posición correcta y luego fije el tornillo con arandela D2.

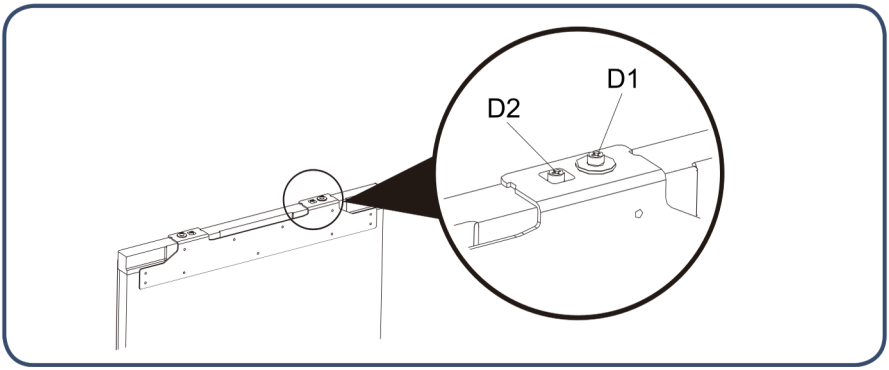

Pasos para ajustar la parte inferior del congelador a la puerta del mueble

1. Afloje ligeramente los tornillos, luego ajuste la profundidad (Z) y apriete los tornillos.
2. Después de ajustar la posición horizontal del congelador con respecto a la puerta del mueble, fije la placa de fijación inferior a la puerta del congelador con tornillos.

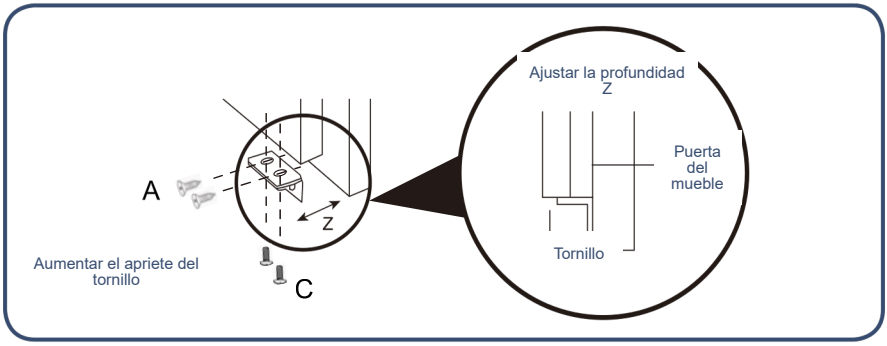

Consejos para ahorrar energía

Durante el proceso de instalación
• Instale el congelador en un lugar donde la temperatura ambiente sea más baja y manténgalo alejado de la luz solar directa, de aparatos de calefacción, dispositivos de ventilación y otros aparatos que generen calor.
• Asegúrese de que el congelador esté bien ventilado.

Durante el uso
• Para garantizar la circulación del aire, no llene excesivamente el congelador con alimentos.
• No cubra los estantes con materiales como papel de aluminio, papel encerado o papel absorbente.
• Reduzca el tiempo de apertura innecesaria de la puerta.

Antes de introducir los alimentos en el congelador
• Retire todos los embalajes.
• Limpie el interior con detergente para platos y agua tibia para eliminar el polvo acumulado durante la fabricación y el transporte.
• Durante el primer uso del congelador puede aparecer un olor característico; desaparecerá cuando la temperatura interna sea suficientemente baja.
• Deje funcionar el congelador durante 2–3 horas sin alimentos en el interior para que cada compartimento alcance la temperatura adecuada.

Durante el proceso de uso

Introducción a la función principal

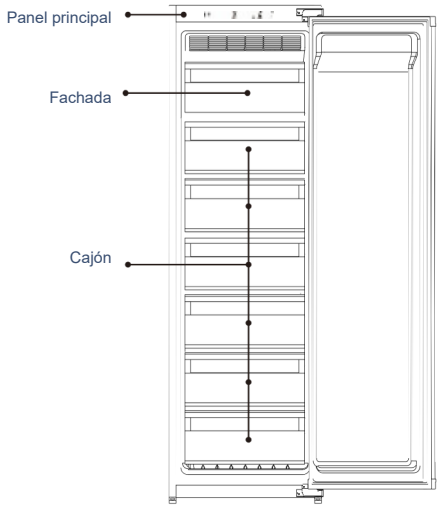

PANEL DE CONTROL

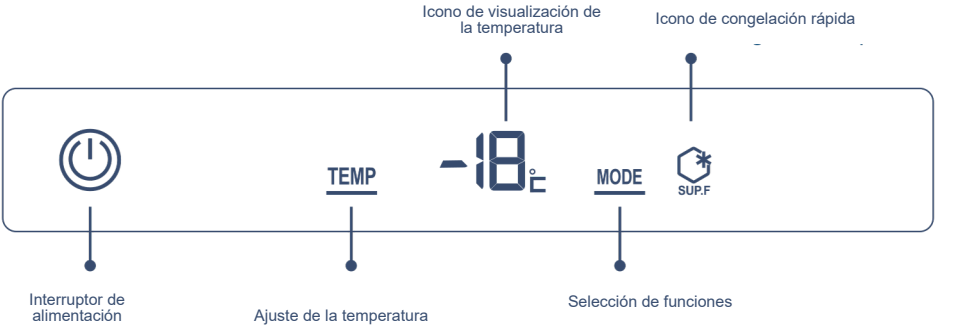

Interruptor de alimentación	Encender / apagar el congelador
Regulación de la temperatura	Seleccionar el intervalo de temperatura
Selección de funciones	Seleccionar la congelación rápida
Icono de visualización de la temperatura	Mostrar la zona de temperatura actual
Icono de congelación rápida	Activar / desactivar la congelación rápida

1. Interruptor

Encender el congelador
Cuando el congelador esté apagado, presione el botón de alimentación durante 3 segundos; el indicador se encenderá y el congelador comenzará a funcionar.
Apagar el congelador
Presione el botón de alimentación durante 3 segundos; el indicador se apagará y el congelador dejará de funcionar.



Presione durante 3 segundos → el indicador se enciende (el congelador comienza a funcionar) → presione nuevamente durante 3 segundos → el indicador se apaga (el congelador se detiene).

2. Ajustar la temperatura en el congelador

3. Presione el botón de selección de la zona de temperatura. El símbolo en la pantalla de temperatura mostrará la temperatura actual configurada del congelador y parpadeará.
4. Presione nuevamente el botón de ajuste de la temperatura; la configuración de la temperatura del compartimento del congelador cambiará en secuencia: -12 -13...

Si no se realiza ninguna operación con el botón en 5 segundos, la configuración actual se confirmará.



3. Función de congelación rápida

Presione el botón «Selección de modo» y el «icono de congelación rápida» parpadeará. Después de 5 segundos, el «icono de congelación rápida» permanecerá encendido y la función de congelación rápida se activará.



Desactivar la función de congelación rápida
En el modo de congelación rápida, presione el botón «selección de modo»; el «icono de congelación rápida» parpadeará. Después de 5 segundos, el «icono de congelación rápida» se apagará y el congelador saldrá de este modo.



La baja temperatura del compartimento del congelador ayuda a mantener la frescura de los alimentos. Por lo tanto, se recomienda conservar en el congelador los alimentos que deben almacenarse durante largos períodos, respetando el tiempo de conservación indicado en el envase de los alimentos.

Duración de conservación y calidad recomendada — período de conservación para diferentes alimentos

Alimentos	Duración de conservación (meses)	Duración de calidad garantizada (meses)
Pollo, carne, cordero, gambas	4	9
Dumplings, productos de panadería congelados, helado	4	6
Pastel, pan, carne en lonchas, queso	2	6
Cangrejo, mariscos, salchichas, helados	1	3

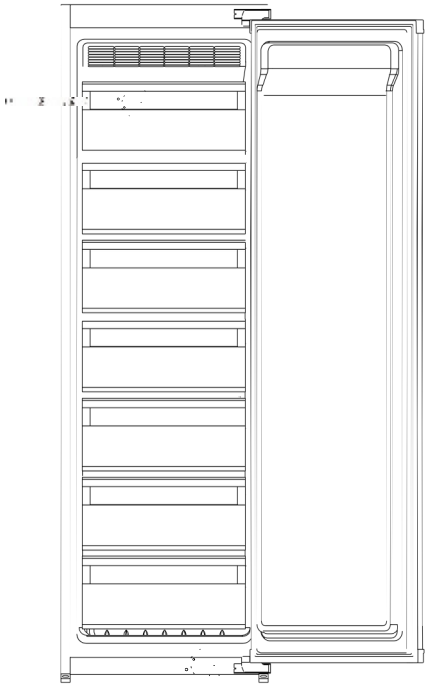

Precauciones para la conservación de los alimentos en el compartimento del congelador

No introduzca alimentos calientes en el congelador



Deje enfriar los alimentos calientes a temperatura ambiente antes de introducirlos en el congelador. Si los alimentos calientes se colocan directamente en el congelador, aumentarán la temperatura interna y reducirán la frescura de los demás alimentos.

Los alimentos deben estar limpios antes de introducirlos en el congelador



Para mantener la higiene en el interior del congelador, lave y seque los alimentos antes de introducirlos.

Los alimentos deben estar sellados y almacenados de forma ordenada



Si los alimentos no se introducen correctamente en el congelador, sepárelos y consérvelos por separado para mantener su frescura y evitar la contaminación entre los alimentos.

No introduzca demasiados alimentos en el congelador



Los alimentos deben separarse y organizarse dejando suficiente espacio para la circulación del aire, garantizando así un efecto de refrigeración uniforme.

Evite que los alimentos que contienen aceite entren en contacto con el revestimiento interior

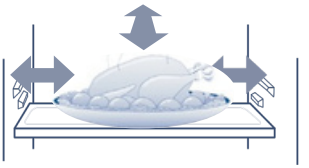

El contacto de los alimentos con el revestimiento interior puede causar corrosión. Si el revestimiento interior entra en contacto con alimentos que contienen aceite, límpielo inmediatamente.

No coloque los alimentos demasiado cerca del revestimiento interior

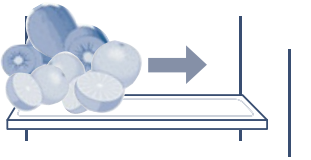

Mantenga una pequeña distancia entre los alimentos y el revestimiento interior para evitar que se congelen juntos.

Limpieza del congelador

Los residuos de alimentos dentro del congelador pueden producir olores; por lo tanto, se recomienda limpiar el congelador regularmente.

Pasos de limpieza

1. Desconecte el enchufe de la toma de corriente para interrumpir el suministro eléctrico.
2. Limpie el congelador con un paño suave o una esponja humedecida con agua tibia o con un detergente neutro.

Catuion No utilice cepillos duros, cepillos metálicos ni disolventes orgánicos como desengrasantes.

3.Utilice un paño seco para secar el agua presente en la superficie del congelador.

Advertencia Durante la limpieza del congelador, no utilice agua para rociar el aparato con el fin de evitar fugas o incendios. Utilice un paño seco para limpiar los componentes eléctricos como el interruptor y la luz LED

Consejo:La junta de la puerta puede ensuciarse fácilmente; manténgala limpia.

Advertencia Durante el proceso de descongelación manual, mantenimiento o limpieza, el aumento de la temperatura de los alimentos congelados puede reducir su tiempo de conservación.

El compartimento del congelador se descongela automáticamente; no es necesario realizar una descongelación manual.

Advertencia No utilice dispositivos mecánicos u otros métodos para acelerar el proceso de descongelación.

Transporte del congelador

1. Mantenga presionado el botón de encendido durante 3 segundos para apagar el aparato y luego desconecte el enchufe de la toma de corriente.
2. Retire todos los alimentos congelados.
3. Utilice cinta adhesiva para fijar las partes móviles, como cajones, estantes y contenedores.
4. Cierre la puerta del congelador y fíjela con cinta adhesiva para evitar que se abra durante el transporte.
5. Durante el transporte, el ángulo entre el congelador y la posición vertical debe ser inferior a 45° para evitar un mal funcionamiento del sistema de refrigeración.

Advertencia Advertencia: el congelador no debe colocarse en posición horizontal.

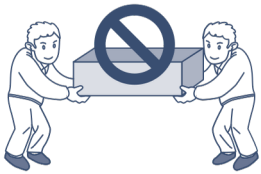





Fuera de servicio del congelador

Cómo gestionar los cortes de energía
• Incluso en caso de corte de energía, los alimentos pueden conservarse sin problemas durante aproximadamente 10 horas.
• No añada nuevos alimentos al congelador después de un corte de energía. Intente no abrir la puerta del congelador.
• Si se prevé un corte de energía, es posible preparar hielo en un recipiente hermético y colocarlo en el congelador.

Advertencia

El aumento de la temperatura en el congelador debido a cortes de energía u otras averías puede reducir el tiempo de conservación y la calidad de los alimentos.

Vacaciones
• Si se va por un período corto, retire los alimentos perecederos, ajuste la temperatura a un nivel adecuado y cierre la puerta del congelador después de confirmar la configuración.
Cuando el aparato no se utiliza
• Si el congelador va a permanecer sin uso durante un largo período, desconecte el enchufe de la toma de corriente, apague la alimentación y limpie el congelador como se indicó anteriormente.
• Deje la puerta del congelador abierta cuando no esté en uso para evitar que los residuos de alimentos produzcan malos olores.

Atención

• Después de desconectar el aparato de la toma de corriente, espere al menos 5 minutos antes de volver a conectarlo.
• En general, evite dejar el congelador sin utilizar durante largos períodos para no reducir su vida útil.

Catuion

• Cuando los aparatos se desechen, deben eliminarse o tratarse correctamente por profesionales y no deben abandonarse para evitar riesgos ambientales u otros peligros.



Eliminación correcta de este producto:
Este símbolo indica que este producto no debe desecharse con otros residuos domésticos. Para prevenir posibles daños al medio ambiente o a la salud humana causados por una eliminación incontrolada de residuos, recíclelo de forma responsable para promover la reutilización sostenible de los recursos materiales. Para devolver el aparato usado, utilice los sistemas de devolución y recogida o póngase en contacto con el distribuidor donde se adquirió el producto. Ellos pueden recoger este producto para un reciclaje ambientalmente correcto.

Advertências de segurança 3
Utilização do produto pela primeira vez 5

Manual de instruções 6
Recomendações antes da instalação 6
Lista de peças para a instalação 6
Dimensões do produto e do armário 7
Preparação antes da instalação 8
Passos para colocar o congelador dentro do armário 9
Passos para instalar a porta do armário 10
Instruções para ajustar a porta do armário 12
Apresentação das funções mais importantes 13

Passos a realizar para usar o produto pela primeira vez 14
Nome dos componentes do congelador
Painel de controlo 14
1. Interruptor de alimentação 15
2. Ajuste de temperatura 16
3. Função de congelação rápida 16

Instruções e recomendações para a utilização do compartimento congelador 17
Período de conservação e qualidade recomendados
Período de garantia para diversos alimentos 17
Recomendações para o armazenamento de alimentos no compartimento congelador 18

Manutenção diária do congelador 19
Limpeza do congelador 19
Transporte do congelador 19
Eliminação do congelador 20

Prezado cliente:
Obrigado por escolher os nossos produtos. Para garantir a utilização adequada do congelador e evitar lesões pessoais, leia atentamente a descrição dos seguintes símbolos que aparecem neste manual:

Atenção	Um uso incorreto pode provocar lesões pessoais.
Atenção	Um uso incorreto pode provocar lesões pessoais.


Comportamento ou uso estritamente proibidos


Comportamento ou uso que devem ser observados

Eletricidade

Alimentação


A corrente alternada deste congelador é de 220V/50Hz; se a tensão variar demasiado (ultrapassar o intervalo de 187–242V), é possível que o congelador não comece a funcionar. O compressor do termóstato pode queimar e emitir um ruído anormal. Para evitar isso, deve ser utilizado um estabilizador automático de tensão superior a 750W.

Ligação à terra


O congelador deve ser ligado a uma tomada especial independente e com uma ligação à terra fiável.



Cabo de alimentação e ficha



• Não desligue a ficha puxando pelo cabo. Segure firmemente a ficha de alimentação e retire-a da tomada. Certifique-se de que o cabo de alimentação não está pressionado pelo congelador ou pelo utilizador. Tenha cuidado para não danificar o cabo de alimentação ao afastar o congelador da parede.
• Não utilize o cabo de alimentação se estiver danificado ou se a ficha estiver desgastada. Solicite a um técnico de assistência autorizado que substitua o cabo de alimentação danificado.
• Desligue o congelador da fonte de alimentação antes de limpar, realizar manutenção ou substituir a luz LED.

Fuga de gás inflamável


Em caso de fuga de gás inflamável, abra as portas e as janelas e não ligue nem desligue o cabo de alimentação.

Uso

Armazenamento de alimentos



• Este é um congelador doméstico que pode ser utilizado apenas para armazenar alimentos; não armazene sangue, medicamentos ou produtos biológicos no congelador. Também não devem ser armazenados produtos perigosos inflamáveis e explosivos, ácidos ou álcalis altamente corrosivos.
• Não coloque cervejas nem bebidas engarrafadas dentro do compartimento do congelador, para evitar que se quebrem ou rebentem.
• Quando o congelador estiver em funcionamento, não toque na superfície de congelação no compartimento do congelador com as mãos molhadas, para evitar que a pele fique aderida a essa superfície.

Ambiente de utilização





• O congelador deve ser integrado no armário; consulte as “Instruções de instalação” para ver as especificações do armário.
• O congelador deve ser colocado longe de qualquer fonte de calor e evitar a luz solar direta, para garantir o seu desempenho.
• Não exponha o congelador a um ambiente gelado, ao ar livre ou à chuva.
• Não coloque o congelador em zonas húmidas. Se salpicar água no congelador, limpe-a imediatamente para evitar a oxidação ou danos no isolamento elétrico.
• Não coloque um recipiente pesado ou cheio de água sobre o congelador, para evitar lesões pessoais ou descargas elétricas em caso de queda.
• Não coloque nem utilize aparelhos elétricos, como fichas, uma fonte de alimentação estabilizada ou micro-ondas, em cima ou dentro do congelador, para evitar interferências eletromagnéticas.
• Não armazene nem utilize gasolina ou outras substâncias inflamáveis perto do congelador, para evitar um incêndio.

Manutenção

Limpeza





• Não utilize água para pulverizar o congelador. Certifique-se de que não está colocado num ambiente húmido, para evitar danos no isolamento elétrico.
• Ao limpar o congelador, desligue o cabo de alimentação. Certifique-se de que o congelador esteja desligado durante pelo menos 5 minutos antes de voltar a ligá-lo à fonte de alimentação; caso contrário, o compressor pode avariar devido a um funcionamento consecutivo.

Serviço



O congelador só pode ser desmontado ou reparado por um técnico qualificado.
Perigo: risco de aprisionamento para as crianças. Antes de descartar o seu antigo congelador:
• Retire as portas.
• Deixe as prateleiras no seu lugar para que as crianças não possam subir facilmente.

Preparativos antes de utilizar o congelador

1. Retire todos os materiais de embalagem, incluindo a base de espuma e as fitas adesivas utilizadas para fixar os acessórios.

2. ### Verifique os acessórios e materiais
   Verifique se as peças contidas na embalagem correspondem à guia de remessa. Se houver diferenças, consulte o vendedor.

3. Coloque o congelador na posição correta

4. Limpe o congelador antes da sua utilização (consulte o capítulo “Limpeza do congelador” na página 19).

5. Depois de nivelar e limpar o congelador, aguarde 2 horas antes de o ligar à fonte de alimentação.

6. ### Retire a película protetora
   Retire a película protetora antes da utilização para garantir a dissipação de calor do congelador.

Passos a realizar para usar o produto pela primeira vez

1. **Ligue-o à fonte de alimentação**

   Depois de o ligar pela primeira vez à fonte de alimentação, o congelador demorará várias horas a completar o processo de refrigeração.
   A temperatura predefinida é:
   Compartimento frigorífico (5°C)
   Compartimento congelador (-18°C)

2. **Coloque os alimentos dentro do congelador**

   Os alimentos podem ser colocados no congelador 2–3 horas depois de o ligar à fonte de alimentação.
   Não coloque demasiados alimentos no congelador.
   O peso total dos alimentos armazenados em cada prateleira não deve ultrapassar 24 kg.

3. **Utilize o congelador**

   Mantenha o congelador em funcionamento durante 24 horas para atingir o estado de estabilização depois de colocar os alimentos no interior.
   Depois disso, pode alterar a temperatura.

Conselho: depois de alterar os ajustes de temperatura, levará algum tempo até que a temperatura do armário atinja o equilíbrio. O período de tempo depende da temperatura ambiente, da frequência de abertura das portas do congelador e dos alimentos armazenados no seu interior.

Para que o congelador funcione corretamente, siga os seguintes passos de instalação.

Recomendações antes da instalação

Posição de instalação
Mantenha o congelador afastado da luz direta do sol e de aparelhos que emitam calor, como fogões e máquinas de lavar loiça.
Fonte de alimentação
• Certifique-se de que a ficha de alimentação possa ser inserida e retirada facilmente ao instalar o congelador.
• A ficha de alimentação deve ser ligada a uma tomada especial para evitar o desligamento inesperado do congelador. Não utilize um cabo de extensão nem um adaptador poroso.
• Para conhecer os requisitos de fornecimento elétrico, consulte a placa de identificação situada no lado esquerdo do congelador.
• O congelador deve estar corretamente ligado à terra.

Lista de peças para a instalação

1.Placa superior dianteira	2.Placa de dobradiça	3.Placa de montagem	4.Placa inferior fixa
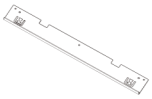 1 Pc	 2 Pcs	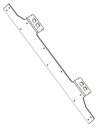 1 Pc (already installed)	 2 Pcs
5.Tira de vedação	**6. Tampa — 2 Pcs**	**7.Placa fixa pequena**	**7.Parafuso (A)**
1 Pc	 2 Pcs	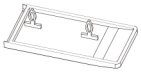 1 Pc	A  20 Pcs
9.Parafuso (B)	**10.Parafuso (C)**	**11.Parafuso com arruela**	**12.Chave de fenda**
B  6 Pcs	C  6 Pcs (already installed 4 Pcs)	D  6 Pcs (already installed 4 Pcs)	 1 Pc
13.Placa de ligação fixa + parafuso	**14.Parafuso (E)**		
 2 Pcs  4 Pcs	E  4 Pcs		

Dimensões básicas

Dimensão do armário (mm)		Dimensão do produto (mm)	
Largura líquida do nicho	556 ± 2	Largura	540
Profundidade líquida do nicho	≥ 560 (recomendado 600)	Profundidade	545
Altura líquida do nicho	1782 ± 3	Altura	1770

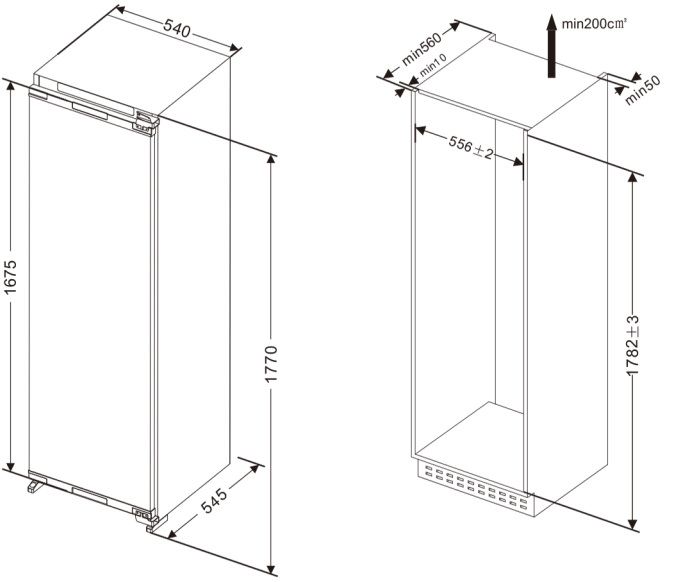

A extremidade dianteira da placa superior do armário está 10 mm mais baixa do que o armário.
A: Dimensão entre a porta inferior e a borda do armário
H: Altura do armário
B: Distância entre a porta superior e a porta inferior do armário

1. Confirme a direção de abertura da porta

A porta do congelador abre-se pelo lado esquerdo.
Se desejar que a porta abra pelo lado direito, instale as dobradiças superior e inferior no lado esquerdo depois de as inverter. O sentido da inversão é indicado por uma seta no esquema. Instale a placa de fixação da dobradiça, retire a placa de fixação pequena que se encontra no lado esquerdo e, em seguida, instale a placa de fixação pequena no lado direito depois de mudar o sentido de abertura da porta.

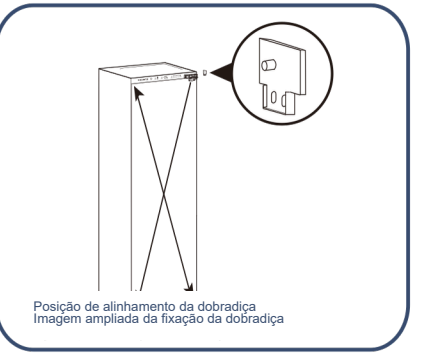

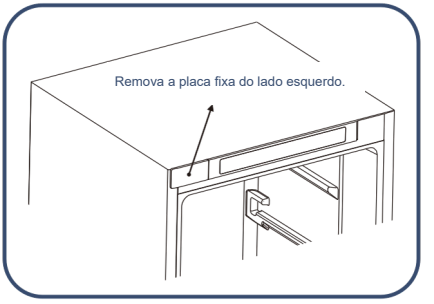

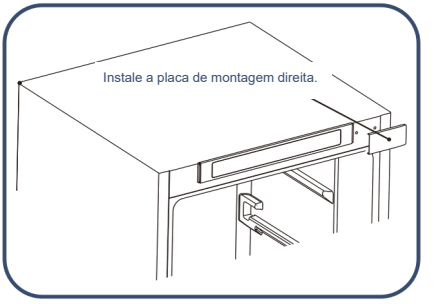

2. Instale a placa superior dianteira

Fixe a placa superior dianteira com parafusos na parte superior frontal do congelador.

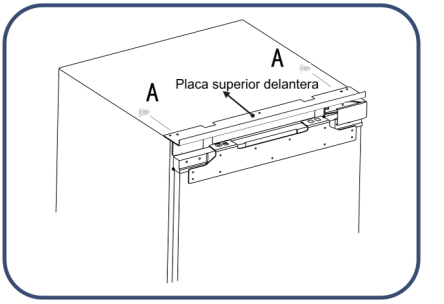

Passos para colocar o congelador dentro do armário

- Passe o cabo de alimentação através do orifício na parte traseira do armário.
- Se a tomada estiver dentro do armário, ligue primeiro a ficha à tomada elétrica e, em seguida, coloque o congelador dentro do armário.
- Introduza o congelador no armário e ajuste a posição do congelador para a frente e para trás para garantir que a parte frontal da placa de fixação da dobradiça fique alinhada com o armário.

PRECAUÇÃO

Não pressione o cabo de alimentação. Um cabo de alimentação danificado pode provocar um incêndio.

3.Fixe os lados das dobradiças com 2 parafusos (um parafuso para fixar a primeira dobradiça e outro para fixar a quarta). Depois de instalar a porta do armário, coloque os restantes parafusos.

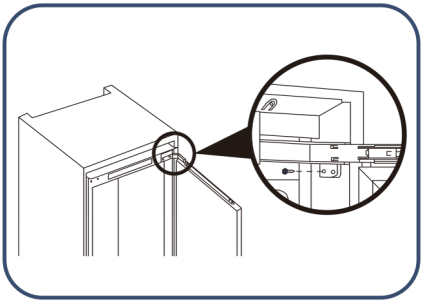

4.Rode o pé de ajuste para que o frigorífico e o módulo atinjam a posição adequada e, em seguida, fixe o pé de ajuste com parafusos; depois, fixe a placa superior do frigorífico e a parte superior do módulo com parafusos e coloque a tampa dos parafusos.

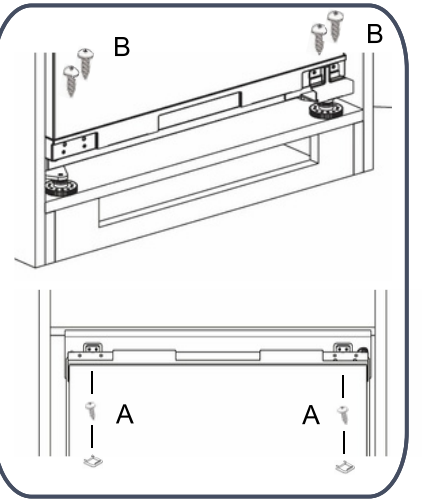

Passos para instalar a porta superior do armário

1.Meça a distância entre a placa de montagem superior da porta do compartimento do congelador e a parte superior/esquerda do armário e marque a posição.

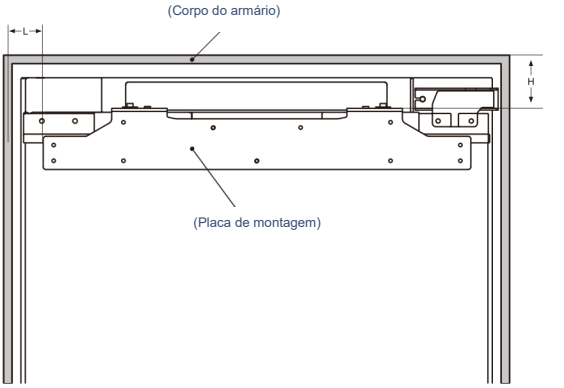

2.Afrouxe os parafusos com arruela e, em seguida, retire a placa de montagem.

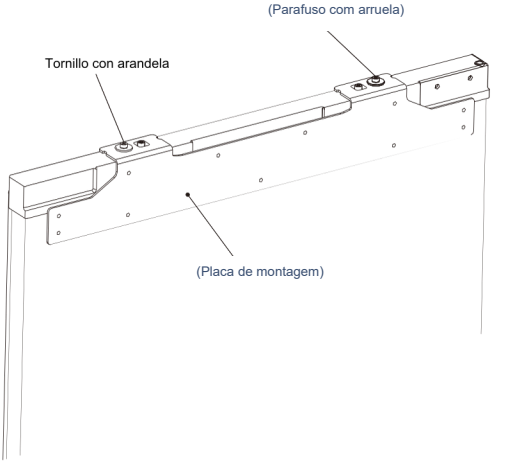

Meça e confirme a posição para fixar a placa de montagem na porta do armário e, em seguida, fixe a placa de montagem na porta com parafusos.

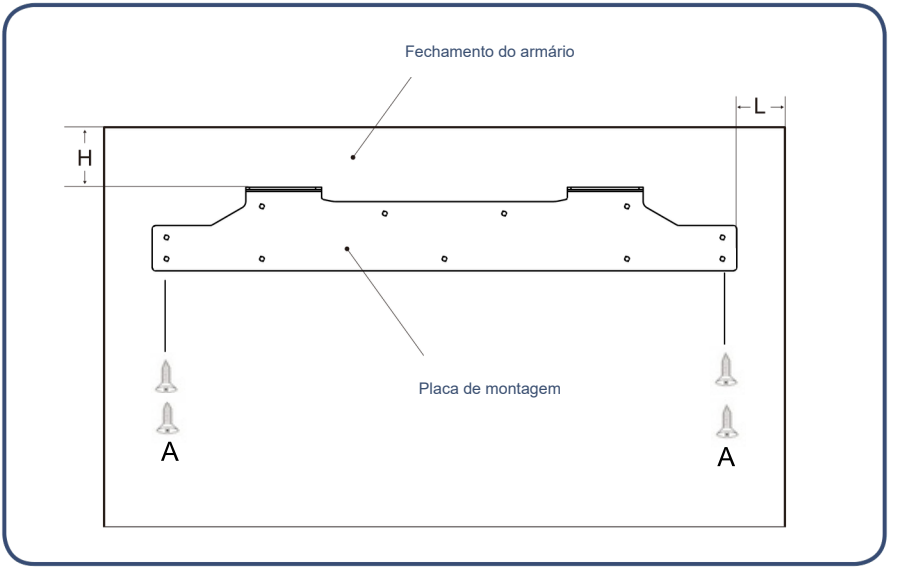

4.Fixe a porta do armário à porta do compartimento do congelador com uma placa de montagem e, em seguida, aperte os parafusos (não os aperte demais, pois será necessário afrouxá-los mais tarde).
5. Fixe a porta do congelador à porta do armário com a placa de montagem inferior.

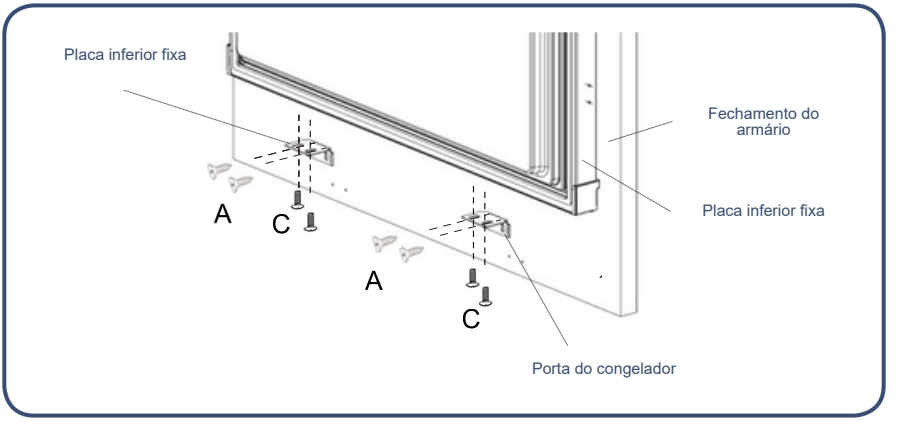

6.Insira a tira de vedação no espaço entre o congelador e o armário.

7.Remova os dois parafusos no centro da lateral da estrutura da porta com uma pistola de parafusos ou uma chave de fenda.

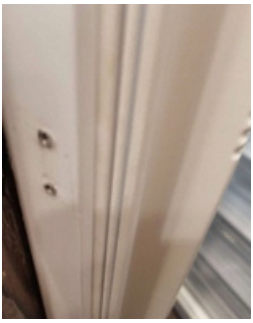

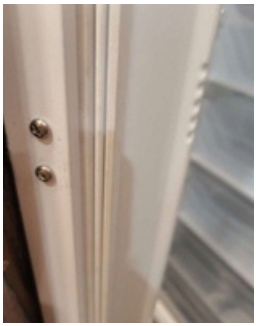

8. Retire a placa de fixação do saco de acessórios e instale no orifício do parafuso original usando os dois parafusos removidos.

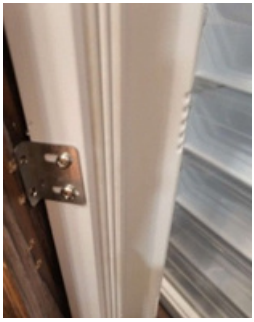

9.Retire os dois parafusos do saco de acessórios e instale as duas placas de montagem com parafusos na porta do armário usando uma pistola de parafusos ou uma chave de fenda.

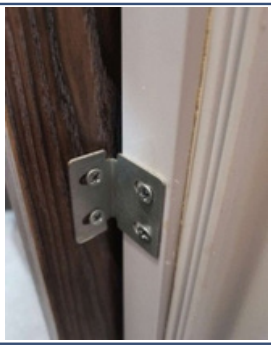

Da mesma forma: os lados esquerdo e direito do corpo da porta são instalados da mesma maneira.

Passos para ajustar o congelador à porta do armário

Passos para ajustar a parte superior do congelador à porta do armário

1. Ajuste a porta do armário para cima e para baixo:
2. parafuso com arruela D2 para cima.
3. o parafuso com arruela D1.
4. Ajuste da porta do armário para a esquerda e para baixo / para frente e para trás.

Ajuste para a esquerda e para baixo: afrouxe o parafuso com arruela D1, mova a placa de montagem até a posição correta e, em seguida, fixe o parafuso com arruela D2.

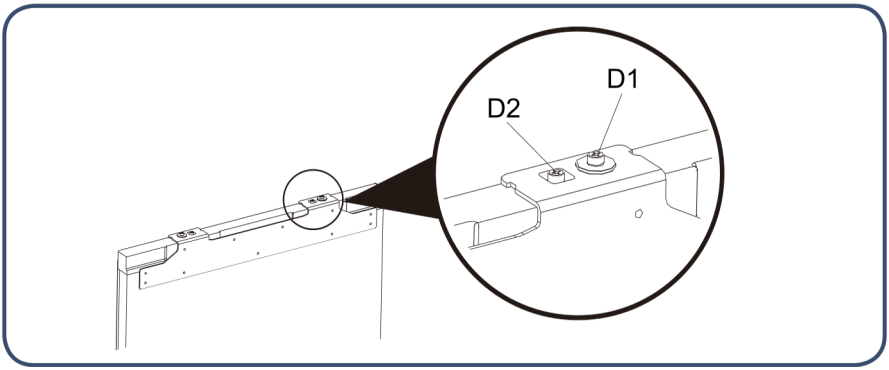

Passos para ajustar a parte inferior do congelador à porta do armário

1. Afrouxe levemente os parafusos e, em seguida, ajuste a profundidade (Z) e aperte o parafuso.
2. Depois de ajustar a posição horizontal do congelador em relação à porta do armário, fixe a placa de fixação inferior à porta do congelador com parafusos.

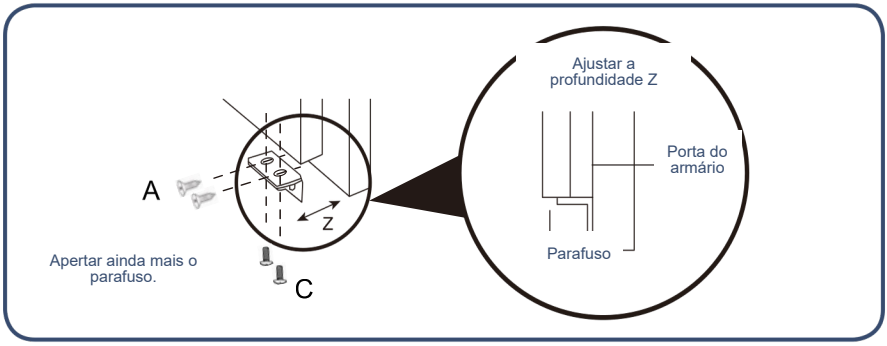

Dicas para economizar energia

Durante o processo de instalação
• Instale o congelador em um local com temperatura ambiente mais baixa e mantenha-o afastado da luz solar direta, de tubulações de aquecimento, dispositivos de ventilação e outros aparelhos que gerem calor.
• Certifique-se de que o congelador esteja bem ventilado.

Durante o uso
• Para garantir a circulação do ar, não encha o congelador excessivamente com alimentos.
• Não cubra as prateleiras com materiais como papel-alumínio, papel encerado ou toalhas de papel.
• Reduza o tempo desnecessário de abertura da porta.

Antes de colocar alimentos no congelador
• Retire todas as embalagens.
• Limpe o interior com detergente para louça e água morna para remover o pó acumulado durante a fabricação e o transporte.
• Ao usar o congelador pela primeira vez, ele pode apresentar um odor característico que desaparecerá quando a temperatura interna estiver suficientemente baixa.
• Deixe o congelador funcionando por 2–3 horas sem alimentos no interior, para que cada compartimento atinja a temperatura adequada.

Durante o processo de uso

Introdução à função principal

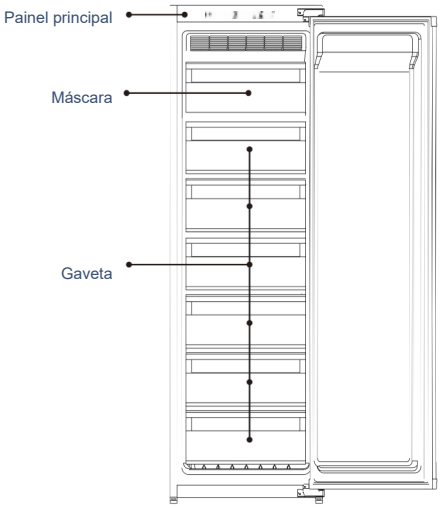

PAINEL DE CONTROLE

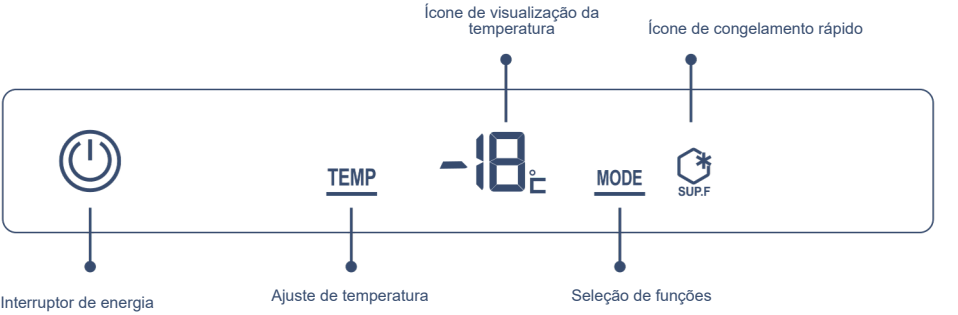

Interruptor de energia:	Ligar/desligar o congelador
Ajuste de temperatura:	Selecionar a faixa de temperatura
Seleção de funções:	Selecionar o congelamento rápido
Ícone de visualização da temperatura:	Visualizar a zona de temperatura atual
Ícone de congelamento rápido:	Ligar/desligar o congelamento rápido

1.Interruptor

Ligar o congelador
Quando o congelador estiver desligado, pressione o botão do interruptor de energia durante 3 segundos; o indicador acenderá e o congelador começará a funcionar.

Desligar o congelador
Pressione o botão do interruptor de energia durante 3 segundos; o indicador se apagará e o congelador deixará de funcionar.



Pressionar 3 segundos — o indicador acende (o congelador começa a funcionar) — pressionar 3 segundos novamente — o indicador se apaga (o congelador para de funcionar).

2. Ajustar la temperatura dentro del congelador

1. Pressione o botão de seleção da zona de temperatura. O símbolo na tela de temperatura mostra a temperatura definida atual do congelador e pisca.
2. Pressione novamente o botão de ajuste de temperatura; o ajuste da temperatura do compartimento do congelador será feito em sequência: -12 -13...

Se nenhuma operação for realizada com o botão dentro de 5 segundos, o ajuste atual será confirmado.



3. Função de congelamento rápido

Pressione o botão “Seleção de modo” e o “Ícone de congelamento rápido” piscará. Após 5 segundos, o “Ícone de congelamento rápido” permanecerá aceso e a função de congelamento rápido será ativada.



Desativar a função de congelamento rápido
No modo de congelamento rápido, pressione o botão “seleção de modo”; o “Ícone de congelamento rápido” piscará. Após 5 segundos, o “Ícone de congelamento rápido” se apagará e o congelador sairá desse modo.



A baixa temperatura do compartimento do congelador ajuda a manter a frescura dos alimentos. Portanto, recomenda-se que os alimentos que precisam ser armazenados por longos períodos sejam mantidos dentro do congelador, observando o período de armazenamento sugerido na embalagem dos alimentos.

Período de conservação e qualidade recomendados período de garantia para diversos alimentos

Alimentos	Período de conservação (meses)	Período de garantia de qualidade (meses)
Frango, carne, cordeiro, camarões	4	9
Dumpling, bolinho congelado, sorvete	4	6
Bolo, pão, carne fatiada, queijo	2	6
Caranguejo, frutos do mar, salsichas, sorvetes	1	3

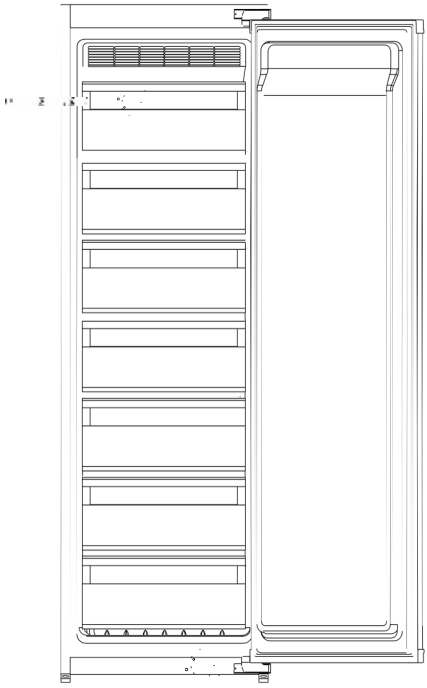

Atenções para o armazenamento de alimentos no compartimento do congelador

Não coloque alimentos quentes no congelador



Deixe os alimentos quentes esfriarem até a temperatura ambiente antes de colocá-los no congelador. Se os alimentos quentes forem colocados diretamente no congelador, não apenas a temperatura interna aumentará, como também reduzirá a frescura de outros alimentos.

Os alimentos devem ser limpos antes de serem colocados no congelador



Para manter a higiene dentro do congelador, lave e seque os alimentos antes de colocá-los no congelador.

Os alimentos devem ser selados e armazenados classificados



Sele os alimentos antes de colocá-los no congelador. Classificar os alimentos e guardá-los separadamente não só ajuda a manter a frescura, como também evita a contaminação por odores.
Não coloque alimentos em excesso no congelador
Os alimentos devem ser classificados e separados para deixar espaço suficiente para a circulação do ar, garantindo um melhor efeito de refrigeração.

Não coloque alimentos em excesso no congelador



Os alimentos devem ser classificados e separados para deixar espaço suficiente para a circulação do ar, garantindo um melhor efeito de refrigeração.

Evite que alimentos com óleo entrem em contato com o revestimento interno

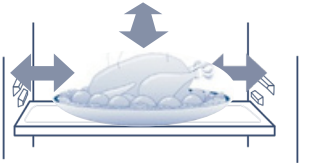

O contato dos alimentos com o revestimento interno pode causar corrosão. Se o revestimento interno for contaminado com óleo, deve ser limpo imediatamente.
Não coloque alimentos próximos ao liner
Por favor, mantenha uma pequena distância entre os alimentos e o liner para evitar que congelem.

Não coloque alimentos próximos ao liner

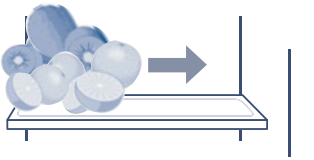

Por favor, mantenha uma pequena distância entre os alimentos e o liner para evitar que congelem.

Limpar o congelador

Os resíduos de alimentos dentro do congelador podem produzir odores; portanto, o congelador deve ser limpo regularmente.

Passos para a limpeza

1. Retire o plugue da tomada para cortar o fornecimento de energia.
2. Limpe o congelador com um pano macio ou uma esponja umedecida com água morna ou detergente neutro.

Catuion

Cuidado: Não utilize escova dura, escova de aço ou solventes orgânicos como desengordurantes.

3.Use um pano seco para limpar a água da superfície do congelador.

Advertencia

Advertência: Ao limpar o congelador, não use água para borrifar o aparelho, para evitar vazamentos ou acidentes. Utilize um pano seco para limpar componentes elétricos como o interruptor e a luz LED.

Dicas: A tira de vedação da porta pode sujar facilmente; por favor, mantenha-a limpa.

Advertencia

Advertência: Durante o processo de descongelamento manual, manutenção ou limpeza, o aumento da temperatura dos alimentos congelados pode reduzir o período de armazenamento.

O compartimento do congelador descongela automaticamente, não sendo necessário realizar o descongelamento manual.

Advertencia

Advertência: Não utilize dispositivos mecânicos ou outros métodos para acelerar o processo de descongelamento.

Transporte do congelador

1. Pressione o botão de energia durante 3 segundos para desligar o aparelho e depois retire o plugue da tomada.
2. Retire todos os alimentos congelados.
3. Utilize fitas adesivas para fixar as partes móveis, como gavetas, prateleiras, caixas etc.
4. Feche a porta do congelador e prenda-a com fita adesiva para evitar que se abra durante o transporte.
5. Durante o transporte, o ângulo entre o congelador e a posição vertical deve ser inferior a 45°, para evitar mau funcionamento do sistema de refrigeração.

Advertencia

Atenção: O congelador não pode ser colocado.

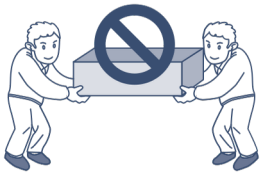





Fora de serviço do congelador

Como lidar com cortes de energia

• Mesmo no verão, os alimentos podem ser armazenados sem problemas por até 10 horas após um corte de energia.
• Não coloque alimentos novos após o corte de energia. Tente não abrir a porta do congelador.
• Se souber que haverá falta de energia, você pode fazer mais gelo em um recipiente hermético e colocá-lo sobre o congelador.

Advertencia

O aumento da temperatura no congelador devido a cortes de energia ou outras falhas pode reduzir o período de armazenamento e a qualidade dos alimentos.

Férias

• Se for um feriado curto, retire os alimentos perecíveis, ajuste a temperatura para um nível adequado e feche a porta do congelador após a confirmação.

Não está em uso

• Se o congelador precisar ficar sem uso por um longo período, retire o plugue da tomada, desligue a alimentação e limpe o congelador conforme descrito anteriormente.
• Abra a porta do congelador quando não estiver em uso para evitar que resíduos de alimentos produzam mau odor.

Atención

• Após desligar o aparelho da tomada, aguarde pelo menos 5 minutos antes de ligá-lo novamente.
• Em geral, não deixe de utilizar o congelador por longos períodos para não afetar sua vida útil.

Catuion

• Quando os aparelhos forem descartados, devem ser descartados ou manuseados adequadamente por profissionais e não devem ser abandonados para evitar riscos ambientais ou outros perigos.



Eliminação correta deste produto:
Este símbolo indica que este produto não deve ser descartado com outros resíduos domésticos. Para prevenir possíveis danos ao meio ambiente ou à saúde humana causados por uma eliminação descontrolada de resíduos, recicle-o de forma responsável para promover a reutilização sustentável dos recursos materiais. Para devolver o aparelho usado, utilize os sistemas de devolução e coleta ou entre em contato com o revendedor onde o produto foi adquirido. Eles podem recolher este produto para uma reciclagem ambientalmente correta.

Avertissements de sécurité 3
Première utilisation du produit 5

Manuel d'instructions 6
Recommandations avant l'installation 6
Liste des pièces pour l'installation 6
Dimensions du produit et du meuble 7
Préparation avant l'installation 8
Étapes pour placer le congélateur dans le meuble 9
Étapes pour installer la porte du meuble 10
Instructions pour ajuster la porte du meuble 12
Présentation des fonctions principales 13

Étapes à suivre pour utiliser le produit pour la première fois 14
Nom des composants du congélateur
Panneau de contrôle 14
1. Interrupteur d'alimentation 15
2. Réglage de la température 16
3. Fonction de congélation rapide 16

Instructions et recommandations pour l'utilisation du compartiment congélateur 17
Période de conservation et qualité recommandées
Période de garantie pour divers aliments 17
Recommandations pour le stockage des aliments dans le compartiment congélateur 18

Entretien quotidien du congélateur 19
Nettoyage du congélateur 19
Transport du congélateur 19
Élimination du congélateur 20

Cher client :
Merci d'avoir choisi nos produits. Afin de garantir une utilisation correcte du congélateur et d'éviter toute blessure, veuillez lire attentivement la description des symboles suivants figurant dans ce manuel :

Atenção	Une utilisation incorrecte peut provoquer des blessures.
Atenção	Une utilisation incorrecte peut provoquer des blessures.

	Comportement ou utilisation strictement interdits.
	Comportement ou utilisation qui doivent être respectés.

Électricité

Alimentation

Le courant alternatif de ce congélateur est de 220V/50Hz ; si la tension varie trop (en dehors de la plage de 187–242V), il est possible que le congélateur ne démarre pas. Le compresseur ou le thermostat peut être endommagé et produire un bruit anormal. Pour éviter cela, un stabilisateur automatique de tension supérieur à 750W doit être utilisé.

Mise à la terre

Le congélateur doit être branché sur une prise spéciale indépendante avec une mise à la terre fiable.

Câble d'alimentation et fiche

• Ne débranchez pas la fiche en tirant sur le câble. Tenez fermement la fiche et retirez-la de la prise. Assurez-vous que le câble d'alimentation n'est pas écrasé par le congélateur ou par l'utilisateur. Faites attention à ne pas endommager le câble d'alimentation lorsque vous éloignez le congélateur du mur.
• N'utilisez pas le câble d'alimentation s'il est endommagé ou si la fiche est usée. Contactez un technicien du service après-vente autorisé pour remplacer le câble d'alimentation endommagé.
• Débranchez le congélateur de la source d'alimentation avant de nettoyer, d'effectuer l'entretien ou de remplacer la lumière LED.

Fuite de gaz inflammable

En cas de fuite de gaz inflammable, ouvrez les portes et les fenêtres et n'allumez ni n'éteignez le câble d'alimentation.

Utilisation

Stockage des aliments

• Il s'agit d'un congélateur domestique qui doit être utilisé uniquement pour stocker des aliments ; ne stockez pas de sang, de médicaments ou de produits biologiques dans le congélateur. Les produits dangereux inflammables ou explosifs, ainsi que les acides ou alcalis hautement corrosifs, ne doivent pas non plus y être stockés.
• Ne placez pas de bière ni de boissons en bouteille dans le compartiment du congélateur afin d'éviter qu'elles ne se fissurent ou n'explosent.
• Lorsque le congélateur est en fonctionnement, ne touchez pas la surface de congélation du compartiment du congélateur avec les mains mouillées afin d'éviter que la peau n'y adhère.

Environnement d'utilisation

• Le congélateur doit être intégré dans un meuble ; consultez les « Instructions d'installation » pour connaître les spécifications du meuble.
• Le congélateur doit être placé loin de toute source de chaleur et à l'abri de la lumière directe du soleil afin de garantir ses performances.
• N'exposez pas le congélateur à un environnement gelé, à l'extérieur ou à la pluie.
• Ne placez pas le congélateur dans des zones humides. Si de l'eau éclabousse le congélateur, nettoyez-le immédiatement pour éviter l'oxydation ou les dommages à l'isolation électrique.
• Ne placez pas de récipient lourd ou rempli d'eau sur le congélateur afin d'éviter les blessures ou les décharges électriques en cas de chute.
• Ne placez pas et n'utilisez pas d'appareils électriques tels que prises, alimentations stabilisées ou micro-ondes sur ou à l'intérieur du congélateur afin d'éviter les interférences électromagnétiques.
• Ne stockez pas et n'utilisez pas d'essence ou d'autres substances inflammables à proximité du congélateur afin d'éviter un incendie.

Entretien

Nettoyage

• N'utilisez pas d'eau pour pulvériser le congélateur. Assurez-vous qu'il n'est pas placé dans un environnement humide afin d'éviter des dommages à l'isolation électrique.
• Lors du nettoyage du congélateur, débranchez le câble d'alimentation. Assurez-vous que le congélateur est resté éteint pendant au moins 5 minutes avant de le reconnecter à l'alimentation ; sinon, le compresseur pourrait être endommagé en raison d'un fonctionnement consécutif.

Service

• Le congélateur ne peut être démonté ou réparé que par un technicien qualifié.
Danger : risque d'emprisonnement pour les enfants. Avant de jeter votre ancien congélateur :
• Retirez les portes.
• Laissez les étagères en place afin que les enfants ne puissent pas grimper facilement à l'intérieur.

Préparatifs avant d'utiliser le congélateur

1. Retirez tous les matériaux d'emballage, y compris la base en mousse et les rubans adhésifs utilisés pour fixer les accessoires.
2. **Vérifiez les accessoires et les matériaux**
   Vérifiez que les pièces contenues dans l'emballage correspondent au bon de livraison. En cas de différence, consultez le vendeur.
3. Placez le congélateur dans la position correcte.
4. Nettoyez le congélateur avant son utilisation (consultez le chapitre « Nettoyage du congélateur » à la page 19).
5. Après avoir nivelé et nettoyé le congélateur, attendez 2 heures avant de le brancher à l'alimentation.
6. **Retirez le film protecteur**
   Retirez le film protecteur avant l'utilisation afin de garantir la dissipation de la chaleur du congélateur.

Étapes à suivre pour utiliser le produit pour la première fois

1. **Branchez l'appareil à l'alimentation**
   Après avoir branché le congélateur pour la première fois, il faudra plusieurs heures pour terminer le processus de réfrigération.
   Température préréglée :
   Compartiment réfrigérateur (5°C)
   Compartiment congélateur (-18°C)

2. **Placez les aliments dans le congélateur**
   Les aliments peuvent être placés dans le congélateur 2 à 3 heures après avoir branché l'alimentation.
   Ne placez pas trop d'aliments dans le congélateur.
   Le poids total des aliments stockés sur chaque étagère ne doit pas dépasser 24 kg.

3. **Utilisez le congélateur**
   Maintenez le congélateur en fonctionnement pendant 24 heures afin de stabiliser l'état de refroidissement des aliments à l'intérieur. Après cela, vous pouvez ajuster la température.

Conseil : après avoir modifié les réglages de température, il faudra un certain temps pour que la température du compartiment atteigne l'équilibre. La durée dépend de la température ambiante, de la fréquence d'ouverture des portes du congélateur et des aliments stockés à l'intérieur.

Pour que le congélateur fonctionne correctement, suivez les étapes d’installation ci-dessous.

Recommandations avant l’installation

Position d’installation
Maintenez le congélateur à l’écart de la lumière directe du soleil et des appareils qui émettent de la chaleur, tels que les cuisinières et les lave-vaisselle.
Alimentation électrique
• Assurez-vous que la fiche d’alimentation peut être insérée et retirée facilement lors de l’installation du congélateur.
• La fiche d’alimentation doit être branchée sur une prise dédiée afin d’éviter un arrêt inattendu du congélateur. N’utilisez pas de rallonge ni d’adaptateur multiprise.
• Pour connaître les exigences d’alimentation électrique, consultez la plaque signalétique située sur le côté gauche du congélateur.
• Le congélateur doit être correctement relié à la terre.

Liste des pièces pour l’installation

1.Plaque supérieure avant	2.Plaque de charnière	3.Plaque de montage	4.Plaque inférieure fixe
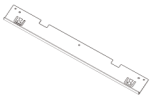 1 Pc	 2 Pcs	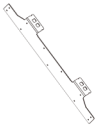 1 Pc (already installed)	 2 Pcs
5.Bande d’étanchéité	**6. Couvercle**	**7.Petite plaque fixe**	**7.Vis (A)**
 1 Pc	 2 Pcs	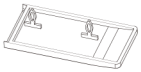 1 Pc	A  20 Pcs
9.Vis (B)	**10.Vis (C)**	**11.Vis avec rondelle (D)**	**12. Tournevis**
B  6 Pcs	C  6 Pcs (already installed 4 Pcs)	D  6 Pcs (already installed 4 Pcs)	 1 Pc
13.Plaque de liaison fixe + vis	**14.Vis (E)**		
 2 Pcs  4 Pcs	E  4 Pcs		

Dimensions de base

Dimension du meuble (mm)		Dimension du produit (mm)	
Largeur utile de la niche	556 ± 2	Largeur	540
Profondeur utile de la niche	≥ 560 (600 recommandé)	Profondeur	545
Hauteur utile de la niche	1782 ± 3	Hauteur	1770

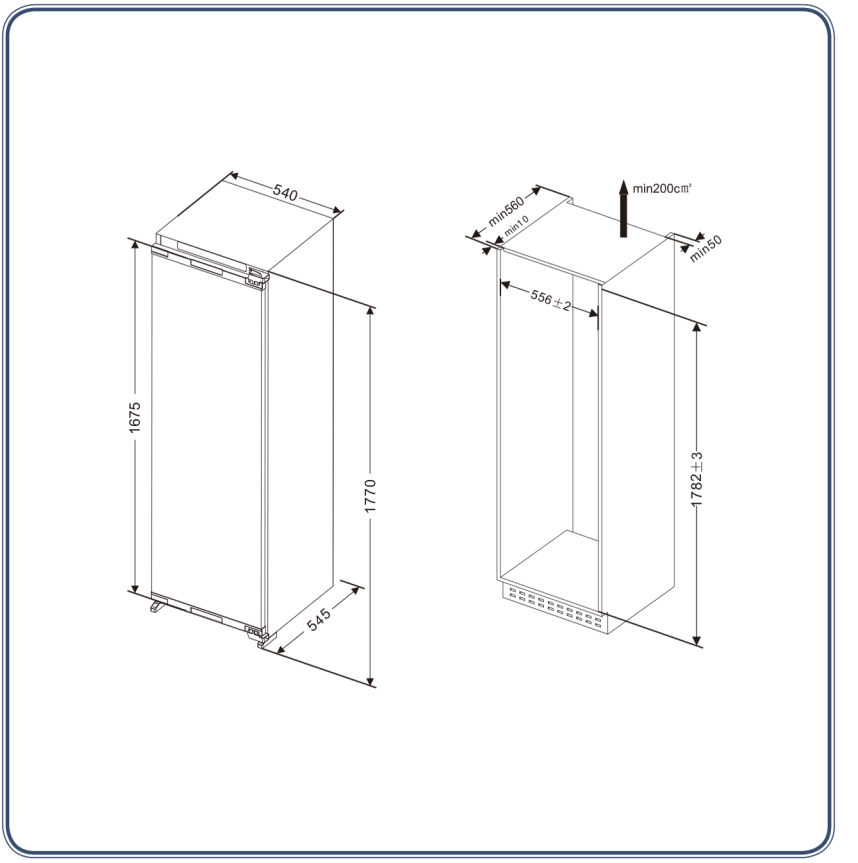

A : L'extrémité avant de la plaque supérieure du meuble est 10 mm plus basse que le meuble.
A : Distance entre la porte inférieure et le bord du meuble
H : Hauteur du meuble
B : Distance entre la porte supérieure et la porte inférieure du meuble

1. Confirmez le sens d'ouverture de la porte

La porte du congélateur s'ouvre du côté gauche.
Si vous souhaitez que la porte s'ouvre du côté droit, installez les charnières supérieure et inférieure du côté gauche puis inversez-les. Le sens d'inversion est indiqué par une flèche sur le schéma.
Installez la plaque de fixation de la charnière, retirez la petite plaque de fixation située du côté gauche et installez ensuite la petite plaque de fixation du côté droit après avoir changé le sens d'ouverture de la porte.

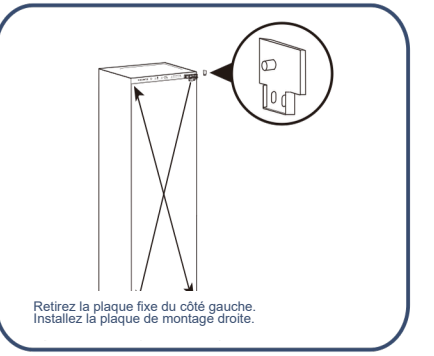

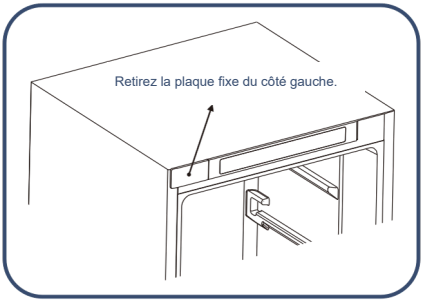

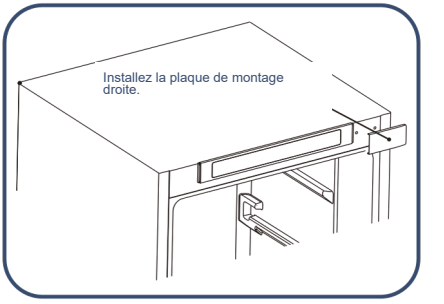

2. Installez la plaque supérieure avant

Fixez la plaque supérieure avant avec des vis sur la partie supérieure avant du congélateur.

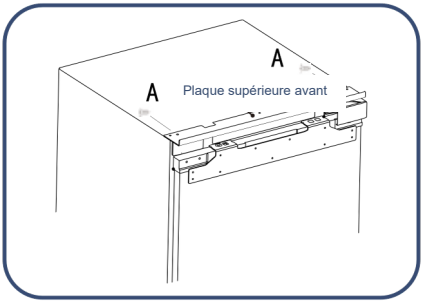

Étapes pour placer le congélateur dans le meuble

• Faites passer le câble d'alimentation à travers l'orifice situé à l'arrière du meuble.
• Si la prise se trouve à l'intérieur du meuble, branchez d'abord la fiche dans la prise électrique, puis placez le congélateur dans le meuble.
• Insérez le congélateur dans le meuble et ajustez sa position vers l'avant et vers l'arrière afin de garantir que la partie avant de la plaque de fixation de la charnière soit alignée avec le meuble.

PRÉCAUTION

Ne pressez pas le câble d'alimentation. Un câble d'alimentation endommagé peut provoquer un incendie.

3. Fixez les côtés des charnières avec 2 vis (une vis pour fixer la première charnière et une autre pour fixer la quatrième). Après avoir installé la porte du meuble, placez les vis restantes.

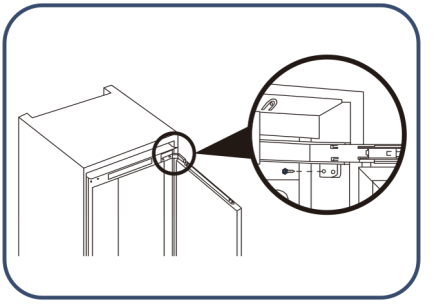

4. Tournez le pied de réglage afin que le réfrigérateur et le module atteignent la position adéquate. Ensuite, fixez le pied de réglage avec des vis ; puis fixez la plaque supérieure du réfrigérateur et la partie supérieure du module avec des vis et placez le cache des vis.

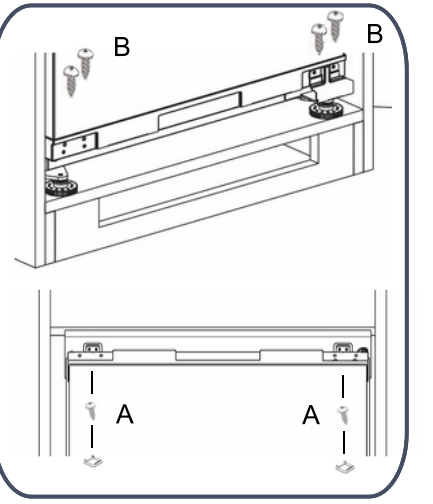

Étapes pour installer la porte supérieure du meuble

1.Mesurez la distance entre la plaque de montage supérieure de la porte du compartiment du congélateur et la partie supérieure gauche du meuble, puis marquez la position.

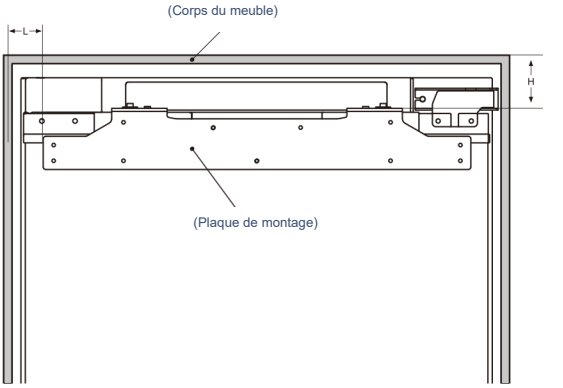

2. Desserrez les vis avec rondelle, puis retirez la plaque de montage.

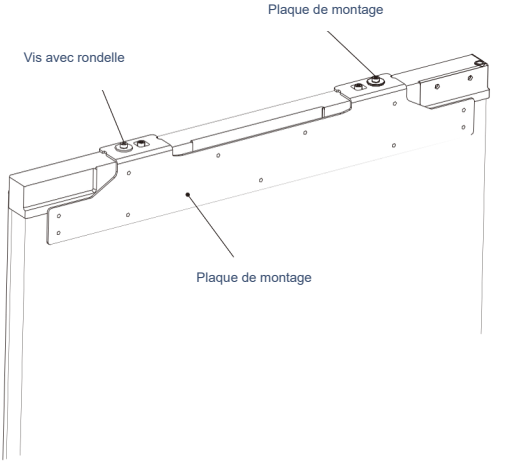

Mesurez et confirmez la position pour fixer la plaque de montage sur la porte du meuble, puis fixez la plaque de montage sur la porte avec des vis.

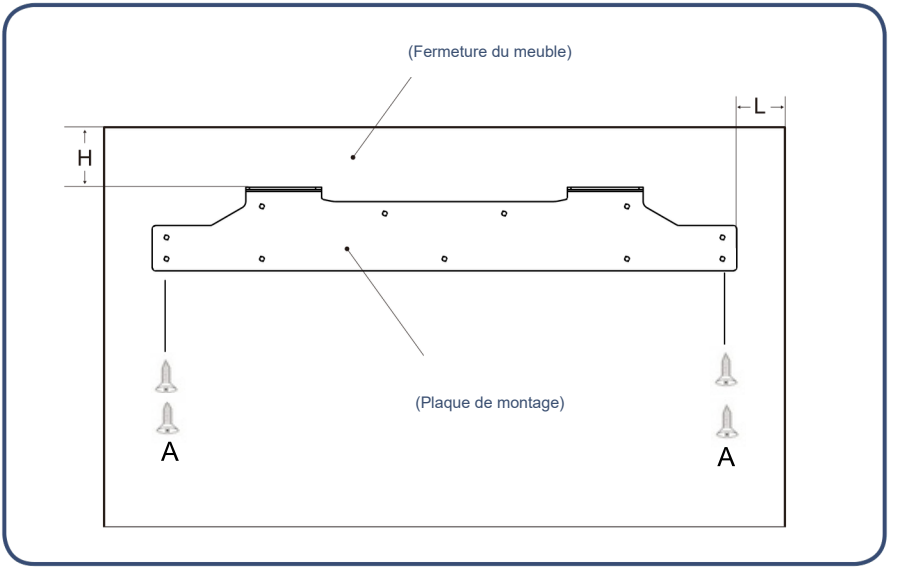

4. Fixez la porte du meuble à la porte du compartiment du congélateur à l'aide d'une plaque de montage, puis serrez les vis (ne les serrez pas trop, car il sera nécessaire de les desserrer plus tard).
5. Fixez la porte du congélateur à la porte du meuble avec la plaque de montage inférieure.

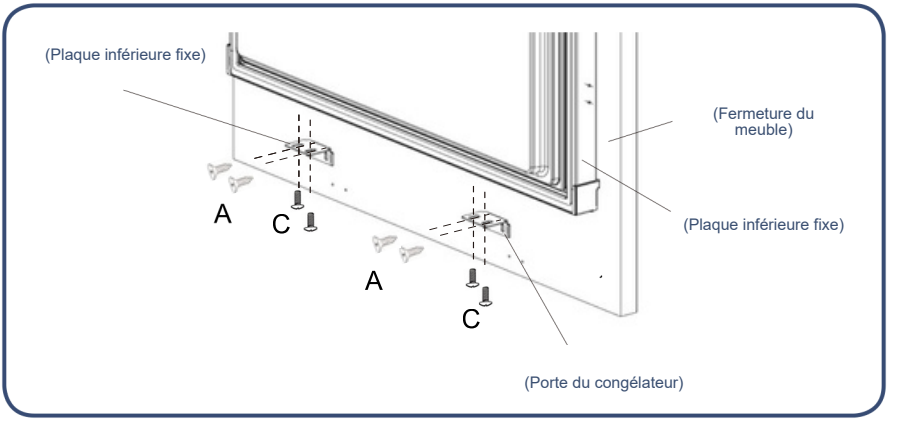

6. Insérez la bande d'étanchéité dans l'espace entre le congélateur et le meuble.

7.Retirez les deux vis au centre du côté de la structure de la porte à l'aide d'une visseuse ou d'un tournevis.

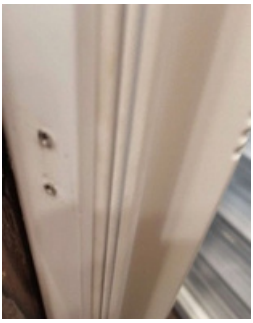

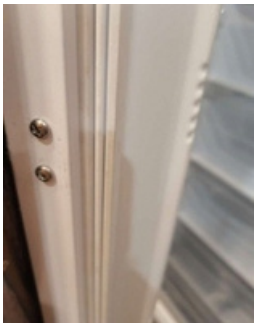

8. Retirez la plaque de fixation du sac d'accessoires et installez-la dans l'orifice de la vis d'origine en utilisant les deux vis retirées.

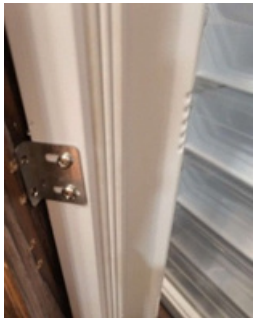

9. Retirez les deux vis du sac d'accessoires et installez les deux plaques de montage avec des vis sur la porte du meuble à l'aide d'une visseuse ou d'un tournevis.

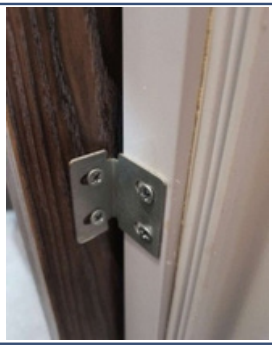

De la même manière, les côtés gauche et droit du corps de la porte sont installés de la même façon.

Étapes pour ajuster le congélateur à la porte du meuble

Étapes pour ajuster la partie supérieure du congélateur à la porte du meuble

1. Ajustez la porte du meuble vers le haut et vers le bas :
2. vis avec rondelle D2 vers le haut.
3. vis avec rondelle D1.
4. Ajustez la porte du meuble vers la gauche et vers le bas / vers l'avant et vers l'arrière.

Ajustement vers la gauche et vers le bas : desserrez la vis avec rondelle D1, déplacez la plaque de montage jusqu'à la position correcte, puis fixez la vis avec rondelle D2.

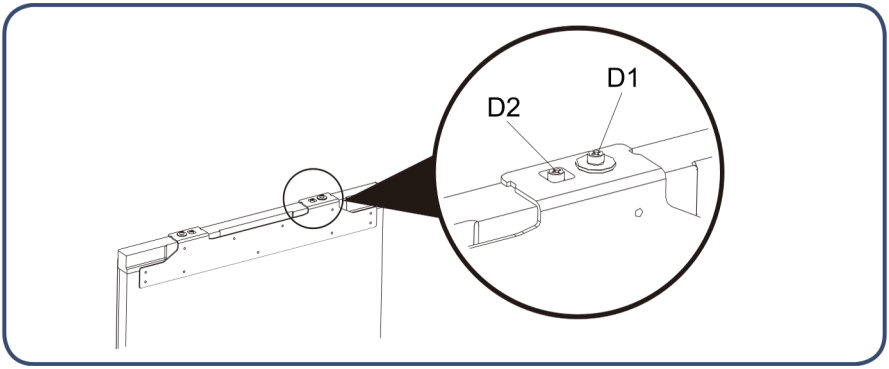

Étapes pour ajuster la partie inférieure du congélateur à la porte du meuble

1. Desserrez légèrement les vis, puis ajustez la profondeur (Z) et serrez la vis.
2. Après avoir ajusté la position horizontale du congélateur par rapport à la porte du meuble, fixez la plaque de fixation inférieure à la porte du congélateur avec des vis.

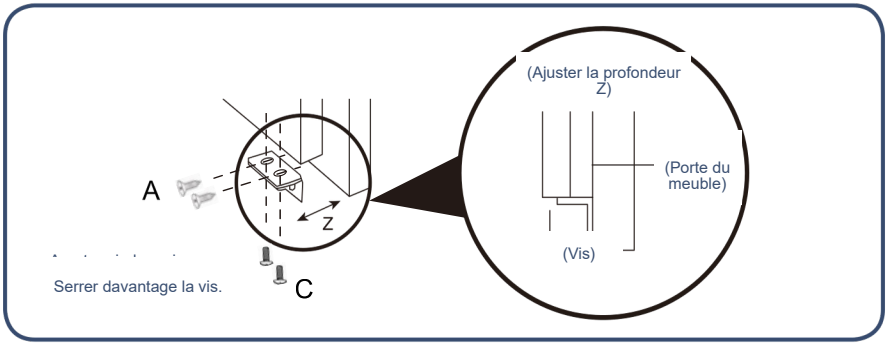

Conseils pour économiser l'énergie

Pendant le processus d'installation
• Installez le congélateur dans un endroit où la température ambiante est plus basse et maintenez-le à l'écart de la lumière directe du soleil, des conduites de chauffage, des dispositifs de ventilation et d'autres appareils générant de la chaleur.
• Assurez-vous que le congélateur est bien ventilé.

Pendant l'utilisation
• Pour garantir la circulation de l'air, ne remplissez pas excessivement le congélateur avec des aliments.
• Ne couvrez pas les étagères avec des matériaux tels que du papier aluminium, du papier ciré ou des essuie-tout.
• Réduisez le temps d'ouverture inutile de la porte.

Avant de placer des aliments dans le congélateur
• Retirez tous les emballages.
• Nettoyez l'intérieur avec du liquide vaisselle et de l'eau tiède pour éliminer la poussière accumulée pendant la fabrication et le transport.
• Lors de la première utilisation du congélateur, une odeur caractéristique peut apparaître ; elle disparaîtra lorsque la température interne sera suffisamment basse.
• Laissez le congélateur fonctionner pendant 2 à 3 heures sans aliments à l'intérieur afin que chaque compartiment atteigne la température adéquate.

Pendant le processus d'utilisation

Introduction à la fonction principale

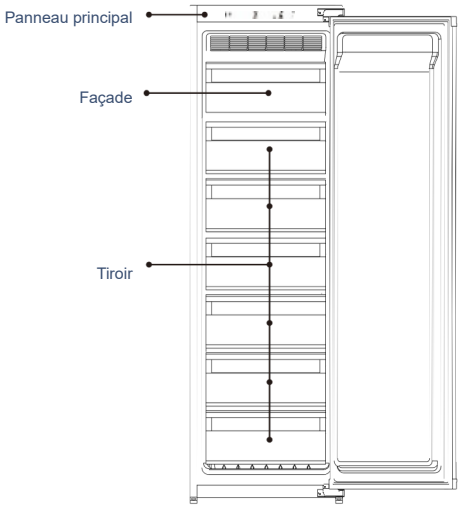

PANNEAU DE CONTRÔLE

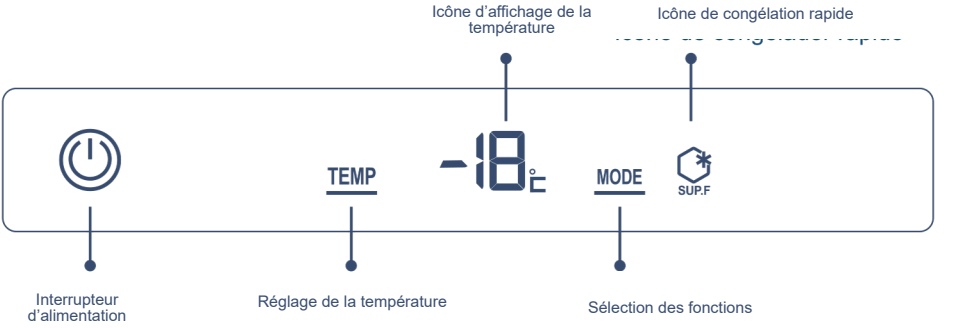

Interrupteur d'alimentation	Allumer / éteindre le congélateur
Réglage de la température	Sélectionner la plage de température
Sélection des fonctions	Sélectionner la congélation rapide
Icône d'affichage de la température	Afficher la zone de température actuelle
Icône de congélation rapide	Activer / désactiver la congélation rapide

1. Interrupteur

Allumer le congélateur
Lorsque le congélateur est éteint, appuyez sur le bouton d'alimentation pendant 3 secondes ; l'indicateur s'allumera et le congélateur commencera à fonctionner.

Éteindre le congélateur
Appuyez sur le bouton d'alimentation pendant 3 secondes ; l'indicateur s'éteindra et le congélateur cessera de fonctionner.



Appuyer pendant 3 secondes → l'indicateur s'allume (le congélateur commence à fonctionner) → appuyer de nouveau pendant 3 secondes → l'indicateur s'éteint (le congélateur s'arrête).

2. Ajuster la température dans le congélateur

1. Appuyez sur le bouton de sélection de la zone de température. Le symbole sur l'écran de température affiche la température actuelle réglée du congélateur et clignote.
2. Appuyez de nouveau sur le bouton de réglage de la température ; le réglage de la température du compartiment congélateur se fera en séquence : -12 -13...

Si aucune opération n'est effectuée avec le bouton dans les 5 secondes, le réglage actuel sera confirmé.

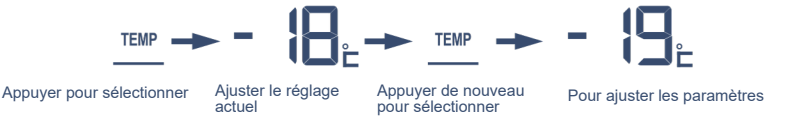

3. Fonction de congélation rapide

Appuyez sur le bouton « Sélection du mode » et l'« icône de congélation rapide » clignotera. Après 5 secondes, l'« icône de congélation rapide » restera allumée et la fonction de congélation rapide sera activée.

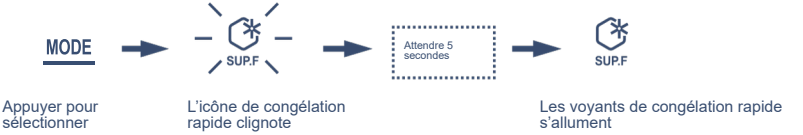

Désactiver la fonction de congélation rapide
En mode congélation rapide, appuyez sur le bouton « sélection du mode » ; l'« icône de congélation rapide » clignotera. Après 5 secondes, l'« icône de congélation rapide » s'éteindra et le congélateur quittera ce mode.

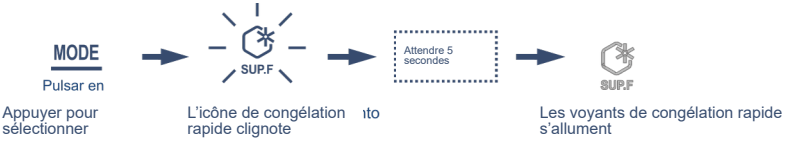

Attention au stockage des aliments dans le congélateur

La basse température du compartiment du congélateur aide à maintenir la fraîcheur des aliments. Il est donc recommandé de conserver dans le congélateur les aliments qui doivent être stockés pendant de longues périodes, en respectant la durée de conservation indiquée sur l'emballage des aliments.

Durée de conservation et qualité recommandées — période de garantie pour différents aliments

Aliments	Durée de conservation (mois)	Durée de qualité garantie (mois)
Poulet, viande, agneau, crevettes	4	9
Dumplings, pâtisseries surgelées, glace	4	6
Gâteau, pain, viande tranchée, fromage	2	6
Crabe, fruits de mer, saucisses, glaces	1	3

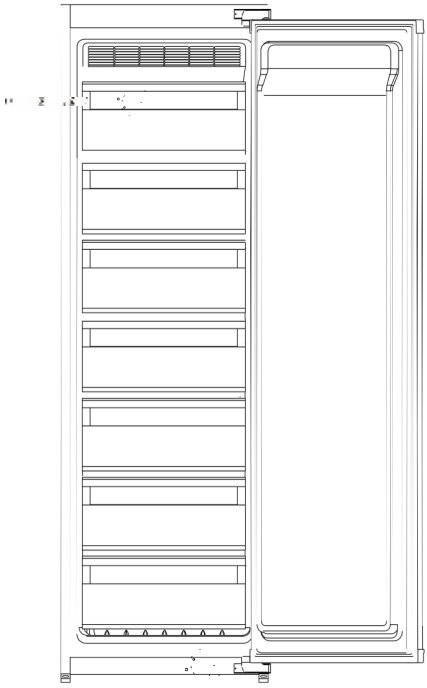

Précautions pour le stockage des aliments dans le compartiment congélateur

Ne placez pas d'aliments chauds dans le congélateur



Laissez les aliments chauds refroidir à température ambiante avant de les placer dans le congélateur. Si des aliments chauds sont placés directement dans le congélateur, cela augmentera la température interne et réduira la fraîcheur des autres aliments.

Les aliments doivent être propres avant d'être placés dans le congélateur



Pour maintenir l'hygiène à l'intérieur du congélateur, lavez et séchez les aliments avant de les y placer.

Les aliments doivent être scellés et stockés de manière classée



Si les aliments sont placés directement dans le congélateur, classez-les et conservez-les séparément afin de maintenir leur fraîcheur et d'éviter toute contamination entre les aliments.

Ne placez pas trop d'aliments dans le congélateur



Les aliments doivent être classés et séparés afin de laisser suffisamment d'espace pour la circulation de l'air, garantissant ainsi un meilleur effet de réfrigération.

Évitez que les aliments contenant de l'huile entrent en contact avec le revêtement intérieur

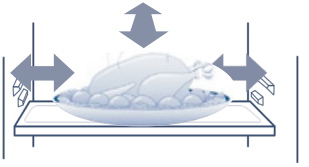

Le contact des aliments avec le revêtement intérieur peut provoquer de la corrosion. Si le revêtement intérieur entre en contact avec des aliments contenant de l'huile, nettoyez-le immédiatement.

Ne placez pas d'aliments trop près du liner

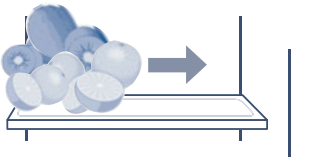

Veuillez maintenir une petite distance entre les aliments et le liner afin d'éviter qu'ils ne gèlent ensemble.

Nettoyage du congélateur

Les résidus d'aliments à l'intérieur du congélateur peuvent produire des odeurs ; il est donc recommandé de nettoyer régulièrement le congélateur.

Étapes de nettoyage

1. Débranchez la fiche de la prise pour couper l'alimentation électrique.
2. Nettoyez le congélateur avec un chiffon doux ou une éponge humidifiée avec de l'eau tiède ou un détergent neutre.

Catuion N'utilisez pas de brosse dure, de brosse métallique ni de solvants organiques tels que des dégraissants.

3. Utilisez un chiffon sec pour essuyer l'eau présente sur la surface du congélateur.

Advertencia Avertissement : Lors du nettoyage du congélateur, n'utilisez pas d'eau pour pulvériser l'appareil afin d'éviter les fuites ou les accidents. Utilisez un chiffon sec pour nettoyer les composants électriques tels que l'interrupteur et la lumière LED.

Conseil : Le joint d'étanchéité de la porte peut se salir facilement ; veuillez le maintenir propre.

Advertencia Avertissement : Pendant le processus de dégivrage manuel, d'entretien ou de nettoyage, l'augmentation de la température des aliments congelés peut réduire leur durée de conservation.

Le compartiment du congélateur dégivre automatiquement ; il n'est pas nécessaire d'effectuer un dégivrage manuel.

Advertencia Avertissement : N'utilisez pas de dispositifs mécaniques ou d'autres méthodes pour accélérer le processus de dégivrage.

Transport du congélateur

1. Appuyez sur le bouton d'alimentation pendant 3 secondes pour éteindre l'appareil, puis débranchez la fiche de la prise.
2. Retirez tous les aliments congelés.
3. Utilisez des rubans adhésifs pour fixer les pièces mobiles, telles que les tiroirs, les étagères et les bacs.
4. Fermez la porte du congélateur et fixez-la avec du ruban adhésif afin d'éviter qu'elle ne s'ouvre pendant le transport.
5. Pendant le transport, l'angle entre le congélateur et la position verticale doit être inférieur à 45° afin d'éviter un mauvais fonctionnement du système de réfrigération.

Advertencia **Attention : Le congélateur ne doit pas être couché.**

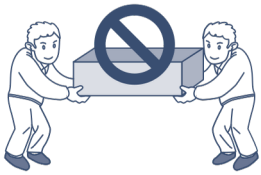





Hors service du congélateur

Comment gérer les coupures de courant
• Même en été, les aliments peuvent être conservés sans problème pendant environ 10 heures après une coupure de courant.
• N'ajoutez pas de nouveaux aliments après la coupure de courant. Essayez de ne pas ouvrir la porte du congélateur.
• Si vous savez qu'une coupure de courant va se produire, vous pouvez préparer de la glace dans un récipient hermétique et la placer sur le congélateur.

Advertencia L'augmentation de la température dans le congélateur due à des coupures de courant ou à d'autres pannes peut réduire la durée de conservation et la qualité des aliments.

Vacances
• Si vous partez pour une courte période, retirez les aliments périssables, réglez la température à un niveau approprié et fermez la porte du congélateur après confirmation.

Lorsque l'appareil n'est pas utilisé
• Si le congélateur doit rester inutilisé pendant une longue période, débranchez la fiche de la prise, coupez l'alimentation et nettoyez le congélateur comme décrit précédemment.
• Laissez la porte du congélateur ouverte lorsqu'il n'est pas utilisé afin d'éviter que les résidus d'aliments ne produisent de mauvaises odeurs.

Atención
• Après avoir débranché l'appareil de la prise, attendez au moins 5 minutes avant de le rebrancher.
• En général, évitez de laisser le congélateur inutilisé pendant de longues périodes afin de ne pas affecter sa durée de vie.

Catuion
• Lorsque les appareils sont mis au rebut, ils doivent être éliminés ou manipulés correctement par des professionnels et ne doivent pas être abandonnés afin d'éviter les risques environnementaux ou autres dangers.



Élimination correcte de ce produit :
Ce symbole indique que ce produit ne doit pas être jeté avec les autres déchets ménagers. Afin de prévenir d'éventuels dommages à l'environnement ou à la santé humaine causés par une élimination incontrôlée des déchets, recyclez-le de manière responsable afin de favoriser la réutilisation durable des ressources matérielles. Pour retourner l'appareil usagé, utilisez les systèmes de reprise et de collecte ou contactez le revendeur auprès duquel le produit a été acheté. Ils peuvent prendre en charge ce produit pour un recyclage respectueux de l'environnement.

Sicherheitshinweise 3
Erste Verwendung des Produkts 5

Bedienungsanleitung 6
Empfehlungen vor der Installation 6
Teileliste für die Installation 6
Abmessungen des Produkts und des Schranks 7
Vorbereitung vor der Installation 8
Schritte zum Einsetzen des Gefrierschranks in den Schrank 9
Schritte zur Installation der Schranktür 10
Anweisungen zum Einstellen der Schranktür 12
Darstellung der wichtigsten Funktionen 13

Schritte zur ersten Verwendung des Produkts 14
Bezeichnung der Komponenten des Gefrierschranks
Bedienfeld 14
1. Netzschalter 15
2. Temperatureinstellung 16
3. Schnellgefrierfunktion 16

Anweisungen und Empfehlungen zur Nutzung des Gefrierfachs 17
Empfohlene Lager- und Qualitätsdauer
Garantiezeit für verschiedene Lebensmittel 17
Empfehlungen zur Aufbewahrung von Lebensmitteln im Gefrierfach.... 18

Tägliche Wartung des Gefrierschranks 19
Reinigung des Gefrierschranks 19
Transport des Gefrierschranks 19
Entsorgung des Gefrierschranks 20

Sehr geehrter Kunde:
Vielen Dank, dass Sie sich für unsere Produkte entschieden haben. Um eine ordnungsgemäße Nutzung des Gefrierschranks zu gewährleisten und Verletzungen zu vermeiden, lesen Sie bitte die Beschreibung der folgenden Symbole in diesem Handbuch sorgfältig durch:

Atenção	Unsachgemäße Verwendung kann zu Personenschäden führen.
Atenção	Unsachgemäße Verwendung kann zu Personenschäden führen.

	Verhalten oder Verwendung, die streng verboten sind.
	Verhalten oder Verwendung, die beachtet werden müssen.

Elektrizität

Stromversorgung

Der Wechselstrom dieses Gefrierschranks beträgt 220V/50Hz. Wenn die Spannung zu stark schwankt (außerhalb des Bereichs von 187–242V), kann es sein, dass der Gefrierschrank nicht startet. Der Thermostatkompressor kann beschädigt werden und ungewöhnliche Geräusche verursachen. Um dies zu vermeiden, sollte ein automatischer Spannungsstabilisator mit einer Leistung von über 750W verwendet werden.

Erdung

Der Gefrierschrank muss an eine separate, unabhängige Steckdose mit zuverlässiger Erdung angeschlossen werden.

Netzkabel und Stecker

- Ziehen Sie den Stecker nicht am Kabel aus der Steckdose. Halten Sie den Stecker fest und ziehen Sie ihn direkt aus der Steckdose. Achten Sie darauf, dass das Netzkabel nicht vom Gefrierschrank oder anderen Geräten eingeklemmt wird. Seien Sie vorsichtig, um das Netzkabel nicht zu beschädigen, wenn Sie den Gefrierschrank von der Wand wegbewegen.
- Verwenden Sie das Netzkabel nicht, wenn es beschädigt ist oder der Stecker abgenutzt ist. Wenden Sie sich an einen autorisierten Kundendiensttechniker, um das beschädigte Netzkabel zu ersetzen.
- Ziehen Sie den Netzstecker des Gefrierschranks, bevor Sie ihn reinigen, Wartungsarbeiten durchführen oder die LED-Leuchte austauschen.

Austritt von brennbarem Gas

Im Falle eines Austritts von brennbarem Gas öffnen Sie Türen und Fenster und schalten Sie das Netzkabel nicht ein oder aus.

Verwendung

Aufbewahrung von Lebensmitteln



• Dies ist ein Haushaltsgefrierschrank, der nur zur Lagerung von Lebensmitteln verwendet werden darf; lagern Sie kein Blut, keine Medikamente oder biologischen Produkte im Gefrierschrank. Lagern Sie außerdem keine gefährlichen, entzündlichen oder explosiven Stoffe sowie stark korrosive Säuren oder Laugen.
• Stellen Sie keine Bierflaschen oder andere Getränke in Flaschen in das Gefrierfach, um ein Zerbrechen oder Bersten zu vermeiden.
• Wenn der Gefrierschrank in Betrieb ist, berühren Sie die Gefrieroberfläche im Gefrierfach nicht mit nassen Händen, um zu verhindern, dass die Haut daran festfriert.

Nutzungsumgebung



• Der Gefrierschrank muss in einen Schrank integriert werden; beachten Sie die „Installationsanleitung“, um die Spezifikationen des Schranks zu prüfen.
• Der Gefrierschrank sollte fern von Wärmequellen aufgestellt und vor direkter Sonneneinstrahlung geschützt werden, um eine optimale Leistung zu gewährleisten.
• Setzen Sie den Gefrierschrank keiner frostigen Umgebung, dem Außenbereich oder Regen aus.
• Stellen Sie den Gefrierschrank nicht in feuchten Bereichen auf. Wenn Wasser auf den Gefrierschrank spritzt, reinigen Sie ihn sofort, um Oxidation oder Schäden an der elektrischen Isolierung zu vermeiden.
• Stellen Sie keine schweren oder mit Wasser gefüllten Behälter auf den Gefrierschrank, um Verletzungen oder Stromschläge bei einem möglichen Herunterfallen zu vermeiden.
• Stellen oder verwenden Sie keine elektrischen Geräte wie Steckdosenleisten, stabilisierte Netzteile oder Mikrowellen auf oder im Gefrierschrank, um elektromagnetische Störungen zu vermeiden.
• Lagern oder verwenden Sie kein Benzin oder andere entzündliche Stoffe in der Nähe des Gefrierschranks, um Brandgefahr zu vermeiden.

Wartung

Reinigung



• Verwenden Sie kein Wasser, um den Gefrierschrank zu besprühen. Stellen Sie sicher, dass er sich nicht in einer feuchten Umgebung befindet, um Schäden an der elektrischen Isolierung zu vermeiden.
• Schalten Sie vor der Reinigung den Netzstecker aus. Stellen Sie sicher, dass der Gefrierschrank mindestens 5 Minuten vom Strom getrennt ist, bevor Sie ihn wieder anschließen; andernfalls kann der Kompressor durch aufeinanderfolgende Starts beschädigt werden.

Service



Der Gefrierschrank darf nur von qualifiziertem Fachpersonal demontiert oder repariert werden.
Gefahr: Einschlussrisiko für Kinder. Bevor Sie Ihren alten Gefrierschrank entsorgen:
• Entfernen Sie die Türen.
• Lassen Sie die Ablagen an ihrem Platz, damit Kinder nicht leicht hineinklettern können.

Vorbereitungen vor der Verwendung des Gefrierschranks

1. Entfernen Sie alle Verpackungsmaterialien, einschließlich der Schaumstoffbasis und der Klebebänder, die zur Befestigung des Zubehörs verwendet wurden.
2. **Überprüfen Sie das Zubehör und die Materialien**
   Überprüfen Sie, ob die in der Verpackung enthaltenen Teile mit dem Lieferschein übereinstimmen. Bei Abweichungen wenden Sie sich an den Verkäufer.
3. Stellen Sie den Gefrierschrank in die richtige Position.
4. Reinigen Sie den Gefrierschrank vor der Verwendung (siehe Kapitel „Reinigung des Gefrierschranks“ auf Seite 19).
5. Nachdem der Gefrierschrank ausgerichtet und gereinigt wurde, warten Sie 2 Stunden, bevor Sie ihn an die Stromversorgung anschließen.
6. **Entfernen Sie die Schutzfolie**
   Entfernen Sie die Schutzfolie vor der Verwendung, um eine ordnungsgemäße Wärmeabgabe des Gefrierschranks zu gewährleisten.

Schritte zur ersten Verwendung des Produkts

1. **Anschluss an die Stromversorgung**
   Nachdem der Gefrierschrank zum ersten Mal an die Stromversorgung angeschlossen wurde, läuft der Kompressor mehrere Stunden, bevor der Kühlprozess beginnt. Die voreingestellte Temperatur ist:
   Kühlfach (5°C)
   Gefrierfach (-18°C)

2. **Legen Sie die Lebensmittel in den Gefrierschrank**
   Lebensmittel können 2–3 Stunden nach dem Einschalten des Geräts in den Gefrierschrank gelegt werden. Legen Sie keine übermäßige Menge an Lebensmitteln in den Gefrierschrank.
   Das Gesamtgewicht der auf jeder Ablage gelagerten Lebensmittel darf 24 kg nicht überschreiten.

3. **Verwenden Sie d… Gefrierschrank**
   Lassen Sie den Gefrierschrank 24 Stunden laufen, um einen stabilen Zustand zu erreichen, nachdem Lebensmittel hineingelegt wurden.
   Danach können Sie die Temperatur einstellen.

Hinweis: Nach dem Ändern der Temperatureinstellungen dauert es einige Zeit, bis die Temperatur im Gerät ein Gleichgewicht erreicht. Die benötigte Zeit hängt von der Umgebungstemperatur, der Häufigkeit des Öffnens der Gefrierschranktür und der Menge der gelagerten Lebensmittel ab.

Damit der Gefrierschrank korrekt funktioniert, befolgen Sie bitte die folgenden Installationsschritte.

Empfehlungen vor der Installation

Stromversorgung
• Stellen Sie sicher, dass der Netzstecker beim Installieren des Gefrierschranks leicht eingesteckt und herausgezogen werden kann.
• Der Netzstecker muss an eine spezielle Steckdose angeschlossen werden, um ein unerwartetes Abschalten des Gefrierschranks zu vermeiden. Verwenden Sie kein Verlängerungskabel und keinen Mehrfachadapter.
• Um die Anforderungen der Stromversorgung zu überprüfen, sehen Sie auf das Typenschild auf der linken Seite des Gefrierschranks.
• Der Gefrierschrank muss ordnungsgemäß geerdet sein.

Liste der Installationskomponenten

1.Vordere obere Abdeckplatte	2.Scharnierplatte	3.Montageplatte	4.Untere feste Platte
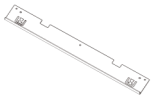 1 Pc	 2 Pcs	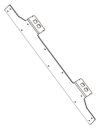 1 Pc (already installed)	 2 Pcs
5.Dichtungsstreifen	**6. Abdeckung**	**7.Kleine Befestigungsplatte**	**7.Schraube**
 1 Pc	 2 Pcs	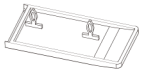 1 Pc	A  20 Pcs
9.Schraube	**10.Schraube**	**11.Schraube mit Unterlegscheibe**	**12.Schraubenschlüssel**
B  6 Pcs	C  6 Pcs (already installed 4 Pcs)	D  6 Pcs (already installed 4 Pcs)	 1 Pc
13.Verbindungsplatte fest + Schrauben	**14.Schraub**		
 2 Pcs 4 Pcs	E  4 Pcs		

Grundabmessungen

Nischenmaß (mm)		Produktmaß (mm)	
Nutzbare Nischenbreite	556 ± 2	Breite	540
Nutzbare Nischentiefe	≥ 560 (empfohlen 600)	Tiefe	545
Nutzbare Nischenhöhe	1782 ± 3	Höhe	1770

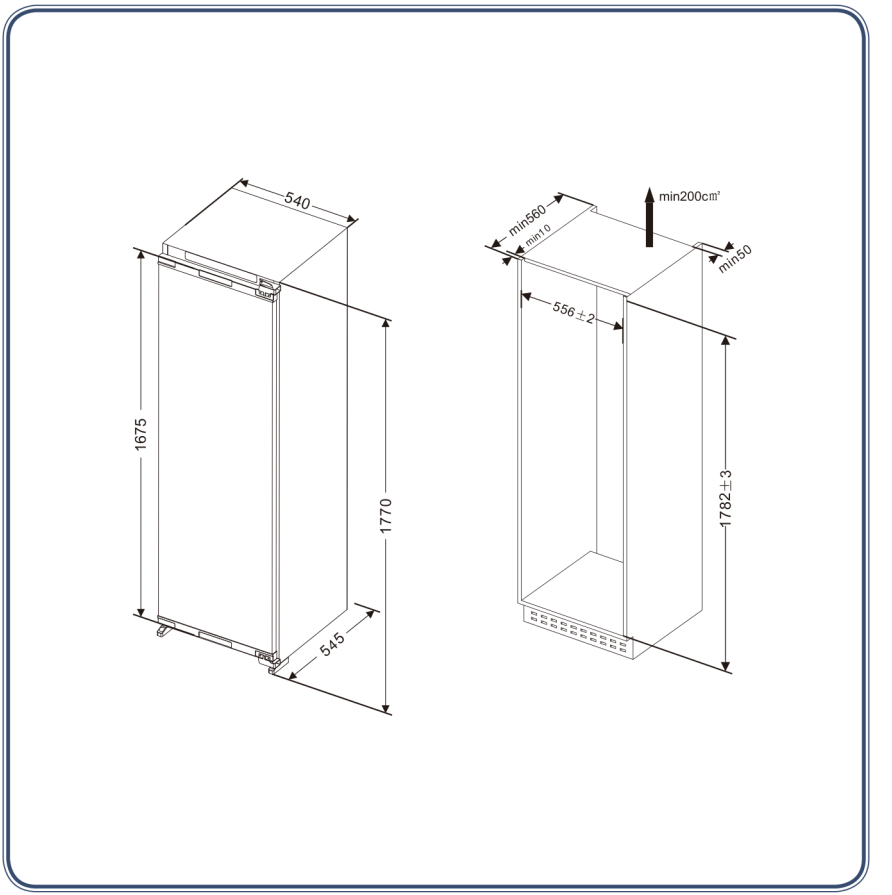

Die Vorderkante der oberen Schrankplatte ist 10 mm niedriger als der Schrank.
A: Abstand zwischen der unteren Tür und der Schrankkante
H: Schrankhöhe
B: Abstand zwischen der oberen und der unteren Schranktür

1. Bestätigen Sie die Öffnungsrichtung der Tür

Die Tür des Gefrierschranks öffnet sich nach links.
Wenn Sie möchten, dass sich die Tür nach rechts öffnet, installieren Sie die oberen und unteren Scharniere nach dem Umdrehen auf der linken Seite. Die Umkehrung wird im Diagramm durch einen Pfeil angezeigt.
Installieren Sie die Scharnierbefestigungsplatte, entfernen Sie die kleine Befestigungsplatte auf der linken Seite und installieren Sie anschließend die kleine Befestigungsplatte auf der rechten Seite, nachdem die Öffnungsrichtung der Tür geändert wurde.

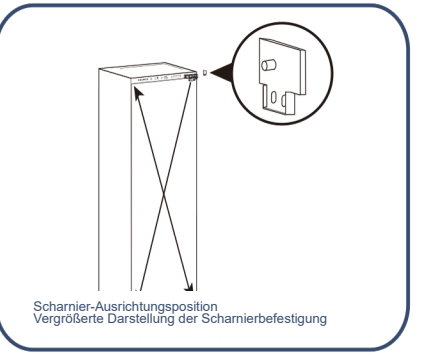

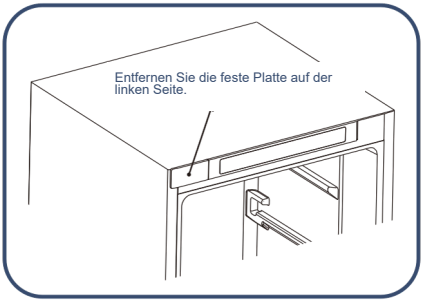

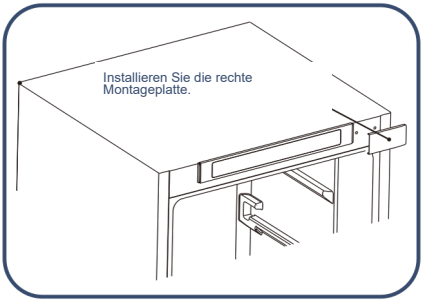

2. Installieren Sie die vordere obere Abdeckplatte

Befestigen Sie die vordere obere Abdeckplatte mit Schrauben an der oberen Vorderseite des Gefrierschranks.

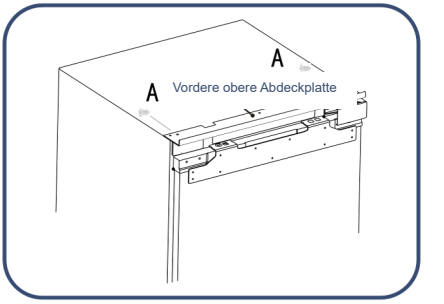

Schritte zum Einsetzen des Gefrierschranks in den Schrank

• Führen Sie das Netzkabel durch die Öffnung an der Rückseite des Schranks.
• Wenn sich die Steckdose im Schrank befindet, stecken Sie zuerst den Stecker in die Steckdose und stellen Sie anschließend den Gefrierschrank in den Schrank.
• Setzen Sie den Gefrierschrank in den Schrank ein und stellen Sie seine Position nach vorne und hinten ein, damit die Vorderseite der Scharnierbefestigungsplatte mit dem Schrank ausgerichtet ist.

VORSICHT

Drücken Sie nicht auf das Netzkabel. Ein beschädigtes Netzkabel kann einen Brand verursachen.

3. Befestigen Sie die Seiten der Scharniere mit 2 Schrauben (eine Schraube zur Befestigung des ersten Scharniers und eine weitere zur Befestigung des vierten Scharniers). Nach der Installation der Schranktür setzen Sie die restlichen Schrauben ein.

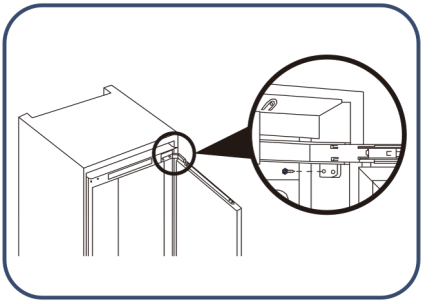

4. Drehen Sie den Einstellfuß, damit der Kühlschrank und das Modul die richtige Position erreichen. Befestigen Sie anschließend den Einstellfuß mit Schrauben; danach befestigen Sie die obere Platte des Kühlschranks und den oberen Teil des Moduls mit Schrauben und setzen die Schraubenabdeckung auf.

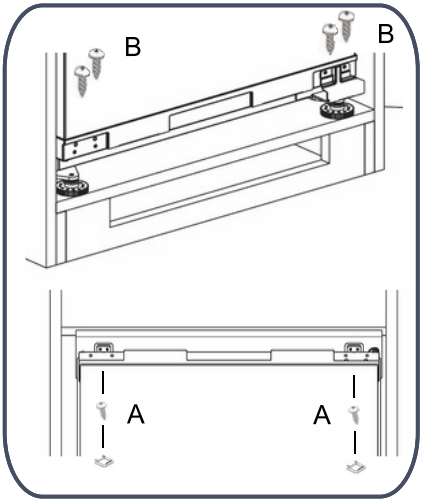

Schritte zur Installation der oberen Schranktür

1.Messen Sie den Abstand zwischen der oberen Montageplatte der Tür des Gefrierfachs und dem oberen linken Teil des Schranks und markieren Sie die Position.

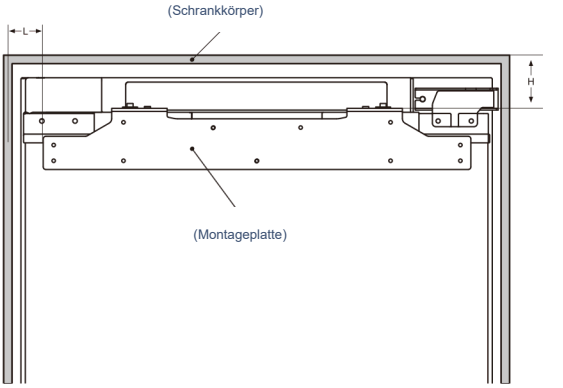

2.Lösen Sie die Schrauben mit Unterlegscheibe und entfernen Sie anschließend die Montageplatte.

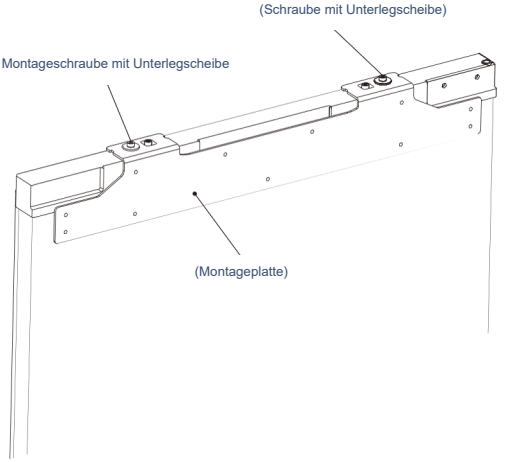

Messen und bestätigen Sie die Position zur Befestigung der Montageplatte an der Schranktür und befestigen Sie anschließend die Montageplatte mit Schrauben an der Tür.

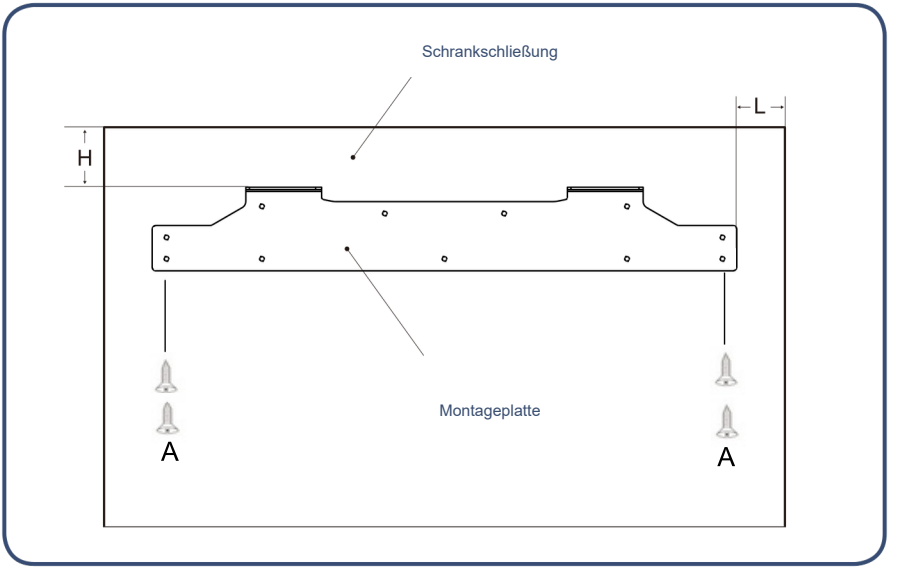

4.Befestigen Sie die Schranktür mit einer Montageplatte an der Tür des Gefrierfachs und ziehen Sie anschließend die Schrauben fest (ziehen Sie sie nicht zu fest an, da sie später wieder gelöst werden müssen).
5. Befestigen Sie die Gefrierschranktür mit der unteren Montageplatte an der Schranktür.

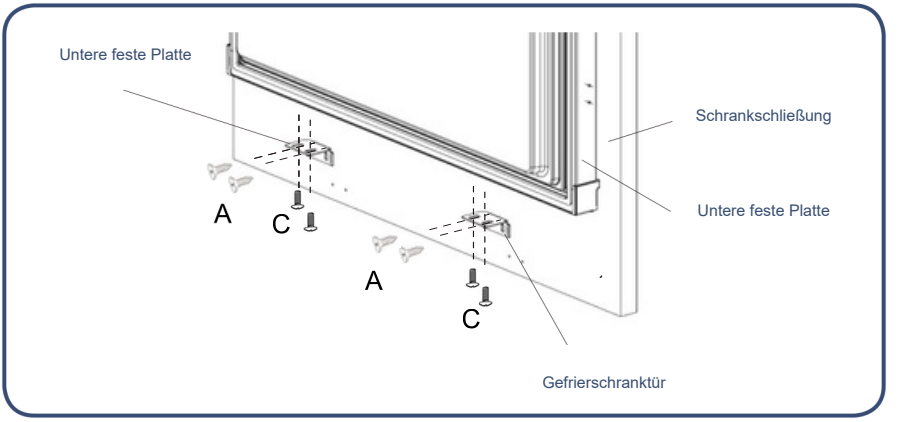

6.Setzen Sie den Dichtungsstreifen in den Spalt zwischen Gefrierschrank und Schrank ein.

7.Entfernen Sie die beiden Schrauben in der Mitte der Seitenkante des Türrahmens mit einem Schrauber oder einem Schraubendreher.

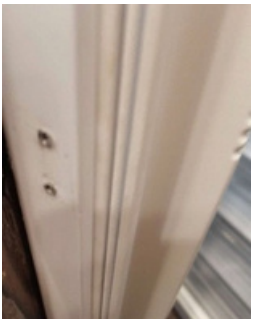

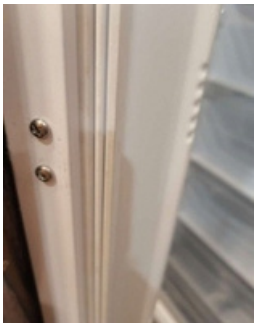

8. Nehmen Sie die Befestigungsplatte aus dem Zubehörbeutel und installieren Sie sie mit den beiden entfernten Schrauben in der ursprünglichen Schraubenöffnung.

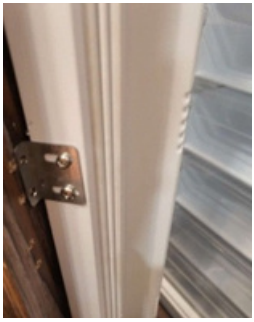

9.Nehmen Sie die beiden Schrauben aus dem Zubehörbeutel und installieren Sie die beiden Montageplatten mit Schrauben an der Schranktür mit einem Schrauber oder einem Schraubendreher.

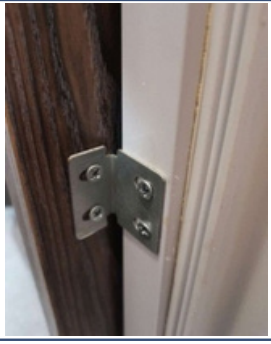

Auf die gleiche Weise werden die linke und rechte Seite des Türrahmens montiert.

Schritte zur Anpassung des Gefrierschranks an die Schranktür

Schritte zur Einstellung des oberen Teils des Gefrierschranks an die Schranktür

1. Stellen Sie die Schranktür nach oben und unten ein:
2. Schraube mit Unterlegscheibe D2 nach oben.
3. Schraube mit Unterlegscheibe D1.
4. Einstellung der Schranktür nach links und nach unten / nach vorne und nach hinten.

Einstellung nach links und nach unten: Lösen Sie die Schraube mit Unterlegscheibe D1, bewegen Sie die Montageplatte in die richtige Position und befestigen Sie anschließend die Schraube mit Unterlegscheibe D2.

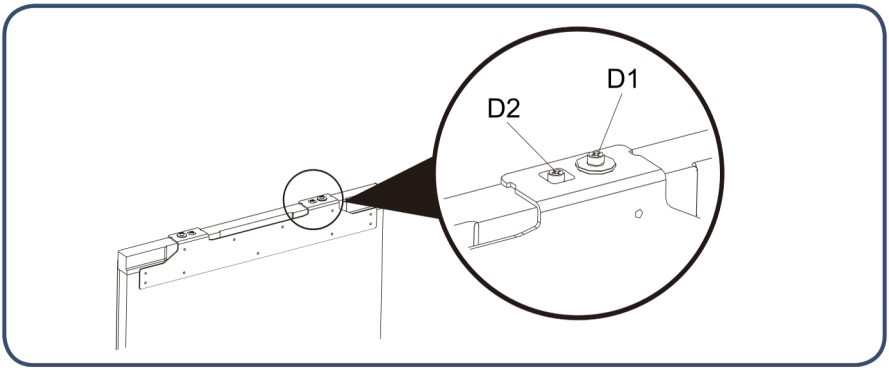

Schritte zur Einstellung des unteren Teils des Gefrierschranks an die Schranktür

1. Lösen Sie die Schrauben leicht, stellen Sie anschließend die Tiefe (Z) ein und ziehen Sie die Schraube fest.
2. Nachdem die horizontale Position des Gefrierschranks zur Schranktür eingestellt wurde, befestigen Sie die untere Befestigungsplatte mit Schrauben an der Gefrierschranktür.

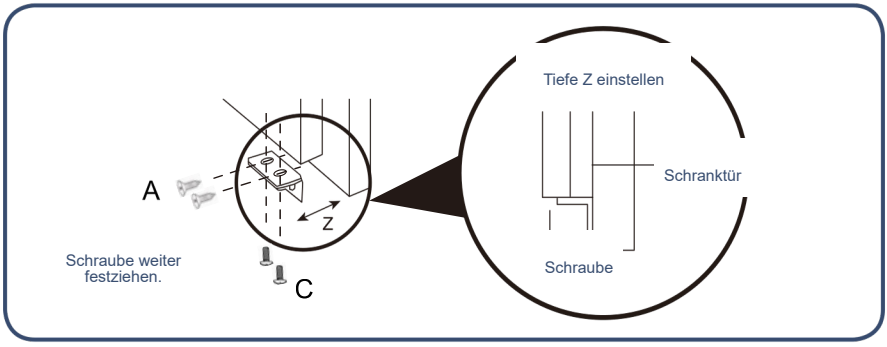

Tipps zum Energiesparen

Während des Installationsprozesses
• Installieren Sie den Gefrierschrank an einem Ort mit niedrigerer Umgebungstemperatur und halten Sie ihn von direkter Sonneneinstrahlung, Heizungsleitungen, Lüftungseinrichtungen und anderen wärmeerzeugenden Geräten fern.
• Stellen Sie sicher, dass der Gefrierschrank gut belüftet ist.

Während der Nutzung
• Um die Luftzirkulation zu gewährleisten, füllen Sie den Gefrierschrank nicht übermäßig mit Lebensmitteln.
• Decken Sie die Ablagen nicht mit Materialien wie Aluminiumfolie, Wachspapier oder Papiertüchern ab.
• Reduzieren Sie unnötiges Öffnen der Tür.

Bevor Lebensmittel in den Gefrierschrank gelegt werden
• Entfernen Sie alle Verpackungen.
• Reinigen Sie den Innenraum mit Spülmittel und warmem Wasser, um während der Herstellung und des Transports angesammelten Staub zu entfernen.
• Bei der ersten Verwendung kann der Gefrierschrank einen charakteristischen Geruch aufweisen, der verschwindet, sobald die Innentemperatur ausreichend niedrig ist.
• Lassen Sie den Gefrierschrank 2–3 Stunden ohne Lebensmittel im Inneren laufen, damit jedes Fach die richtige Temperatur erreicht.

Während des Betriebs

Einführung in die Hauptfunktion

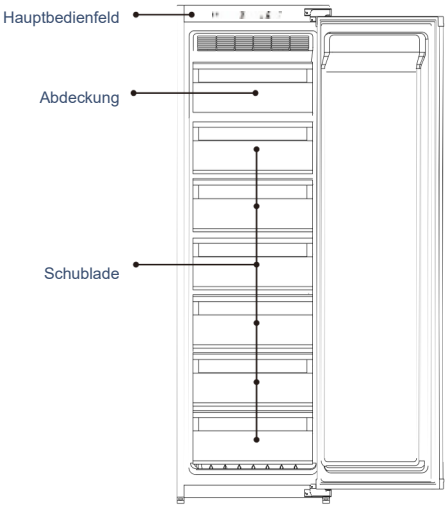

BEDIENFELD

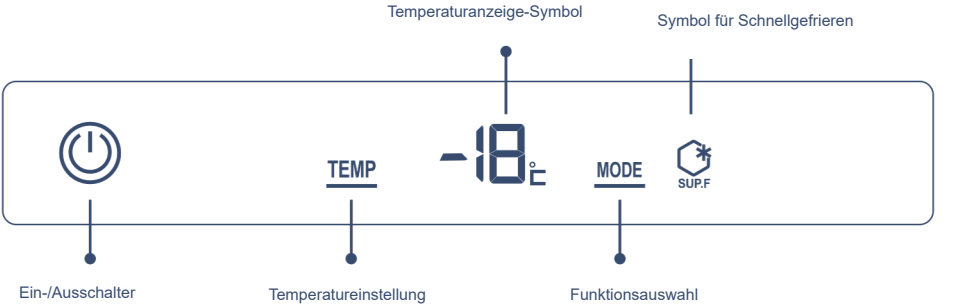

Netzschalter	Gefrierschrank ein-/ausschalten
Temperatureinstellung	Temperaturbereich auswählen
Funktionsauswahl	Schnellgefrieren auswählen
Temperaturanzeige-Symbol	Aktuelle Temperaturzone anzeigen
Schnellgefrier-Symbol	Schnellgefrieren ein-/ausschalten

1. Schalter

Gefrierschrank einschalten
Wenn der Gefrierschrank ausgeschaltet ist, drücken Sie den Ein-/Ausschalter 3 Sekunden lang; die Anzeige leuchtet auf und der Gefrierschrank beginnt zu arbeiten.
Gefrierschrank ausschalten
Drücken Sie den Ein-/Ausschalter 3 Sekunden lang; die Anzeige erlischt und der Gefrierschrank hört auf zu arbeiten.



3 Sekunden drücken — die Anzeige leuchtet auf (der Gefrierschrank beginnt zu arbeiten) — erneut 3 Sekunden drücken — die Anzeige erlischt (der Gefrierschrank stoppt).

2. Temperatur im Gefrierschrank einstellen

1. Drücken Sie die Taste zur Auswahl der Temperaturzone. Das Symbol auf dem Temperaturdisplay zeigt die aktuell eingestellte Temperatur des Gefrierschranks an und blinkt.
2. Drücken Sie erneut die Taste zur Temperatureinstellung; die Temperatur des Gefrierfachs wird nacheinander eingestellt: -12 -13...

Wenn innerhalb von 5 Sekunden keine weitere Bedienung erfolgt, wird die aktuelle Einstellung bestätigt.



3. Schnellgefrierfunktion

Drücken Sie die Taste „Modusauswahl“, und das „Schnellgefrier-Symbol“ blinkt. Nach 5 Sekunden bleibt das „Schnellgefrier-Symbol“ eingeschaltet und die Schnellgefrierfunktion wird aktiviert.

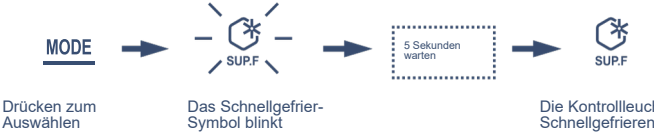

Schnellgefrierfunktion deaktivieren
Im Schnellgefrier-Modus drücken Sie die Taste „Modusauswahl“; das „Schnellgefrier-Symbol“ blinkt. Nach 5 Sekunden erlischt das „Schnellgefrier-Symbol“ und der Gefrierschrank verlässt diesen Modus.

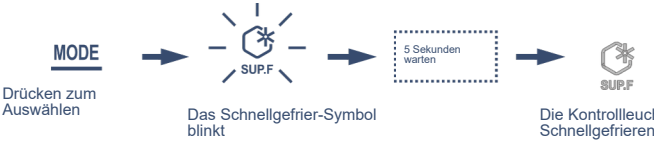

Die niedrige Temperatur des Gefrierfachs hilft, die Frische der Lebensmittel zu erhalten. Daher wird empfohlen, Lebensmittel, die über längere Zeit gelagert werden müssen, im Gefrierschrank aufzubewahren und dabei die auf der Lebensmittelverpackung empfohlene Lagerdauer zu beachten.

Empfohlene Lager- und Qualitätsdauer Garantiezeit für verschiedene Lebensmittel

Lebensmittel	Lagerdauer (Monate)	Qualitätsgarantie (Monate)
Hähnchen, Fleisch, Lamm, Garnelen	4	9
Dumplings, gefrorene Brötchen, Eiscreme	4	6
Kuchen, Brot, geschnittenes Fleisch, Käse	2	6
Krabben, Meeresfrüchte, Würstchen, Eiscreme	1	3

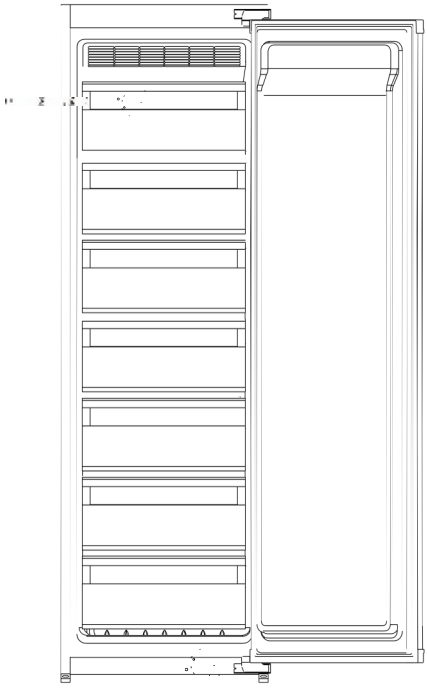

Hinweise zur Aufbewahrung von Lebensmitteln im Gefrierfach

Keine heißen Lebensmittel in den Gefrierschrank legen



Lassen Sie heiße Lebensmittel auf Raumtemperatur abkühlen, bevor Sie sie in den Gefrierschrank legen. Werden heiße Lebensmittel direkt hineingelegt, steigt nicht nur die Innentemperatur, sondern auch die Frische anderer Lebensmittel kann beeinträchtigt werden.

Lebensmittel sollten vor dem Einlegen in den Gefrierschrank gereinigt werden



Um die Hygiene im Gefrierschrank zu gewährleisten, reinigen und trocknen Sie die Lebensmittel, bevor Sie sie in den Gefrierschrank legen.

Lebensmittel sollten versiegelt und getrennt gelagert werden



Versiegeln Sie Lebensmittel, bevor Sie sie in den Gefrierschrank legen. Die getrennte Lagerung hilft nicht nur, die Frische der Lebensmittel zu erhalten, sondern verhindert auch Geruchsübertragungen.

Legen Sie nicht zu viele Lebensmittel in den Gefrierschrank



Lebensmittel sollten getrennt und geordnet gelagert werden, damit genügend Platz für die Luftzirkulation bleibt und eine bessere Kühlleistung gewährleistet ist.

Vermeiden Sie, dass ölhaltige Lebensmittel mit der Innenverkleidung in Kontakt kommen

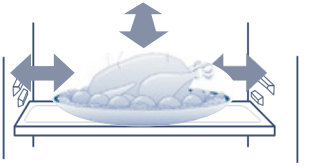

Der Kontakt von Lebensmitteln mit der Innenverkleidung kann zu Korrosion führen. Wenn die Innenverkleidung mit Öl verunreinigt wird, sollte sie sofort gereinigt werden.

Legen Sie keine Lebensmittel nahe an die Innenverkleidung (Liner)

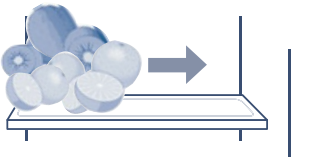

Bitte halten Sie einen kleinen Abstand zwischen den Lebensmitteln und der Innenverkleidung ein, um ein Festfrieren zu vermeiden.

Gefrierschrank reinigen

Gefrierschrank reinigen
Lebensmittelreste im Gefrierschrank können Gerüche verursachen; daher sollte der Gefrierschrank regelmäßig gereinigt werden.
Reinigungsschritte

1. Ziehen Sie den Netzstecker aus der Steckdose, um die Stromversorgung zu unterbrechen.
2. Reinigen Sie den Gefrierschrank mit einem weichen Tuch oder einem Schwamm, der mit warmem Wasser oder einem neutralen Reinigungsmittel angefeuchtet ist.

Catuion Vorsicht: Verwenden Sie keine harte Bürste, Stahlbürste oder organische Lösungsmittel wie Entfetter.

3.Verwenden Sie ein trockenes Tuch, um Wasser von der Oberfläche des Gefrierschranks zu entfernen.

Advertencia Warnung: Sprühen Sie beim Reinigen kein Wasser auf den Gefrierschrank, um Leckagen oder Unfälle zu vermeiden. Verwenden Sie ein trockenes Tuch, um elektrische Komponenten wie den Schalter und die LED-Leuchte zu reinigen.

Tipp: Die Türdichtung kann leicht verschmutzen; bitte halten Sie sie sauber.

Advertencia Warnung: Während des manuellen Abtauens, der Wartung oder Reinigung kann ein Temperaturanstieg der gefrorenen Lebensmittel die Lagerdauer verkürzen.

Das Gefrierfach taut automatisch ab; ein manuelles Abtauen ist nicht erforderlich.

Advertencia Warnung: Verwenden Sie keine mechanischen Geräte oder andere Methoden, um den Abtauvorgang zu beschleunigen.

Transport des Gefrierschranks

1.
2. Drücken Sie den Ein-/Ausschalter 3 Sekunden lang, um das Gerät auszuschalten, und ziehen Sie anschließend den Netzstecker aus der Steckdose.
3. Entfernen Sie alle gefrorenen Lebensmittel.
4. Verwenden Sie Klebeband, um bewegliche Teile wie Schubladen, Ablagen, Behälter usw. zu fixieren.
5. Schließen Sie die Tür des Gefrierschranks und sichern Sie sie mit Klebeband, damit sie sich während des Transports nicht öffnet.
6. Während des Transports muss der Winkel zwischen dem Gefrierschrank und der vertikalen Position weniger als 45° betragen, um Fehlfunktionen des Kühlsystems zu vermeiden.

Advertencia **Warnung: Der Gefrierschrank darf nicht abgelegt werden.**

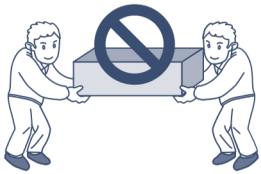





Außerbetriebnahme des Gefrierschranks

Umgang mit Stromausfällen

• Auch im Sommer können Lebensmittel nach einem Stromausfall bis zu 10 Stunden ohne Probleme gelagert werden.
• Legen Sie nach einem Stromausfall keine neuen Lebensmittel hinein. Versuchen Sie, die Tür des Gefrierschranks nicht zu öffnen.
• Wenn Sie wissen, dass ein Stromausfall bevorsteht, können Sie zusätzlich Eis in einem luftdichten Behälter herstellen und es auf den Gefrierschrank legen.

Advertencia

Ein Temperaturanstieg im Gefrierschrank aufgrund von Stromausfällen oder anderen Störungen kann die Lagerdauer verkürzen und die Qualität der Lebensmittel beeinträchtigen.

Urlaub

• Wenn es sich um einen kurzen Urlaub handelt, entfernen Sie verderbliche Lebensmittel, stellen Sie die Temperatur auf eine geeignete Stufe ein und schließen Sie anschließend die Tür des Gefrierschranks.

Nicht in Gebrauch

• Wenn der Gefrierschrank längere Zeit nicht benutzt wird, ziehen Sie den Netzstecker, schalten Sie die Stromversorgung aus und reinigen Sie den Gefrierschrank wie zuvor beschrieben.
• Lassen Sie die Tür des Gefrierschranks geöffnet, wenn er nicht benutzt wird, um zu vermeiden, dass Lebensmittelreste unangenehme Gerüche verursachen.

Atención

• Nachdem das Gerät vom Stromnetz getrennt wurde, warten Sie mindestens 5 Minuten, bevor Sie es wieder einschalten.
• Im Allgemeinen sollte der Gefrierschrank nicht über längere Zeit außer Betrieb bleiben, um seine Lebensdauer nicht zu beeinträchtigen.

Catuion

• Wenn Geräte entsorgt werden, müssen sie von Fachpersonal ordnungsgemäß entsorgt oder behandelt werden und dürfen nicht einfach weggeworfen werden, um Umwelt- oder andere Gefahren zu vermeiden.



Ordnungsgemäße Entsorgung dieses Produkts
Dieses Symbol weist darauf hin, dass dieses Produkt nicht zusammen mit anderen Haushaltsabfällen entsorgt werden darf.
Um mögliche Umweltschäden oder gesundheitliche Risiken durch eine unkontrollierte Abfallentsorgung zu vermeiden, sollte das Produkt verantwortungsvoll recycelt werden, um die nachhaltige Wiederverwendung von Rohstoffen zu fördern. Um das gebrauchte Gerät zurückzugeben, nutzen Sie die entsprechenden Rückgabe- und Sammelsysteme oder wenden Sie sich an den Händler, bei dem das Produkt gekauft wurde. Diese können das Produkt für ein umweltgerechtes Recycling übernehmen.

Avvertenze di sicurezza 3
Primo utilizzo del prodotto 5

Manuale di istruzioni 6
Raccomandazioni prima dell'installazione 6
Elenco dei componenti per l'installazione 6
Dimensioni del prodotto e del mobile 7
Preparazione prima dell'installazione 8
Passaggi per inserire il congelatore nel mobile 9
Passaggi per installare la porta del mobile 10
Istruzioni per regolare la porta del mobile 12
Presentazione delle funzioni principali 13

Passaggi da seguire per utilizzare il prodotto per la prima volta 14
Nome dei componenti del congelatore
Pannello di controllo 14
1. Interruttore di alimentazione 15
2. Regolazione della temperatura 16
3. Funzione di congelamento rapido 16

Istruzioni e raccomandazioni per l'uso del comparto congelatore 17
Periodo di conservazione e qualità raccomandati
Periodo di conservazione per diversi alimenti 17
Raccomandazioni per la conservazione degli alimenti nel comparto congelatore 18

Manutenzione quotidiana del congelatore 19
Pulizia del congelatore 19
Trasporto del congelatore 19
Smaltimento del congelatore 20

Gentile cliente:
Grazie per aver scelto i nostri prodotti. Per garantire un uso corretto del congelatore ed evitare qualsiasi lesione, leggere attentamente la descrizione dei seguenti simboli presenti in questo manuale:

Atenção	Un uso improprio può provocare lesioni.
Atenção	Un uso improprio può provocare lesioni.



Comportamento o utilizzo severamente vietato.



Comportamento o utilizzo che devono essere rispettati.

Elettricità

Alimentazione

La corrente alternata di questo congelatore è di 220V/50Hz; se la tensione varia troppo (al di fuori dell'intervallo 187–242V), è possibile che il congelatore non si avvii. Il compressore o il termostato potrebbero danneggiarsi e produrre un rumore anomalo. Per evitare ciò, deve essere utilizzato uno stabilizzatore automatico di tensione superiore a 750W.

Messa a terra

Il congelatore deve essere collegato a una presa indipendente dedicata con una messa a terra affidabile.

Cavo di alimentazione e spina

- Non scollegare la spina tirando il cavo. Tenere saldamente la spina ed estrarla dalla presa. Assicurarsi che il cavo di alimentazione non sia schiacciato dal congelatore o da altri oggetti. Fare attenzione a non danneggiare il cavo di alimentazione quando si allontana il congelatore dalla parete.
- Non utilizzare il cavo di alimentazione se è danneggiato o se la spina è usurata. Contattare un tecnico autorizzato del servizio post-vendita per sostituire il cavo di alimentazione danneggiato.
- Scollegare il congelatore dalla presa di alimentazione prima di pulirlo, effettuare la manutenzione o sostituire la luce LED.

Perdita di gas infiammabile

In caso di perdita di gas infiammabile, aprire porte e finestre e non inserire né scollegare il cavo di alimentazione.

Utilizzo

Conservazione degli alimenti

• Questo è un congelatore domestico che deve essere utilizzato esclusivamente per conservare alimenti; non conservare sangue, medicinali o prodotti biologici nel congelatore. Anche i prodotti pericolosi infiammabili o esplosivi, così come acidi o alcali altamente corrosivi, non devono essere conservati.
• Non collocare birra o bevande in bottiglia nel comparto congelatore per evitare che si rompano o esplodano.
• Quando il congelatore è in funzione, non toccare la superficie di congelamento del comparto con le mani bagnate per evitare che la pelle vi si attacchi.

Ambiente di utilizzo

• Il congelatore deve essere integrato in un mobile; consultare le « Istruzioni di installazione » per conoscere le specifiche del mobile.
• Il congelatore deve essere collocato lontano da qualsiasi fonte di calore e al riparo dalla luce solare diretta per garantire le sue prestazioni.
• Non esporre il congelatore a un ambiente ghiacciato, all'aperto o alla pioggia.
• Non collocare il congelatore in zone umide. Se dell'acqua schizza sul congelatore, pulirlo immediatamente per evitare ossidazione o danni all'isolamento elettrico.
• Non collocare oggetti pesanti o contenitori pieni d'acqua sul congelatore per evitare lesioni personali o scosse elettriche in caso di caduta.
• Non collocare né utilizzare apparecchi elettrici come prese, alimentatori stabilizzati o forni a microonde sopra o all'interno del congelatore per evitare interferenze elettromagnetiche.
• Non conservare né utilizzare benzina o altre sostanze infiammabili vicino al congelatore per evitare incendi.

Manutenzione

Pulizia

• Non utilizzare acqua per spruzzare il congelatore. Assicurarsi che non sia collocato in un ambiente umido per evitare danni all'isolamento elettrico.
• Durante la pulizia del congelatore, scollegare il cavo di alimentazione. Assicurarsi che il congelatore rimanga spento per almeno 5 minuti prima di ricollegarlo all'alimentazione; in caso contrario, il compressore potrebbe danneggiarsi a causa del funzionamento consecutivo.

Assistenza

• Il congelatore può essere smontato o riparato solo da un tecnico qualificato. Pericolo: rischio di intrappolamento per i bambini. Prima di smaltire il vecchio congelatore:
• Rimuovere le porte.
• Lasciare i ripiani al loro posto affinché i bambini non possano arrampicarsi facilmente all'interno.

Preparativi prima di utilizzare il congelatore

1. Rimuovere tutti i materiali di imballaggio, inclusa la base in schiuma e i nastri adesivi utilizzati per fissare gli accessori.
2. **Verificare gli accessori e i materiali**
   Verificare che le parti contenute nell'imballaggio corrispondano alla distinta di spedizione. In caso di differenze, contattare il venditore.
3. Posizionare il congelatore nella posizione corretta.
4. Pulire il congelatore prima dell'uso (consultare il capitolo « Pulizia del congelatore » a pagina 19).
5. Dopo aver livellato e pulito il congelatore, attendere 2 ore prima di collegarlo all'alimentazione.
6. **Rimuovere la pellicola protettiva**
   Rimuovere la pellicola protettiva prima dell'uso per garantire la dissipazione del calore del congelatore.

Passaggi da seguire per utilizzare il prodotto per la prima volta

1. **Collegare l'apparecchio all'alimentazione**
   Dopo aver collegato il congelatore per la prima volta, saranno necessarie diverse ore per completare il processo di refrigerazione.
   Temperatura predefinita:
   Comparto frigorifero (5°C)
   Comparto congelatore (-18°C)

2. **Inserire gli alimenti nel congelatore**
   Gli alimenti possono essere inseriti nel congelatore 2–3 ore dopo aver collegato l'alimentazione.
   Non inserire troppi alimenti nel congelatore.
   Il peso totale degli alimenti conservati su ogni ripiano non deve superare 24 kg.

3. **Utilizzare il congelatore**
   Lasciare il congelatore in funzione per 24 ore per stabilizzare lo stato di raffreddamento degli alimenti all'interno. Successivamente, è possibile regolare la temperatura.

Consiglio: dopo aver modificato le impostazioni della temperatura, sarà necessario un certo tempo affinché la temperatura del comparto raggiunga l'equilibrio. La durata dipende dalla temperatura ambiente, dalla frequenza di apertura della porta del congelatore e dalla quantità di alimenti conservati al suo interno.

Affinché il congelatore funzioni correttamente, seguire le seguenti fasi di installazione.

Raccomandazioni prima dell'installazione

Posizione di installazione
Tenere il congelatore lontano dalla luce diretta del sole e da apparecchi che emettono calore, come fornelli e lavastoviglie.
Alimentazione elettrica
• Assicurarsi che la spina di alimentazione possa essere inserita e rimossa facilmente durante l'installazione del congelatore.
• La spina di alimentazione deve essere collegata a una presa dedicata per evitare arresti imprevisti del congelatore. Non utilizzare prolunghe né adattatori multipresa.
• Per conoscere i requisiti dell'alimentazione elettrica, consultare la targhetta identificativa situata sul lato sinistro del congelatore.
• Il congelatore deve essere correttamente collegato alla messa a terra.

Elenco dei componenti per l'installazione

1.Piastra superiore anteriore	2.Piastra della cerniera	3.Piastra di montaggio	4.Piastra inferiore fissa
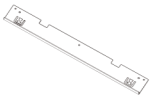 1 Pc	 2 Pcs	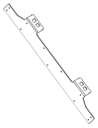 1 Pc (already installed)	 2 Pcs
5.Guarnizione	**6. Copertura**	**7.Piccola piastra fissa**	**7.Vite (A)**
 1 Pc	 2 Pcs	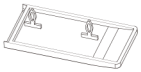 1 Pc	A  20 Pcs
9.Vite (B)	**10.Vite (C)**	**11.Vite con rondella (D)**	**12. Cacciavite**
B  6 Pcs	C  6 Pcs (already installed 4 Pcs)	D  6 Pcs (already installed 4 Pcs)	 1 Pc
13.Piastra di collegamento fissa + vite	**14.Vite (E)**		
 2 Pcs 4 Pcs	E  4 Pcs		

Dimensioni di base

Dimensioni del mobile (mm)		Dimensioni del prodotto (mm)	
Larghezza utile della nicchia	556 ± 2	Larghezza	540
Profondità utile della nicchia	≥ 560 (600 consigliati)	Profondità	545
Altezza utile della nicchia	1782 ± 3	Altezza	1770

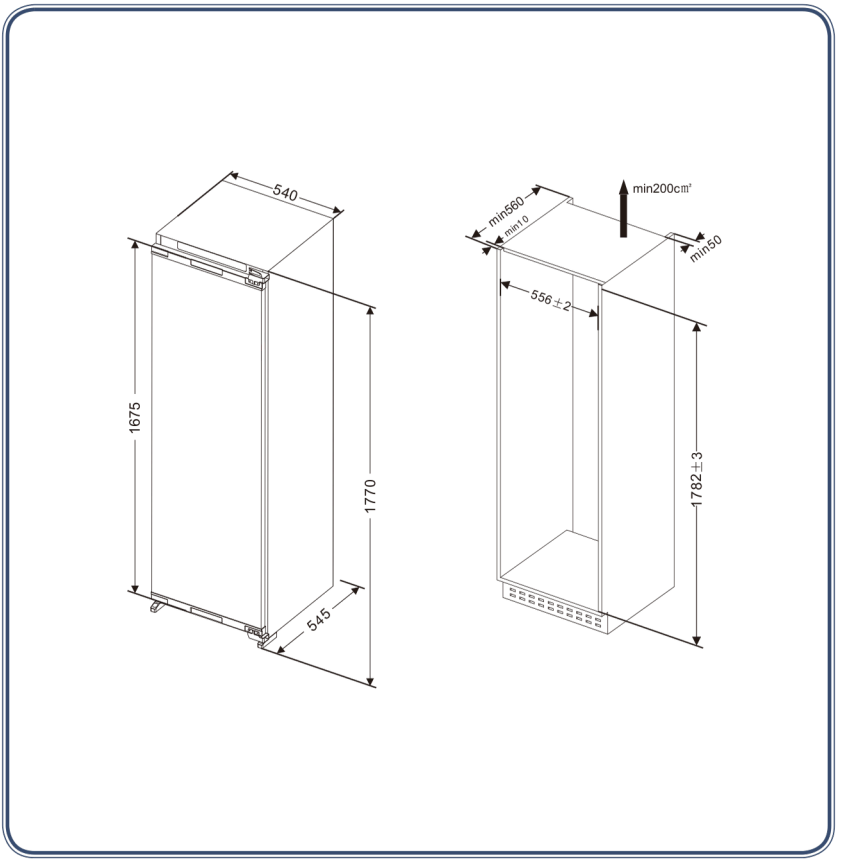

A: L'estremità anteriore della piastra superiore del mobile è 10 mm più bassa del mobile.
A: Distanza tra la porta inferiore e il bordo del mobile.
H: Altezza del mobile.
B: Distanza tra la porta superiore e la porta inferiore del mobile.

Preparativi prima di installare il congelatore

1. Confermare il senso di apertura della porta
La porta del congelatore si apre dal lato sinistro.
Se si desidera che la porta si apra dal lato destro, installare le cerniere superiore e inferiore sul lato sinistro e quindi invertirle. Il senso di inversione è indicato da una freccia nello schema. Installare la piastra di fissaggio della cerniera, rimuovere la piccola piastra di fissaggio situata sul lato sinistro e installarla successivamente sul lato destro dopo aver cambiato il senso di apertura della porta.

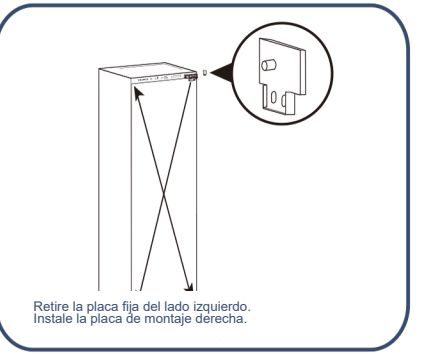



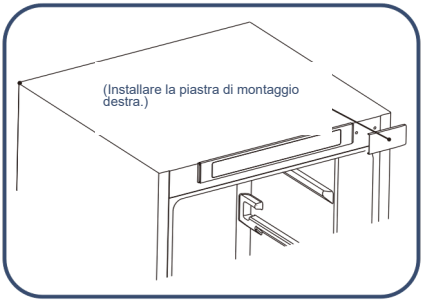

2. Installare la piastra superiore anteriore
Fissare la piastra superiore anteriore con viti sulla parte superiore anteriore del congelatore.

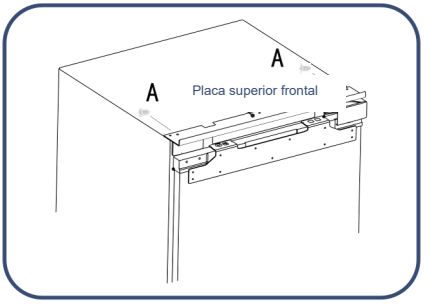

Étapes pour placer le congélateur dans le meuble

• Passez le câble d'alimentation à travers l'orifice situé à l'arrière du meuble.
• Si la prise se trouve à l'intérieur du meuble, branchez d'abord la fiche dans la prise électrique, puis placez le congélateur dans le meuble.
• Insérez le congélateur dans le meuble et ajustez sa position vers l'avant et vers l'arrière afin de garantir que la partie avant de la plaque de fixation de la charnière soit alignée avec le meuble.

PRÉCAUTION

Ne pressez pas le câble d'alimentation. Un câble d'alimentation endommagé peut provoquer un incendie.

3, Fixez les côtés des charnières avec 2 vis (une vis pour fixer la première charnière et une autre pour fixer la quatrième). Après avoir installé la porte du meuble, placez les vis restantes.

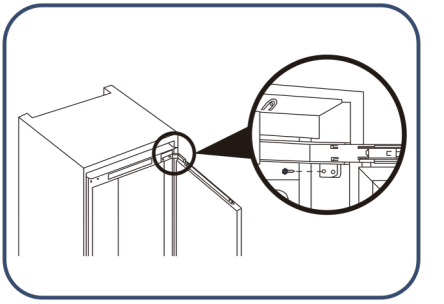

4. Tournez le pied de réglage afin que le réfrigérateur et le module atteignent la position adéquate. Ensuite, fixez le pied de réglage avec des vis ; puis fixez la plaque supérieure du réfrigérateur et la partie supérieure du module avec des vis et placez le cache des vis.

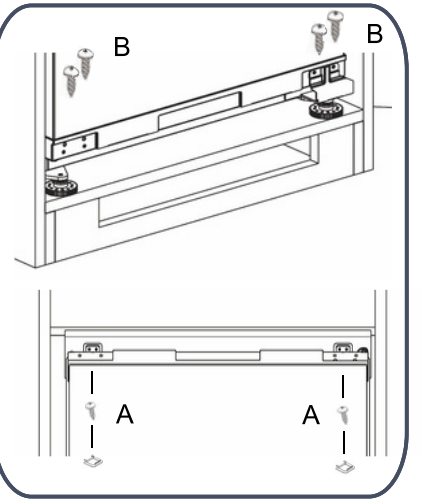

Passaggi per installare la porta superiore del mobile

1.Misurare la distanza tra la piastra di montaggio superiore della porta del compartimento del congelatore e la parte superiore sinistra del mobile, quindi contrassegnare la posizione.

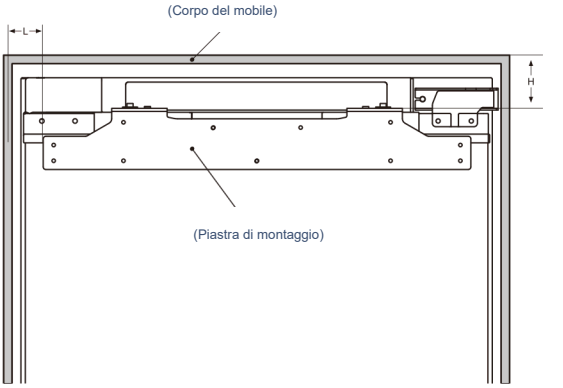

2. Allentare le viti con rondella, quindi rimuovere la piastra di montaggio.

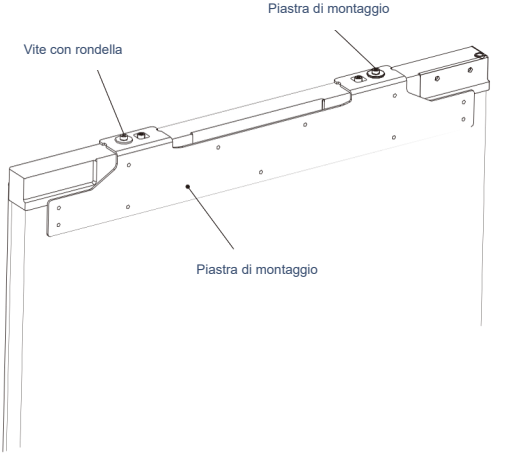

Mesurare e confermare la posizione per fissare la piastra di montaggio sulla porta del mobile, quindi fissare la piastra di montaggio alla porta con delle viti.

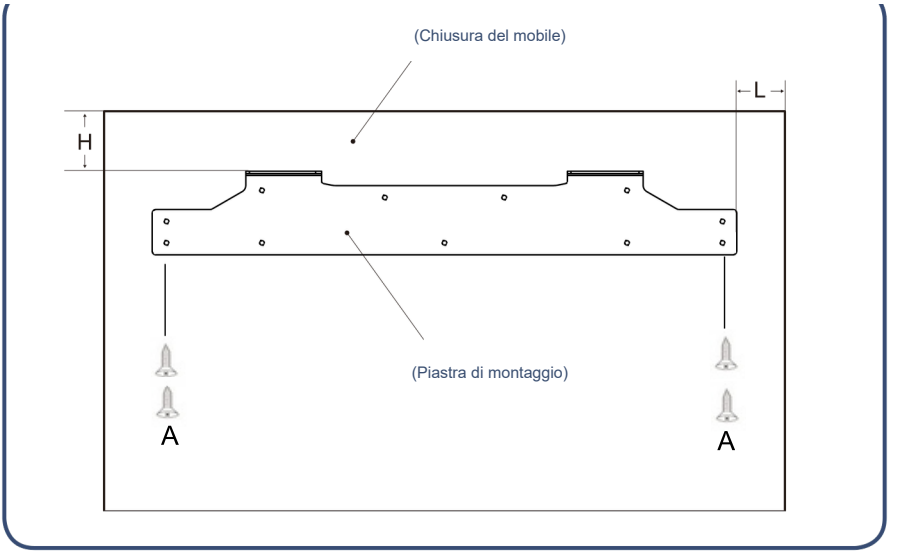

4. Fissare la porta del mobile alla porta del compartimento del congelatore utilizzando una piastra di montaggio, quindi serrare le viti (non serrarle eccessivamente, poiché sarà necessario allentarle successivamente).
5.Fissare la porta del congelatore alla porta del mobile con la piastra di montaggio inferiore.

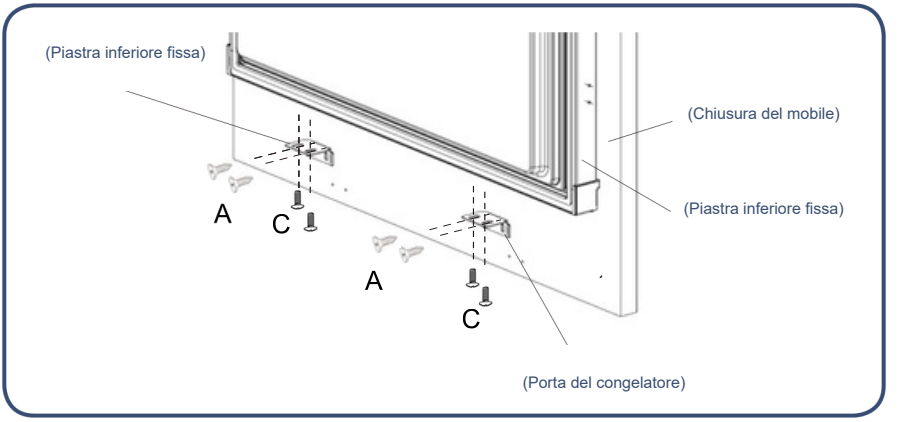

6. Inserire la guarnizione nello spazio tra il congelatore e il mobile.

7.Rimuovere le due viti al centro del lato della struttura della porta utilizzando un avvitatore o un cacciavite.

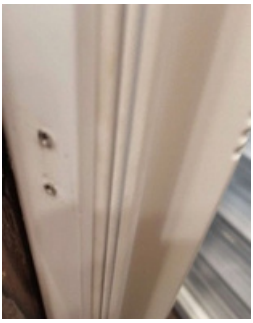

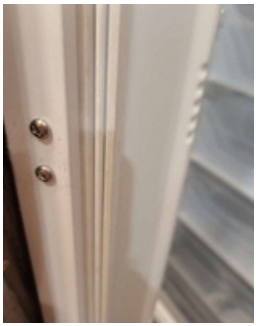

8.Rimuovere la piastra di fissaggio dal sacchetto degli accessori e installarla nel foro della vite originale utilizzando le due viti rimosse.

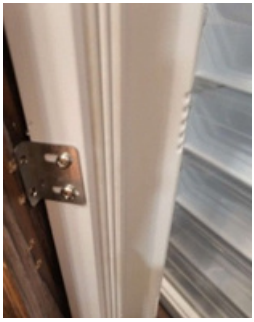

9.Rimuovere le due viti dal sacchetto degli accessori e installare le due piastre di montaggio con le viti sulla porta del mobile utilizzando un avvitatore o un cacciavite.

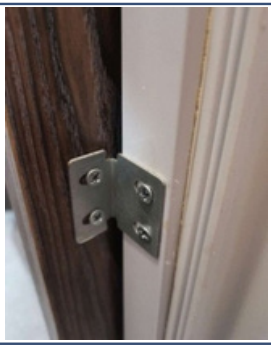

Allo stesso modo, i lati sinistro e destro del corpo della porta vengono installati nello stesso modo.

Passaggi per regolare il congelatore alla porta del mobile

Passaggi per regolare la parte superiore del congelatore alla porta del mobile

1. Regolare la porta del mobile verso l'alto e verso il basso:
2. Vite con rondella D2 verso l'alto.
3. Vite con rondella D1.
4. Regolare la porta del mobile verso sinistra e verso destra / verso l'avanti e verso l'indietro.

Regolazione verso sinistra e verso il basso: allentare la vite con rondella D1, spostare la piastra di montaggio fino alla posizione corretta, quindi fissare la vite con rondella D2.

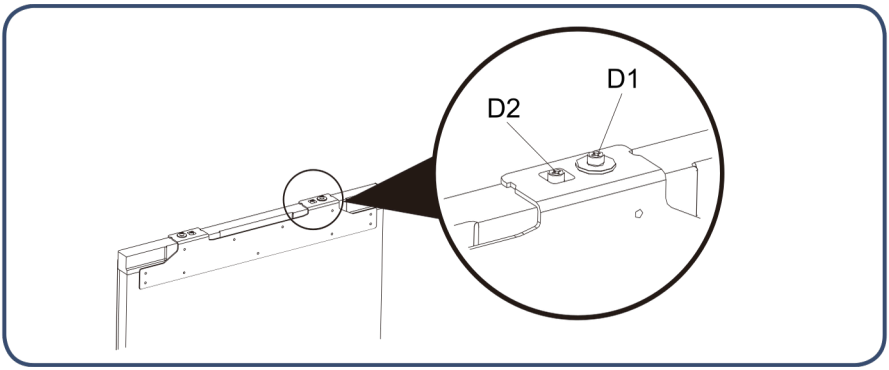

Passaggi per regolare la parte inferiore del congelatore alla porta del mobile

1. Allentare leggermente le viti, quindi regolare la profondità (Z) e serrare le viti.
2. Dopo aver regolato la posizione orizzontale del congelatore rispetto alla porta del mobile, fissare la piastra di fissaggio inferiore alla porta del congelatore con delle viti.

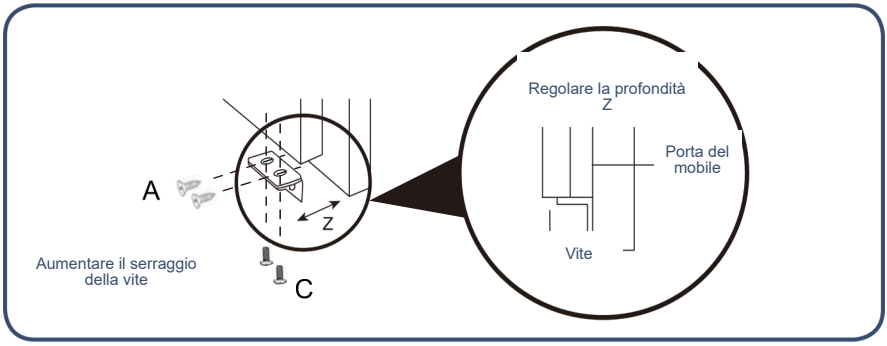

Consigli per risparmiare energia

Durante il processo di installazione
• Installare il congelatore in un luogo dove la temperatura ambiente è più bassa e mantenerlo lontano dalla luce solare diretta, da apparecchi di riscaldamento, dispositivi di ventilazione e altri apparecchi che generano calore.
• Assicurarsi che il congelatore sia ben ventilato.

Durante l'utilizzo
• Per garantire la circolazione dell'aria, non riempire eccessivamente il congelatore con alimenti.
• Non coprire i ripiani con materiali come carta di alluminio, carta cerata o carta assorbente.
• Ridurre il tempo di apertura inutile della porta.

Prima di inserire gli alimenti nel congelatore
• Rimuovere tutti gli imballaggi.
• Pulire l'interno con detersivo per piatti e acqua tiepida per eliminare la polvere accumulata durante la produzione e il trasporto.
• Durante il primo utilizzo del congelatore può comparire un odore caratteristico; scomparirà quando la temperatura interna sarà sufficientemente bassa.
• Lasciare funzionare il congelatore per 2–3 ore senza alimenti all'interno affinché ogni compartimento raggiunga la temperatura adeguata.

Durante il processo di utilizzo

Introduzione alla funzione principale

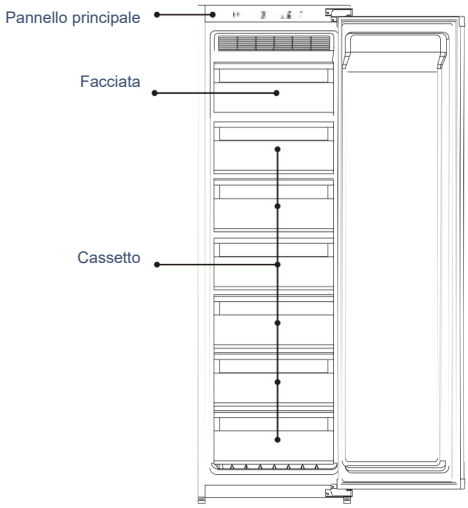

PANNEAU DE CONTRÔLE

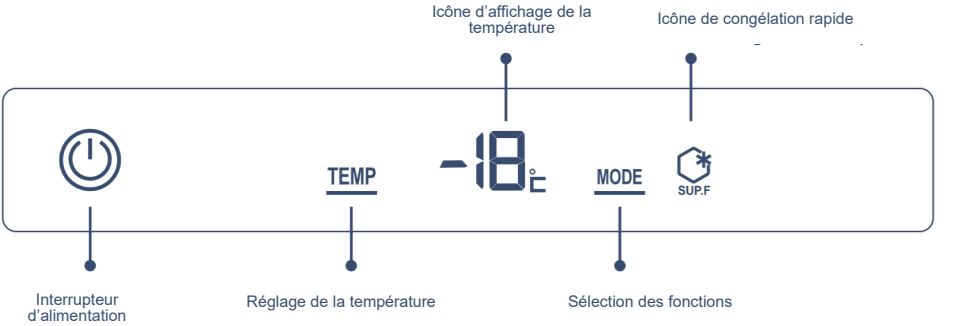

Interruttore di alimentazione	Accendere / spegnere il congelatore
Regolazione della temperatura	Selezionare l'intervallo di temperatura
Selezione delle funzioni	Selezionare la congelazione rapida
Icona di visualizzazione della temperatura	Visualizzare la zona di temperatura attuale
Icona di congelazione rapida	Attivare / disattivare la congelazione rapida

1. Interruttore

Accendere il congelatore
Quando il congelatore è spento, premere il pulsante di alimentazione per 3 secondi; l'indicatore si accenderà e il congelatore inizierà a funzionare.
Spegnere il congelatore
Premere il pulsante di alimentazione per 3 secondi; l'indicatore si spegnerà e il congelatore smetterà di funzionare.



Premere per 3 secondi → l'indicatore si accende (il congelatore inizia a funzionare) → premere di nuovo per 3 secondi → l'indicatore si spegne (il congelatore si arresta).

2. Regolare la temperatura nel congelatore

3. Premere il pulsante di selezione della zona di temperatura. Il simbolo sul display della temperatura mostrerà la temperatura attuale impostata del congelatore e lampeggerà.
4. Premere nuovamente il pulsante di regolazione della temperatura; l'impostazione della temperatura del compartimento congelatore cambierà in sequenza: -12 -13...

Se non viene effettuata alcuna operazione con il pulsante entro 5 secondi, l'impostazione attuale verrà confermata.



3. Funzione di congelamento rapido

Premere il pulsante « Selezione della modalità » e l'« icona di congelamento rapido » lampeggerà. Dopo 5 secondi, l'« icona di congelamento rapido » rimarrà accesa e la funzione di congelamento rapido verrà attivata.



Disattivare la funzione di congelamento rapido
In modalità congelamento rapido, premere il pulsante « selezione della modalità »; l'« icona di congelamento rapido » lampeggerà. Dopo 5 secondi, l'« icona di congelamento rapido » si spegnerà e il congelatore uscirà da questa modalità.



La bassa temperatura del compartimento del congelatore aiuta a mantenere la freschezza degli alimenti. Si consiglia quindi di conservare nel congelatore gli alimenti che devono essere conservati per lunghi periodi, rispettando la durata di conservazione indicata sulla confezione degli alimenti.

Durata di conservazione e qualità raccomandate — periodo di conservazione per diversi alimenti

Alimenti	Durata di conservazione (mesi)	Durata di qualità garantita (mesi)
Pollo, carne, agnello, gamberi	4	9
Dumpling, prodotti da forno surgelati, gelato	4	6
Torta, pane, carne affettata, formaggio	2	6
Granchio, frutti di mare, salsicce, gelati	1	3

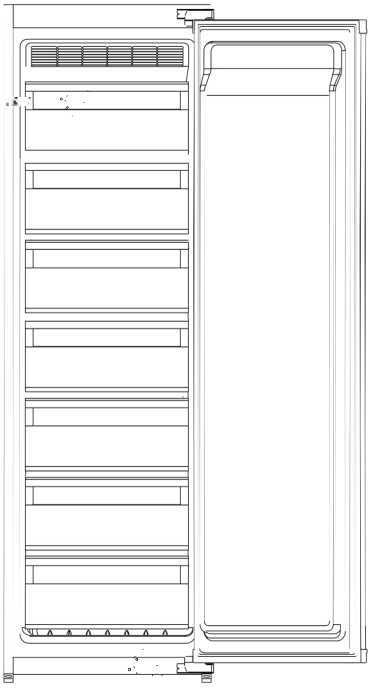

Precauzioni per la conservazione degli alimenti nel compartimento congelatore

Non inserire alimenti caldi nel congelatore



Lasciare raffreddare gli alimenti caldi a temperatura ambiente prima di inserirli nel congelatore. Se alimenti caldi vengono messi direttamente nel congelatore, aumenteranno la temperatura interna e ridurranno la freschezza degli altri alimenti.

Gli alimenti devono essere puliti prima di essere inseriti nel congelatore



Per mantenere l'igiene all'interno del congelatore, lavare e asciugare gli alimenti prima di inserirli.

Gli alimenti devono essere sigillati e conservati in modo ordinato



Se gli alimenti non vengono inseriti correttamente nel congelatore, separarli e conservarli singolarmente per mantenere la freschezza ed evitare la contaminazione tra gli alimenti.

Non inserire troppi alimenti nel congelatore



Gli alimenti devono essere separati e organizzati lasciando spazio sufficiente per la circolazione dell'aria, garantendo così un effetto di refrigerazione uniforme.

Evitare che gli alimenti contenenti olio entrino in contatto con il rivestimento interno

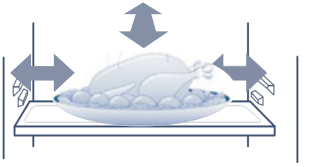

Il contatto degli alimenti con il rivestimento interno può causare corrosione. Se il rivestimento interno entra in contatto con alimenti contenenti olio, pulirlo immediatamente.

Non inserire gli alimenti troppo vicino al rivestimento interno

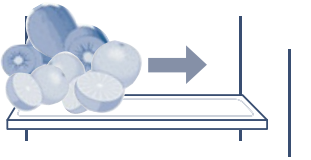

Mantenere una piccola distanza tra gli alimenti e il rivestimento interno per evitare che si congelino insieme.

Pulizia del congelatore

I residui di alimenti all'interno del congelatore possono produrre odori; si raccomanda quindi di pulire regolarmente il congelatore.
Fasi di pulizia

1. Scollegare la spina dalla presa per interrompere l'alimentazione elettrica.
2. Pulire il congelatore con un panno morbido o una spugna inumidita con acqua tiepida o con un detergente neutro.

Catuion Non utilizzare spazzole dure, spazzole metalliche né solventi organici come sgrassatori.

3.Utilizzare un panno asciutto per asciugare l'acqua presente sulla superficie del congelatore.

Advertencia Durante la pulizia del congelatore, non utilizzare acqua per spruzzare l'apparecchio al fine di evitare perdite o incidenti. Utilizzare un panno asciutto per pulire i componenti elettrici come l'interruttore e la luce LED.

Consiglio: La guarnizione della porta può sporcarsi facilmente; mantenerla pulita.

Advertencia Durante il processo di sbrinamento manuale, manutenzione o pulizia, l'aumento della temperatura degli alimenti congelati può ridurre il loro tempo di conservazione.

Il compartimento del congelatore si sbrina automaticamente; non è necessario effettuare uno sbrinamento manuale.

Advertencia Non utilizzare dispositivi meccanici o altri metodi per accelerare il processo di sbrinamento.

Trasporto del congelatore

1. Premere il pulsante di alimentazione per 3 secondi per spegnere l'apparecchio, quindi scollegare la spina dalla presa.
2. Rimuovere tutti gli alimenti congelati.
3. Utilizzare nastro adesivo per fissare le parti mobili, come cassetti, ripiani e contenitori.
4. Chiudere la porta del congelatore e fissarla con nastro adesivo per evitare che si apra durante il trasporto.
5. Durante il trasporto, l'angolo tra il congelatore e la posizione verticale deve essere inferiore a 45° per evitare un malfunzionamento del sistema di refrigerazione.

Advertencia Attenzione: il congelatore non deve essere sdraiato.

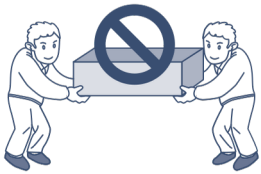





Fuori servizio del congelatore

Come gestire le interruzioni di corrente
• Anche in caso di interruzione di corrente, gli alimenti possono essere conservati senza problemi per circa 10 ore.
• Non aggiungere nuovi alimenti nel congelatore dopo un'interruzione di corrente. Cercare di non aprire la porta del congelatore.
• Se si prevede un'interruzione di corrente, è possibile preparare del ghiaccio in un contenitore ermetico e metterlo nel congelatore.

Advertencia

L'aumento della temperatura nel congelatore dovuto a interruzioni di corrente o ad altri guasti può ridurre la durata di conservazione e la qualità degli alimenti.

Vacanze
• Se si parte per un breve periodo, rimuovere gli alimenti deperibili, impostare la temperatura a un livello appropriato e chiudere la porta del congelatore dopo la conferma.
Quando l'apparecchio non viene utilizzato
• Se il congelatore deve rimanere inutilizzato per un lungo periodo, scollegare la spina dalla presa, spegnere l'alimentazione e pulire il congelatore come indicato in precedenza.
• Lasciare la porta del congelatore aperta quando non è in uso per evitare che i residui di cibo producano cattivi odori.

Atención

• Dopo aver scollegato l'apparecchio dalla presa, attendere almeno 5 minuti prima di ricollegarlo.
• In generale, evitare di lasciare il congelatore inutilizzato per lunghi periodi per non ridurne la durata.

Catuion

• Quando gli apparecchi vengono smaltiti, devono essere eliminati o trattati correttamente da professionisti e non devono essere abbandonati per evitare rischi ambientali o altri pericoli.



Corretto smaltimento di questo prodotto:
Questo marchio indica che questo prodotto non deve essere smaltito con altri rifiuti domestici. Per prevenire possibili danni all'ambiente o alla salute umana causati dallo smaltimento incontrollato dei rifiuti, riciclarlo responsabilmente per promuovere il riutilizzo sostenibile delle risorse materiali. Per restituire il dispositivo usato, utilizzare i sistemi di restituzione e raccolta oppure contattare il rivenditore presso cui il prodotto è stato acquistato. Essi possono prendere in carico questo prodotto per un riciclaggio sicuro per l'ambiente.

Imported by B73737553
SVAN TRADING S.L
Av Altos Hornos S/N Pto Sagunto (46520)
Valencia, España
info@svanelectro.com