MANUALE UTENTE
Cappa da cucina

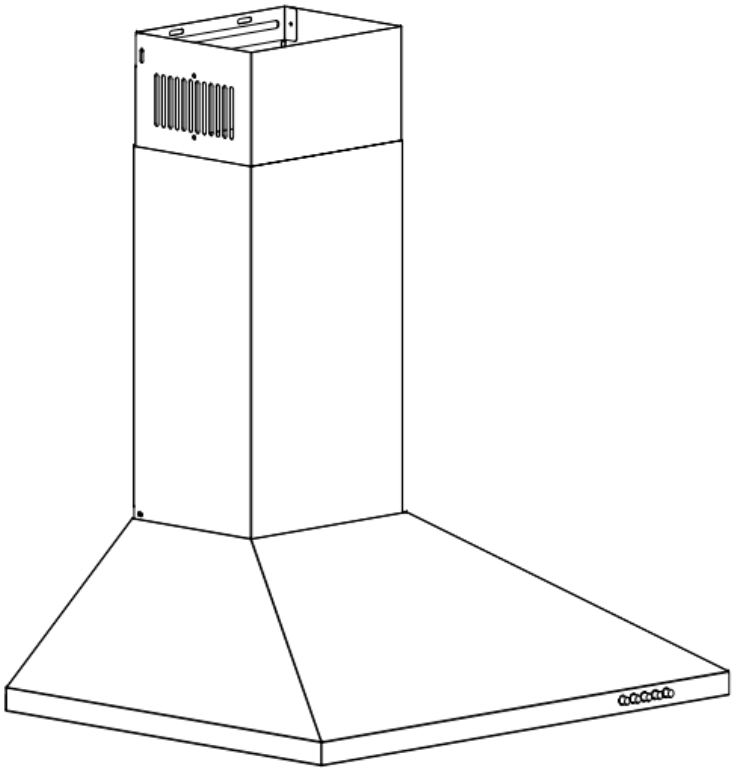

SCPP601BX

Leggi attentamente questo manuale e conservalo per eventuali riferimenti futuri.

Caro Cliente,
Congratulazioni per l'acquisto di questo elettrodomestico. Si prega di leggere attentamente le seguenti istruzioni e di seguirle per evitare possibili danni. Non assumiamo alcuna responsabilità per danni causati dalla mancata osservanza delle istruzioni e da un uso improprio.

Indice

- Istruzioni di sicurezza 1
- Installazione 2
- Pannello di controllo e funzioni principali 5
- Pulizia e manutenzione 6
- Risoluzione dei problemi 6
- Note sulla protezione ambientale 7
- Considerazioni sullo smaltimento 7

Nota: Questo elettrodomestico è destinato esclusivamente all'uso domestico!

ISTRUZIONI DI SICUREZZA

- Grazie per aver acquistato questa cappa aspirante. Si prega di leggere attentamente il manuale di istruzioni prima di utilizzarla e conservarlo in un luogo sicuro.
- L'installazione deve essere effettuata da un elettricista qualificato o da una persona competente. Prima di utilizzare la cappa aspirante, assicurarsi che la tensione (V) e la

frequenza (Hz) indicate sulla cappa siano esattamente le stesse della tensione e della frequenza della rete domestica.

- Il produttore e il distributore non si assumono alcuna responsabilità per danni causati da un'installazione o un utilizzo improprio.
- I bambini di età inferiore agli 8 anni non devono utilizzare la cappa aspirante.
- L'apparecchio non è destinato all'uso commerciale, ma solo per ambienti domestici o simili.
- La cappa aspirante e la sua rete filtrante devono essere pulite regolarmente per mantenerle in buono stato di funzionamento.
- Prima della pulizia, spegnere l'alimentazione elettrica principale.
- Pulire la cappa aspirante seguendo il manuale di istruzioni e mantenerla lontana da fonti di calore che potrebbero causare incendi.
- Non esporre la cappa aspirante al fuoco.
- Se l'elettrodomestico non funziona correttamente, contattare un tecnico specializzato.
- Questo dispositivo può essere utilizzato solo da bambini di età pari o superiore agli 8 anni o da persone con capacità fisiche, sensoriali o mentali limitate e/o prive di esperienza e conoscenza, a condizione che abbiano ricevuto istruzioni sull'uso dell'apparecchio da una persona responsabile che comprenda i rischi associati.
- Se il cavo di alimentazione è danneggiato, deve essere sostituito dal produttore, dal servizio tecnico o da una persona qualificata per evitare rischi.
- Se la cappa aspirante viene utilizzata contemporaneamente ad apparecchi a gas o altri combustibili, la stanza deve essere adeguatamente ventilata.
- Non riporre oggetti infiammabili sotto la cappa aspirante. Le parti accessibili possono surriscaldarsi durante l'uso con altri elettrodomestici da cucina.

Indicazioni importanti per l'installazione

- L'aria non deve essere scaricata in un condotto destinato a evacuare i fumi di apparecchi a gas o altri combustibili (non applicabile agli apparecchi che scaricano l'aria solo nella stanza).
- Devono essere rispettate le normative relative allo scarico dell'aria.

INSTALLAZIONE

Preparazione

Se hai uno sbocco verso l'esterno, la tua cappa aspirante può essere collegata come mostrato nell'immagine sottostante tramite un condotto di estrazione (smalto, alluminio, tubo flessibile o materiale infiammabile) con un diametro interno di 150 mm.

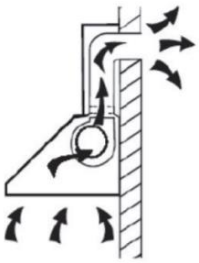

- Prima dell'installazione, spegnere l'unità e scollegarla dalla presa di corrente.
- La cappa aspirante deve essere posizionata a una distanza di **65-75 cm** sopra la zona di cottura per ottenere il massimo effetto.

Installazione (Scarico all'esterno)

Prima dell'installazione, controllare gli accessori inclusi:

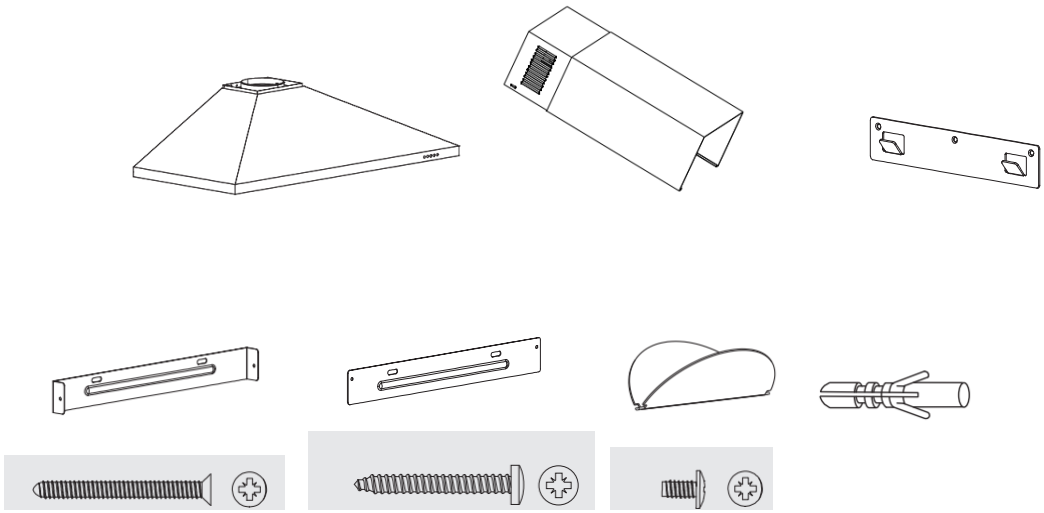

Avvia l'installazione, passo dopo passo.

1	2
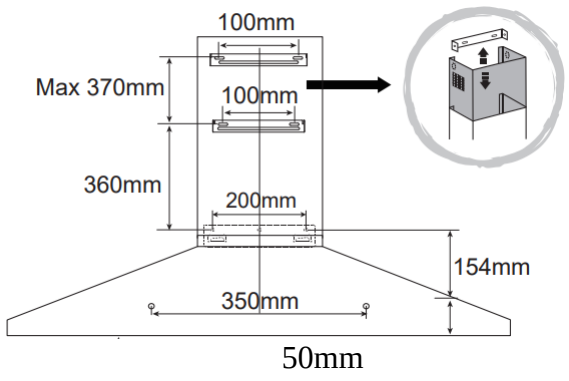	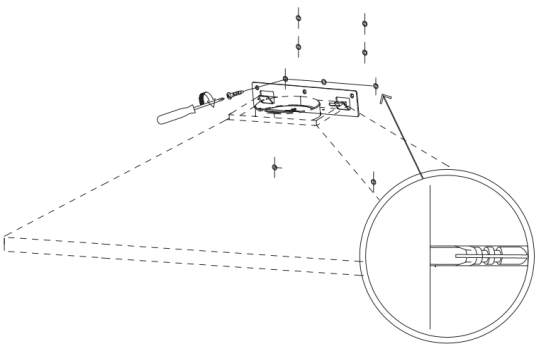
Segna il muro con le posizioni dei fori come mostrato nel diagramma.	Installa il supporto a parete utilizzando 3 viti a testa piatta.

3	4
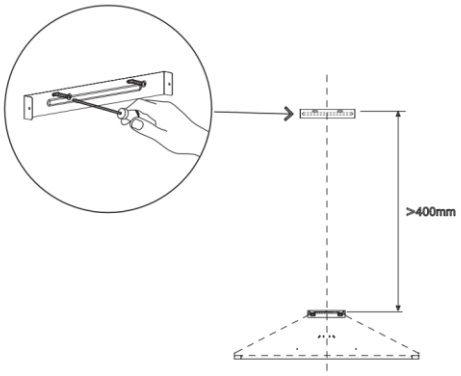	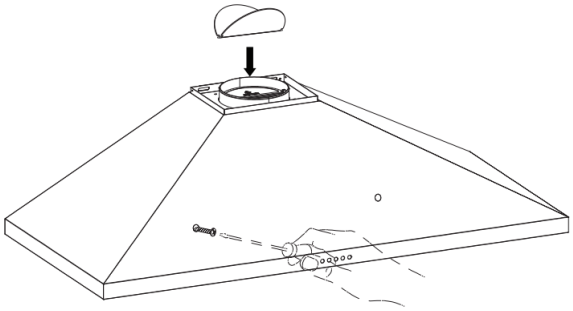
Stringi le viti.	Installa la valvola e stringi le viti per fissarla saldamente.

5	6
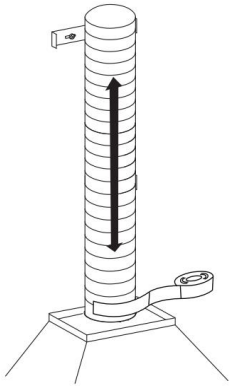	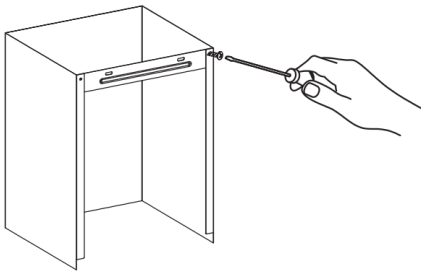
Collega il tubo.	Stringi le viti per fissare il tubo in modo sicuro.

7	8
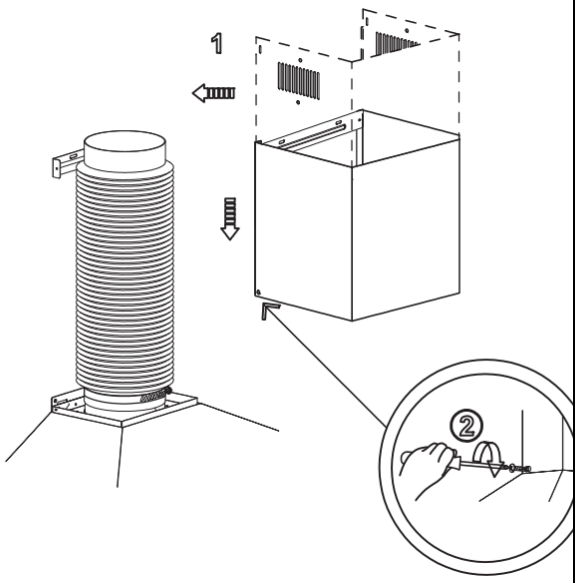	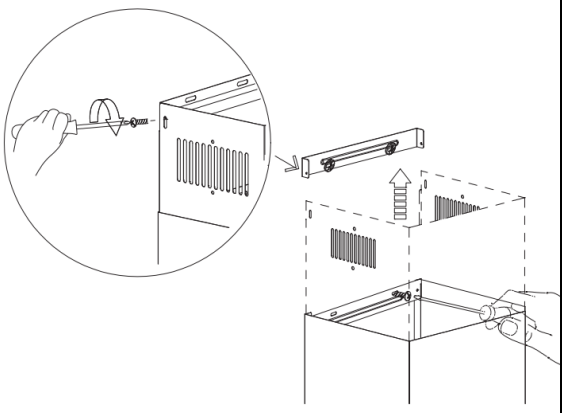
Installa la cappa e stringi le viti.	Stringi le viti per fissare saldamente la cappa all'unità.

Installazione (Ventilazione interna)

Se non hai una via di uscita verso l'esterno, il tubo di scarico non è necessario e l'installazione è simile a quella mostrata nella sezione "Installazione (Ventilazione esterna)".

Installazione del Filtro a Carbone

Nota: Il filtro a carbone non è un accessorio standard, può essere acquistato come accessorio.

1	2
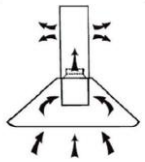	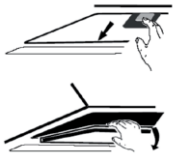
Il filtro a carbone attivo può essere utilizzato per intrappolare gli odori.	Per installare il filtro a carbone attivo, prima deve essere rimosso il filtro antigrasso. Premi il blocco e tiralo verso il basso.

3
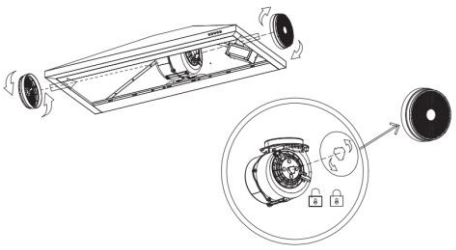
Collega il filtro a carbone attivo all'unità e ruotalo in senso orario. Ripeti lo stesso procedimento sull'altro lato. Assicurati che il filtro sia fissato saldamente. Altrimenti, potrebbe allentarsi e causare pericoli. Quando il filtro a carbone attivo è attaccato, la potenza di aspirazione sarà inferiore.

Nota: L'illustrazione è un'immagine di riferimento, il tuo dispositivo potrebbe differire.

Nota: L'illustrazione è un'immagine di riferimento, il tuo dispositivo potrebbe differire.

PANNELLO DI CONTROLLO E FUNZIONI PRINCIPALI.

		
0	**OFF**	**Pulsante di spegnimento per la cappa aspirante**
	Velocità 1	**Pulsante velocità 1 della cappa aspirante**
	Velocità 2	**Pulsante velocità 2 della cappa aspirante**
	Velocità 3	**Pulsante velocità 3 della cappa aspirante**
	Luce on/off	**Pulsante on/off per la luce**

PULIZIA E MANUTENZIONE

Spegnere la cappa aspirante prima di effettuare la pulizia e la manutenzione, e scollegare l'elettrodomestico dalla presa di corrente. Le superfici esterne sono sensibili ai graffi e alle

macchie. Pertanto, **non utilizzare detergenti abrasivi** e rimuovere immediatamente eventuali residui alcalini o acidi (succo di limone, aceto) dopo la pulizia.

Pannello di controllo

Il pannello di controllo può essere pulito con un panno umido e un detergente delicato per piatti. Prima della pulizia, assicurarsi che il panno sia pulito e ben strizzato. Dopo la pulizia, utilizzare un panno asciutto e morbido per rimuovere l'umidità residua.

Pulizia mensile del filtro antigrasso

Pulire il filtro una volta al mese aiuta a prevenire il rischio di incendio. Il filtro raccoglie grasso, fumo e polvere, influenzando direttamente l'efficienza della cappa. Se non viene pulito, il grasso accumulato (potenzialmente infiammabile) può saturare il filtro. Pulirlo con un detergente domestico.

RISOLUZIONE DEI PROBLEMI

Guasto	Possibile causa	Soluzione
La luce è accesa, ma il motore non funziona	La ventola è bloccata	Rimuovere l'ostruzione
	Il condensatore è danneggiato	Sostituire il condensatore
	Il motore è bloccato Cuscinetto danneggiato	Sostituire il motore
	Il filo interno del motore è scollegato o c'è un cattivo odore dal motore	Sostituire il motore
La luce non funziona, il motore non funziona	Luce danneggiata	Sostituire le luci
	Il cavo di alimentazione è allentato	Collegare i fili secondo lo schema elettrico
Vibrazione della struttura	La ventola è danneggiata e provoca vibrazioni	Sostituire la ventola
	Il motore non è fissato saldamente	Fissare saldamente la struttura
	La struttura non è fissata saldamente	Fissare saldamente la struttura
Aspirazione insufficiente	La distanza tra la struttura e il piano cottura è troppo grande	Regolare nuovamente la distanza
	Troppa ventilazione da porte o finestre aperte	Scegliere una nuova posizione e reinstallare l'unità

NOTE SULLA PROTEZIONE AMBIENTALE

- Durante la cottura, assicurarsi che ci sia un'adeguata ventilazione affinché la cappa funzioni in modo efficiente e con un basso livello di rumore.
- Regolare la velocità della ventola in base alla quantità di vapore prodotta durante la cottura. Utilizzare la modalità intensiva solo quando necessario. **Minore è la velocità della ventola, minore sarà il consumo energetico.**
- Se si produce una grande quantità di vapore, selezionare tempestivamente una velocità elevata. Se il vapore si è già diffuso nella cucina, la cappa dovrà rimanere accesa più a lungo.

- **Spegnere la cappa aspirante** quando non è più necessaria.
- **Spegnere l'illuminazione** della cappa quando non serve.
- **Pulire regolarmente il filtro** e sostituirlo se necessario per migliorare l'efficacia del sistema di ventilazione e prevenire il rischio di incendi.
- **Usare sempre il coperchio durante la cottura** per ridurre il vapore e la condensa.

SMALTIMENTO DELL'IMBALLAGGIO E DEL PRODOTTO



Smaltire l'imballaggio in modo ecologico. Questo elettrodomestico è etichettato in conformità con la Direttiva Europea **2012/19/UE** relativa ai rifiuti di apparecchiature elettriche ed elettroniche (**RAEE**). Questa direttiva stabilisce il quadro normativo per la restituzione e il riciclo degli elettrodomestici usati in tutta l'Unione Europea.

INFORMAZIONI SULL'IMBALLAGGIO

I materiali di imballaggio di questo prodotto sono realizzati con materiali riciclabili, in conformità con le normative ambientali nazionali. Non smaltire i materiali di imballaggio insieme ai rifiuti domestici o ad altri tipi di rifiuti. Portarli nei punti di raccolta dei materiali di imballaggio designati dalle autorità locali.

Scheda prodotto

Descrizione	Simbolo	Valore	Unità
Identificazione del modello	SCPP901BX	-	-
Consumo energetico annuale	AEC_hood	29,1	kWh/a
Fattore di incremento del tempo	f	1,5	-
Efficienza aerodinamica del fluido	FDE_hood	12,6	-
Classe di efficienza aerodinamica del fluido	E	E	-
Indice di efficienza energetica	EEI_hood	65,8	-
Classe di efficienza energetica	B	B	-
Portata d'aria misurata al punto di massima efficienza	QBEP	175,3	m³/h
Pressione dell'aria misurata al punto di massima efficienza	PBEP	132	Pa
Portata d'aria massima	QMAX	361,9	m³/h
Portata d'aria a velocità minima e massima in uso normale, modalità intensiva esclusa	-	214,6/348,2	m³/h
Portata d'aria in modalità intensiva o boost	-	-	m³/h
Potenza elettrica misurata al punto di massima efficienza	WBEP	51,1	W
Potenza nominale del sistema di illuminazione	WL	1,5	W
Illuminazione media del sistema di illuminazione sulla superficie di cottura	E_middle	139	Lux
Efficienza dell'illuminazione	LE_hood	92,9	lx/W
Classe di efficienza dell'illuminazione	A	A	-
Efficienza di filtraggio del grasso	GFE_hood	66,7	%
Classe di efficienza di filtraggio del grasso	D	D	-
Consumo energetico in modalità standby	P_s	-	W
Consumo energetico in modalità off	P_o	0	W
Livello di potenza sonora	LWA	55/65	dB

SVAN TRADING S.L.
Importato da B73737553
Av. Altos Hornos S/N, Pto. Sagunto (46520), Valencia, Spagna.
Email: info@svanelectro.com
Telefono: 960600034