svan

MANUEL D'UTILISATION

Hotte de cuisine

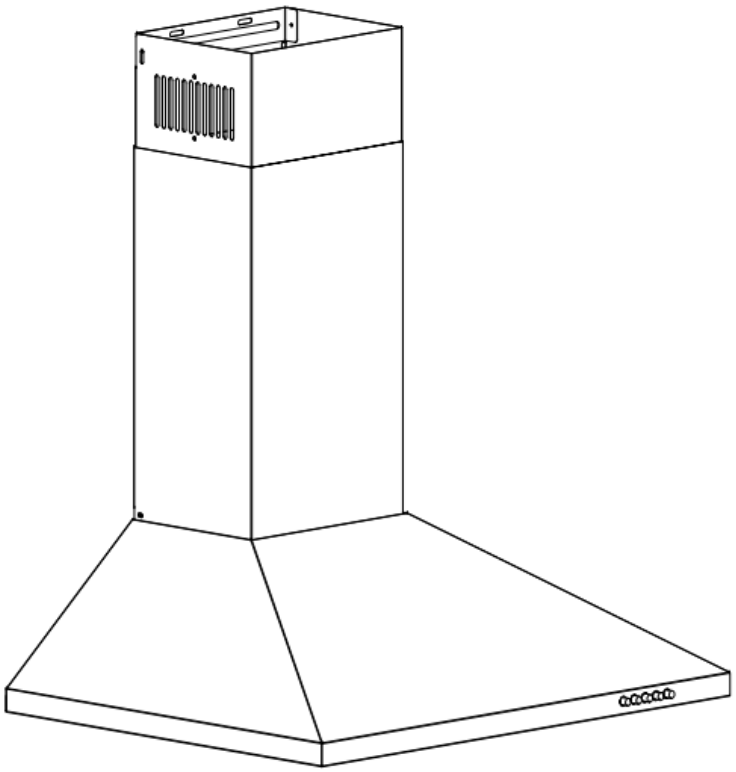

SCPP601BX

Lisez attentivement ce manuel et conservez-le pour de futures références.

Cher Client,

Félicitations pour l'achat de cet appareil. Veuillez lire attentivement les instructions suivantes et les suivre afin d'éviter tout dommage. Nous déclinons toute responsabilité pour les dommages causés par le non-respect des instructions et une utilisation inappropriée.

Table des matières

Instructions de sécurité ……1

Installation ……2

Panneau de commande et fonctions principales ……5

Nettoyage et entretien ……6

Dépannage ……6

Notes sur la protection de l'environnement ……7

Considérations sur l'élimination ……7

Remarque : Cet appareil est exclusivement destiné à un usage domestique !

INSTRUCTIONS DE SÉCURITÉ

- Merci d'avoir acheté cette hotte de cuisine. Veuillez lire attentivement le manuel d'instructions avant d'utiliser la hotte et le conserver dans un endroit sûr.
- L'installation doit être effectuée par un électricien qualifié ou une personne compétente. Avant d'utiliser la hotte, assurez-vous que la tension (V) et la fréquence (Hz) indiquées sur l'appareil correspondent exactement à celles de votre installation domestique.
- Le fabricant et le revendeur déclinent toute responsabilité en cas de dommages causés par une installation ou une utilisation inappropriées.

- Les enfants de moins de 8 ans ne doivent pas utiliser la hotte de cuisine.
- Cet appareil n'est pas destiné à un usage commercial, mais exclusivement à un usage domestique et dans des environnements similaires.
- La hotte de cuisine et son filtre doivent être nettoyés régulièrement afin d'assurer leur bon fonctionnement.
- Avant de procéder au nettoyage, éteindre l'alimentation principale.
- Nettoyer la hotte en suivant les instructions du manuel et la protéger contre tout risque de surchauffe.
- Il est interdit de placer la hotte à proximité de sources de chaleur ou de flammes nues.
- En cas de dysfonctionnement, contacter une entreprise spécialisée.
- Cet appareil peut être utilisé uniquement par des enfants de 8 ans et plus, ainsi que par des personnes ayant des capacités physiques, sensorielles ou mentales réduites et/ou manquant d'expérience et de connaissances, à condition qu'elles aient reçu des instructions d'une personne responsable qui comprend les risques associés.
- Si le cordon d'alimentation est endommagé, il doit être remplacé par le fabricant, son service après-vente ou une personne qualifiée afin d'éviter tout danger.
- Si la hotte est utilisée en même temps que des appareils fonctionnant au gaz ou à d'autres combustibles, la pièce doit être correctement ventilée.
- Ne pas flamber sous la hotte de cuisine. Les parties accessibles peuvent devenir chaudes lorsqu'elles sont utilisées avec des appareils de cuisson.

Indications importantes pour l'installation

- L'air ne doit pas être évacué dans un conduit utilisé pour l'évacuation des fumées provenant d'appareils fonctionnant au gaz ou à d'autres combustibles (non applicable aux appareils qui rejettent l'air à l'intérieur de la pièce).
- Les réglementations en vigueur concernant l'évacuation de l'air doivent être respectées.

INSTALLATION

Préparation

Si vous disposez d'une sortie vers l'extérieur, votre hotte de cuisine peut être raccordée comme indiqué sur l'image ci-dessous à l'aide d'un conduit d'extraction (émaillé, en aluminium, flexible ou en matériau ininflammable avec un diamètre intérieur de 150 mm).

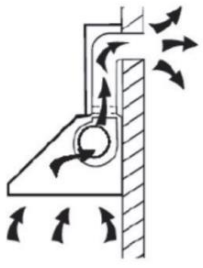

- Avant l'installation, éteindre l'appareil et le débrancher de la prise électrique.
- Pour un fonctionnement optimal, la hotte doit être installée à une distance de 65 à 75 cm de la zone de cuisson.

Installation (Évacuation vers l'extérieur)

Avant l'installation, vérifiez les accessoires inclus :

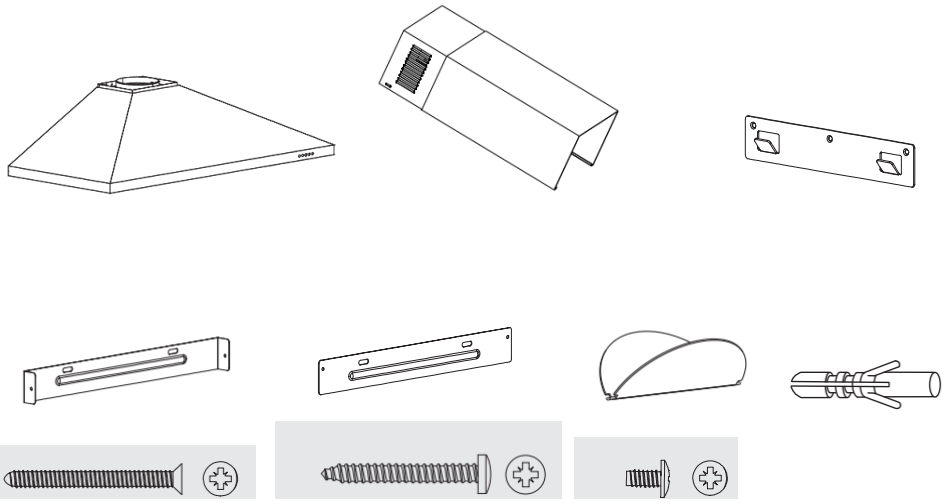

Commencez l'installation, étape par étape.

1	2
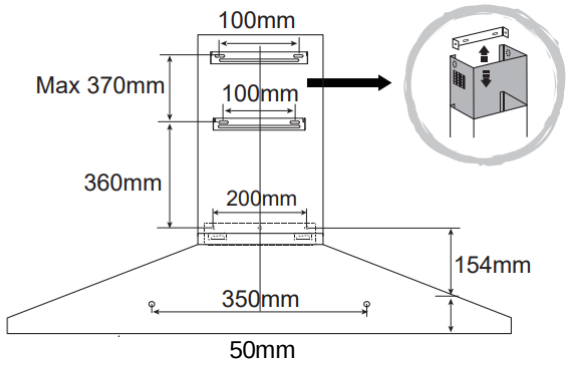	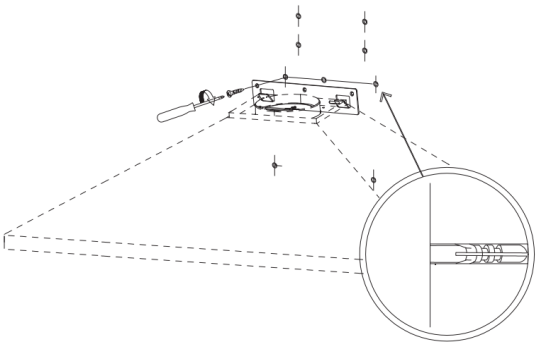
Marquez le mur avec les positions des trous comme indiqué sur le schéma.	Installez le support de suspension sur le mur à l'aide de 3 vis à tête plate.

3	**4**
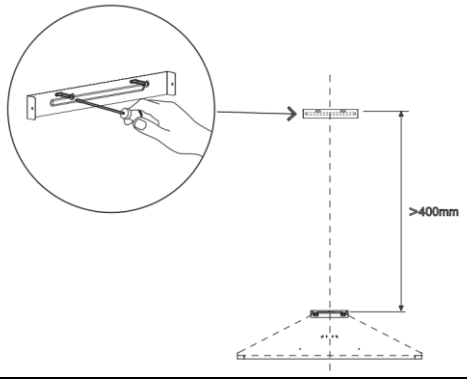	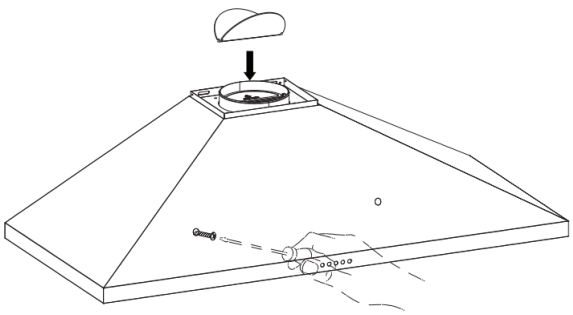
Serrez les vis.	**Installez la valve et serrez les vis.**

5	**6**

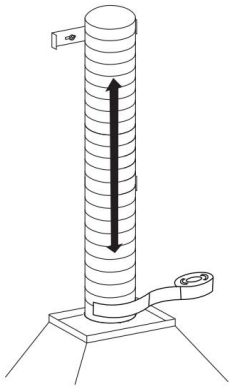	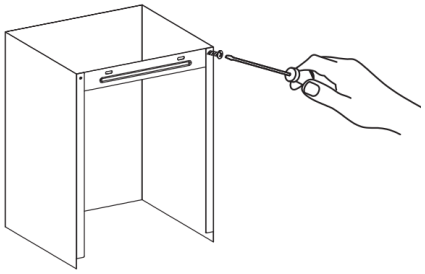
Raccordez le conduit.	**Serrez les vis.**

7	8
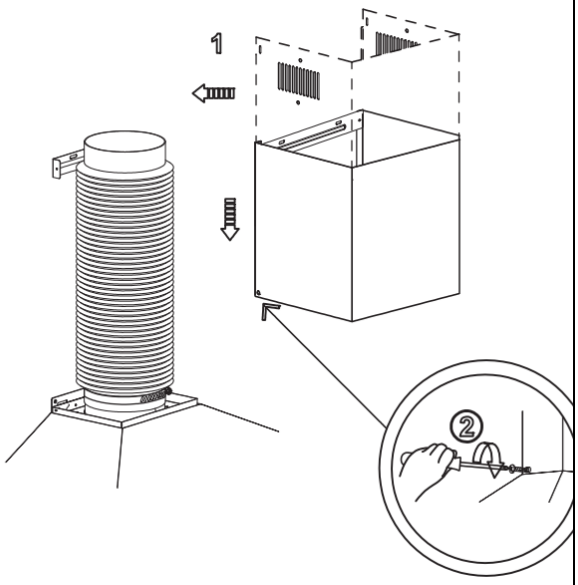	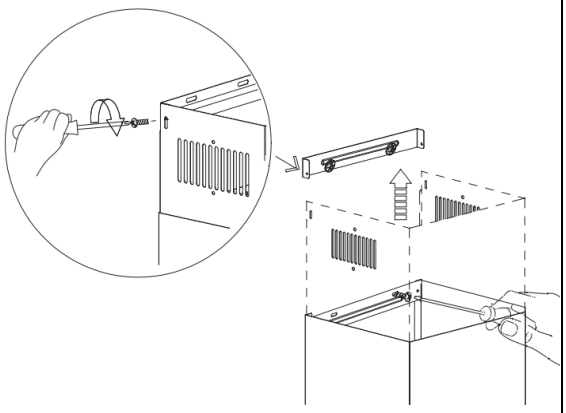
Installez la cheminée et serrez les vis.	**Serrez les vis.**

Installation (Évacuation interne)

Si vous ne disposez pas d'une sortie vers l'extérieur, le tuyau d'évacuation n'est pas nécessaire et l'installation est similaire à celle décrite dans la section "Installation (Évacuation vers l'extérieur)".

Installation du filtre à charbon actif

Remarque : Le filtre à charbon actif n'est pas un accessoire standard, mais peut être acheté séparément en tant qu'accessoire.

1	2
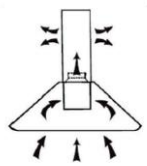	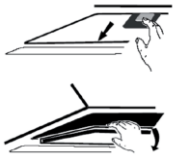
Le filtre à charbon actif peut être utilisé pour capturer les odeurs.	Pour installer le filtre à charbon actif, le filtre à graisse doit d'abord être retiré. Appuyez sur le verrou et tirez-le vers le bas.

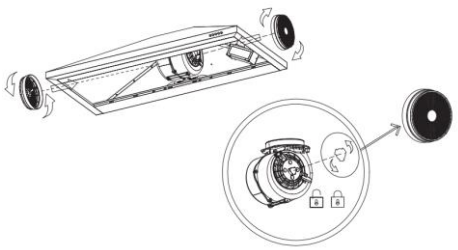

Insérez le filtre à charbon actif dans l'unité et tournez-le dans le sens des aiguilles d'une montre. Répétez la même opération de l'autre côté. Assurez-vous que le filtre est solidement fixé. Sinon, il pourrait se desserrer et présenter un danger. Lorsque le filtre à charbon actif est installé, la puissance d'aspiration sera réduite.

Remarque : L'illustration est une image de référence, votre appareil peut être différent.

Remarque : L'illustration est une image de référence, votre appareil peut être différent.

PANNEAU DE COMMANDE ET FONCTIONS PRINCIPALES



0	**ARRÊT**	**Bouton d'arrêt du ventilateur d'extraction**
	Vitesse 1	**Bouton Vitesse 1 du ventilateur d'extraction**
	Vitesse 2	**Bouton Vitesse 2 du ventilateur d'extraction**
	Vitesse 3	**Bouton Vitesse 3 du ventilateur d'extraction**
	Allumage/Extinction de la lumière	**Bouton d'allumage/extinction de la lumière**

NETTOYAGE ET ENTRETIEN

Éteignez la hotte de cuisine avant toute opération de nettoyage et d'entretien, et débranchez l'appareil de la prise murale. Les surfaces extérieures sont sensibles aux rayures et aux taches. Par conséquent, n'utilisez pas de nettoyants abrasifs et essuyez immédiatement tout résidu alcalin ou acide (jus de citron, vinaigre) après le nettoyage.

Panneau de commande

Le panneau de commande peut être nettoyé avec un chiffon humide et un détergent doux pour la vaisselle. Avant le nettoyage, assurez-vous que le chiffon est propre et bien essoré. Utilisez un chiffon doux et sec pour éliminer l'humidité résiduelle après le nettoyage.

Nettoyage mensuel du filtre à graisse

Nettoyer le filtre chaque mois permet de prévenir tout risque d'incendie. Le filtre recueille la graisse, la fumée et la poussière, influençant directement l'efficacité de la hotte de cuisine. S'il n'est pas nettoyé régulièrement, les résidus de graisse (potentiellement inflammables) s'accumuleront sur le filtre. Nettoyez-le avec un détergent ménager classique.

DÉPANNAGE

Panne	Cause Possible	Solution
La lumière est allumée, mais le moteur ne fonctionne pas	- L'hélice est bloquée - Le condensateur est endommagé - Le moteur est bloqué, roulement endommagé - Le câble interne du moteur est déconnecté ou une odeur anormale émane du moteur	- Retirer l'obstruction - Remplacer le condensateur - Remplacer le moteur - Reconnecter les câbles
La lumière ne fonctionne pas, le moteur ne fonctionne pas	- Ampoule défectueuse - Cordon d'alimentation desserré	- Remplacer l'ampoule - Connecter les fils selon le schéma électrique
Vibrations du corps de l'appareil	- L'hélice est endommagée et provoque des vibrations - Le moteur n'est pas bien fixé - La structure de l'appareil n'est pas bien fixée	- Remplacer l'hélice - Fixer solidement le moteur - Fixer solidement la structure de l'appareil
Aspiration insuffisante	- La distance entre la hotte et la table de cuisson est trop grande - Trop de ventilation due aux portes ou fenêtres ouvertes	- Réajuster la distance - Choisir un nouvel emplacement et réinstaller l'appareil
Panne	Cause Possible	Solution
La lumière est allumée, mais le moteur ne fonctionne pas	- L'hélice est bloquée - Le condensateur est endommagé - Le moteur est bloqué, roulement endommagé - Le câble interne du moteur est déconnecté ou une odeur anormale émane du moteur	- Retirer l'obstruction - Remplacer le condensateur - Remplacer le moteur - Reconnecter les câbles
La lumière ne fonctionne pas, le moteur ne fonctionne pas	- Ampoule défectueuse - Cordon d'alimentation desserré	- Remplacer l'ampoule - Connecter les fils selon le schéma électrique
Vibrations du corps de l'appareil	- L'hélice est endommagée et provoque des vibrations - Le moteur n'est pas bien fixé - La structure de l'appareil n'est pas bien fixée	- Remplacer l'hélice - Fixer solidement le moteur - Fixer solidement la structure de l'appareil
Aspiration insuffisante	- La distance entre la hotte et la table de cuisson est trop grande - Trop de ventilation due aux portes ou fenêtres ouvertes	- Réajuster la distance - Choisir un nouvel emplacement et réinstaller l'appareil

NOTES SUR LA PROTECTION DE L'ENVIRONNEMENT

- Pendant la cuisson, assurez-vous qu'il y a une alimentation en air suffisante pour que la hotte de cuisine fonctionne efficacement et avec un faible niveau sonore.
- Ajustez la vitesse du ventilateur en fonction de la quantité de vapeur produite pendant la cuisson. Utilisez le mode intensif uniquement si nécessaire. Plus la vitesse du ventilateur est basse, moins d'énergie est consommée.
- Si une grande quantité de vapeur est produite pendant la cuisson, sélectionnez rapidement une vitesse de ventilation élevée. Si la vapeur s'est déjà dispersée dans la cuisine, la hotte doit fonctionner plus longtemps.
- Éteignez la hotte lorsque vous n'en avez plus besoin.
- Éteignez l'éclairage lorsque vous n'en avez plus besoin.
- Nettoyez le filtre à intervalles réguliers et remplacez-le si nécessaire afin d'augmenter l'efficacité du système de ventilation et de prévenir les risques d'incendie.
- Couvrez toujours les casseroles pendant la cuisson afin de réduire la vapeur et la condensation.

ÉLIMINATION DE L'EMBALLAGE ET DU PRODUIT



Éliminez l'emballage de manière écologique. Cet appareil est étiqueté conformément à la Directive Européenne 2012/19/UE relative aux déchets d'équipements électriques et électroniques (DEEE).

Cette directive établit le cadre pour la collecte et le recyclage des appareils usagés, applicable dans toute l'Union Européenne.

INFORMATIONS SUR L'EMBALLAGE

Les matériaux d'emballage de ce produit sont fabriqués à partir de matériaux recyclables, conformément aux réglementations environnementales nationales.

Ne jetez pas les matériaux d'emballage avec les déchets ménagers ou autres types de déchets. Déposez-les dans les points de collecte des matériaux d'emballage désignés par les autorités locales.

Fiche produit

Description	Symbole	Valeur	Unité
Identification du modèle	SCPP901BX	-	-
Consommation annuelle d'énergie	AEC_hood	29,1	kWh/a
Facteur d'augmentation du temps	f	1,5	-
Efficacité aérodynamique des fluides	FDE_hood	12,6	-
Classe d'efficacité aérodynamique des fluides	E	E	-
Indice d'efficacité énergétique	EEI_hood	65,8	-
Classe d'efficacité énergétique	B	B	-
Débit d'air mesuré au point de meilleure efficacité	QBEP	175,3	m³/h
Pression d'air mesurée au point de meilleure efficacité	PBEP	132	Pa
Débit d'air maximum	QMAX	361,9	m³/h
Débit d'air à vitesse minimale et maximale en utilisation normale, mode intensif exclu	-	214,6/348,2	m³/h
Débit d'air en mode intensif ou boost	-	-	m³/h
Puissance électrique mesurée au point de meilleure efficacité	WBEP	51,1	W
Puissance nominale du système d'éclairage	WL	1,5	W
Éclairage moyen du système d'éclairage sur la surface de cuisson	E_middle	139	Lux
Efficacité de l'éclairage	LE_hood	92,9	lx/W
Description	Symbole	Valeur	Unité
Identification du modèle	SCPP901BX	-	-
Consommation annuelle d'énergie	AEC_hood	29,1	kWh/a
Facteur d'augmentation du temps	f	1,5	-
Efficacité aérodynamique des fluides	FDE_hood	12,6	-
Classe d'efficacité aérodynamique des fluides	E	E	-

SVAN TRADING S.L.
Importé par B73737553
Av. Altos Hornos S/N, Pto. Sagunto (46520), Valence, Espagne.
E-mail : info@svanelectro.com
Téléphone : 960600034