svan

MANUAL DO UTILIZADOR

Exaustor De Cozinha

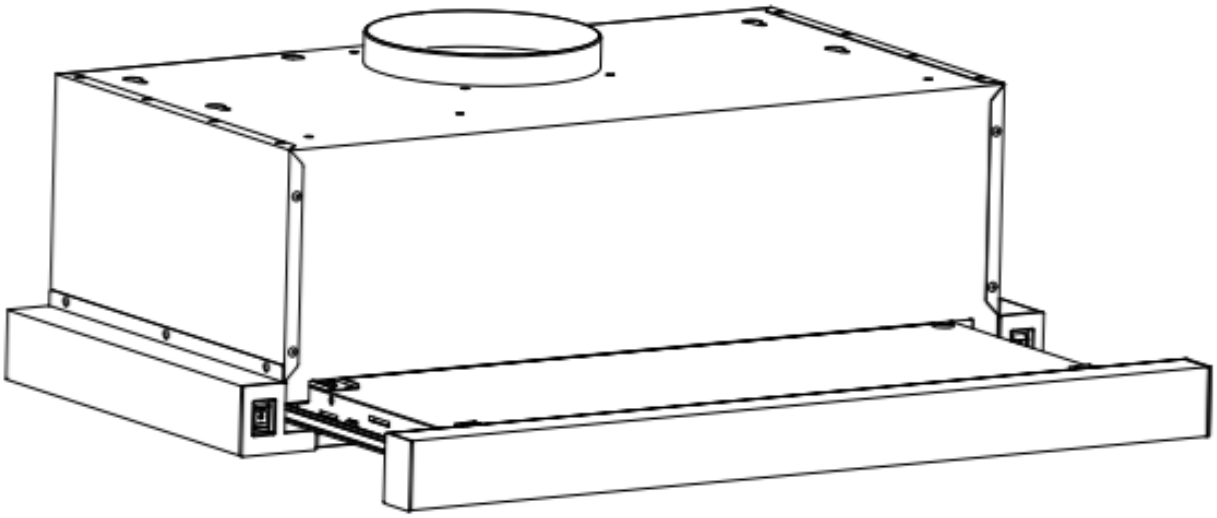

SCPE602AX

Leia este manual com atenção e guarde-o para referência futura.

Caro cliente,

Parabéns pela compra deste aparelho. Leia atentamente as seguintes instruções e siga-as para evitar possíveis danos. Não assumimos qualquer responsabilidade por danos causados pelo desrespeito das instruções e utilização indevida.

Conteúdo

Instruções de segurança 1

Instalação 2

Painel de controlo e funções principais 5

Limpeza e manutenção 6

Solução de problemas 6

Notas sobre a proteção ambiental 7

Considerações sobre o descarte 7

Nota: este aparelho destina-se apenas para uso doméstico!

INSTRUÇÕES DE SEGURANÇA

- Obrigado por ter adquirido este exaustor. Leia atentamente o manual de instruções antes de utilizar o exaustor e guarde-o em local seguro.
- O trabalho de instalação deve ser realizado por um eletricista qualificado ou pessoa competente. Antes de utilizar o exaustor, certifique-se de que a voltagem (V) e a frequência (Hz) indicadas no exaustor são exatamente as mesmas que a voltagem e a frequência da sua casa.
- O fabricante e o agente não se responsabilizam por danos causados por instalação e utilização inadequadas.
- As crianças com menos de 8 anos não devem utilizar o exaustor.
- O aparelho não se destina a uso comercial, mas apenas a ambientes domésticos e similares.
- O exaustor e a sua rede filtrante devem ser limpos regularmente para os manter em boas condições de funcionamento
- Antes de limpar, desligue a alimentação na fonte de alimentação principal.
- Limpe o exaustor de acordo com o manual de instruções e mantenha-o afastado do risco de queimaduras.
- Não coloque o exaustor ao lume.
- Se o aparelho não funcionar normalmente, contacte a empresa especializada.
- Este dispositivo só pode ser utilizado por crianças com 8 anos ou mais e pessoas com capacidades físicas, sensoriais e mentais limitadas e/ou falta de experiência e conhecimento, desde que tenham sido instruídas na utilização do dispositivo por uma pessoa responsável que compreenda os riscos.
- Se o cabo de alimentação estiver danificado, deverá ser substituído pelo fabricante, pelo seu agente de assistência ou por pessoa igualmente qualificada para evitar riscos.
- Se o exaustor for utilizado ao mesmo tempo que os aparelhos que queimam gás ou outros combustíveis, o ambiente deve ser adequadamente ventilado.
- Não mexa sob o exaustor do fogão. As peças acessíveis podem ficar quentes quando utilizadas com aparelhos de cozinha.

Dicas importantes sobre a instalação

- O ar não deve ser descarregado para uma chaminé utilizada para a exaustão de fumos de aparelhos que queimam gás ou outros combustíveis (não aplicável a aparelhos que apenas descarregam o ar de volta para o ambiente)
- Os regulamentos relativos à descarga de ar devem ser cumpridos.

INSTALAÇÃO
TIPO DE INSTALAÇÃO UM

O exaustor deve ser colocado a uma distância de 65-75 cm da superfície de cozedura para obter o melhor efeito. Veja a Figura1.

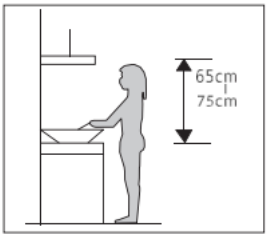

Pic 1

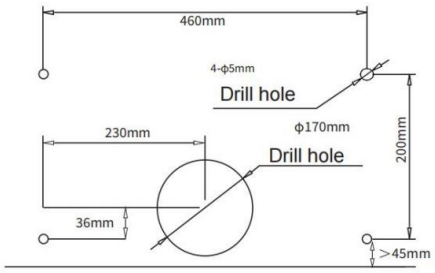

pic 2

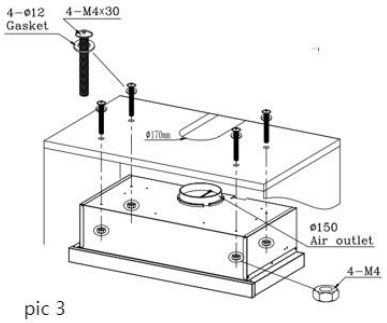

pic 3

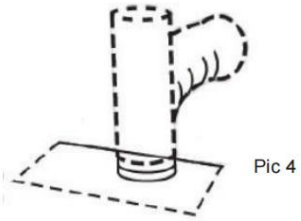

Pic 4

Nota: A ilustração é uma imagem de referência, o seu dispositivo pode ser diferente

- Faça 4 furos de Ø 5 mm e um furo de Ø 170 mm na parte inferior do armário suspenso, de acordo com a Figura 2 e a Figura 3.
- Abra os filtros, mantenha o capô alinhado, insira os parafusos e o tampão de borracha inchado, aperte os parafusos.
- Após pendurar o exaustor, instale a conduta de saída flexível opcional (Ø150 mm) na ventilação na parte superior do exaustor (Figura 4). Se necessário. Insira a segunda parte da conduta flexível na abertura preparada na parede.
- Ligue o cabo de alimentação à tomada da parede

TIPO DE INSTALAÇÃO DOIS

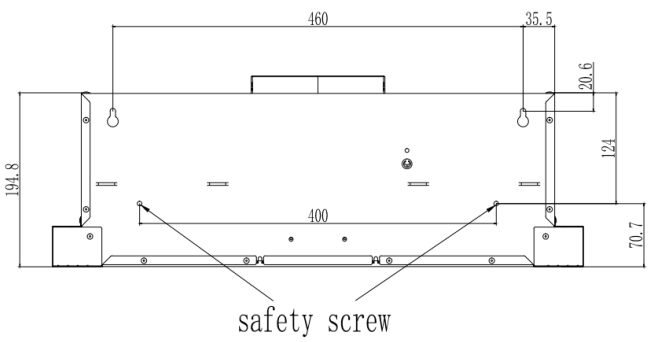

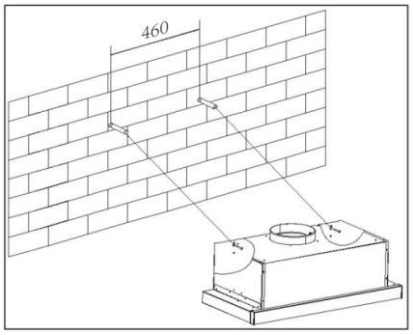

Nota: A ilustração é uma imagem de referência, o seu dispositivo pode ser diferente

- Para instalar na parede, faça dois furos de Ø8 mm num local adequado, de acordo com a distância do centro dos furos na parte traseira do exaustor.
- Insira a porca nos furos
- Insira os parafusos nas porcas e aperte. Coloque o exaustor sobre os parafusos apertados
- Fixe o exaustor com parafusos de segurança. As duas saídas de ar de segurança estão posicionadas na caixa traseira, com um diâmetro de 6 mm
- Coloque a válvula unidirecional no exaustor.

Instalação (ventilação interna)

Caso não tenha saída para o exterior, não é necessário tubo de exaustão e a instalação é semelhante à apresentada na secção "Instalação (Ventilação para o exterior)".

Instalação do filtro de carvão e troca do filtro de carvão

Nota: o filtro de carvão não está incluído.

Para o modo de recirculação, recomendamos a utilização de um filtro de carvão, que liberta os vapores da cozedura do cheiro. O filtro de carvão consiste em duas cassetes cheias de carvão, montadas à esquerda e à direita na abertura de aspiração do motor. Para montagem, verifique a imagem.

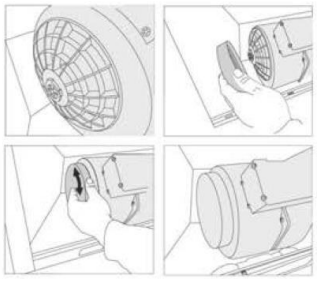

Para instalar o filtro de carvão, siga os seguintes passos:

1. Primeiro retire os filtros de alumínio
2. Coloque o filtro de carvão em ambos os lados do motor em frente às aberturas de aspiração
3.No meio do filtro existe um receptáculo e no ventilador um inserto adequado
4.Se o filtro estiver encaixado corretamente, pode repará-lo com um pequeno movimento de torção
5.De seguida, volte a inserir o filtro de gordura

Nota: A ilustração é uma imagem de referência, o seu dispositivo pode ser diferente

PAINEL DE CONTROLO E PRINCIPAIS FUNÇÕES

1. interruptor do motor

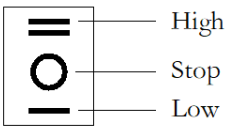

2. interruptor de lâmpada

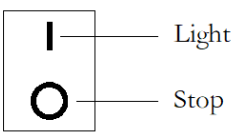

Nota: A ilustração é uma imagem de referência, o seu dispositivo pode ser diferente

LIMPEZA E MANUTENÇÃO

Desligue o exaustor antes de fazer a limpeza e manutenção e desligue o aparelho da tomada. As superfícies exteriores são suscetíveis a riscos e manchas. Por isso, não utilize produtos de limpeza abrasivos e limpe qualquer resíduo alcalino ou ácido (sumo de limão, vinagre) imediatamente após a limpeza.

Painel de controlo

O painel de controlo pode ser limpo com um pano húmido e um detergente suave para a loiça. Antes de limpar, certifique-se de que o pano está limpo e bem torcido. Utilize um pano seco e macio para remover o excesso de humidade após a limpeza.

Limpeza mensal do filtro de gorduras

Limpar o filtro todos os meses pode evitar qualquer risco de incêndio. O filtro recolhe gordura, fumo e poeira, afetando diretamente a eficiência do exaustor. Se não for limpo, o resíduo de gordura (potencialmente inflamável) ficará saturado no filtro. Limpe-o com detergente de limpeza doméstica.

SOLUÇÃO DE PROBLEMAS

Falha	Possível causa	Solução
Iluminação acesa, mas motor não funciona	A folha bloqueou	Livre-se do bloqueio
	O condensador está danificado	Substitua o condensador
	O motor travou, Rolamento danificado	Substituir o motor
	Fio interior do motor desligado ou mau cheiro do motor	Substituir o motor
A iluminação não funciona, motor não funciona	Iluminação danificada	Substituir a iluminação
	O cabo de alimentação está solto	Ligue os fios conforme o esquema elétrico
Tremor do corpo	A folha danificada provoca tremores	Substituir folha
	O motor não está bem pendurado	Trave o corpo firmemente
	O corpo não está bem pendurado	Fixe o corpo firmemente
Sucção insuficiente	A distância entre o corpo e o tecto a gás é demasiado longa	Reajuste a distância
	Muita ventilação por portas ou janelas abertas	Escolha um novo local e simule a máquina

NOTAS SOBRE PROTEÇÃO AMBIENTAL

- ・Durante a cozedura, certifique-se de que existe fornecimento de ar suficiente para que o exaustor possa operar com eficiência e baixo ruído de funcionamento.
- ・Ajuste a velocidade do ventilador de acordo com a quantidade de vapor produzida durante a cozedura. Utilize o modo intensivo apenas quando necessário. Quanto menor for a velocidade do ventilador, menos energia é consumida.
- ・Se forem produzidas grandes quantidades de vapor durante a cozedura, selecione uma velocidade elevada do ventilador em tempo útil. Se o vapor da cozedura já se tiver dispersado na cozinha, o exaustor deverá ser operado durante mais tempo.
- ・Desligue o exaustor quando já não precisar dele
- ・Desligue a iluminação quando já não precisar dela
- ・Limpe o filtro a intervalos regulares e substitua-o se necessário para aumentar a eficácia do sistema de ventilação e evitar riscos de incêndio.
- Coloque sempre a tampa ao cozinhar para reduzir o vapor e a condensação.

DESCARTE DE EMBALAGEM E PRODUTO

Descarte as embalagens de maneira ecologicamente correta. Este aparelho está etiquetado de acordo com a Diretiva Europeia 2012/19/UE relativa a aparelhos elétricos e eletrónicos usados (resíduos de equipamentos elétricos e eletrónicos - REEE). A diretriz determina o quadro para a devolução e reciclagem de aparelhos usados, conforme aplicável em toda a UE.



INFORMAÇÕES DA EMBALAGEM: Os materiais de embalagem do produto são fabricados a partir de materiais recicláveis de acordo com nossos Regulamentos Ambientais Nacionais. Não descarte os materiais de embalagem junto com o lixo doméstico ou outros resíduos. Leve-os aos pontos de recolha de materiais de embalagem designados pelas autoridades locais.

Ficha do produto

Descrição	**Símbolo**	Valor	Unidade
Identificação do modelo	SCPE602AX		
Consumo anual de energia	AEChood	22,3	kWh/a
Fator de aumento do tempo	f	1,2	
Eficiência dinâmica de fluidos	FDEhood	21,7	
Classe de eficiência dinâmica de fluidos		C	
Índice de Eficiência Energética	EEIhood	52,5	
Classe de eficiência energética		A	
Taxa de fluxo de ar medida no melhor ponto de eficiência	QBEP	188,2	m³/h
Pressão de ar medida no melhor ponto de eficiência	PBEP	197	Pa
Fluxo de ar máximo	QMAX	372,5	m³/h
caudal de ar à velocidade mínima e máxima em utilização normal, intensiva ou boost excluídos		189,4/323,1	m³/h
fluxo de ar em configuração intensiva ou de reforço		/	m³/h
Entrada de energia elétrica medida no melhor ponto de eficiência	WBEP	47,5	W
Potência nominal do sistema de iluminação	WL	2	W
Iluminação média do sistema de iluminação na superfície de cozedura	Emiddle	79	Lux
Eficiência de iluminação	LE hood	40	lx/W
Classe de eficiência de iluminação		A	
Eficiência de filtragem de gordura	GFE hood	69,3	%
Classe de eficiência de filtragem de gordura		D	
consumo de energia em modo de esper	Ps	/	W
consumo de energia no modo desligado	Po	0	W

Nível de potência sonora	L_{WA}	60/65	dB

SVAN TRADING S.L.

Imported by B73737553

Av. Altos Hornos S/N. Pto. Sagunto (46520). Valencia, España.

info@svanelectro.com

960600034