nilson Life

ACCESORIO PARA SANDWICHES
SANDWICH HOLDER FOR TOASTERS
NTSSJ1



Manual de instrucciones
Instruction manual

MANUAL DE INSTRUCCIONES

Accesorio para sándwiches



Modelo: NTSSJ1

MEDIDAS DE SEGURIDAD IMPORTANTES

LEA ATENTAMENTE Y CONSERVE PARA FUTURA REFERENCIA.

1. Lea atentamente las siguientes precauciones de seguridad antes de usar.
2. Guarde este manual de instrucciones en un lugar seguro para futuras consultas.
3. El no seguir todas las instrucciones aquí enumeradas puede provocar una descarga eléctrica, un incendio o lesiones personales graves.
4. Este accesorio se utiliza con tostadoras de ranuras cortas normales, por ejemplo: tostadora de 2 ranuras y 2 rebanadas.**Prohibido su uso en tostadoras de ranuras largas.**
5. No toque superficies calientes. No introduzca partes del cuerpo en la rejilla para sándwiches ni en las ranuras de la tostadora. Espere a que la rejilla para sándwiches se enfríe antes de tocarla o moverla.
6. Retire todos los materiales de embalaje antes de usar.
7. Es necesaria la supervisión cercana de un adulto cuando la rejilla para sándwiches y la tostadora sean utilizadas por niños o cerca de ellos.
8. No utilizar en exteriores.
9. No lo coloque sobre o cerca de un quemador de gas o eléctrico caliente, ni dentro de un horno caliente.
10. La tostadora y la sandwichera son solo para uso doméstico. No utilice la sandwichera para ningún otro fin que no sea el previsto.
11. No se deben insertar alimentos de gran tamaño, paquetes de papel de aluminio ni utensilios en la rejilla para sándwiches ni en la tostadora, ya que pueden crear riesgo de incendio o descarga eléctrica.
12. Se puede producir un incendio si el estante para sándwiches se cubre o toca materiales inflamables, incluidas cortinas, tapices, paredes, gabinetes, paños de cocina, toallas y similares, cuando está en funcionamiento.
13. No intente sacar los alimentos cuando la rejilla para sándwiches esté dentro de la tostadora y esté enchufada.
14. No lo opere sin supervisión.
15. Limpie la placa de la parrilla después de cada uso o lávela en el lavavajillas. La rejilla para sándwiches es apta para lavavajillas. Si no se limpia la rejilla regularmente, puede producirse un incendio y dañar la tostadora.
16. No guarde ningún material en el estante para sándwiches cuando no esté en uso.
17. No coloque ningún material que no sean alimentos en la rejilla para sándwiches.
18. No tueste más de dos ciclos sin dejar que el tostador se enfríe.
19. No inserte la rejilla para sándwiches en la tostadora sin que haya alimentos en ella.

REGIONES

1. Placa de parrilla
2. Jaula tipo sándwich
3. Manejar
4. Agarre de alambre

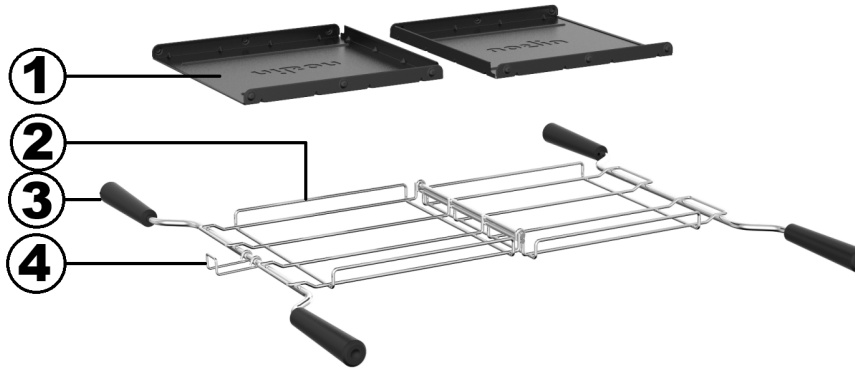

ANTES DEL PRIMER USO

Desembale su sandwichera y retire cualquier material de embalaje. Compruebe que esté limpia y sin polvo. Si es necesario, límpiela con un paño húmedo. Antes de usarla, lávela bien a mano o en el lavavajillas.
Nota: Al usar la sandwichera por primera vez, podría notar un ligero olor o una ligera neblina de humo. Esto es normal y no debe preocuparse.

MODO DE EMPLEO

1. Abra la rejilla para sándwiches de manera que quede plana sobre la encimera.

2. Arma tu sándwich. Colócalo a un lado de la rejilla.
3. Cierre la rejilla para sándwiches. Gire la manija de alambre de la parte superior para asegurarla.
4. Seleccione el nivel de tostado en su tostadora, recomendamos el nivel 5 o 6 para la mayoría de los sándwiches.
5. Inserte la rejilla para sándwiches en la ranura de la tostadora.
6. Empuje hacia abajo la palanca emergente hasta que encaje en su lugar.
7. Una vez finalizado el ciclo de tostado, retire con cuidado la rejilla para sándwiches de la ranura.
8. Coloque la rejilla para sándwiches sobre la encimera con la abertura superior hacia el lado izquierdo.
9. Presione las manijas hacia adentro para desbloquear el agarre de alambre.
10. Abra la rejilla para sándwiches. Deje que la comida se enfríe a una temperatura segura antes de tocarla o consumirla. Retire el sándwich con una espátula de madera. Nunca utilice pinzas metálicas ni cuchillos, ya que pueden dañar el revestimiento antiadherente.

PRECAUCIÓN: Superficie caliente: la temperatura de la superficie accesible puede ser alta cuando el aparato está en funcionamiento.

Nota: El tostado se puede cancelar en cualquier momento presionando el botón CANCELAR.

CUIDADO Y LIMPIEZA

1. Limpie la rejilla para sándwiches con un paño suave entre cada uso.
2. Para una limpieza más profunda, retire la placa de la parrilla de la jaula tipo sándwich y coloque tanto la placa de la parrilla como la jaula tipo sándwich en el lavavajillas en la posición abierta.
3. Deje que la jaula tipo sándwich se seque completamente antes de guardarla.

Nota: La placa de la parrilla tiene una superficie antiadherente. No utilice abrasivos ni utensilios de metal ni cerámica.

Nota: Limpie siempre la rejilla para sándwiches después de cada uso para evitar la acumulación de alimentos horneados.

ALMACENAMIENTO

Montaje de placa parrilla y jaula sandwich.

Siga las instrucciones de limpieza y guárdelo en una superficie plana.

SOLO PARA USO DOMÉSTICO

INSTRUCTION MANUAL

Sandwich Rack



Model: NTSSJ1

IMPORTANT SAFEGUARDS

READ CAREFULLY AND KEEP FOR FUTURE REFERENCE.

1. Please read through the following safety precautions carefully before use.
2. Keep this instruction manual in a safe place for future reference.
3. Failure to follow all the instruction listed may result in electric shock, fire or serious personal injury.
4. This accessory is use with regular short slot toaster, eg: 2 slot 2 slice toaster. **Prohibited for use in long-slot toasters.**
5. Do not touch hot surfaces. Do not insert body parts into sandwich rack or toaster slots. Wait until the sandwich rack is cool before touching or moving.
6. Remove all packaging materials before use.
7. Close supervision by an adult is necessary when using the sandwich rack and toaster by or near children.
8. Do not use outdoors.
9. Do not place on or near a hot gas or electric burner, or in a heated oven.
10. The toaster and sandwich rack are for household use only. Do not use the sandwich rack for anything other than intended use.
11. Oversized foods, metal foil packages, and utensils must not be inserted in the sandwich rack or toaster as they may create a risk of fire or electric shock.
12. A fire may occur if the sandwich rack is covered or touching flammable materials, including curtains, draperies, walls, cabinets, dishcloths, towels and the like, when in operation.
13. Do not attempt to dislodge food when the sandwich rack is in the toaster and it is plugged in.
14. Do not operate unattended.
15. Wipe down the grill plate after every use or clean it in the dishwasher. The sandwich rack is dishwasher safe. Failure to clean the sandwich rack regularly may result in a fire hazard and damage to the toaster.
16. Do not store any material in the sandwich rack when not in use.
17. Do not place any material other than food items into the sandwich rack.
18. Do not toast more than two cycles without allowing the toaster to cool down.
19. Do not insert the sandwich rack into the toaster without food in it.

PARTS

1. Grill plate
2. Sandwich cage
3. Handle
4. Wire grip

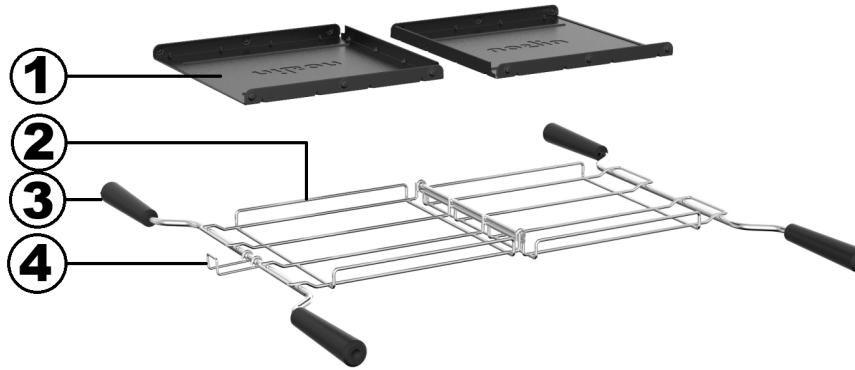

BEFORE FIRST USE

Unpack your sandwich rack and remove any packing materials. Check that the sandwich rack is clean and free of dust. If necessary, wipe with a damp cloth. Before using the sandwich rack, wash it thoroughly by hand or in the dishwasher.

Note: When using the sandwich rack for the first time you may notice a mild odor or a bit of smoky haze. This is normal and no need for concern.

HOW TO USE

1. Open the sandwich rack so it lies flat on the counter.
2. Assemble your sandwich. Place the sandwich on one side of the sandwich rack.
3. Close the sandwich rack. Flip the wire grip on top to secure the sandwich rack.
4. Select browning level on your toaster, we recommend level 5 or 6 for most sandwiches.
5. Insert the sandwich rack into the toaster slot.
6. Push down the pop-up lever until it clicks into place.
7. Once the toast cycle completes, carefully remove the sandwich rack from the slot.
8. Place the sandwich rack on counter top with top opening toward left hand side.
9. Press the handles inward to unlock the wire grip.
10. Open the sandwich rack. Allow the food to cool to a safe temperature prior to touching or eating. Remove the sandwich with the help of a wooden spatula. Never use metal tongs or a knife as these can cause damage to the non-stick coating.

CAUTION: Hot surface—The temperature of the accessible surface may be high when the appliance is operating.

Note: Toasting can be canceled at any time by pressing the CANCEL button.

CARE AND CLEANING

1. Wipe the sandwich rack with a soft cloth between each use.
2. For a deeper clean, remove grill plate from sandwich cage and place both grill plate and sandwich cage in the dishwasher in the open position.
3. Allow the sandwich cage to dry completely before storing.

Note: The grill plate is coated with a non-stick surface. Do not use abrasives, do not use metal or ceramic tool/utensils.

Note: Always clean your sandwich rack after each use to prevent a buildup of baked-on foods.

STORAGE

Assembly grill plate and sandwich cage.

Follow the directions for cleaning and store on a flat surface.

HOUSEHOLD USE ONLY

MANUAL DE INSTRUÇÕES

Suporte para sanduíches



Modelo: NTSSJ1

MEDIDAS DE SEGURANÇA IMPORTANTES

LEIA COM ATENÇÃO E GUARDE PARA CONSULTA FUTURA.

1. Por favor, leia atentamente as seguintes precauções de segurança antes de usar o produto.
2. Guarde este manual de instruções em local seguro para consultas futuras.
3. O não cumprimento de todas as instruções listadas pode resultar em choque elétrico, incêndio ou ferimentos graves.
4. Este acessório é usado com torradeiras comuns de fenda curta, por exemplo: torradeira de 2 fendas e 2 fatias.**Proibido o uso em torradeiras com fenda longa.**
5. Não toque em superfícies quentes. Não insira partes do corpo na grelha de sanduíches ou nas ranhuras da torradeira. Aguarde até que a grelha de sanduíches esteja fria antes de tocá-la ou movê-la.
6. Remova todos os materiais de embalagem antes de usar.
7. A supervisão atenta de um adulto é necessária quando a sanduicheira e a torradeira forem utilizadas por crianças ou perto delas.
8. Não utilize em ambientes externos.
9. Não coloque sobre ou perto de um queimador a gás ou elétrico quente, nem dentro de um forno aquecido.
10. A torradeira e o suporte para sanduíches destinam-se apenas ao uso doméstico. Não utilize o suporte para sanduíches para qualquer outra finalidade que não seja a prevista.
11. Alimentos de tamanho excessivo, embalagens de alumínio e utensílios não devem ser colocados na grelha de sanduíches ou na torradeira, pois podem causar risco de incêndio ou choque elétrico.
12. Pode ocorrer um incêndio se a grelha de sanduíches estiver coberta ou em contato com materiais inflamáveis, incluindo cortinas, persianas, paredes, armários, panos de prato, toalhas e similares, quando estiver em funcionamento.
13. Não tente remover os alimentos quando a grelha de sanduíches estiver na torradeira e ela estiver ligada na tomada.
14. Não opere sem supervisão.
15. Limpe a placa da grelha após cada utilização ou lave-a na máquina de lavar louça. A grelha para sanduíches pode ser lavada na máquina de lavar louça. A falta de limpeza regular da grelha para sanduíches pode causar incêndio e danificar a torradeira.
16. Não guarde nenhum material na grelha de sanduíches quando não estiver em uso.
17. Não coloque nenhum material além de alimentos na grelha de sanduíches.
18. Não utilize a torradeira por mais de dois ciclos sem deixá-la esfriar.
19. Não insira a grelha de sanduíches na torradeira sem alimentos dentro.

PEÇAS

1. Grelha
2. gaiola de sanduíche
3. Lidar
4. Punho de arame

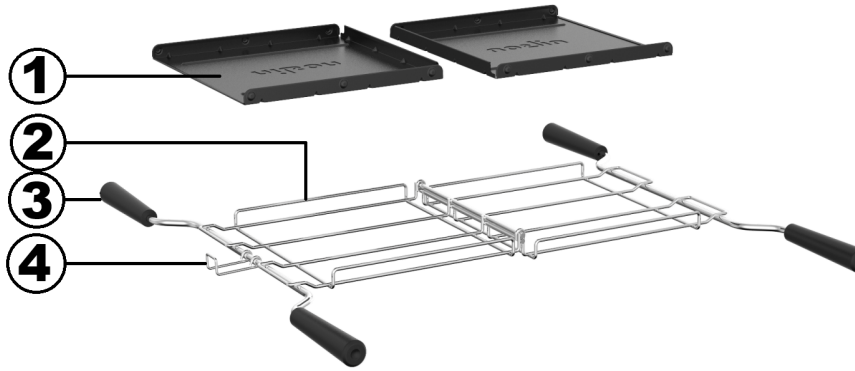

ANTES DA PRIMEIRA UTILIZAÇÃO

Desembale o seu suporte para sanduíches e remova todos os materiais de embalagem. Verifique se o suporte está limpo e sem poeira. Se necessário, limpe-o com um pano úmido. Antes de usar o suporte para sanduíches, lave-o bem à mão ou na máquina de lavar louça.

Observação: Ao usar a sanduicheira pela primeira vez, você poderá notar um leve odor ou uma pequena névoa de fumaça. Isso é normal e não há motivo para preocupação.

COMO USAR

1. Abra o suporte para sanduíches de forma que fique plano sobre a bancada.
2. Monte seu sanduíche. Coloque o sanduíche em um dos lados do suporte para sanduíches.
3. Feche a grelha para sanduíches. Vire a presilha de arame na parte superior para fixar a grelha.
4. Selecione o nível de tostagem na sua torradeira; recomendamos o nível 5 ou 6 para a maioria dos sanduíches.
5. Insira a grelha para sanduíches na abertura da torradeira.
6. Pressione a alavanca retrátil até ouvir um clique ao encaixá-la no lugar.
7. Assim que o ciclo de tostagem terminar, retire cuidadosamente a grelha da sanduicheira da ranhura.
8. Coloque a grelha de sanduíches na bancada com a abertura superior voltada para o lado esquerdo.
9. Pressione as alças para dentro para destravar a trava de arame.
10. Abra a grelha para sanduíches. Deixe o alimento esfriar até uma temperatura segura antes de tocá-lo ou comê-lo. Retire o sanduíche com a ajuda de uma espátula de madeira. Nunca use pinças de metal ou faca, pois podem danificar o revestimento antiaderente.

CUIDADO: Superfície quente — A temperatura da superfície acessível pode estar alta quando o aparelho estiver em funcionamento.

Nota: O brinde pode ser cancelado a qualquer momento pressionando o botão CANCELAR.

CUIDADOS E LIMPEZA

1. Limpe a grelha de sanduíches com um pano macio após cada utilização.
2. Para uma limpeza mais profunda, retire a grelha da bandeja de sanduíches e coloque ambas, a grelha e a bandeja de sanduíches, na máquina de lavar louça, na posição aberta.
3. Deixe a gaiola para sanduíche secar completamente antes de guardar.

Nota: A chapa da grelha possui revestimento antiaderente. Não utilize materiais abrasivos, nem utensílios de metal ou cerâmica.

Nota: Limpe sempre a grelha de sanduíches após cada utilização para evitar a acumulação de alimentos grudados.

ARMAZENAR

Placa de montagem da grelha e suporte para sanduíches.

Siga as instruções de limpeza e guarde em uma superfície plana.

SOMENTE PARA USO DOMÉSTICO

MANUEL D'INSTRUCTIONS

Présentoir à sandwichs



Modèle: NTSSJ1

MESURES DE PROTECTION IMPORTANTES

À LIRE ATTENTIVEMENT ET À CONSERVER POUR CONSULTATION ULTÉRIEURE.

1. Veuillez lire attentivement les consignes de sécurité suivantes avant utilisation.
2. Conservez ce manuel d'instructions en lieu sûr pour toute consultation ultérieure.
3. Le non-respect de toutes les instructions énumérées peut entraîner un choc électrique, un incendie ou des blessures graves.
4. Cet accessoire s'utilise avec les grille-pain à fentes courtes classiques, par exemple : un grille-pain à 2 fentes et 2 tranches.**Utilisation interdite dans les grille-pain à fente longue.**
5. Ne touchez pas les surfaces chaudes. N'insérez aucune partie du corps dans le porte-sandwichs ou les fentes du grille-pain. Attendez que le porte-sandwichs refroidisse avant de le toucher ou de le déplacer.
6. Retirez tous les matériaux d'emballage avant utilisation.
7. La surveillance étroite d'un adulte est nécessaire lorsque des enfants utilisent le porte-sandwichs et le grille-pain à proximité de ces appareils.
8. Ne pas utiliser à l'extérieur.
9. Ne pas placer sur ou à proximité d'une plaque de cuisson à gaz ou électrique chaude, ni dans un four chaud.
10. Le grille-pain et le porte-sandwichs sont destinés à un usage domestique uniquement. N'utilisez pas le porte-sandwichs à d'autres fins que celles prévues.
11. Les aliments volumineux, les emballages en aluminium et les ustensiles ne doivent pas être insérés dans le porte-sandwichs ou le grille-pain car ils peuvent créer un risque d'incendie ou de choc électrique.
12. Un incendie peut se déclarer si le présentoir à sandwichs est recouvert ou en contact avec des matériaux inflammables, notamment des rideaux, des tentures, des murs, des armoires, des torchons, des serviettes, etc., lorsqu'il est en fonctionnement.
13. N'essayez pas de déloger les aliments lorsque le support à sandwichs est dans le grille-pain et que celui-ci est branché.
14. Ne pas utiliser sans surveillance.
15. Essuyez la plaque du gril après chaque utilisation ou lavez-la au lave-vaisselle. Le support à sandwichs passe au lave-vaisselle. Un nettoyage insuffisant du support à sandwichs peut entraîner un risque d'incendie et endommager le grille-pain.
16. Ne rangez aucun aliment dans le présentoir à sandwichs lorsqu'il n'est pas utilisé.
17. Ne placez aucun autre objet que des aliments dans le présentoir à sandwichs.
18. Ne faites pas griller plus de deux fois sans laisser le grille-pain refroidir.
19. N'insérez pas le support à sandwichs dans le grille-pain si celui-ci est vide.

PARTIES

1. Plaque de cuisson
2. cage sandwich
3. Poignée
4. Poignée métallique

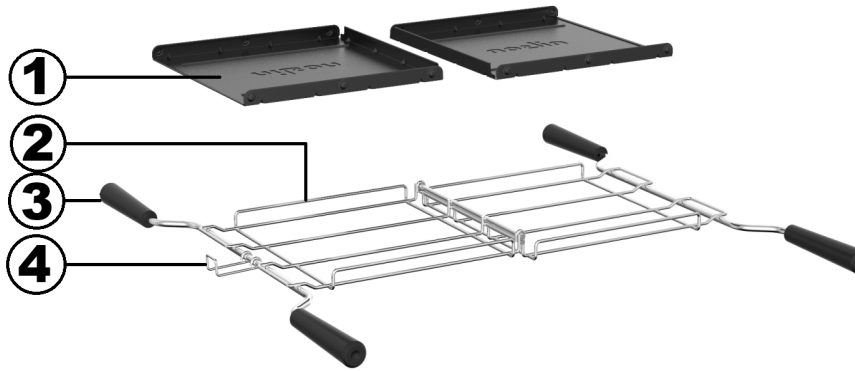

AVANT LA PREMIÈRE UTILISATION

Déballez votre porte-sandwichs et retirez les emballages. Assurez-vous qu'il est propre et exempt de poussière. Si nécessaire, essuyez-le avec un chiffon humide. Avant la première utilisation, lavez-le soigneusement à la main ou au lave-vaisselle.

Remarque : Lors de la première utilisation du présentoir à sandwichs, il est possible de percevoir une légère odeur ou un léger voile de fumée. Ceci est normal et ne doit pas vous inquiéter.

MODE D'EMPLOI

1. Ouvrez le présentoir à sandwichs pour qu'il repose à plat sur le comptoir.
2. Préparez votre sandwich. Placez-le sur un côté du support à sandwichs.
3. Fermez le porte-sandwichs. Rabattez la languette métallique supérieure pour fixer le porte-sandwichs.
4. Sélectionnez le niveau de brunissage sur votre grille-pain ; nous recommandons le niveau 5 ou 6 pour la plupart des sandwichs.
5. Insérez le support à sandwichs dans la fente du grille-pain.
6. Abaissez le levier escamotable jusqu'à ce qu'il s'enclenche.
7. Une fois le cycle de grillage terminé, retirez délicatement le support à sandwich de son emplacement.
8. Placez le présentoir à sandwichs sur le plan de travail, l'ouverture supérieure tournée vers la gauche.
9. Appuyez sur les poignées vers l'intérieur pour déverrouiller la poignée métallique.
10. Ouvrez le présentoir à sandwichs. Laissez les aliments refroidir à une température sûre avant de les toucher ou de les manger. Retirez le sandwich à l'aide d'une spatule en bois. N'utilisez jamais de pinces métalliques ni de couteau, car ils risqueraient d'endommager le revêtement antiadhésif.

ATTENTION : Surface chaude — La température de la surface accessible peut être élevée lorsque l'appareil est en fonctionnement.

Remarque : Le grillage peut être annulé à tout moment en appuyant sur le bouton ANNULER.

ENTRETIEN ET NETTOYAGE

1. Essuyez le porte-sandwichs avec un chiffon doux après chaque utilisation.
2. Pour un nettoyage plus approfondi, retirez la plaque de cuisson du support à sandwich et placez l'ensemble (plaque de cuisson et support à sandwich) dans le lave-vaisselle en position ouverte.
3. Laisser sécher complètement la cage à sandwich avant de la ranger.

Remarque : La plaque de cuisson est revêtue d'un revêtement antiadhésif. N'utilisez pas de produits abrasifs ni d'ustensiles en métal ou en céramique.

Remarque : Nettoyez toujours votre grille à sandwichs après chaque utilisation afin d'éviter l'accumulation de résidus alimentaires.

STOCKAGE

Plaque de cuisson et cage à sandwich à assembler.

Suivez les instructions de nettoyage et rangez-le sur une surface plane.

USAGE DOMESTIQUE UNIQUEMENT

MANUAL DE INSTRUÇÕES

Suporte para sanduíches



Modelo: NTSSJ1

MEDIDAS DE SEGURANÇA IMPORTANTES

LEIA COM ATENÇÃO E GUARDE PARA CONSULTA FUTURA.

1. Por favor, leia atentamente as seguintes precauções de segurança antes de usar o produto.
2. Guarde este manual de instruções em local seguro para consultas futuras.
3. O não cumprimento de todas as instruções listadas pode resultar em choque elétrico, incêndio ou ferimentos graves.
4. Este acessório é usado com torradeiras comuns de fenda curta, por exemplo: torradeira de 2 fendas e 2 fatias.**Proibido o uso em torradeiras com fenda longa.**
5. Não toque em superfícies quentes. Não insira partes do corpo na grelha de sanduíches ou nas ranhuras da torradeira. Aguarde até que a grelha de sanduíches esteja fria antes de tocá-la ou movê-la.
6. Remova todos os materiais de embalagem antes de usar.
7. A supervisão atenta de um adulto é necessária quando a sanduicheira e a torradeira forem utilizadas por crianças ou perto delas.
8. Não utilize em ambientes externos.
9. Não coloque sobre ou perto de um queimador a gás ou elétrico quente, nem dentro de um forno aquecido.
10. A torradeira e o suporte para sanduíches destinam-se apenas ao uso doméstico. Não utilize o suporte para sanduíches para qualquer outra finalidade que não seja a prevista.
11. Alimentos de tamanho excessivo, embalagens de alumínio e utensílios não devem ser colocados na grelha de sanduíches ou na torradeira, pois podem causar risco de incêndio ou choque elétrico.
12. Pode ocorrer um incêndio se a grelha de sanduíches estiver coberta ou em contato com materiais inflamáveis, incluindo cortinas, persianas, paredes, armários, panos de prato, toalhas e similares, quando estiver em funcionamento.
13. Não tente remover os alimentos quando a grelha de sanduíches estiver na torradeira e ela estiver ligada na tomada.
14. Não opere sem supervisão.
15. Limpe a placa da grelha após cada utilização ou lave-a na máquina de lavar louça. A grelha para sanduíches pode ser lavada na máquina de lavar louça. A falta de limpeza regular da grelha para sanduíches pode causar incêndio e danificar a torradeira.
16. Não guarde nenhum material na grelha de sanduíches quando não estiver em uso.
17. Não coloque nenhum material além de alimentos na grelha de sanduíches.
18. Não utilize a torradeira por mais de dois ciclos sem deixá-la esfriar.
19. Não insira a grelha de sanduíches na torradeira sem alimentos dentro.

PEÇAS

1. Grelha
2. gaiola de sanduíche
3. Lidar
4. Punho de arame

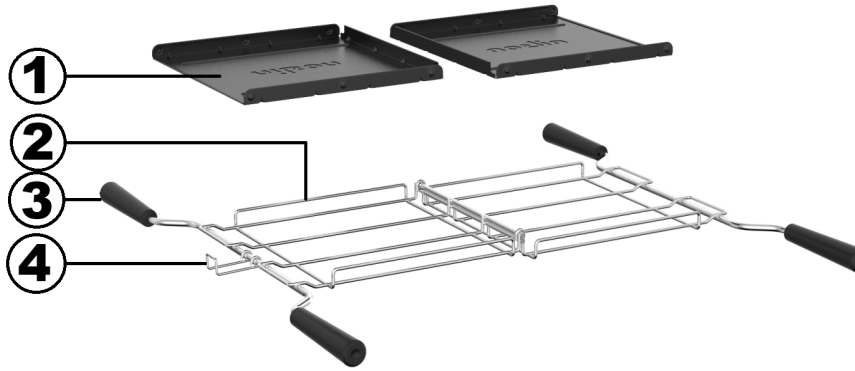

ANTES DA PRIMEIRA UTILIZAÇÃO

Desembale o seu suporte para sanduíches e remova todos os materiais de embalagem. Verifique se o suporte está limpo e sem poeira. Se necessário, limpe-o com um pano úmido. Antes de usar o suporte para sanduíches, lave-o bem à mão ou na máquina de lavar louça.

Observação: Ao usar a sanduicheira pela primeira vez, você poderá notar um leve odor ou uma pequena névoa de fumaça. Isso é normal e não há motivo para preocupação.

COMO USAR

1. Abra o suporte para sanduíches de forma que fique plano sobre a bancada.
2. Monte seu sanduíche. Coloque o sanduíche em um dos lados do suporte para sanduíches.
3. Feche a grelha para sanduíches. Vire a presilha de arame na parte superior para fixar a grelha.
4. Selecione o nível de tostagem na sua torradeira; recomendamos o nível 5 ou 6 para a maioria dos sanduíches.
5. Insira a grelha para sanduíches na abertura da torradeira.
6. Pressione a alavanca retrátil até ouvir um clique ao encaixá-la no lugar.
7. Assim que o ciclo de tostagem terminar, retire cuidadosamente a grelha da sanduicheira da ranhura.
8. Coloque a grelha de sanduíches na bancada com a abertura superior voltada para o lado esquerdo.
9. Pressione as alças para dentro para destravar a trava de arame.
10. Abra a grelha para sanduíches. Deixe o alimento esfriar até uma temperatura segura antes de tocá-lo ou comê-lo. Retire o sanduíche com a ajuda de uma espátula de madeira. Nunca use pinças de metal ou faca, pois podem danificar o revestimento antiaderente.

CUIDADO: Superfície quente — A temperatura da superfície acessível pode estar alta quando o aparelho estiver em funcionamento.

Nota: O brinde pode ser cancelado a qualquer momento pressionando o botão CANCELAR.

CUIDADOS E LIMPEZA

1. Limpe a grelha de sanduíches com um pano macio após cada utilização.
2. Para uma limpeza mais profunda, retire a grelha da bandeja de sanduíches e coloque ambas, a grelha e a bandeja de sanduíches, na máquina de lavar louça, na posição aberta.
3. Deixe a gaiola para sanduíche secar completamente antes de guardar.

Nota: A chapa da grelha possui revestimento antiaderente. Não utilize materiais abrasivos, nem utensílios de metal ou cerâmica.

Nota: Limpe sempre a grelha de sanduíches após cada utilização para evitar a acumulação de alimentos grudados.

ARMAZENAR

Placa de montagem da grelha e suporte para sanduíches.

Siga as instruções de limpeza e guarde em uma superfície plana.

SOMENTE PARA USO DOMÉSTICO

BEDIENUNGSANLEITUNG

Sandwich Rack



Modell: NTSSJ1

WICHTIGE SICHERHEITSVORKEHRUNGEN

SORGFÄLTIG LESEN UND ZUM SPÄTEREN NACHSCHLAGEN AUFBEWAHREN.

1. Bitte lesen Sie die folgenden Sicherheitsvorkehrungen vor Gebrauch sorgfältig durch.
2. Bewahren Sie diese Bedienungsanleitung zum späteren Nachschlagen an einem sicheren Ort auf.
3. Die Nichtbeachtung der aufgeführten Anweisungen kann zu Stromschlag, Brand oder schweren Verletzungen führen.
4. Dieses Zubehörteil ist für normale Toaster mit kurzen Schlitzen geeignet, z. B. für 2-Schlitz-Toaster mit 2 Scheiben.**Nicht zur Verwendung in Langschlitztoastern geeignet.**
5. Heiße Oberflächen nicht berühren. Keine Körperteile in den Sandwichkorb oder die Toasterschlitze einführen. Warten Sie, bis der Sandwichkorb abgekühlt ist, bevor Sie ihn berühren oder bewegen.
6. Entfernen Sie vor Gebrauch sämtliches Verpackungsmaterial.
7. Bei der Benutzung des Sandwichständers und des Toasters durch oder in der Nähe von Kindern ist eine enge Aufsicht durch einen Erwachsenen erforderlich.
8. Nicht im Freien verwenden.
9. Nicht auf oder in die Nähe eines heißen Gas- oder Elektroherds stellen oder in einen vorgeheizten Backofen geben.
10. Der Toaster und der Sandwichrost sind ausschließlich für den Hausgebrauch bestimmt. Verwenden Sie den Sandwichrost nicht für andere Zwecke als den vorgesehenen.
11. Übergroße Lebensmittel, Verpackungen aus Metallfolie und Küchenutensilien dürfen nicht in den Sandwichkorb oder Toaster eingeführt werden, da dies Brand- oder Stromschlaggefahr birgt.
12. Es kann zu einem Brand kommen, wenn das Sandwichregal während des Betriebs abgedeckt wird oder brennbare Materialien wie Vorhänge, Gardinen, Wände, Schränke, Geschirrtücher, Handtücher usw. berührt.
13. Versuchen Sie nicht, Lebensmittel zu entfernen, wenn sich der Sandwichrost im Toaster befindet und dieser an das Stromnetz angeschlossen ist.
14. Nicht unbeaufsichtigt betreiben.
15. Wischen Sie die Grillplatte nach jedem Gebrauch ab oder reinigen Sie sie in der Spülmaschine. Der Sandwichkorb ist spülmaschinenfest. Wird der Sandwichkorb nicht regelmäßig gereinigt, besteht Brandgefahr und der Toaster kann beschädigt werden.
16. Lagern Sie keine Materialien im Sandwichregal, wenn es nicht in Gebrauch ist.
17. Legen Sie keine anderen Materialien als Lebensmittel in den Sandwichständer.
18. Toasten Sie nicht mehr als zwei Mal, ohne den Toaster zwischendurch abkühlen zu lassen.
19. Den Sandwichrost nicht ohne Lebensmittel in den Toaster einsetzen.

TEILE

1. Grillplatte
2. Sandwichkäfig
3. Handhaben
4. Drahtgriff

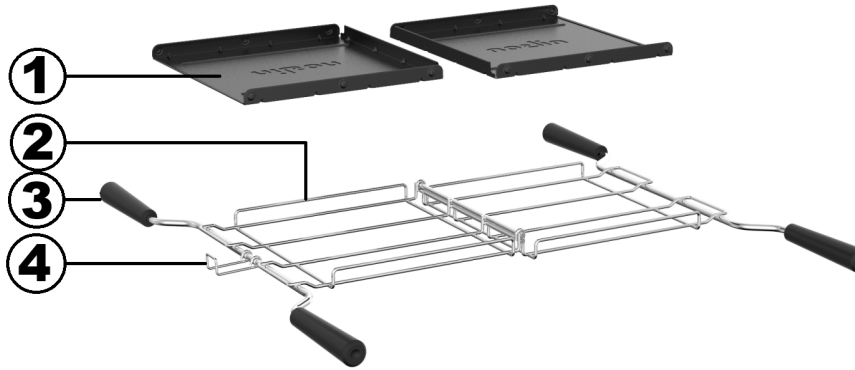

VOR DER ERSTEN VERWENDUNG

Packen Sie Ihren Sandwichständer aus und entfernen Sie das Verpackungsmaterial. Prüfen Sie, ob der Sandwichständer sauber und staubfrei ist. Wischen Sie ihn gegebenenfalls mit einem feuchten Tuch ab. Waschen Sie den Sandwichständer vor dem ersten Gebrauch gründlich von Hand oder in der Spülmaschine.
Hinweis: Bei der ersten Benutzung des Sandwichrosts kann ein leichter Geruch oder eine leichte Rauchentwicklung auftreten. Dies ist normal und kein Grund zur Sorge.

ANWENDUNG

1. Klappen Sie den Sandwichständer so auf, dass er flach auf der Arbeitsfläche liegt.
2. Belegen Sie Ihr Sandwich. Legen Sie das Sandwich auf eine Seite des Sandwichrosts.
3. Schließen Sie den Sandwichrost. Klappen Sie den Drahtbügel oben um, um den Sandwichrost zu sichern.
4. Stellen Sie den Bräunungsgrad an Ihrem Toaster ein. Wir empfehlen für die meisten Sandwiches Stufe 5 oder 6.
5. Setzen Sie den Sandwichrost in den Toasterschlitz ein.
6. Drücken Sie den Ausklapphebel nach unten, bis er einrastet.
7. Sobald der Toastvorgang abgeschlossen ist, entnehmen Sie den Sandwichrost vorsichtig aus dem Schlitz.
8. Stellen Sie den Sandwichständer mit der oberen Öffnung nach links auf die Arbeitsfläche.
9. Drücken Sie die Griffe nach innen, um die Drahtklemme zu entriegeln.
10. Öffnen Sie den Sandwichkorb. Lassen Sie das Essen auf eine sichere Temperatur abkühlen, bevor Sie es berühren oder essen. Nehmen Sie das Sandwich mit einem Holzspatel heraus. Verwenden Sie niemals eine Metallzange oder ein Messer, da diese die Antihaftbeschichtung beschädigen können.

VORSICHT: Heiße Oberfläche – Die Temperatur der zugänglichen Oberfläche kann beim Betrieb des Geräts hoch sein.
Hinweis: Der Toastvorgang kann jederzeit durch Drücken der ABBRECHEN-Taste abgebrochen werden.

PFLEGE UND REINIGUNG

1. Wischen Sie den Sandwichständer nach jedem Gebrauch mit einem weichen Tuch ab.
2. Für eine gründlichere Reinigung die Grillplatte aus dem Sandwichkorb entnehmen und Grillplatte und Sandwichkorb zusammen in geöffneter Position in den Geschirrspüler geben.
3. Lassen Sie den Sandwichkäfig vor der Lagerung vollständig trocknen.

Hinweis: Die Grillplatte ist antihaftbeschichtet. Verwenden Sie keine Scheuermittel und keine Küchenutensilien aus Metall oder Keramik.
Hinweis: Reinigen Sie Ihren Sandwichrost nach jedem Gebrauch, um die Ansammlung von eingebrannten Speiseresten zu verhindern.

LAGERUNG

Montage der Grillplatte und des Sandwichkäfigs.
Beachten Sie die Reinigungshinweise und lagern Sie das Produkt auf einer ebenen Fläche.

NUR FÜR DEN HAUSHALTSGEBRAUCH

Imported by B73737553
Av Altos Hornos S/N Pto Sagunto (46520) Valencia, España
infonl@nilsonlife.com