nilson Life

BATIDORA DE VASO
TABLE BLENDER
NTB1200DX



Manual de instrucciones
Instruction manual

ADVERTENCIAS DE SEGURIDAD

Lea atentamente este manual antes de utilizar el aparato. El incumplimiento de las instrucciones puede provocar lesiones personales, daños materiales o un uso no conforme a la normativa CE.

Este aparato está diseñado exclusivamente para uso doméstico o profesional ligero, según lo especificado por el fabricante. No lo utilice para fines distintos a los previstos.

Este aparato no debe ser utilizado por niños ni por personas con capacidades físicas, sensoriales o mentales reducidas, salvo bajo supervisión o tras haber recibido instrucciones sobre el uso seguro del aparato, conforme a la norma EN 60335-1.

Mantenga el aparato y el cable de alimentación fuera del alcance de los niños. Los niños no deben jugar con el aparato.

 Riesgo de cortes por cuchillas en movimiento. Las cuchillas están muy afiladas. Manipule las partes cortantes con extrema precaución.

No introduzca las manos, utensilios u otros objetos en el vaso, recipiente o zona de cuchillas mientras el aparato esté conectado o en funcionamiento.

Desconecte siempre el aparato de la red eléctrica antes de montar, desmontar, cambiar accesorios, limpiar o realizar cualquier operación de mantenimiento.

No utilice el aparato si el vaso, los accesorios, las cuchillas, el cable de alimentación o el enchufe presentan daños visibles. En caso de avería, contacte exclusivamente con un servicio técnico autorizado.

No utilice el aparato en vacío ni sobre alimentos excesivamente duros, salvo que el fabricante lo indique expresamente.

No utilice el aparato de forma continua durante períodos prolongados. Respete los tiempos máximos de funcionamiento indicados para evitar el sobrecalentamiento del motor.

Utilice únicamente los accesorios suministrados o recomendados por el fabricante.

Coloque siempre la batidora de vaso sobre una superficie plana, estable y seca antes de su uso. Sujete firmemente la batidora de mano durante el funcionamiento.

No sumerja el cuerpo del motor, el cable de alimentación ni el enchufe en agua u otros líquidos. Riesgo de descarga eléctrica.

No deje el aparato en funcionamiento sin supervisión.

Apague y desconecte el aparato inmediatamente si detecta ruidos anormales, vibraciones excesivas, bloqueo de las cuchillas u olor a quemado.

No intente reparar ni modificar el aparato. Las reparaciones deben ser realizadas exclusivamente por personal técnico cualificado.

Al final de su vida útil, el aparato no debe desecharse con los residuos domésticos. Debe entregarse en un punto de recogida selectiva conforme a la Directiva 2012/19/UE (RAEE).

SAFETY WARNINGS

Read this manual carefully before using the appliance. Failure to follow the instructions may result in personal injury, property damage, or non-compliance with CE regulations.

This appliance is designed exclusively for domestic or light professional use, as specified by the manufacturer. Do not use it for purposes other than those intended.

This appliance must not be used by children or by persons with reduced physical, sensory, or mental capabilities unless supervised or instructed in safe use, in accordance with EN 60335-1.

Keep the appliance and its power cord out of the reach of children. Children must not play with the appliance.

 Risk of cuts from moving blades. The blades are very sharp. Handle cutting parts with extreme care.

Do not insert hands, utensils, or other objects into the jug, container, or blade area while the appliance is connected or in operation.

Always disconnect the appliance from the power supply before assembling, disassembling, changing accessories, cleaning, or performing maintenance.

Do not use the appliance if the jug, accessories, blades, power cord, or plug are damaged. In case of malfunction, contact an authorized service center only.

Do not operate the appliance empty or process excessively hard foods unless expressly permitted by the manufacturer.

Do not use the appliance continuously for long periods. Observe the maximum operating times specified to prevent motor overheating.

Use only accessories supplied or recommended by the manufacturer.

Always place jug blenders on a flat, stable, and dry surface before use. Hold hand blenders firmly during operation.

Do not immerse the motor unit, power cord, or plug in water or other liquids. Risk of electric shock.

Do not leave the appliance operating unattended.

Switch off and disconnect the appliance immediately if abnormal noises, excessive vibrations, blade blockage, or burning smells are detected.

Do not attempt to repair or modify the appliance. Repairs must be carried out exclusively by qualified technical personnel.

At the end of its service life, the appliance must not be disposed of with household waste. It must be taken to a selective collection point in accordance with Directive 2012/19/EU (WEEE).

ADVERTÊNCIAS DE SEGURANÇA

Leia atentamente este manual antes de utilizar o aparelho. O incumprimento das instruções pode causar ferimentos pessoais, danos materiais ou uma utilização não conforme com a regulamentação CE.

Este aparelho foi concebido exclusivamente para uso doméstico ou profissional ligeiro, conforme especificado pelo fabricante. Não o utilize para fins diferentes dos previstos.

Este aparelho não deve ser utilizado por crianças nem por pessoas com capacidades físicas, sensoriais ou mentais reduzidas, salvo sob supervisão ou após instruções relativas à utilização segura, em conformidade com a EN 60335-1.

Mantenha o aparelho e o cabo de alimentação fora do alcance das crianças. As crianças não devem brincar com o aparelho.

 Risco de cortes devido às lâminas em movimento. As lâminas são muito afiadas. Manuseie-as com extrema precaução.

Não introduza as mãos, utensílios ou outros objetos no copo, recipiente ou zona das lâminas enquanto o aparelho estiver ligado ou em funcionamento.

Desligue sempre o aparelho da rede elétrica antes de montar, desmontar, trocar acessórios, limpar ou realizar manutenção.

Não utilize o aparelho se o copo, os acessórios, as lâminas, o cabo de alimentação ou a ficha estiverem danificados. Em caso de avaria, contacte apenas um serviço técnico autorizado.

Não utilize o aparelho em vazio nem processe alimentos excessivamente duros, salvo indicação do fabricante.

Não utilize o aparelho de forma contínua durante longos períodos. Respeite os tempos máximos de funcionamento para evitar o sobreaquecimento do motor.

Utilize apenas acessórios fornecidos ou recomendados pelo fabricante.

Coloque sempre o liquidificador de copo sobre uma superfície plana, estável e seca antes da utilização. Segure firmemente o liquidificador de mão durante o funcionamento.

Não mergulhe a unidade do motor, o cabo de alimentação ou a ficha em água ou outros líquidos. Risco de choque elétrico.

Não deixe o aparelho a funcionar sem supervisão.

Desligue imediatamente o aparelho se detetar ruídos anormais, vibrações excessivas, bloqueio das lâminas ou cheiro a queimado.

Não tente reparar nem modificar o aparelho. As reparações devem ser efetuadas exclusivamente por pessoal técnico qualificado.

No final da sua vida útil, o aparelho não deve ser eliminado com os resíduos domésticos. Deve ser entregue num ponto de recolha seletiva conforme a Diretiva 2012/19/UE (REEE).

AVERTISSEMENTS DE SÉCURITÉ

Lisez attentivement ce manuel avant d'utiliser l'appareil. Le non-respect des instructions peut entraîner des blessures corporelles, des dommages matériels ou une utilisation non conforme à la réglementation CE.

Cet appareil est conçu exclusivement pour un usage domestique ou professionnel léger, tel que spécifié par le fabricant. Ne l'utilisez pas à d'autres fins que celles prévues.

Cet appareil ne doit pas être utilisé par des enfants ni par des personnes ayant des capacités physiques, sensorielles ou mentales réduites, sauf sous surveillance ou après avoir reçu des instructions relatives à une utilisation en toute sécurité, conformément à la norme EN 60335-1.

Conservez l'appareil et le câble d'alimentation hors de portée des enfants. Les enfants ne doivent pas jouer avec l'appareil.

 Risque de coupures dues aux lames en mouvement. Les lames sont très tranchantes. Manipulez-les avec précaution.

N'introduisez pas les mains, ustensiles ou autres objets dans le bol, le récipient ou la zone des lames lorsque l'appareil est branché ou en fonctionnement.

Débranchez toujours l'appareil avant le montage, le démontage, le changement d'accessoires, le nettoyage ou l'entretien.

N'utilisez pas l'appareil si le bol, les accessoires, les lames, le câble d'alimentation ou la fiche sont endommagés. En cas de dysfonctionnement, contactez uniquement un service après-vente agréé.

N'utilisez pas l'appareil à vide ni pour traiter des aliments excessivement durs, sauf indication contraire du fabricant.

N'utilisez pas l'appareil de manière continue pendant de longues périodes. Respectez les durées maximales de fonctionnement afin d'éviter la surchauffe du moteur.

Utilisez uniquement les accessoires fournis ou recommandés par le fabricant.

Placez toujours le blender sur une surface plane, stable et sèche avant utilisation. Tenez fermement le mixeur plongeant pendant le fonctionnement.

Ne plongez pas le bloc moteur, le câble d'alimentation ou la fiche dans l'eau ou dans d'autres liquides. Risque de choc électrique.

Ne laissez pas l'appareil fonctionner sans surveillance.

Éteignez et débranchez immédiatement l'appareil en cas de bruits anormaux, de vibrations excessives, de blocage des lames ou d'odeur de brûlé.

Ne tentez pas de réparer ou de modifier l'appareil. Les réparations doivent être effectuées exclusivement par du personnel technique qualifié.

En fin de vie, l'appareil ne doit pas être jeté avec les déchets ménagers. Il doit être remis à un point de collecte sélective conformément à la Directive 2012/19/UE (DEEE).

AVVERTENZE DI SICUREZZA

Leggere attentamente questo manuale prima di utilizzare l'apparecchio. Il mancato rispetto delle istruzioni può causare lesioni personali, danni materiali o un uso non conforme alla normativa CE.

Questo apparecchio è progettato esclusivamente per uso domestico o professionale leggero, come specificato dal produttore. Non utilizzarlo per scopi diversi da quelli previsti.

Questo apparecchio non deve essere utilizzato da bambini né da persone con capacità fisiche, sensoriali o mentali ridotte, salvo sotto supervisione o dopo aver ricevuto istruzioni sull'uso sicuro, in conformità alla norma EN 60335-1.

Tenere l'apparecchio e il cavo di alimentazione fuori dalla portata dei bambini. I bambini non devono giocare con l'apparecchio.

 Rischio di tagli dovuti alle lame in movimento. Le lame sono molto affilate. Maneggiarle con estrema cautela.

Non inserire mani, utensili o altri oggetti nel bicchiere, nel contenitore o nell'area delle lame quando l'apparecchio è collegato o in funzione.

Scollegare sempre l'apparecchio dalla rete elettrica prima di montare, smontare, sostituire accessori, pulire o effettuare manutenzione.

Non utilizzare l'apparecchio se il bicchiere, gli accessori, le lame, il cavo di alimentazione o la spina sono danneggiati. In caso di guasto, contattare esclusivamente un centro di assistenza autorizzato.

Non utilizzare l'apparecchio a vuoto né per alimenti eccessivamente duri, salvo diversa indicazione del produttore.

Non utilizzare l'apparecchio in modo continuo per lunghi periodi. Rispettare i tempi massimi di funzionamento per evitare il surriscaldamento del motore.

Utilizzare esclusivamente accessori forniti o raccomandati dal produttore.

Posizionare sempre il frullatore a bicchiere su una superficie piana, stabile e asciutta prima dell'uso. Tenere saldamente il frullatore a immersione durante il funzionamento.

Non immergere il gruppo motore, il cavo di alimentazione o la spina in acqua o altri liquidi. Rischio di scossa elettrica.

Non lasciare l'apparecchio in funzione senza supervisione.

Spegnere e scollegare immediatamente l'apparecchio in caso di rumori anomali, vibrazioni eccessive, blocco delle lame o odore di bruciato.

Non tentare di riparare o modificare l'apparecchio. Le riparazioni devono essere effettuate esclusivamente da personale tecnico qualificato.

Al termine della vita utile, l'apparecchio non deve essere smaltito con i rifiuti domestici. Deve essere conferito a un centro di raccolta differenziata conforme alla Direttiva 2012/19/UE (RAEE).

SICHERHEITSHINWEISE

Lesen Sie diese Bedienungsanleitung vor der Verwendung des Geräts sorgfältig durch. Die Nichtbeachtung der Anweisungen kann zu Verletzungen, Sachschäden oder einer nicht CE-konformen Verwendung führen.

Dieses Gerät ist ausschließlich für den privaten oder leichten professionellen Gebrauch bestimmt, wie vom Hersteller angegeben. Verwenden Sie es nicht für andere als die vorgesehenen Zwecke.

Dieses Gerät darf nicht von Kindern oder von Personen mit eingeschränkten körperlichen, sensorischen oder geistigen Fähigkeiten verwendet werden, es sei denn unter Aufsicht oder nach Einweisung in den sicheren Gebrauch, gemäß EN 60335-1.

Halten Sie das Gerät und das Netzkabel außerhalb der Reichweite von Kindern. Kinder dürfen nicht mit dem Gerät spielen.

 Schnittgefahr durch rotierende Messer. Die Messer sind sehr scharf. Gehen Sie beim Umgang mit den Schneidteilen äußerst vorsichtig vor.

Stecken Sie keine Hände, Utensilien oder andere Gegenstände in den Behälter, das Gefäß oder den Messerbereich, solange das Gerät angeschlossen oder in Betrieb ist.

Trennen Sie das Gerät immer vom Stromnetz, bevor Sie es montieren, demontieren, Zubehör wechseln, reinigen oder warten.

Verwenden Sie das Gerät nicht, wenn der Behälter, das Zubehör, die Messer, das Netzkabel oder der Stecker beschädigt sind. Wenden Sie sich im Störungsfall ausschließlich an einen autorisierten Kundendienst.

Betreiben Sie das Gerät nicht leer und verarbeiten Sie keine extrem harten Lebensmittel, sofern dies nicht ausdrücklich vom Hersteller erlaubt ist.

Verwenden Sie das Gerät nicht ununterbrochen über längere Zeiträume. Beachten Sie die maximalen Betriebszeiten, um eine Überhitzung des Motors zu vermeiden.

Verwenden Sie ausschließlich vom Hersteller geliefertes oder empfohlenes Zubehör.

Stellen Sie Standmixer stets auf eine ebene, stabile und trockene Fläche. Halten Sie Stabmixer während des Betriebs fest in der Hand.

Tauchen Sie die Motoreinheit, das Netzkabel oder den Stecker nicht in Wasser oder andere Flüssigkeiten. Gefahr eines elektrischen Schlags.

Lassen Sie das Gerät während des Betriebs nicht unbeaufsichtigt.

Schalten Sie das Gerät sofort aus und ziehen Sie den Netzstecker, wenn ungewöhnliche Geräusche, starke Vibrationen, blockierte Messer oder Brandgeruch auftreten.

Nehmen Sie keine Reparaturen oder Änderungen am Gerät vor. Reparaturen dürfen ausschließlich von qualifiziertem Fachpersonal durchgeführt werden.

Am Ende seiner Lebensdauer darf das Gerät nicht über den Hausmüll entsorgt werden. Es muss gemäß der Richtlinie 2012/19/EU (WEEE) einer getrennten Sammlung zugeführt werden.

Modelo N.º: NTB1200DX
Voltaje: 220–240 V~ 50–60 Hz / 100–120 V~ 50/60 Hz
Potencia: 1.200 W / 800 W

Lea atentamente estas instrucciones para utilizar su producto de manera más eficiente.
Conserve este manual de usuario para futuras consultas.

Instrucciones generales de seguridad

Lea atentamente este manual y, en particular, las instrucciones de seguridad antes de utilizar el producto. Conserve este manual y póngalo a disposición junto con el producto cuando otras personas lo utilicen.

El uso indebido del producto puede provocar lesiones y daños.

Utilice el producto únicamente para el fin previsto. El fabricante no se hace responsable de los daños derivados de un uso inadecuado o de una manipulación incorrecta.

Coloque siempre el producto sobre una superficie seca, plana y estable, y manténgalo alejado de los bordes de la mesa o de lugares similares.

El producto está destinado exclusivamente para uso doméstico y no es adecuado para uso profesional.

El producto solo debe conectarse a una toma de corriente de 220–240 V~ 50–60 Hz O 100–120 V~ 50/60 Hz.

El motor/electrónica, el cable o el enchufe no deben sumergirse en agua, ni debe entrar agua en contacto con el motor o la electrónica.

Nunca toque el producto, el cable o el enchufe con las manos mojadas o húmedas.

No exponga el producto a la luz solar directa, a altas temperaturas, a la humedad, al polvo ni a sustancias corrosivas.

Nunca deje el producto sin supervisión cuando esté encendido.

Durante el funcionamiento, el producto debe estar siempre bajo supervisión. Los niños deben ser supervisados en todo momento cuando utilicen el producto, para garantizar que no jueguen con él. El producto no es un juguete.

El producto puede contener partes afiladas y, por lo tanto, debe mantenerse fuera del alcance de los niños.

Utilice únicamente los accesorios suministrados con el producto o recomendados por el fabricante.

El producto no debe ser utilizado por personas con capacidades físicas, sensoriales o mentales reducidas, ni por personas que no estén capacitadas para manejarlo de forma segura, a menos que estén supervisadas o instruidas por una persona responsable de su seguridad.

Cable de alimentación y enchufe

No deje que el cable de alimentación cuelgue sobre los bordes.

Mantenga el cable y el producto alejados de fuentes de calor, objetos calientes y llamas abiertas.

Desenchufe el aparato antes de limpiarlo y cuando no esté en uso. No tire del cable; sujete siempre el enchufe y retírelo de la toma de corriente.

Asegúrese de que el cable esté completamente desenrollado.

Compruebe periódicamente que el cable y el enchufe no estén dañados y no utilice el producto si este es el caso, si se ha caído al suelo, ha caído al agua o se ha dañado de cualquier otra forma.

Si el producto o el enchufe están dañados, el aparato debe ser revisado y, en su caso, reparado por un servicio técnico autorizado. No intente reparar el producto usted mismo. Póngase en contacto con el establecimiento donde lo adquirió para verificar si la reparación está cubierta por la garantía. Cualquier intervención en el producto anulará la garantía.

Condiciones de reclamación – la garantía no será válida:

1. Si no se han respetado las instrucciones mencionadas anteriormente;
2. Si se ha realizado una intervención no autorizada en el producto;
3. Si el producto ha sido manipulado de forma inadecuada, sometido a un uso excesivo o dañado de cualquier otra manera.

Instrucciones importantes de seguridad

Las cuchillas están afiladas; manipúlelas con precaución.

Evite el contacto con las partes móviles.

Nunca utilice líquidos calientes en el recipiente NI haga funcionar el aparato en vacío.

El aparato no debe utilizarse para mezclar o moler sustancias duras y secas, ya que las cuchillas podrían desafilarse.

No utilice el aparato en exteriores. El aparato está destinado exclusivamente para uso doméstico.

Asegúrese de que la tapa de mezcla esté correctamente colocada antes de poner el aparato en funcionamiento.

Durante el proceso de mezclado, mantenga las manos y los utensilios fuera del recipiente para reducir el riesgo de lesiones graves o daños en la licuadora. Se puede utilizar una espátula únicamente cuando el aparato esté apagado.

Para reducir el riesgo de lesiones, nunca coloque la unidad de cuchillas sobre la base sin que el recipiente de vidrio esté correctamente colocado.

Tenga especial cuidado al manipular las cuchillas afiladas, al vaciar el recipiente y durante la limpieza.

No utilice el aparato si el recipiente de vidrio está agrietado o astillado.

PRECAUCIÓN: Asegúrese de que la licuadora esté apagada antes de retirarla de la base.

¡IMPORTANTE!

Este producto no es un triturador de hielo. Asegúrese siempre de añadir al menos una taza de líquido en el recipiente de mezcla antes de agregar hielo o alimentos sólidos congelados. No lo sobrellene. Si no se añade suficiente líquido antes del procesamiento, el recipiente de mezcla puede romperse o astillarse.

IDENTIFICACIÓN DE LAS PARTES

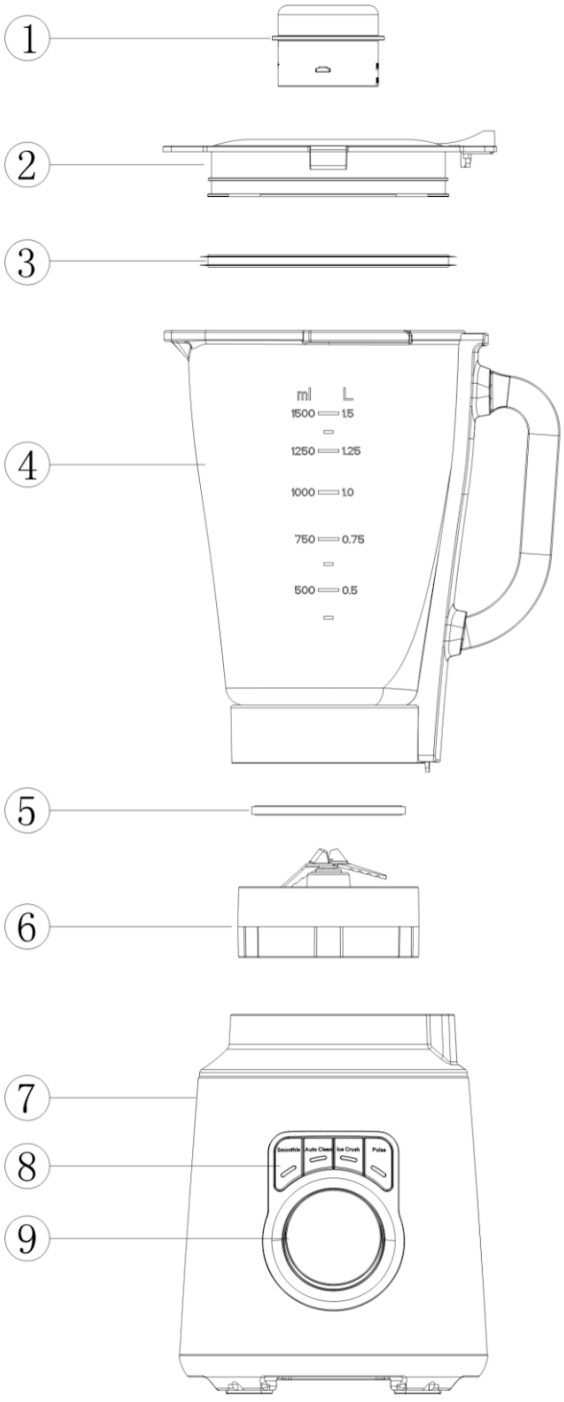

N.º	Descripción	N.º	Descripción	N.º	Descripción
1	Vaso medidor	4	Recipiente de vidrio	7	Base del motor
2	Tapa del recipiente de mezcla	5	Anillo de sellado de la base de cuchillas	8	Botones de funciones preestablecidas
3	Anillo de sellado de la tapa	6	Unidad de cuchillas	9	Perilla giratoria con pantalla LED

Programas preestablecidos



SMOOTHIE

Diseñado para la preparación de diferentes smoothies, el aparato funciona durante todo el programa por un total de 1 minuto, alternando velocidades bajas y altas.



LIMPIEZA AUTOMÁTICA

Diseñado para la limpieza automática del recipiente de vidrio, el aparato funciona durante todo el programa por un total de 40 segundos, alternando velocidades bajas, medias y altas.



TRITURAR HIELO

Diseñado para triturar hielo y preparar hielo tipo nieve, el aparato funciona durante todo el programa 20 veces a su velocidad más alta (1:18).



PULSE

Diseñado para funcionar a la velocidad más alta, el aparato opera durante todo el programa a esta velocidad; durante el funcionamiento, el usuario debe mantener presionado el botón PULSE.



Antes del primer uso

Desembale el aparato y coloque todas las piezas sobre una superficie plana y nivelada.

Sumerja el recipiente de vidrio, la tapa y el vaso medidor en agua tibia con detergente. Enjuague todo a fondo y seque cuidadosamente. Nunca sumerja la unidad del motor en agua, para evitar el riesgo de descarga eléctrica.

PRECAUCIÓN: La cuchilla es extremadamente afilada; manipúlela con cuidado.

Instrucciones de uso

Jugo de verduras / frutas

Coloque el aparato sobre una superficie plana y nivelada y asegúrese de que esté desconectado de la red eléctrica antes de usarlo.

Prepare correctamente las verduras o frutas, por ejemplo, una zanahoria. Pele la zanahoria primero y córtela en cubos de aproximadamente 15 × 15 mm. Retire el vaso medidor o la tapa y coloque luego los cubos de zanahoria en el recipiente de vidrio. Por lo general, es necesario añadir una cierta cantidad de agua limpia para garantizar un funcionamiento fluido. La proporción recomendada de zanahorias y agua es de 2:3. Asegúrese de que la mezcla no supere la marca máxima indicada en el recipiente de vidrio (1500 ml).

NOTA: Nunca utilice líquidos calientes ni haga funcionar el aparato en vacío.

Cierre bien la tapa del recipiente e inserte correctamente el vaso medidor. La tapa debe estar correctamente cerrada; de lo contrario, el aparato no funcionará.

Coloque el recipiente de vidrio sobre la base del motor y asegúrese de que esté correctamente instalado.

Conecte el aparato a la fuente de alimentación.

En modo APAGADO, una sola rotación del mando giratorio en sentido horario o antihorario cambia el aparato al modo ENCENDIDO. La pantalla de encendido permanece iluminada; las luces de los cuatro botones parpadean indicando que los botones están listos para funcionar. Al mismo tiempo, el indicador de tiempo muestra “0:00” y el indicador de velocidad muestra “0”.

Gire el mando giratorio en el sentido de las agujas del reloj; en la pantalla se mostrará el ajuste de velocidad de 0/1/2/3/4 … hasta 9.

NOTA: En el modo ENCENDIDO, al presionar cualquiera de los botones se activa la función correspondiente y la indicación respectiva permanece iluminada de forma continua. El anillo luminoso está sincronizado con el motor. Durante el funcionamiento, al presionar cualquiera de estos cuatro botones se detiene la función y el aparato vuelve al modo ENCENDIDO.

Durante el funcionamiento, puede retirar el vaso medidor para añadir ingredientes a través de la abertura central de la tapa y, a continuación, volver a colocar el vaso medidor.

No retire el recipiente de vidrio de la unidad del motor mientras el aparato esté en funcionamiento. Si es necesario retirar el recipiente, apague el aparato previamente.

PRECAUCIÓN: No haga funcionar el aparato durante más de 3 minutos consecutivos. Deje que la licuadora se enfríe durante 15 minutos entre ciclos de funcionamiento consecutivos.

Esta licuadora se detiene automáticamente una vez finalizado el programa de función correspondiente.

NOTA: Para detener el programa durante el funcionamiento, presione cualquier botón. La licuadora se detendrá y volverá al modo ENCENDIDO. Alternativamente, puede girar el mando giratorio a la posición APAGADO (giro en sentido contrario a las agujas del reloj); en la pantalla aparecerá “OFF” una vez alcanzada la consistencia deseada.

Desenchufe el aparato, retire el recipiente de vidrio de la base del motor, quite la tapa con cuidado y vierta el contenido para servir.

PRECAUCIÓN: El aparato debe estar desconectado de la red eléctrica antes de retirar el recipiente de vidrio.

SMOOTHIE 

Coloque el aparato sobre una superficie plana y estable. Asegúrese de que esté desconectado de la red eléctrica antes de ponerlo en funcionamiento.

Introduzca los ingredientes en el recipiente de vidrio y asegúrese de no superar la marca máxima indicada en el recipiente (1500 ml).

NOTA: No utilice nunca líquidos calientes ni haga funcionar el aparato vacío.

Cierre la tapa del recipiente y coloque el vaso medidor. La tapa debe estar correctamente cerrada; de lo contrario, el aparato no funcionará.

Coloque el recipiente de vidrio sobre la base del motor y asegúrese de que esté correctamente instalado. Conecte el aparato a la fuente de alimentación.

Gire el mando a la posición ENCENDIDO (ON). En la pantalla aparecerá “ON”, la indicación del tiempo mostrará “0:00” y la indicación de velocidad mostrará “0”.

Presione el botón “SMOOTHIE” para activar la función Smoothie. En la pantalla aparecerá “1:00” (1 minuto). El tiempo cuenta regresivamente desde “1:00” (indicaciones 0:59, 0:58, etc.) hasta 0:00. A continuación, la licuadora se detiene.

Al finalizar, se emite una señal acústica continua (duración: 2 segundos) y el aparato vuelve automáticamente al modo ENCENDIDO (standby).

NOTA: Para detener el programa durante el funcionamiento, presione cualquier botón. La licuadora se detendrá y cambiará al modo ENCENDIDO (standby).

Durante el funcionamiento, puede retirar el vaso medidor y añadir ingredientes a través de la abertura central de la tapa. A continuación, vuelva a colocar el vaso medidor.

NOTA: No retire el recipiente de vidrio de la base del motor mientras el aparato esté en funcionamiento. Si es necesario, apague el aparato previamente.

Si el vaso medidor se retira durante el funcionamiento, todas las indicaciones se apagarán. Al volver a colocarlo, la licuadora regresará al modo APAGADO (OFF).

PRECAUCIÓN: No haga funcionar el aparato durante más de 3 minutos seguidos. Deje que la licuadora repose 15 minutos entre cada ciclo de funcionamiento.

La licuadora se detiene automáticamente cuando el smoothie está listo y la indicación del tiempo cuenta de 1:00 a 0:00.

Desconecte el enchufe de la red y retire el recipiente de vidrio de la base del motor. Quite la tapa con cuidado, vierta el contenido y sírvalo.

PRECAUCIÓN: Desconecte siempre el enchufe de la red antes de retirar el recipiente de vidrio.

LIMPIEZA AUTOMÁTICA

Coloque el aparato sobre una superficie plana y estable. Asegúrese de que esté desconectado de la red eléctrica antes de ponerlo en funcionamiento.

Vierta un poco de agua en el recipiente de vidrio y asegúrese de no superar la marca máxima indicada en el recipiente (1500 ml).

NOTA: No utilice nunca líquidos calientes ni haga funcionar el aparato vacío.

Cierre la tapa del recipiente y coloque el vaso medidor. La tapa debe estar correctamente cerrada; de lo contrario, el aparato no funcionará.

Coloque el recipiente de vidrio sobre la base del motor y asegúrese de que esté correctamente instalado. Conecte el aparato a la fuente de alimentación.

Gire el mando a la posición ENCENDIDO (ON). En la pantalla aparecerá “ON”, la indicación del tiempo mostrará “0:00” y la indicación de velocidad mostrará “0”.

Presione el botón “LIMPIEZA AUTOMÁTICA” para activar la función de limpieza automática.

La pantalla comienza en “0:40” y realiza la cuenta regresiva (0:39 → 0:38 → … → 0:00). Durante la cuenta regresiva, la licuadora está en funcionamiento y se detiene automáticamente al llegar a 0:00. A continuación, se emite una señal acústica continua (duración: 2 segundos). Después, el aparato vuelve al modo ENCENDIDO (standby).

NOTA: Durante el funcionamiento en el modo “Limpieza automática”, la velocidad no puede ajustarse con el mando.

NOTA: Para detener el programa durante el funcionamiento, presione cualquier botón. La licuadora se detendrá y cambiará al modo ENCENDIDO (standby).

No retire el recipiente de vidrio de la base del motor mientras el aparato esté en funcionamiento. Si es necesario, apague el aparato previamente.

PRECAUCIÓN: No haga funcionar el aparato durante más de 3 minutos seguidos. Deje que la licuadora repose 15 minutos entre cada ciclo de funcionamiento.

El aparato se detiene automáticamente cuando el ciclo de limpieza ha finalizado y la indicación del tiempo cuenta de 0:40 a 0:00.

Desconecte el enchufe de la red y retire el recipiente de vidrio de la base del motor. Enjuáguelo bajo el agua corriente.

Limpie la parte exterior de la base del motor con un paño húmedo. No utilice productos de limpieza abrasivos.

Todas las piezas, excepto la base del motor, son aptas para lavavajillas. También pueden lavarse a mano con agua tibia y jabón.

Seque bien todas las piezas antes de volver a montarlas. Guarde el aparato con la tapa abierta para permitir la circulación del aire y evitar la formación de olores.

PRECAUCIÓN: Desconecte siempre el enchufe de la red antes de retirar el recipiente de vidrio.

Nunca sumerja la base del motor en agua ni en otros líquidos.
Si se producen problemas durante el uso, no intente desmontar la base del motor, ya que no contiene piezas que puedan ser reparadas por el usuario. Para su revisión y reparación, póngase en contacto con un servicio técnico autorizado.

TRITURAR HIELO 

Coloque el aparato sobre una superficie plana y estable. Asegúrese de que esté desconectado de la red eléctrica antes de ponerlo en funcionamiento.
Prepare cubitos de hielo de aproximadamente 15 mm × 15 mm × 15 mm. Retire la tapa del recipiente y, a continuación, introduzca los cubitos de hielo en el recipiente de vidrio.

NOTA: Por lo general, se requiere una cierta cantidad de agua limpia para garantizar un funcionamiento correcto. La proporción recomendada de hielo y agua es de 2:3. No supere la marca máxima indicada en el recipiente de vidrio (1500 ml).

Cierre la tapa del recipiente y coloque el vaso medidor. La tapa debe estar bien cerrada; de lo contrario, el aparato no funcionará.

Coloque el recipiente de vidrio sobre la base del motor y asegúrese de que esté correctamente instalado.

Conecte la licuadora a la fuente de alimentación.

Gire el mando a la posición ENCENDIDO (ON). En la pantalla aparecerá “ON”, la indicación del tiempo mostrará “0:00” y la indicación de velocidad mostrará “0”.

Presione el botón  “TRITURAR HIELO” para activar la función de trituración de hielo.

El programa funciona durante “1:18” (un minuto y dieciocho segundos).

El tiempo mostrado cuenta regresivamente desde “1:18” (por ejemplo, 1:17, 1:16 …) hasta “0:00”. A continuación, la licuadora se detiene, emite una señal acústica prolongada (aprox. 2 segundos) y vuelve automáticamente al modo ENCENDIDO (standby).

NOTA: Durante el funcionamiento en el modo “TRITURAR HIELO”, la velocidad no puede ajustarse con el mando.

Para detener el funcionamiento: presione cualquier botón. La licuadora se detendrá y cambiará al modo ENCENDIDO (standby).

Durante el funcionamiento, puede retirar el vaso medidor y añadir ingredientes a través de la abertura central de la tapa. A continuación, vuelva a colocar el vaso medidor.

NOTA: No retire el recipiente de vidrio de la base del motor mientras el aparato esté en funcionamiento. Si es necesario, apague el aparato antes de retirar el recipiente.

PRECAUCIÓN: No haga funcionar el aparato durante más de 3 minutos seguidos. Deje que la licuadora repose 15 minutos entre cada ciclo de funcionamiento.

El aparato se detiene automáticamente cuando el hielo está completamente triturado y la indicación del tiempo cuenta de 1:18 a 0:00 (20 ciclos de trituración de hielo).

Desconecte el enchufe de la red y retire el recipiente de vidrio de la base del motor. Quite la tapa con cuidado, vierta el contenido y sírvalo.

PRECAUCIÓN: Desconecte siempre el enchufe de la red antes de retirar el recipiente de vidrio.

PULSE 

Coloque el recipiente de vidrio sobre la base del motor y asegúrese de que esté correctamente instalado.
Conecte la licuadora a la fuente de alimentación.

Gire el mando a la posición ENCENDIDO (ON). En la pantalla aparecerá “ON”, la indicación del tiempo mostrará “0:00” y la indicación de velocidad mostrará “0”.

Mantenga presionado este botón para hacer funcionar la licuadora a velocidad máxima. Suelte el botón para detener la licuadora y volver al modo ENCENDIDO. Una vez que el aparato comienza a funcionar, el temporizador empieza a contar desde “0:00” (0:01, 0:02, etc.) hasta un máximo de 1:00.

NOTA:
Si necesita añadir ingredientes durante el funcionamiento, gire el tapón situado en el centro de la tapa en sentido antihorario (hacia la izquierda) para retirarlo. Añada los ingredientes a través de la abertura, vuelva a colocar el tapón y gírelo en la dirección de la flecha hasta la posición “LOCK”.

El proceso de mezclado es muy rápido; tenga cuidado de no sobre procesar los ingredientes.

No sobrellene el recipiente de vidrio. La capacidad máxima del recipiente de vidrio es de 1500 ml.

Para obtener mejores resultados, los alimentos sólidos deben tener un tamaño superior a 2 cm. Corte o rompa los alimentos en trozos de tamaño uniforme antes de mezclarlos.

Asegúrese de que la mezcla de alimentos no sea demasiado espesa o pesada para el motor.

No haga funcionar el motor durante más de 3 minutos seguidos. Deje que el motor se enfríe durante 15 minutos antes de volver a utilizarlo.

ADVERTENCIA:
La cuchilla es extremadamente afilada; manipúlela con extrema precaución durante la limpieza.

No utilice productos de limpieza abrasivos. Nunca sumerja la unidad del motor en agua ni en otros líquidos.

INSTRUCCIONES DE ALMACENAMIENTO
Guarde el aparato en su embalaje original o en un lugar limpio y seco.

Nunca almacene la licuadora mientras esté caliente o conectada a la red eléctrica.

No enrolle el cable de alimentación firmemente alrededor del aparato.

Evite someter el cable a tensiones, especialmente en el punto donde entra en el aparato, para evitar el deshilachado o daños.

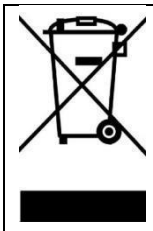	Esta marcación indica que este producto no debe desecharse junto con los residuos domésticos normales en toda la Unión Europea. Para evitar posibles daños al medio ambiente o a la salud humana derivados de una eliminación incontrolada de residuos, recicle el aparato de forma responsable y fomente la reutilización sostenible de los recursos materiales. Para devolver su dispositivo usado, utilice los sistemas de devolución y recogida existentes o póngase en contacto con el distribuidor donde adquirió el producto. Él podrá garantizar un reciclaje respetuoso con el medio ambiente.

Model No.: NTB1200DX

Voltage: 220-240V~ 50-60Hz / 100-120V~, 50/60Hz

Power: 1,200W

Read carefully to use your product more efficiently.

Please keep this user manual for future reference.

General Safety Instructions

Please read this manual and especially the safety instructions carefully before using the product. Keep this manual and provide it for referral along with the product when others are using it.

Improper use of the product can cause personal injury and damage.

Only use the product or what it is intended. The manufacturer is not liable for damage arising from improper use of handling.

Always place the product on a dry,flat and stable surface well away from table edge or similar.

The product is intended for household use only. The product is not for professional use.

The product may only be connected to power socket for 220-240V~ 50-60Hz OR 100-120V~, 50/60Hz.

The product engine/electronics, cord or plug cannot be submerged in water, and no water may get in contact with the engine/electronics.

Never touch the product,cord or plug with wet or damp hands.

Do not expose the product to direct sunlight,high temperatures,humidity,dust or corrosive substances.

Never leave the product when it is turned on.

When the product is in use, it should be kept under constant supervision. Children should always be supervised when using the product to ensure that they do not play with the product. The product is not a toy.

The product may have sharp parts and must, therefore,be kept out of reach of children.

Only use the accessories that come with the product or that are recommended by the manufacturer.

The product must not be used by people with reduced sensitivity,physical or mental disability,or people who are not able to operate the product unless they are supervised or instructed by a person responsible for their safety.

Cord and Plug

Do not let the cord hang over the edge.

Keep the cord and product away from heat sources,hot objects and open flames.

Unplug the power cord before cleaning and if the product is not in use. Do not pull the cord when removing the plug from the socket,rather grasp and plug itself.

Make sure that the cord is fully extended.

Check regularly that the cord and the plug are not damaged and do not use the product if this is the case,or if it has been dropped on the floor,dropped in water or damaged in another way.

If the product or plug is damaged, the product must be inspected and, if necessary, repaired by an authorized repairer. Never try to repair the product yourself. Please, contact the store to see if there is a repair that falls under warranty. Tampering of the product will void the warranty.

Rules of complaints the warranty does not apply:

1) If the above is not observed;

2) If there has been unauthorized intervention of the product;

3) If the product has been mishandled,subjected to rough treatment or some other form of damage.

Important Safeguards

Blades are sharp,please handle them with care.

Avoid contact with moving parts.

Never use hot liquids in the jar OR run the appliance empty.

The appliance cannot be used for blending or grinding hard and dry substances,otherwise,the blade could be blunted.

Do not use it outdoor, Unit is designed for household use only.

Be sure the blending lid is placed accurately before operating the appliance.

Keep hands and utensils out of the container while blending to reduce the risk of severe injury to personal or damage to the blender. A scarper may be used but must be used only when the blender is not in use.

To reduce the risk of injury,never place the cutting assembly on the base without the glass properly attached.

Care shall be taken when handling the sharp cutting blades, emptying the container and cleaning.

Do not use the unit if glass jar either cracked or chipped.

CAUTION: Ensure that the blender is switched off before removing it from the base.

IMPORTANT!

This product is not an ice crusher. Always make sure to add at least one cup of liquid to the processing cup before adding ice or foods that are frozen solid. Do not overfill. Failure to add enough liquid before processing may cause the processing cup to break or chip.

PARTS IDENTIFICATION

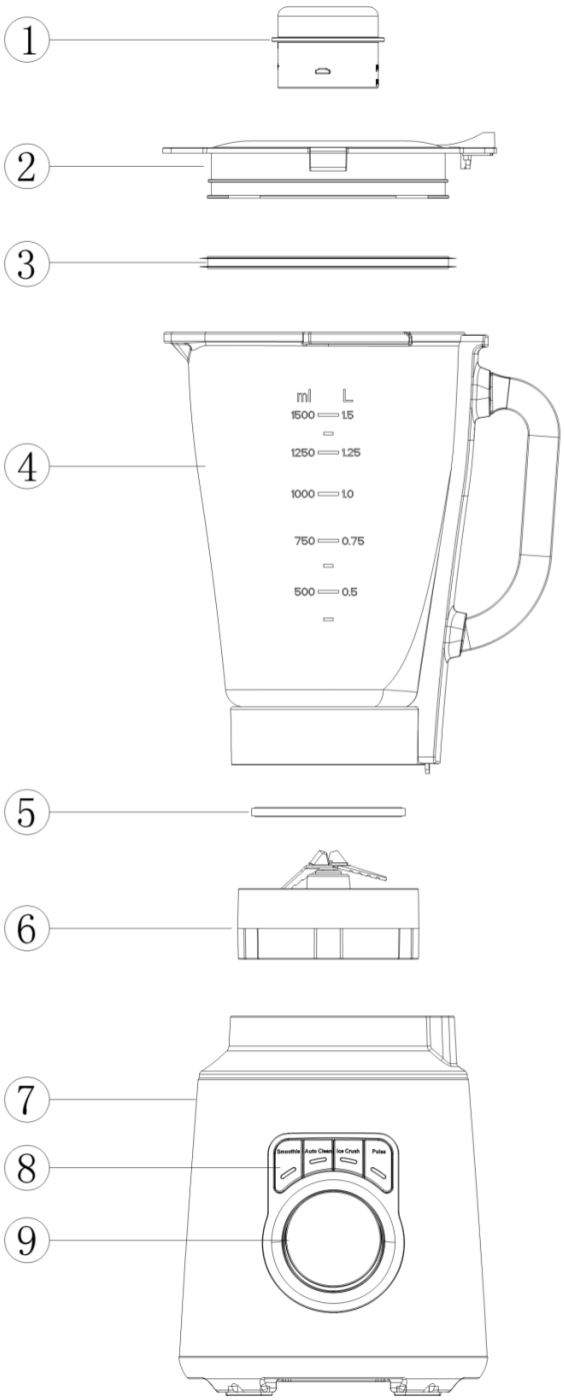

① Measuring Cup	④ Glass Jar	⑦ Motor Base
② Jug Lid	⑤ Knife Base Sealing Ring	⑧ Pre-set function buttons
③ Lid Sealing Ring	⑥ Blade Assembly	⑨ Knob with LED Display

PRE-SET PROGRAM

SMOOTHIE

Designed for various smoothie preparations, the unit will operate with alternate slow & high speed settings throughout the program for 1 minute in total.

AUTO CLEAN

Designed for auto-clean of the glass jar,the unit will operate with alternate slow/mid/high speed setting throughout the program with 40 seconds in total.

ICE CRUSH

Designed for crushing ice and making snow-like ice, the unit will operate at its highest speed setting **20 times** (1:18) throughout the program.

PULSE

Designed for the highest speed setting, the unit will operate at that speed throughout the program, requiring the user to press the PULSE button during operation.



For the initial use

Unpack the appliance and place all parts on a horizontal surface.

Immerse the jar, Jug Lid and Measuring Cup in warm, soapy water. Rinse and dry thoroughly. Never immerse the motor unit in water to avoid the risk of electric shock.

CAUTION: The blade is extremely sharp, handle with care.

Operating Instructions

Vegetable / Fruit Juice

Place the appliance on a flat horizontal surface and make sure it is unplugged and before operating.

Prepare the vegetables or fruit properly. For example, a carrot. First, peel the carrot and cut it into 15mm x 15mm cubes. Remove the measuring cup or Jug lid, then place the carrot cubes into the jar. Typically adding a certain amount of purified water is necessary for smooth operation.The recommended carrot-to-water ratio is 2:3 . Ensure that the mixture does not exceed the maximum mark (1500 ml) indicated on the glass jar.

NOTE: Never use hot liquids or run the appliance empty.

Close the jug lid securely and place the measuring cup in position. The Jug Lid must be properly closed, otherwise, the appliance will not operate.

Place the glass jar onto the motor base, make sure that the glass jar is installed properly.

Connect the appliance to the power source.

In OFF mode, a single clockwise or counterclockwise rotation of the knob switches to ON mode. The ON indicator stays on; the lights of the four buttons flash, indicating the buttons are now functional. Simultaneously, the time display shows "0:00" and the speed display shows "0".

Turn the “Knob” by clockwise direction, The screen will display speed setting from 0/1/2/3/4… to 9.

NOTE: In ON mode, pressing one of the buttons will activate its corresponding function, with its indicator light staying on. The light ring is synchronized with the motor. During operation, pressing any of these four buttons will stop the function and return the device to ON mode.

During operation, you can remove the measuring cup to add ingredients through the center opening of the jug lid, then replace the measuring cup.

Do not remove the jar from the motor unit during operation. If it is necessary to remove the jar, turn off the appliance first before doing so.

CAUTION: Do not operate the appliance for more than 3 minutes at a time. Allow the blender to reset for 15 minutes between consecutive cycles.

This Blender will stop automatically upon different function program completed.

Notes: To stop the program during operation, press any key. The blender will stop running and enter ON mode. You may also turn the “Knob” to the “OFF” position (Turn the knob at anticlockwise direction , the screen display will show “OFF”) once the mixture has reached your desired consistency.

Unplug the appliance, remove the jar from the motor base, carefully take off the jug lid, and pour the contents to serve.

CAUTION: The appliance must be unplugged before removing the jar.

SMOOTHIE 

Place the appliance on a flat, stable surface. Ensure it is unplugged before operating.

Add the ingredients to the jar,ensuring they do not exceed the maximum mark (1500 ml) indication on the glass jar.

NOTE: Never use hot liquids or run the appliance empty.

Close the Jug Lid and insert the measuring cup. The lid must be properly closed, or the appliance will not operate.

Place the jar onto the motor base, ensuring it is securely installed. Connect the appliance to the power source.

Turn the knob to ON mode, The screen will display “ON”, the time display shows "0:00" and the speed display shows "0".

Press the “ SMOOTHIE” button to activate “Smoothie” function,

The display shows "1:00" (1 minute). The time counts down from "1:00" (displaying 0:59, 0:58, etc.) until reaching 0:00, when the blender stops operating.

Upon completion, it emits a continuous beep (lasting 2 seconds) and automatically returns to ON(Standby) mode.

NOTE: To stop the program during operation, press any key. The blender will stop running and enter ON (Standby) mode.

During operation, you can remove the measuring cup and add ingredients through the center opening in the jug lid.Then, replace the measuring cup.

NOTE: Do not remove the jar from the motor base while the appliance is running. If necessary, turn off the appliance before removing the jar.

If the blending cup is removed during operation, all lights turn off. Reinserting the up returns the blender to OFF mode.

CAUTION: Do not operate the appliance for more than 3 minutes at a time. Allow the blender to rest for 15 minutes between cycles.

The Blender will stop automatically when the smoothie is ready, and the timer display will countdown from 1:00 to 0:00 .

Unplug the appliance, then remove the jar from the motor base. Carefully remove the jar lid, pour and serve.

CAUTION: Always unplug the appliance before removing the jar.

AUTO CLEAN 

Place the appliance on a flat, stable surface. Ensure it is unplugged before operating.

Add some water to the jar,ensuring they do not exceed the maximum mark (1500 ml) indication on the glass jar.

NOTE: Never use hot liquids or run the appliance empty.

Close the Jug Lid and insert the measuring cup. The lid must be properly closed, or the appliance will not operate.

Place the jar onto the motor base, ensuring it is securely installed. Connect the appliance to the power source.

Turn the knob to ON mode, The screen will display “ON”, the time display shows "0:00" and the speed display shows "0".

Press the “  AUTO CLEAN” button to activate automatic cleaning function,

The display starts at "0:40" and counts down (0:39 → 0:38 → ... → 0:00). The blender operates during countdown and stops automatically at 0:00, followed by a ong beep (2-second duration). The system then returns to ON (Standby) mode.

NOTE: The speed cannot be adjusted using the “ Knob” while the appliance is operating in “Auto Clean” Mode.

NOTE: To stop the program during operation, press any key. The blender will stop running and enter ON (Standby) mode.

Do not remove the jar from the motor base while the appliance is running. If necessary, turn off the appliance before removing the jar.

CAUTION: Do not operate the appliance for more than 3 minutes at a time. Allow the blender to rest for 15 minutes between cycles.

The appliance will stop automatically when the smoothie is ready, and the timer display will countdown from 0:40 to 0:00 .

Unplug the appliance, then remove the jar from the motor base. Rinse it under running water.

Wipe the motor base outer surface with a damp cloth. Do not use abrasive cleaners. .

All parts, except the motor base, are dishwasher safe. You can also wash them manually in warm, soapy water.

Dry all parts thoroughly before reassembling. Store the appliance with the jar lid off to allow air circulation and prevent odors.

CAUTION: Always unplug the appliance before removing the jar.

Never immerse the motor base in water or any liquid.

If you encounter any issues during use, do not attempt to disassemble the motor base – there are no user-serviceable parts inside. Contact an authorized service center for inspection and repairs.

ICE CRUSH 

Place the appliance on a flat, stable surface. Ensure it is unplugged before operating.

Prepare ice cubes of approximately 15mm x 15mm x 15mm . Remove the jug lid, then place the ice cubes into the jar.

NOTE: A certain amount of purified water is usually required to ensure smooth operation. The recommend ice-to-water ratio is 2:3 . Do not exceed the maximum capacity (1500ml) as indicated on the glass jar.

Close the jug lid and insert the measuring cup. The lid must be securely closed, or the appliance will not operate.

Place the jar onto the motor base, ensuring it is properly installed.

Connect the blender to the power source.

Turn the knob to ON mode, The screen will display “ON”, the time display shows "0:00" and the speed display shows "0".

Press the “ ICE CRUSH” button to activate ice crushing function,

The program runs for "1:18" (one minute and eighteen seconds).

The displayed time counts down from "1:18" (e.g., 1:17, 1:16...) until it reaches "0:00". At this point, the blender stops operating, emits one long "beep" (approximately 2 seconds), and automatically returns to ON mode.

NOTE: The speed cannot be adjusted using the “Knob” while the appliance is operating in “ICE CRUSH” Mode.

To stop during operation: Press any key. The blender will stop running and enter ON mode(standby mode).

During operation, you can remove the measuring cup and add ingredients through the center opening in the jug lid. Then, replace the measuring cup.

NOTE: Do not remove the jar from the motor base while the appliance is running. If necessary, turn off the appliance before removing the jar.

CAUTION: Do not operate the appliance for more than 3 minutes at a time. Allow the blender to rest for 15 minutes between cycles.

The appliance will stop automatically when the ice is fully crushed. and the timer display will countdown from 1:18 to 0:00 . (20 times of ice crushing actions)

Unplug the appliance, then remove the jar from the motor base. Carefully remove the jar lid, pour and serve.

CAUTION: Always unplug the appliance before removing the jar.

PULSE 

Place the jar onto the motor base, ensuring it is properly installed.

Connect the blender to the power source.

Turn the knob to ON mode, The screen will display “ON”, the time display shows "0:00" and the speed display shows "0".

press and hold this button to run the blender at maximum speed, release to stop the blender and return to ON mode. The timer starts incrementing from "0:00" once the machine begins running, progressing through 0:01, 0:02, and up to a maximum of 1:00.

NOTE:

If you need to add ingredients while the appliance is in use, turn the cap in the middle of the blender lid counterclockwise (to the left direction) to remove it. Add the ingredients through the opening, then replace the cap and turn it in the direction of the arrow marked “LOCK”.

Blending is a fast process – be careful not to over-blend your ingredients.

Do not overfill the jar. The maximum capacity of the glass jar is 1500 ml.

For best results, solid food should be larger than 2 cm pieces. Cut or tear food into evenly sized pieces before blending.

Ensure that the food mixture is not too thick or heavy for the motor to handle.

Do not operate the motor continuously for more than 3 minutes at a time. Allow the motor to rest for 15 minutes before resuming use.

WARNING:

The blade is extremely sharp handle with care when cleaning.

Do not use abrasive cleaners. Never immerse the motor unit in water or any liquid.

STORAGE INSTRUCTIONS

Store in the original box or a clean, dry place.

Never store the blender while it is hot or plugged in.

Do not wrap the cord tightly around the appliance.

Avoid placing stress on the cord, especially where it enters the unit, to prevent fraying or damage.

	This marking indicates that this product should not be disposed with other household wastes throughout the EU. To prevent possible harm to the environment or human health from uncontrolled waste disposal, recycle it responsibly to promote the sustainable reuse of material resources. To return your used device, please use the return and collection systems or contact the retailer where the product was purchased. They can take this product for environmental safe recycling.

Nº do modelo: NTB1200DX
Tensão: 220–240 V~ 50–60 Hz / 100–120 V~ 50/60 Hz
Potência: 1.200 W / 800 W
Leia este manual cuidadosamente para usar o seu produto de forma mais eficiente.
Guarde este manual do utilizador para consulta futura.

Instruções gerais de segurança

Leia atentamente este manual e, em especial, as instruções de segurança antes de utilizar o produto. Guarde este manual e mantenha-o junto ao produto caso outras pessoas o utilizem.

O uso inadequado do produto pode causar ferimentos e danos.

Utilize o produto exclusivamente para a finalidade prevista. O fabricante não se responsabiliza por danos causados por uso ou manuseio inadequado.

Coloque sempre o produto sobre uma superfície seca, plana e estável e mantenha-o afastado de bordas de mesas ou locais semelhantes.

O produto destina-se exclusivamente ao uso doméstico e não é adequado para uso profissional.

O produto deve ser ligado apenas a uma tomada de 220–240 V~ 50–60 Hz OU 100–120 V~ 50/60 Hz.

O motor/eletrônica, o cabo ou o plugue não devem ser imersos em água e não deve haver contato de água com o motor ou a eletrônica.

Nunca toque no produto, no cabo ou no plugue com as mãos molhadas ou úmidas.

Não exponha o produto à luz solar direta, altas temperaturas, umidade, poeira ou substâncias corrosivas.

Nunca deixe o produto sem supervisão quando estiver ligado.

Durante o funcionamento, o produto deve ser constantemente supervisionado. As crianças devem ser sempre supervisionadas durante o uso do produto para garantir que não brinquem com ele. Este produto não é um brinquedo.

O produto pode conter partes afiadas e, portanto, deve ser mantido fora do alcance das crianças.

Utilize apenas os acessórios fornecidos com o produto ou recomendados pelo fabricante.

O produto não deve ser utilizado por pessoas com capacidades físicas, sensoriais ou mentais reduzidas, nem por pessoas sem experiência ou conhecimento, a menos que sejam supervisionadas ou instruídas por uma pessoa responsável por sua segurança sobre o uso seguro do produto.

Cabo de alimentação e plugue

Não deixe o cabo de alimentação pendurado sobre bordas.

Mantenha o cabo e o produto afastados de fontes de calor, objetos quentes e chamas abertas.

Desligue o plugue da tomada antes da limpeza e quando o produto não estiver em uso. Não puxe pelo cabo; segure sempre o plugue e retire-o da tomada.

Certifique-se de que o cabo esteja totalmente desenrolado.

Verifique regularmente se o cabo e o plugue não estão danificados e não utilize o produto se esse for o caso ou se ele tiver caído no chão, caído na água ou sido danificado de qualquer outra forma.

Se o produto ou o plugue estiverem danificados, o produto deve ser verificado e, se necessário, reparado por um serviço técnico autorizado. Nunca tente reparar o produto por conta própria. Entre em contato com a loja para verificar se o reparo está coberto pela garantia. Intervenções no produto anulam a garantia.

Condições de reclamação – a garantia não é válida:

1. Se as instruções acima não forem seguidas;
2. Se houver intervenção não autorizada no produto;
3. Se o produto for manuseado de forma inadequada, submetido a uso excessivo ou danificado de qualquer outra maneira.

Instruções importantes de segurança

As lâminas são afiadas; manuseie com cuidado.

Evite o contato com partes móveis.

Nunca utilize líquidos quentes no recipiente OU não opere o aparelho vazio.

O aparelho não deve ser utilizado para misturar ou moer substâncias duras e secas, pois isso pode deixar as lâminas cegas.

Não utilize o aparelho ao ar livre. O aparelho é destinado exclusivamente ao uso doméstico.

Certifique-se de que a tampa do liquidificador esteja corretamente colocada antes de operar o aparelho.

Durante o processo de mistura, mantenha as mãos e os utensílios afastados do recipiente para reduzir o risco de ferimentos graves ou danos ao liquidificador. Um raspador pode ser utilizado, mas apenas quando o liquidificador estiver desligado.

Para reduzir o risco de ferimentos, nunca coloque a unidade de corte sobre a base sem que o recipiente de vidro esteja corretamente encaixado.

Ao manusear as lâminas afiadas, ao esvaziar o recipiente e durante a limpeza, tenha cuidado especial.

Não utilize o aparelho se o recipiente de vidro estiver rachado ou lascado.

CUIDADO: Certifique-se de que o liquidificador esteja desligado antes de removê-lo da base.

IMPORTANTE!

Este produto não é um triturador de gelo. Certifique-se sempre de adicionar pelo menos uma xícara de líquido ao recipiente antes de adicionar gelo ou alimentos sólidos congelados. Não encha excessivamente. Se não houver líquido suficiente antes do processamento, o recipiente pode quebrar ou lascar.

IDENTIFICAÇÃO DAS PEÇAS

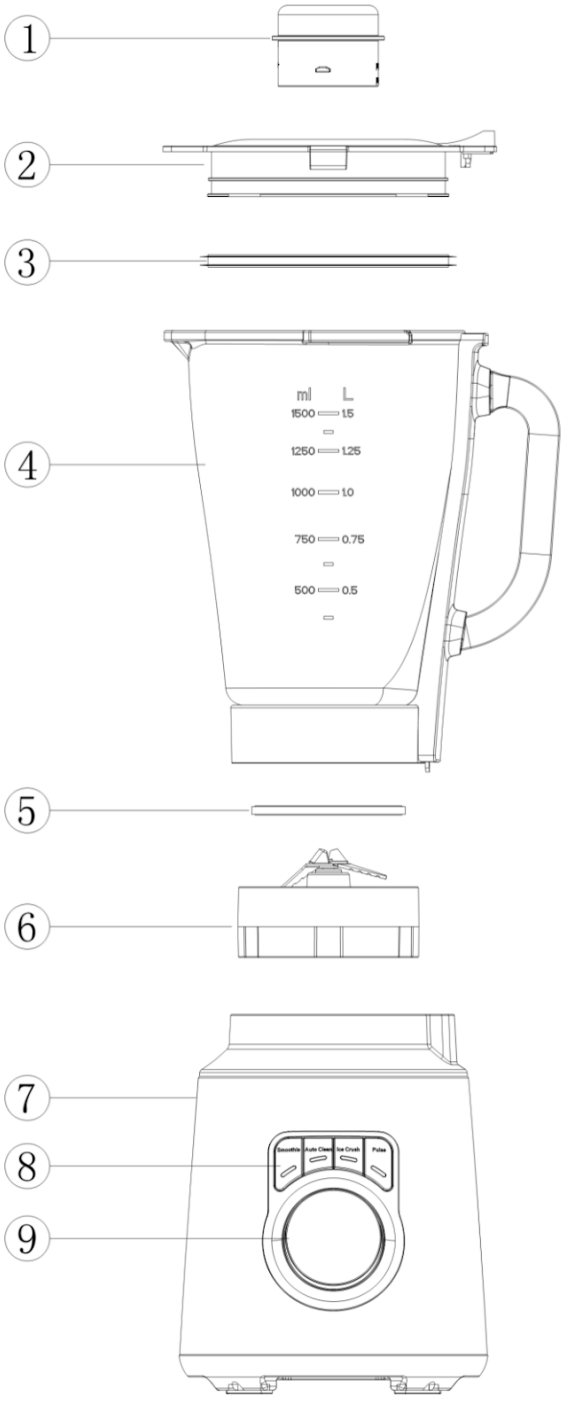

Nº	Descrição	Nº	Descrição	Nº	Descrição
1	Copo medidor	4	Recipiente de vidro	7	Base do motor
2	Tampa do recipiente do liquidificador	5	Anel de vedação da base das lâminas	8	Botões de funções pré-definidas
3	Anel de vedação da tampa	6	Conjunto de lâminas	9	Botão giratório com display LED

Programa pré-definido



SMOOTHIE

Projetado para a preparação de diversos smoothies, o aparelho opera durante todo o programa por um total de 1 minuto, alternando entre velocidades baixas e altas.



LIMPEZA AUTOMÁTICA

Projetado para a limpeza automática do recipiente de vidro, o aparelho opera durante todo o programa por um total de 40 segundos, alternando entre velocidades baixas, médias e altas.



TRITURAR GELO

Projetado para triturar gelo e produzir gelo com textura de neve, o aparelho opera durante todo o programa 20 vezes na sua velocidade máxima (1:18).



PULSO

Projetado para a velocidade máxima, o aparelho opera durante todo o programa nessa velocidade; durante o funcionamento, o utilizador deve manter pressionado o botão PULSE.



Antes do primeiro uso

Retire o aparelho da embalagem e coloque todas as peças sobre uma superfície plana e nivelada.

Mergulhe o recipiente de vidro, a tampa e o copo medidor em água morna com detergente. Enxágue tudo cuidadosamente e seque bem. Nunca mergulhe a unidade do motor em água, para evitar o risco de choque elétrico.

CUIDADO: A lâmina é extremamente afiada; manuseie com cuidado.

Instruções de utilização

Suco de legumes / frutas

Coloque o aparelho sobre uma superfície plana e nivelada e certifique-se de que ele esteja desligado da rede elétrica antes do uso.

Prepare os legumes ou frutas corretamente, por exemplo, uma cenoura. Descasque a cenoura e corte-a em cubos de 15 mm × 15 mm. Retire o copo medidor e a tampa e, em seguida, coloque os cubos de cenoura no recipiente de vidro. Em geral, é necessário adicionar uma determinada quantidade de água limpa para garantir um funcionamento suave. A proporção recomendada de cenoura para água é de 2:3. Certifique-se de que a mistura não ultrapasse a marcação máxima indicada no recipiente de vidro (1500 ml).

NOTA: Nunca utilize líquidos quentes nem opere o aparelho vazio.

Feche bem a tampa do recipiente e encaixe corretamente o copo medidor. A tampa deve estar devidamente fechada, caso contrário o aparelho não funcionará.

Coloque o recipiente de vidro sobre a base do motor e certifique-se de que esteja corretamente instalado.

Conecte o aparelho à fonte de alimentação.

No modo OFF, uma rotação única do botão giratório no sentido horário ou anti-horário coloca o aparelho no modo ON. O indicador de ligado permanece aceso; as luzes dos quatro botões piscam e indicam que os botões estão prontos para uso. Ao mesmo tempo, o visor de tempo mostra “0:00” e o visor de velocidade mostra “0”.

Gire o botão giratório no sentido horário; no visor será exibida a configuração de velocidade de 0/1/2/3/4 … até 9.

NOTA: No modo LIGADO, ao pressionar um dos botões, a função correspondente é ativada e o respectivo indicador permanece aceso continuamente. O anel luminoso é sincronizado com o motor. Durante o funcionamento, ao pressionar novamente qualquer um desses quatro botões de função, o aparelho para e retorna ao modo LIGADO.

Durante o funcionamento, é possível remover o copo medidor para adicionar ingredientes pela abertura central da tampa e, em seguida, recolocar o copo medidor.

Não remova o recipiente de vidro da unidade do motor durante o funcionamento. Se for necessário remover o recipiente, desligue o aparelho previamente.

CUIDADO: Não opere o aparelho por mais de 3 minutos consecutivos. Deixe o liquidificador arrefecer por 15 minutos entre ciclos de funcionamento consecutivos.

Este liquidificador para automaticamente assim que o programa de função selecionado é concluído.

Nota: Para interromper o programa durante o funcionamento, pressione qualquer botão. O liquidificador irá parar e voltar ao modo LIGADO. Como alternativa, gire o botão giratório para a posição DESLIGADO (girando no sentido anti-horário; no visor aparece “OFF”) assim que a consistência desejada for alcançada.

Desligue o plugue da tomada, retire o recipiente de vidro da base do motor, remova cuidadosamente a tampa e despeje o conteúdo para servir.

CUIDADO: O aparelho deve ser desligado da rede elétrica antes de remover o recipiente de vidro.

SMOOTHIE 

Coloque o aparelho sobre uma superfície plana e estável. Certifique-se de que ele esteja desligado da rede elétrica antes do funcionamento.

Coloque os ingredientes no recipiente de vidro e certifique-se de não ultrapassar a marcação máxima indicada no recipiente (1500 ml).

NOTA: Nunca utilize líquidos quentes nem opere o aparelho vazio.

Feche a tampa do recipiente e insira o copo medidor. A tampa deve estar corretamente fechada, caso contrário o aparelho não funcionará.

Coloque o recipiente de vidro sobre a base do motor e certifique-se de que esteja bem instalado. Conecte o aparelho à fonte de alimentação.

Gire o botão giratório para o modo LIGADO. No visor aparece “ON”, o visor de tempo mostra “0:00” e o visor de velocidade mostra “0”.

Pressione o botão  **“SMOOTHIE”** para ativar a função Smoothie.

No visor aparece “1:00” (1 minuto). O tempo faz a contagem regressiva de “1:00” (exibição 0:59, 0:58 etc.) até 0:00. Em seguida, o liquidificador para de funcionar.

Após a conclusão, soa um sinal sonoro contínuo (duração: 2 segundos) e o aparelho retorna automaticamente ao modo LIGADO (standby).

NOTA: Para interromper o programa durante o funcionamento, pressione qualquer botão. O liquidificador para e muda para o modo LIGADO (standby).

Durante o funcionamento, é possível remover o copo medidor e adicionar ingredientes pela abertura central da tampa. Em seguida, recoloque o copo medidor.

NOTA: Não remova o recipiente de vidro da base do motor enquanto o aparelho estiver em funcionamento. Se isso for necessário, desligue o aparelho previamente.

Se o recipiente de vidro for removido durante o funcionamento, todas as indicações se apagam. Ao recolocar o recipiente, o liquidificador retorna ao modo DESLIGADO.

CUIDADO: Não opere o aparelho por mais de 3 minutos consecutivos. Deixe o liquidificador repousar por 15 minutos entre ciclos de funcionamento.

O liquidificador para automaticamente assim que o smoothie estiver pronto, e o visor de tempo faz a contagem regressiva de 1:00 até 0:00.

Desligue o plugue da tomada, retire o recipiente de vidro da base do motor, remova cuidadosamente a tampa, despeje o conteúdo e sirva.

CUIDADO: Retire sempre o plugue da tomada antes de remover o recipiente de vidro.

LIMPEZA AUTOMÁTICA

Coloque o aparelho sobre uma superfície plana e estável. Certifique-se de que ele esteja desligado da rede elétrica antes do funcionamento.

Coloque um pouco de água no recipiente de vidro e certifique-se de não ultrapassar a marcação máxima indicada no recipiente (1500 ml).

NOTA: Nunca utilize líquidos quentes nem opere o aparelho vazio.

Feche a tampa do recipiente e insira o copo medidor. A tampa deve estar corretamente fechada, caso contrário o aparelho não funcionará.

Coloque o recipiente de vidro sobre a base do motor e certifique-se de que esteja bem instalado. Conecte o aparelho à fonte de alimentação.

Gire o botão giratório para o modo LIGADO. No visor aparece “ON”, o visor de tempo mostra “0:00” e o visor de velocidade mostra “0”.

Pressione o botão **“LIMPEZA AUTOMÁTICA”** para ativar a função de limpeza automática.

O visor inicia em “0:40” e faz a contagem regressiva (0:39 → 0:38 → … → 0:00). Durante a contagem regressiva, o liquidificador está em funcionamento e para automaticamente em 0:00. Em seguida, soa um sinal sonoro contínuo (duração: 2 segundos). Depois disso, o aparelho retorna ao modo LIGADO (standby).

NOTA: Durante o funcionamento no modo “Limpeza automática”, a velocidade não pode ser ajustada com o botão giratório.

NOTA: Para interromper o programa durante o funcionamento, pressione qualquer botão. O liquidificador para e muda para o modo LIGADO (standby).

Não remova o recipiente de vidro da base do motor enquanto o aparelho estiver em funcionamento. Se isso for necessário, desligue o aparelho previamente.

CUIDADO: Não opere o aparelho por mais de 3 minutos consecutivos. Deixe o liquidificador repousar por 15 minutos entre ciclos de funcionamento.

O aparelho para automaticamente quando o ciclo de limpeza é concluído, e o visor de tempo faz a contagem regressiva de 0:40 até 0:00.

Desligue o plugue da tomada e retire o recipiente de vidro da base do motor. Enxágue-o em água corrente.

Limpe a parte externa da base do motor com um pano úmido. Não utilize produtos de limpeza abrasivos.

Todas as peças, exceto a base do motor, podem ser lavadas na máquina de lavar louça. Elas também podem ser lavadas à mão em água morna com detergente.

Seque bem todas as peças antes de montá-las novamente. Guarde o aparelho com a tampa aberta para permitir a circulação de ar e evitar a formação de odores.

CUIDADO: Retire sempre o plugue da tomada antes de remover o recipiente de vidro.

Nunca mergulhe a base do motor em água ou outros líquidos.

Se surgirem problemas durante a utilização, não tente desmontar a base do motor — ela não contém peças reparáveis pelo utilizador. Para inspeção e reparo, entre em contacto com um serviço de assistência técnica autorizado.

TRITURAR GELO 

Coloque o aparelho sobre uma superfície plana e estável. Certifique-se de que ele esteja desligado da rede elétrica antes do funcionamento.

Prepare cubos de gelo com aproximadamente 15 mm × 15 mm × 15 mm. Retire a tampa do recipiente e, em seguida, coloque os cubos de gelo no recipiente de vidro.

NOTA: Em geral, é necessária uma determinada quantidade de água limpa para garantir um funcionamento adequado. A proporção recomendada de gelo para água é de 2:3. Não ultrapasse a quantidade máxima indicada no recipiente de vidro (1500 ml).

Feche a tampa do recipiente e insira o copo medidor. A tampa deve estar corretamente fechada, caso contrário o aparelho não funcionará.

Coloque o recipiente de vidro sobre a base do motor e certifique-se de que esteja corretamente instalado.

Conecte o liquidificador à fonte de alimentação.

Gire o botão giratório para o modo LIGADO. No visor aparece “ON”, o visor de tempo mostra “0:00” e o visor de velocidade mostra “0”.

Pressione o botão  **“TRITURAR GELO”** para ativar a função de trituração de gelo.

O programa funciona por “1:18” (um minuto e dezoito segundos).

O tempo exibido faz a contagem regressiva de “1:18” (por exemplo, 1:17, 1:16, …) até “0:00”. Em seguida, o liquidificador para de funcionar, emite um sinal sonoro longo (aprox. 2 segundos) e retorna automaticamente ao modo LIGADO.

NOTA: Durante o funcionamento no modo “TRITURAR GELO”, a velocidade não pode ser ajustada com o botão giratório.

Para interromper o funcionamento durante o uso, pressione qualquer botão. O liquidificador para e muda para o modo LIGADO (standby).

Durante o funcionamento, é possível remover o copo medidor e adicionar ingredientes pela abertura central da tampa. Em seguida, recoloque o copo medidor.

NOTA: Não remova o recipiente de vidro da base do motor enquanto o aparelho estiver em funcionamento. Se isso for necessário, desligue o aparelho antes de remover o recipiente.

CUIDADO: Não opere o aparelho por mais de 3 minutos consecutivos. Deixe o liquidificador repousar por 15 minutos entre ciclos de funcionamento.

O liquidificador para automaticamente quando o gelo estiver totalmente triturado, e o visor de tempo faz a contagem regressiva de 1:18 até 0:00 (20 ciclos de trituração de gelo).

Desligue o plugue da tomada e retire o recipiente de vidro da base do motor. Remova cuidadosamente a tampa, despeje o conteúdo e sirva.

CUIDADO: Retire sempre o plugue da tomada antes de remover o recipiente de vidro.

IMPULSO 

Coloque o recipiente de vidro sobre a base do motor e certifique-se de que esteja corretamente instalado.

Conecte o liquidificador à fonte de alimentação.

Gire o botão para a posição ON (LIGADO). No visor aparecerá “ON”, o indicador de tempo mostrará “0:00” e o indicador de velocidade mostrará “0”.

Mantenha este botão pressionado para fazer o liquidificador funcionar na velocidade máxima. Solte o botão para parar o liquidificador e retornar ao modo ON. Assim que o aparelho começa a funcionar, o temporizador inicia a contagem a partir de “0:00” (0:01, 0:02, etc.) até um máximo de 1:00.

NOTA:
Se precisar adicionar ingredientes durante o funcionamento, gire a tampa localizada no centro da tampa do liquidificador no sentido anti-horário (para a esquerda) para removê-la. Adicione os ingredientes pela abertura, recoloque a tampa e gire-a no sentido indicado até a posição "LOCK".

O processo de mistura é muito rápido; certifique-se de não misturar excessivamente os ingredientes.

Não encha excessivamente o recipiente de vidro. A capacidade máxima do recipiente de vidro é de 1500 ml.

Para obter os melhores resultados, os alimentos sólidos devem ter tamanho superior a 2 cm. Corte ou pique os alimentos em pedaços de tamanho uniforme antes de misturá-los.

Certifique-se de que a mistura não esteja demasiado espessa ou pesada para o motor.

Não opere o motor por mais de 3 minutos consecutivos. Deixe o motor arrefecer por 15 minutos antes de utilizá-lo novamente.

ADVERTÊNCIA:
A lâmina é extremamente afiada; manuseie-a com extremo cuidado durante a limpeza.

Não utilize produtos de limpeza abrasivos. Não mergulhe a unidade do motor em água nem em outros líquidos.

	Este símbolo indica que este produto não deve ser descartado juntamente com os resíduos domésticos comuns em toda a UE. Para evitar possíveis danos ao meio ambiente ou à saúde humana resultantes da eliminação inadequada de resíduos, recicle o aparelho de forma responsável e contribua para a reutilização sustentável dos recursos materiais. Para devolver o seu dispositivo usado, utilize os sistemas de recolha e devolução existentes ou entre em contacto com o estabelecimento onde adquiriu o produto. O distribuidor poderá encarregar-se da sua reciclagem de forma ambientalmente responsável.

N° de modèle : NTB1200DX

Tension : 220–240 V~ 50–60 Hz / 100–120 V~ 50/60 Hz
Puissance : 1 200 W / 800 W

Veuillez lire attentivement ce mode d'emploi afin d'utiliser votre produit de manière plus efficace.
Veuillez conserver ce manuel d'utilisation pour toute consultation ultérieure.

Consignes générales de sécurité

Veuillez lire attentivement ce manuel, et en particulier les consignes de sécurité, avant d'utiliser le produit. Conservez ce manuel et mettez-le à disposition avec le produit lorsque d'autres personnes l'utilisent.

Une utilisation inappropriée du produit peut entraîner des blessures et des dommages.

Utilisez le produit exclusivement pour l'usage auquel il est destiné. Le fabricant décline toute responsabilité en cas de dommages résultant d'une utilisation ou d'une manipulation incorrecte.

Placez toujours le produit sur une surface sèche, plane et stable, et maintenez-le à distance des bords de table ou d'endroits similaires.

Le produit est exclusivement destiné à un usage domestique et n'est pas adapté à un usage professionnel.

Le produit doit uniquement être raccordé à une prise de courant de 220–240 V~ 50–60 Hz OU de 100–120 V~ 50/60 Hz.

Le moteur/les composants électroniques, le câble ou la fiche ne doivent jamais être immergés dans l'eau, et aucun liquide ne doit entrer en contact avec le moteur ou les composants électroniques.

Ne touchez jamais le produit, le câble ou la fiche avec des mains mouillées ou humides.

N'exposez pas le produit à la lumière directe du soleil, à des températures élevées, à l'humidité, à la poussière ou à des substances corrosives.

Ne laissez jamais le produit sans surveillance lorsqu'il est allumé.

Pendant le fonctionnement, le produit doit être constamment surveillé. Les enfants doivent toujours être surveillés lors de l'utilisation du produit afin de s'assurer qu'ils ne jouent pas avec celui-ci. Le produit n'est pas un jouet.

Le produit peut contenir des pièces tranchantes et doit donc être conservé hors de portée des enfants.

Utilisez uniquement les accessoires fournis avec le produit ou recommandés par le fabricant.

Le produit ne doit pas être utilisé par des personnes ayant des capacités physiques, sensorielles ou mentales réduites, ni par des personnes manquant d'expérience ou de connaissances, sauf si elles sont surveillées ou instruites par une personne responsable de leur sécurité quant à l'utilisation sûre du produit.

Câble d'alimentation et fiche

Ne laissez pas le câble d'alimentation pendre sur les bords.

Maintenez le câble et le produit à l'écart des sources de chaleur, des objets chauds et des flammes nues.

Débranchez la fiche secteur avant le nettoyage et lorsque l'appareil n'est pas utilisé. Ne tirez jamais sur le câble, mais saisissez toujours la fiche elle-même pour la retirer de la prise.

Assurez-vous que le câble est entièrement déroulé.

Vérifiez régulièrement que le câble et la fiche ne sont pas endommagés et n'utilisez pas le produit si tel est le cas, ou s'il est tombé au sol, dans l'eau ou a été endommagé d'une autre manière.

Si le produit ou la fiche est endommagé, le produit doit être contrôlé et, le cas échéant, réparé par un service de réparation agréé. N'essayez jamais de réparer le produit vous-même. Veuillez contacter le point de vente pour vérifier si la réparation est couverte par la garantie. Toute intervention sur le produit entraîne l'annulation de la garantie.

Conditions de réclamation – la garantie ne s'applique pas :

1. Si les consignes mentionnées ci-dessus n'ont pas été respectées ;
2. Si une intervention non autorisée a été effectuée sur le produit ;
3. Si le produit a été utilisé de manière inappropriée, soumis à une sollicitation excessive ou endommagé d'une autre manière.

Consignes de sécurité importantes

Les lames sont tranchantes, manipulez-les avec précaution.

Évitez tout contact avec les pièces mobiles.

N'utilisez jamais de liquides chauds dans le récipient OU ne faites pas fonctionner l'appareil à vide.

L'appareil ne doit pas être utilisé pour mélanger ou broyer des substances dures et sèches, car les lames pourraient s'émousser.

N’utilisez pas l’appareil à l’extérieur. L’appareil est exclusivement destiné à un usage domestique.

Assurez-vous que le couvercle du mixeur est correctement installé avant la mise en marche de l’appareil.

Pendant le processus de mixage, maintenez les mains et les ustensiles à l’écart du récipient afin de réduire le risque de blessures graves ou de dommages au mixeur. Une spatule peut être utilisée, mais uniquement lorsque le mixeur est éteint.

Afin de réduire le risque de blessures, ne placez jamais le bloc de lames sur la base sans que le bol en verre soit correctement installé.

Lors de la manipulation des lames tranchantes, lors du vidage du récipient et pendant le nettoyage, une prudence particulière est requise.

N’utilisez pas l’appareil si le bol en verre est fissuré ou ébréché.

ATTENTION : Assurez-vous que le mixeur est éteint avant de le retirer de la base.

IMPORTANT !

Ce produit n’est pas un broyeur à glace. Assurez-vous toujours qu’au moins une tasse de liquide est ajoutée dans le bol du mixeur avant d’ajouter de la glace ou des aliments congelés durs. Ne pas trop remplir. Si une quantité insuffisante de liquide est ajoutée avant le mixage, le bol du mixeur peut se fissurer ou s’ébrécher.

IDENTIFICATION DES PIÈCES

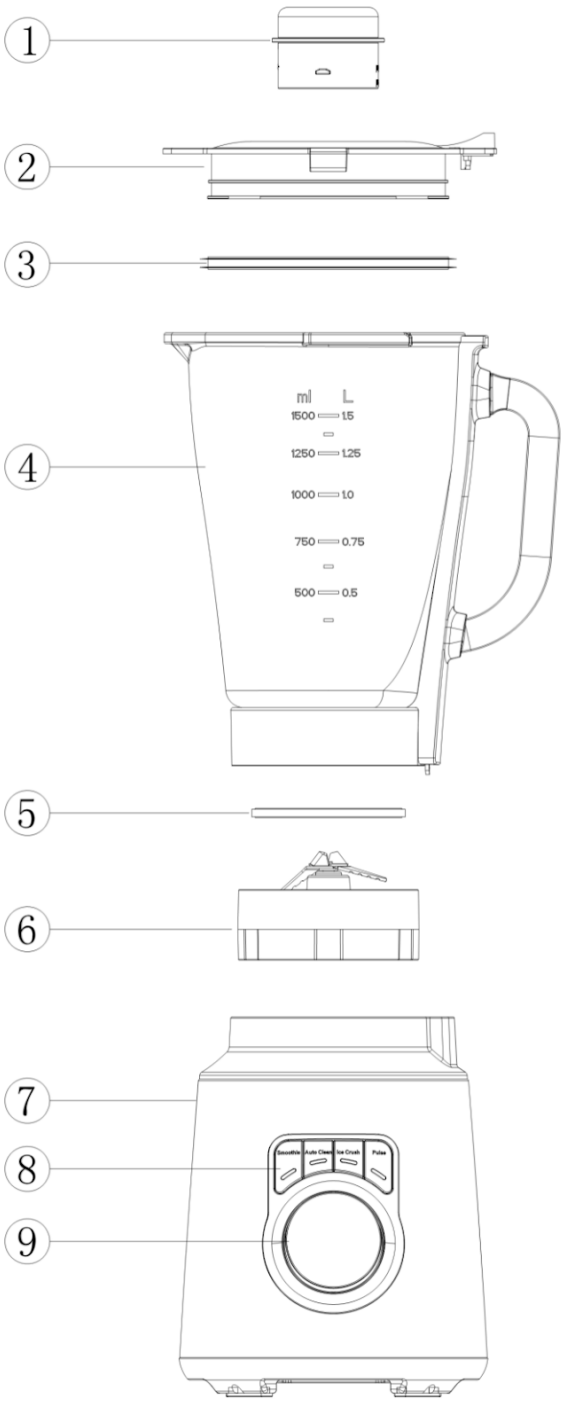

N°	Description	N°	Description	N°	Description
1	Gobelet doseur	4	Bol en verre	7	Base moteur
2	Couvercle du bol du mixeur	5	Joint d'étanchéité de la base des lames	8	Boutons de fonctions préréglées
3	Joint d'étanchéité du couvercle	6	Bloc de lames	9	Bouton rotatif avec affichage LED

Programmes préréglés

SMOOTHIE

Conçu pour la préparation de différents smoothies, l'appareil fonctionne pendant toute la durée du programme, soit 1 minute au total, avec une alternance de vitesses basses et élevées.

NETTOYAGE AUTOMATIQUE

Conçu pour le nettoyage automatique du bol en verre, l'appareil fonctionne pendant toute la durée du programme, soit 40 secondes au total, avec une alternance de vitesses basses, moyennes et élevées.

BROYEUR DE GLACE

Conçu pour le broyage de glace et la préparation de glace pilée, l'appareil fonctionne pendant toute la durée du programme 20 fois à sa vitesse maximale (1:18).

PULSE

Conçu pour fonctionner à la vitesse maximale, l'appareil fonctionne à cette vitesse pendant toute la durée du programme ; pendant le fonctionnement, l'utilisateur doit maintenir le bouton **PULSE** enfoncé.



Avant la première utilisation

Déballez l'appareil et placez toutes les pièces sur une surface plane et horizontale.

Plongez le bol en verre, le couvercle et le gobelet doseur dans de l'eau tiède savonneuse. Rincez soigneusement toutes les pièces et séchez-les avec soin. N'immergez jamais le bloc moteur dans l'eau afin d'éviter tout risque de choc électrique.

ATTENTION : La lame est extrêmement tranchante, manipulez-la avec précaution.

Mode d'emploi

Jus de légumes / fruits

Placez l'appareil sur une surface plane et horizontale et assurez-vous qu'il est débranché avant toute utilisation.

Préparez correctement les légumes ou les fruits, par exemple une carotte. Épluchez d'abord la carotte et coupez-la en cubes de 15 mm × 15 mm. Retirez le gobelet doseur ou le couvercle, puis ajoutez les cubes de carotte dans le bol en verre. En règle générale, l'ajout d'une certaine quantité d'eau propre est nécessaire pour garantir un fonctionnement fluide. Le rapport recommandé carottes/eau est de 2:3. Assurez-vous que le mélange ne dépasse pas la graduation maximale indiquée sur le bol en verre (1500 ml).

REMARQUE : N'utilisez jamais de liquides chauds et ne faites pas fonctionner l'appareil à vide.

Fermez correctement le couvercle du bol et insérez correctement le gobelet doseur. Le couvercle doit être correctement fermé, sinon l'appareil ne fonctionnera pas.

Placez le bol en verre sur la base moteur et assurez-vous qu'il est correctement installé.

Branchez l'appareil à l'alimentation électrique.

En mode ARRÊT, une rotation unique du bouton rotatif dans le sens des aiguilles d'une montre ou dans le sens inverse met l'appareil en mode MARCHE. L'indicateur MARCHE reste allumé ; les voyants des quatre touches clignotent pour indiquer qu'elles sont prêtes à fonctionner. Simultanément, l'affichage du temps indique « 0:00 » et l'indicateur de vitesse affiche « 0 ».

Tournez le bouton rotatif dans le sens des aiguilles d'une montre ; l'écran affiche le réglage de vitesse de 0/1/2/3/4 … jusqu'à 9.

REMARQUE : En mode MARCHE, l'appui sur l'une des touches active la fonction correspondante et l'affichage associé reste allumé en permanence. L'anneau lumineux est synchronisé avec le moteur. Pendant le fonctionnement, appuyer sur

l'une de ces quatre touches arrête la fonction et l'appareil revient en mode MARCHE.

Pendant le fonctionnement, vous pouvez retirer le gobelet doseur afin d'ajouter des ingrédients par l'ouverture centrale du couvercle, puis remettre le gobelet doseur en place.

Ne retirez pas le bol en verre de l'unité moteur pendant le fonctionnement. Si le retrait du bol est nécessaire, éteignez d'abord l'appareil.

ATTENTION : Ne faites pas fonctionner l'appareil plus de 3 minutes consécutives. Laissez le mixeur refroidir pendant 15 minutes entre deux cycles de fonctionnement successifs.

Ce mixeur s'arrête automatiquement une fois le programme sélectionné terminé.

REMARQUE : Pour arrêter le programme en cours, appuyez sur n'importe quelle touche. Le mixeur s'arrête et repasse en mode MARCHE. Vous pouvez également tourner le bouton rotatif sur la position ARRÊT (rotation dans le sens inverse des aiguilles d'une montre) ; « OFF » s'affiche alors à l'écran dès que la consistance souhaitée est atteinte.

Débranchez la fiche secteur, retirez le bol en verre de la base moteur, enlevez soigneusement le couvercle et versez le contenu pour le service.

ATTENTION : L'appareil doit être débranché du secteur avant de retirer le bol en verre.

SMOOTHIE 

Placez l'appareil sur une surface plane et stable. Assurez-vous qu'il est débranché du secteur avant toute utilisation.

Ajoutez les ingrédients dans le bol en verre et veillez à ne pas dépasser la graduation maximale indiquée sur le bol (1500 ml).

REMARQUE : N'utilisez jamais de liquides chauds et ne faites pas fonctionner l'appareil à vide.

Fermez le couvercle du récipient et insérez le gobelet doseur. Le couvercle doit être correctement fermé, sinon l'appareil ne fonctionnera pas.

Placez le bol en verre sur la base moteur et assurez-vous qu'il est correctement installé. Branchez l'appareil à l'alimentation électrique.

Tournez le bouton rotatif pour passer en mode MARCHE. L'écran affiche « ON », l'affichage du temps indique « 0:00 » et l'indicateur de vitesse affiche « 0 ».

Appuyez sur la touche  **SMOOTHIE** pour activer la fonction smoothie.

L'écran affiche « 1:00 » (1 minute). Le temps décompte de « 1:00 » (affichage 0:59, 0:58, etc.) jusqu'à 0:00. Le mixeur s'arrête ensuite automatiquement.

À la fin du programme, un signal sonore continu retentit (durée : 2 secondes) et l'appareil revient automatiquement en mode MARCHE (veille).

REMARQUE : Pour arrêter le programme pendant le fonctionnement, appuyez sur n'importe quelle touche. Le mixeur s'arrête et passe en mode MARCHE (veille).

Pendant le fonctionnement, vous pouvez retirer le gobelet doseur et ajouter des ingrédients par l'ouverture centrale du couvercle. Replacez ensuite le gobelet doseur.

REMARQUE : Ne retirez pas le bol en verre de la base moteur lorsque l'appareil est en fonctionnement. Si cela est nécessaire, éteignez d'abord l'appareil.

Si le bol du mixeur est retiré pendant le fonctionnement, tous les affichages s'éteignent. Lors de la remise en place, le mixeur revient en mode ARRÊT.

ATTENTION : Ne faites pas fonctionner l'appareil plus de 3 minutes consécutives. Laissez le mixeur reposer 15 minutes entre chaque cycle de fonctionnement.

Le mixeur s'arrête automatiquement une fois le smoothie terminé et le temps décompte de 1:00 à 0:00.

Débranchez la fiche secteur et retirez le bol en verre de la base moteur. Retirez soigneusement le couvercle, versez le contenu et servez.

ATTENTION : Débranchez toujours l'appareil du secteur avant de retirer le bol en verre.

NETTOYAGE AUTOMATIQUE 

Placez l’appareil sur une surface plane et stable. Assurez-vous qu’il est débranché du secteur avant toute utilisation.

Ajoutez un peu d’eau dans le bol en verre et veillez à ne pas dépasser la graduation maximale indiquée sur le bol (1500 ml).

REMARQUE : N’utilisez jamais de liquides chauds et ne faites pas fonctionner l’appareil à vide.

Fermez le couvercle du récipient et insérez le gobelet doseur. Le couvercle doit être correctement fermé, sinon l’appareil ne fonctionnera pas.

Placez le bol en verre sur la base moteur et assurez-vous qu’il est correctement installé. Branchez l’appareil à l’alimentation électrique.

Tournez le bouton rotatif pour passer en mode MARCHE. L’écran affiche « ON », l’affichage du temps indique « 0:00 » et l’indicateur de vitesse affiche « 0 ».

Appuyez sur la touche  **NETTOYAGE AUTOMATIQUE** pour activer la fonction de nettoyage automatique.

L’écran démarre à « 0:40 » et effectue le compte à rebours (0:39 → 0:38 → … → 0:00). Pendant le compte à rebours, le mixeur fonctionne et s’arrête automatiquement à 0:00. Un signal sonore continu retentit ensuite (durée : 2 secondes). L’appareil revient alors en mode MARCHE (veille).

REMARQUE : Pendant le fonctionnement en mode « Nettoyage automatique », la vitesse ne peut pas être réglée à l’aide du bouton rotatif.

REMARQUE : Pour arrêter le programme pendant le fonctionnement, appuyez sur n’importe quelle touche. Le mixeur s’arrête et repasse en mode MARCHE (veille).

Ne retirez pas le bol en verre de la base moteur pendant le fonctionnement. Si cela est nécessaire, éteignez d’abord l’appareil.

ATTENTION : Ne faites pas fonctionner l’appareil plus de 3 minutes consécutives. Laissez le mixeur reposer 15 minutes entre chaque cycle de fonctionnement.

L’appareil s’arrête automatiquement une fois le cycle de nettoyage terminé et l’affichage du temps décompte de 0:40 à 0:00.

Débranchez la fiche secteur et retirez le bol en verre de la base moteur. Rincez-le sous l'eau courante.

Essuyez l'extérieur de la base moteur avec un chiffon humide. N'utilisez pas de produits de nettoyage abrasifs.

Toutes les pièces, à l'exception de la base moteur, peuvent être lavées au lave-vaisselle. Elles peuvent également être nettoyées à la main dans de l'eau tiède savonneuse.

Séchez soigneusement toutes les pièces avant de les remonter. Rangez l'appareil avec le couvercle ouvert afin de permettre la circulation de l'air et d'éviter la formation d'odeurs.

ATTENTION : Débranchez toujours l'appareil avant de retirer le bol en verre.

N'immergez jamais la base moteur dans l'eau ou dans d'autres liquides.

Si des problèmes surviennent pendant l'utilisation, n'essayez pas de démonter la base moteur, car elle ne contient aucune pièce réparable par l'utilisateur. Adressez-vous à un service client agréé pour le contrôle et la réparation.

BROYEUR DE GLACE 

Placez l'appareil sur une surface plane et stable. Assurez-vous qu'il est débranché du secteur avant toute utilisation.

Préparez des glaçons d'une taille d'environ 15 mm × 15 mm × 15 mm. Retirez le couvercle du récipient, puis ajoutez les glaçons dans le bol en verre.

REMARQUE : En règle générale, une certaine quantité d'eau propre est nécessaire pour garantir un fonctionnement fluide. Le rapport recommandé glace/eau est de 2:3. Ne dépassez pas la graduation maximale indiquée sur le bol en verre (1500 ml).

Fermez le couvercle du récipient et insérez le gobelet doseur. Le couvercle doit être correctement fermé, sinon l'appareil ne fonctionnera pas.

Placez le bol en verre sur la base moteur et assurez-vous qu'il est correctement installé.

Branchez le mixeur à l'alimentation électrique.

Tournez le bouton rotatif pour passer en mode MARCHE. L'écran affiche « ON », l'affichage du temps indique « 0:00 » et l'indicateur de vitesse affiche « 0 ».

Appuyez sur la touche  **BROYEUR DE GLACE** pour activer la fonction de broyage de glace.

Le programme fonctionne pendant **1:18** (une minute et dix-huit secondes).

Le temps affiché décompte de « 1:18 » (par ex. 1:17, 1:16, etc.) jusqu'à « 0:00 ». Le mixeur s'arrête ensuite automatiquement, émet un signal sonore prolongé (environ 2 secondes) et revient automatiquement en mode MARCHE.

REMARQUE : Pendant le fonctionnement en mode « ICE CRUSH », la vitesse ne peut pas être réglée à l'aide du bouton rotatif.

Pour arrêter le programme pendant le fonctionnement, appuyez sur n'importe quelle touche. Le mixeur s'arrête et passe en mode MARCHE (veille).

Pendant le fonctionnement, vous pouvez retirer le gobelet doseur et ajouter des ingrédients par l'ouverture centrale du couvercle. Replacez ensuite le gobelet doseur.

REMARQUE : Ne retirez pas le bol en verre de la base moteur lorsque l'appareil est en fonctionnement. Si cela est nécessaire, éteignez d'abord l'appareil avant de retirer le récipient.

ATTENTION : Ne faites pas fonctionner l'appareil plus de 3 minutes consécutives. Laissez le mixeur reposer 15 minutes entre chaque cycle de fonctionnement.

L'appareil s'arrête automatiquement lorsque la glace est complètement broyée et l'affichage du temps décompte de 1:18 à 0:00 (20 cycles de broyage de glace).

Débranchez la fiche secteur et retirez le bol en verre de la base moteur. Retirez soigneusement le couvercle, versez le contenu et servez.

ATTENTION : Débranchez toujours l'appareil du secteur avant de retirer le bol en verre.

PULSE 

Placez le bol en verre sur la base moteur et assurez-vous qu'il est correctement installé.

Branchez le mixeur à l'alimentation électrique.

Tournez le bouton rotatif pour passer en mode MARCHE. L'écran affiche « ON », l'affichage du temps indique « 0:00 » et l'indicateur de vitesse affiche « 0 ».

Maintenez cette touche enfoncée pour faire fonctionner le mixeur à vitesse maximale. Relâchez la touche pour arrêter le mixeur et revenir en mode MARCHE. Dès que l'appareil démarre, le minuteur commence à compter à partir de « 0:00 » (0:01, 0:02, etc.) jusqu'à un maximum de 1:00.

REMARQUE :
Si vous devez ajouter des ingrédients pendant le fonctionnement, tournez le bouchon situé au centre du couvercle dans le sens inverse des aiguilles d'une montre (vers la gauche) pour le retirer. Ajoutez les ingrédients par l'ouverture, puis remettez le bouchon en place et tournez-le dans le sens indiqué par la flèche jusqu'à la position « LOCK ».

Le processus de mixage est très rapide — veillez à ne pas trop mixer les ingrédients.

Ne remplissez pas excessivement le bol en verre. La capacité maximale du bol est de 1500 ml.

Pour de meilleurs résultats, les aliments solides doivent mesurer plus de 2 cm. Coupez ou déchirez les aliments en morceaux de taille uniforme avant le mixage.

Assurez-vous que le mélange d'aliments n'est pas trop épais ou trop lourd pour le moteur.

Ne faites pas fonctionner le moteur plus de 3 minutes consécutives. Laissez-le refroidir pendant 15 minutes avant une nouvelle utilisation.

AVERTISSEMENT :
La lame est extrêmement tranchante — manipulez-la avec une extrême prudence lors du nettoyage.

N'utilisez pas de produits de nettoyage abrasifs. N'immergez jamais le bloc moteur dans l'eau ou dans d'autres liquides.

CONSIGNES DE RANGEMENT

Conservez l'appareil dans son emballage d'origine ou dans un endroit propre et sec.

Ne rangez jamais le mixeur lorsqu'il est encore chaud ou lorsqu'il est branché au secteur.

N'enroulez pas fermement le câble d'alimentation autour de l'appareil.

Évitez toute traction excessive sur le câble, en particulier à l'endroit où il pénètre dans l'appareil, afin d'éviter l'effilochage ou les dommages.

	Ce marquage indique que ce produit ne doit pas être éliminé avec les déchets ménagers ordinaires dans l'ensemble de l'Union européenne. Afin d'éviter tout dommage potentiel à l'environnement ou à la santé humaine résultant d'une élimination incontrôlée des déchets, veuillez recycler l'appareil de manière responsable afin de favoriser la réutilisation durable des ressources matérielles. Pour retourner votre appareil usagé, veuillez utiliser les systèmes de collecte et de reprise existants ou contacter le revendeur auprès duquel le produit a été acheté. Celui-ci pourra assurer un recyclage respectueux de l'environnement.

Modello n.: NTB1200DX
Tensione: 220–240 V~ 50–60 Hz / 100–120 V~ 50/60 Hz
Potenza: 1.200 W / 800 W

Leggere attentamente queste istruzioni per utilizzare il prodotto in modo più efficiente.
Conservare questo manuale utente per consultazioni future.

Avvertenze generali di sicurezza

Leggere attentamente questo manuale e in particolare le avvertenze di sicurezza prima di utilizzare il prodotto. Conservare questo manuale e metterlo a disposizione insieme al prodotto quando altre persone lo utilizzano.

Un uso improprio del prodotto può causare lesioni e danni.

Utilizzare il prodotto esclusivamente per lo scopo previsto. Il produttore non è responsabile per danni derivanti da un uso improprio o da una manipolazione scorretta.

Posizionare sempre il prodotto su una superficie asciutta, piana e stabile e tenerlo lontano dai bordi del tavolo o da superfici simili.

Il prodotto è destinato esclusivamente all'uso domestico e non è adatto all'uso professionale.

Il prodotto deve essere collegato solo a una presa di corrente da 220–240 V~ 50–60 Hz OPPURE 100–120 V~ 50/60 Hz.

Il motore/elettronica, il cavo o la spina non devono essere immersi in acqua e non devono entrare in contatto con l'acqua.

Non toccare mai il prodotto, il cavo o la spina con mani bagnate o umide.

Non esporre il prodotto alla luce solare diretta, a temperature elevate, umidità, polvere o sostanze corrosive.

Non lasciare mai il prodotto incustodito quando è acceso.

Durante il funzionamento il prodotto deve essere costantemente sorvegliato. I bambini devono essere sempre sorvegliati durante l'uso del prodotto per assicurarsi che non giochino con esso. Il prodotto non è un giocattolo.

Il prodotto può contenere parti affilate e deve pertanto essere conservato fuori dalla portata dei bambini.

Utilizzare solo gli accessori forniti con il prodotto o raccomandati dal produttore.

Il prodotto non deve essere utilizzato da persone con capacità sensoriali, fisiche o mentali ridotte o da persone prive dell'esperienza e delle conoscenze necessarie per utilizzarlo in modo sicuro, a meno che non siano sorvegliate o istruite da una persona responsabile della loro sicurezza.

Cavo di alimentazione e spina

Non lasciare che il cavo di alimentazione penda dai bordi.

Tenere il cavo e il prodotto lontani da fonti di calore, oggetti caldi e fiamme libere.

Scollegare la spina dalla presa prima della pulizia e quando il prodotto non è in uso. Non tirare il cavo, ma afferrare sempre la spina e sfilarla dalla presa.

Assicurarsi che il cavo sia completamente srotolato.

Controllare regolarmente che il cavo e la spina non siano danneggiati e non utilizzare il prodotto se ciò dovesse accadere o se è caduto a terra, è caduto in acqua o è stato danneggiato in altro modo.

Se il prodotto o la spina sono danneggiati, il prodotto deve essere controllato ed eventualmente riparato da un servizio di assistenza autorizzato. Non tentare mai di riparare il prodotto autonomamente. Rivolgersi al rivenditore per verificare se la riparazione rientra nella garanzia. Qualsiasi intervento sul prodotto comporta la decadenza della garanzia.

Condizioni di reclamo – la garanzia non è valida:

1. Se le avvertenze sopra indicate non sono state rispettate;
2. In caso di intervento non autorizzato sul prodotto;
3. Se il prodotto è stato utilizzato in modo improprio, sottoposto a sollecitazioni eccessive o danneggiato in altro modo.

Avvertenze importanti di sicurezza

Le lame sono affilate, maneggiare con cautela.

Evitare il contatto con le parti in movimento.

Non utilizzare mai liquidi caldi nel contenitore OPPURE non utilizzare l'apparecchio a vuoto.

Non utilizzare l'apparecchio per miscelare o macinare sostanze dure e secche, poiché le lame potrebbero smussarsi.

Non utilizzare l'apparecchio all'aperto. L'apparecchio è destinato esclusivamente all'uso domestico.

Assicurarsi che il coperchio del contenitore sia correttamente posizionato prima di avviare l'apparecchio.

Durante il processo di miscelazione tenere mani e utensili lontani dal contenitore per ridurre il rischio di gravi lesioni o danni al mixer. È possibile utilizzare una spatola solo quando il mixer è spento.

Per ridurre il rischio di lesioni, non posizionare mai il gruppo lame sulla base senza che il contenitore in vetro sia correttamente montato.

Prestare particolare attenzione durante la manipolazione delle lame affilate, durante lo svuotamento del contenitore e durante la pulizia.

Non utilizzare l'apparecchio se il contenitore in vetro è incrinato o scheggiato.

ATTENZIONE: assicurarsi che il mixer sia spento prima di rimuoverlo dalla base.

IMPORTANTE!

Questo prodotto non è un tritaghiaccio. Assicurarsi sempre che venga aggiunta almeno una tazza di liquido nel contenitore prima di inserire ghiaccio o alimenti solidi congelati. Non riempire eccessivamente. Se prima della lavorazione non viene aggiunta una quantità sufficiente di liquido, il contenitore del mixer può rompersi o scheggiarsi.

IDENTIFICAZIONE DELLE PARTI

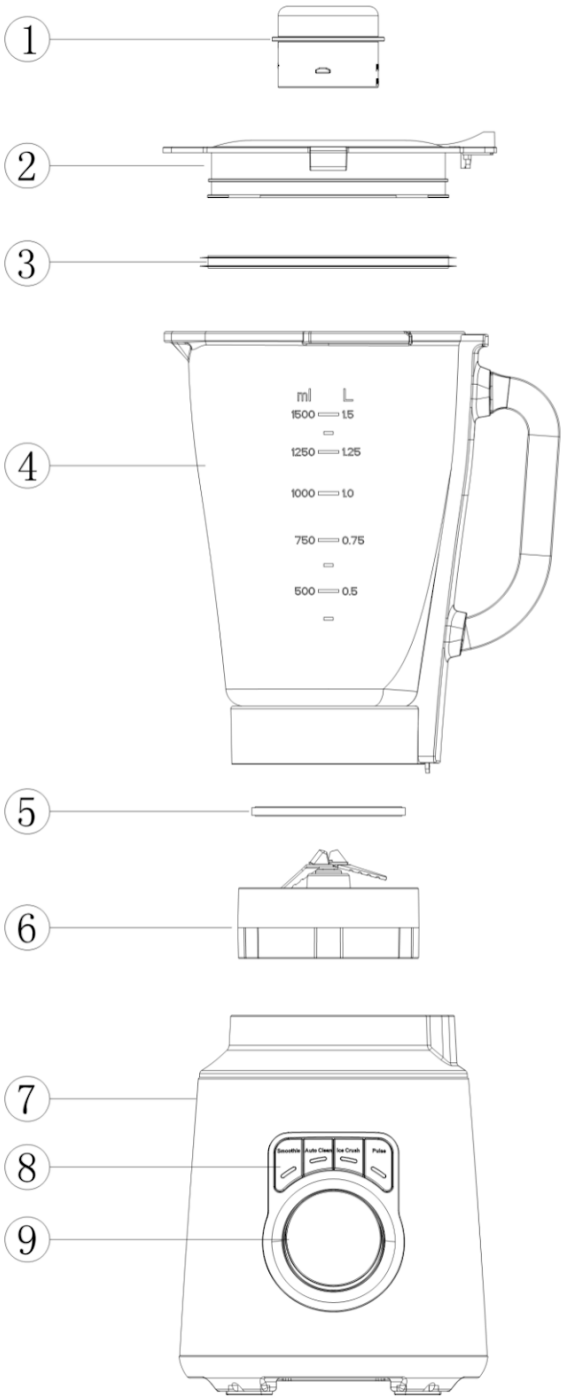

N°	Descrizione	N°	Descrizione	N°	Descrizione
1	Misurino	4	Contenitore in vetro	7	Base motore
2	Coperchio del contenitore	5	Anello di tenuta della base lame	8	Impostazioni di funzione predefinite

3	Anello di tenuta del coperchio	6	Gruppo lame	9	Manopola di comando con display LED

Programmi preimpostati

SMOOTHIE

Progettato per la preparazione di diversi tipi di smoothie, l'apparecchio funziona per l'intera durata del programma per un totale di 1 minuto, alternando velocità basse e alte.

PULIZIA AUTOMATICA

Progettato per la pulizia automatica del contenitore in vetro, l'apparecchio funziona per l'intera durata del programma per un totale di 40 secondi, alternando velocità basse, medie e alte.

TRITARE IL GHIACCIO

Progettato per tritare il ghiaccio e ottenere ghiaccio a consistenza nevosa, l'apparecchio funziona per l'intera durata del programma per 20 cicli alla massima velocità (1:18).

IMPULSO

Progettato per la massima velocità, l'apparecchio funziona alla velocità più elevata per tutta la durata del programma; durante il funzionamento l'utente deve tenere premuto il tasto PULSE.



Prima del primo utilizzo

Disimballare l'apparecchio e posizionare tutte le parti su una superficie piana e orizzontale.

Immergere il contenitore in vetro, il coperchio e il misurino in acqua tiepida con detergente. Sciacquare accuratamente e asciugare con cura. Non immergere il gruppo motore in acqua, per evitare il rischio di scosse elettriche.

ATTENZIONE: le lame sono estremamente affilate, maneggiare con cautela.

Istruzioni per l'uso

Succhi di verdura / frutta

Posizionare l'apparecchio su una superficie piana e orizzontale e assicurarsi che sia scollegato dalla rete elettrica prima dell'uso.

Preparare la verdura o la frutta in modo appropriato, ad esempio una carota. Sbucciare prima la carota e tagliarla a cubetti di 15 mm × 15 mm. Rimuovere il misurino o il coperchio e inserire i cubetti di carota nel contenitore in vetro. Di norma è necessaria l'aggiunta di una certa quantità di acqua pulita per garantire un funzionamento regolare. Il rapporto consigliato tra carote e acqua è 2:3. Assicurarsi che la miscela non superi il livello massimo indicato sul contenitore (1500 ml).

NOTA: non utilizzare mai liquidi caldi e non utilizzare l'apparecchio a vuoto.

Chiudere saldamente il coperchio del contenitore e inserire correttamente il misurino. Il coperchio deve essere chiuso correttamente, altrimenti l'apparecchio non funzionerà.

Posizionare il contenitore in vetro sulla base motore e assicurarsi che sia installato correttamente.

Collegare l'apparecchio alla rete elettrica.

In modalità OFF, una singola rotazione della manopola in senso orario o antiorario porta l'apparecchio in modalità ON. L'indicatore ON rimane acceso; gli anelli luminosi dei quattro tasti si accendono indicando che i tasti sono pronti all'uso. Contemporaneamente, il display del tempo mostra "0:00" e l'indicatore di velocità "0".

Ruotare la manopola in senso orario; sul display viene visualizzata l'impostazione della velocità 0/1/2/3/4 … fino a 9.

NOTA: in modalità ON, premendo uno dei tasti si attiva la funzione corrispondente e l'indicatore rimane acceso in modo continuo. L'anello luminoso è sincronizzato con il motore. Durante il funzionamento, premendo uno di questi quattro tasti la funzione viene interrotta e l'apparecchio ritorna alla modalità ON.

Durante il funzionamento è possibile rimuovere il misurino per aggiungere ingredienti attraverso l'apertura centrale del coperchio e successivamente reinserire il misurino.

Non rimuovere il contenitore in vetro dal gruppo motore durante il funzionamento. Se è necessario rimuovere il contenitore, spegnere prima l'apparecchio.

ATTENZIONE: non utilizzare l'apparecchio per più di 3 minuti consecutivi. Lasciare raffreddare il mixer per 15 minuti tra cicli di funzionamento consecutivi.

Questo mixer si arresta automaticamente al termine del programma di funzione selezionato.

Nota: per arrestare il programma durante il funzionamento, premere un tasto qualsiasi. Il mixer si ferma e passa alla modalità ON. In alternativa, ruotare la manopola in posizione OFF (rotazione in senso antiorario; sul display appare "OFF") una volta raggiunta la consistenza desiderata.

Scollegare la spina dalla presa di corrente, rimuovere il contenitore in vetro dalla base motore, togliere con cautela il coperchio e versare il contenuto per servire.

ATTENZIONE: l'apparecchio deve essere scollegato dalla rete elettrica prima di rimuovere il contenitore in vetro.

SMOOTHIE 

Posizionare l'apparecchio su una superficie piana e stabile. Assicurarsi che sia scollegato dalla rete elettrica prima dell'uso.

Inserire gli ingredienti nel contenitore in vetro e fare attenzione a non superare la marcatura massima indicata sul contenitore (1500 ml).

NOTA: non utilizzare mai liquidi caldi e non utilizzare l'apparecchio a vuoto.

Chiudere il coperchio del contenitore e inserire il misurino. Il coperchio deve essere chiuso correttamente, altrimenti l'apparecchio non funzionerà.

Posizionare il contenitore in vetro sulla base motore e assicurarsi che sia fissato saldamente. Collegare l'apparecchio alla rete elettrica.

Ruotare la manopola in modalità ON. Sul display appare "ON", l'indicatore del tempo mostra "0:00" e l'indicatore di velocità mostra "0".

Premere il tasto  **“SMOOTHIE”** per attivare la funzione Smoothie.

Sul display appare “1:00” (1 minuto). Il tempo inizia il conto alla rovescia da “1:00” (visualizzazione 0:59, 0:58 ecc.) fino a 0:00. Al termine, il mixer interrompe il funzionamento.

Al termine viene emesso un segnale acustico continuo (durata: 2 secondi) e l’apparecchio ritorna automaticamente alla modalità ON (standby).

NOTA: per interrompere il programma durante il funzionamento, premere un tasto qualsiasi. Il mixer si arresta e passa alla modalità ON (standby).

Durante il funzionamento è possibile rimuovere il misurino e aggiungere ingredienti attraverso l’apertura centrale del coperchio. Successivamente reinserire il misurino.

NOTA: non rimuovere il contenitore in vetro dalla base motore mentre l’apparecchio è in funzione. Se necessario, spegnere prima l’apparecchio.

Se il contenitore del mixer viene rimosso durante il funzionamento, tutte le indicazioni si spengono. Una volta reinserito, il mixer ritorna alla modalità OFF.

ATTENZIONE: non utilizzare l’apparecchio per più di 3 minuti consecutivi. Lasciare riposare il mixer per 15 minuti tra un ciclo di funzionamento e l’altro.

Il mixer si arresta automaticamente quando lo smoothie è pronto e il tempo scende da 1:00 a 0:00.

Scollegare la spina dalla presa di corrente e rimuovere il contenitore in vetro dalla base motore. Rimuovere con cautela il coperchio, versare il contenuto e servire.

ATTENZIONE: scollegare sempre la spina dalla presa di corrente prima di rimuovere il contenitore in vetro.

PULIZIA AUTOMATICA 

Posizionare l’apparecchio su una superficie piana e stabile. Assicurarsi che sia scollegato dalla rete elettrica prima dell’uso.

Versare un po’ d’acqua nel contenitore in vetro e assicurarsi che non venga superata la marcatura massima indicata sul contenitore (1500 ml).

NOTA: non utilizzare mai liquidi caldi e non utilizzare l’apparecchio a vuoto.

Chiudere il coperchio del contenitore e inserire il misurino. Il coperchio deve essere chiuso correttamente, altrimenti l’apparecchio non funzionerà.

Posizionare il contenitore in vetro sulla base motore e assicurarsi che sia installato correttamente. Collegare l'apparecchio alla rete elettrica.

Ruotare la manopola in modalità ON. Sul display appare "ON", l'indicatore del tempo mostra "0:00" e l'indicatore di velocità mostra "0".

Premere il tasto  **PULIZIA AUTOMATICA** per attivare la funzione di pulizia automatica.

Il display parte da "0:40" ed effettua il conto alla rovescia (0:39 → 0:38 → … → 0:00). Durante il conto alla rovescia il mixer è in funzione e si arresta automaticamente a 0:00. Al termine viene emesso un segnale acustico continuo (durata: 2 secondi). Successivamente l'apparecchio ritorna alla modalità ON (standby).

NOTA: durante il funzionamento in modalità "Pulizia automatica" la velocità non può essere regolata tramite la manopola.

NOTA: per interrompere il programma durante il funzionamento, premere un tasto qualsiasi. Il mixer si arresta e passa alla modalità ON (standby).

Non rimuovere il contenitore in vetro dalla base motore mentre l'apparecchio è in funzione. Se necessario, spegnere prima l'apparecchio.

ATTENZIONE: non utilizzare l'apparecchio per più di 3 minuti consecutivi. Lasciare riposare il mixer per 15 minuti tra cicli di funzionamento consecutivi.

L'apparecchio si arresta automaticamente al termine del ciclo di pulizia e il tempo scende da 0:40 a 0:00.

Scollegare la spina dalla presa di corrente e rimuovere il contenitore in vetro dalla base motore. Sciacquarlo sotto acqua corrente.

Pulire l'esterno della base motore con un panno umido. Non utilizzare detergenti abrasivi.

Tutte le parti, ad eccezione della base motore, sono lavabili in lavastoviglie. Possono essere lavate anche a mano con acqua tiepida e detergente.

Asciugare accuratamente tutte le parti prima di rimontarle. Conservare l'apparecchio con il coperchio aperto, in modo da consentire la circolazione dell'aria ed evitare la formazione di odori.

ATTENZIONE: scollegare sempre la spina dalla presa di corrente prima di rimuovere il contenitore in vetro.

Non immergere mai la base motore in acqua o in altri liquidi.

Se durante l’uso si verificano problemi, non tentare di smontare la base motore, poiché non contiene parti riparabili dall’utente. Rivolgersi a un centro di assistenza autorizzato per il controllo e la riparazione.

TRITARE IL GHIACCIO 

Posizionare l’apparecchio su una superficie piana e stabile. Assicurarsi che sia scollegato dalla rete elettrica prima dell’uso.

Preparare cubetti di ghiaccio di circa 15 mm × 15 mm × 15 mm. Rimuovere il coperchio del contenitore e inserire i cubetti di ghiaccio nel contenitore in vetro.

NOTA: di norma è necessaria una certa quantità di acqua pulita per garantire un funzionamento regolare. Il rapporto consigliato tra ghiaccio e acqua è 2:3. Non superare la capacità massima indicata sul contenitore in vetro (1500 ml).

Chiudere il coperchio del contenitore e inserire il misurino. Il coperchio deve essere chiuso correttamente, altrimenti l’apparecchio non funzionerà.

Posizionare il contenitore in vetro sulla base motore e assicurarsi che sia installato correttamente.

Collegare il mixer alla rete elettrica.

Ruotare la manopola in modalità ON. Sul display appare “ON”, l’indicatore del tempo mostra “0:00” e l’indicatore di velocità mostra “0”.

Premere il tasto  **“TRITARE IL GHIACCIO”** per attivare la funzione di tritatura del ghiaccio.

Il programma ha una durata di “1:18” (un minuto e diciotto secondi).

Il tempo visualizzato effettua il conto alla rovescia da “1:18” (ad es. 1:17, 1:16 …) fino a “0:00”. Al termine, il mixer interrompe il funzionamento, emette un segnale acustico prolungato (circa 2 secondi) e ritorna automaticamente alla modalità ON.

NOTA: durante il funzionamento in modalità “ICE CRUSH” la velocità non può essere regolata tramite la manopola.

Per arrestare il funzionamento durante l’uso, premere un tasto qualsiasi. Il mixer si ferma e passa alla modalità ON (standby).

Durante il funzionamento è possibile rimuovere il misurino e aggiungere ingredienti attraverso l’apertura centrale del coperchio. Successivamente reinserire il misurino.

ATTENZIONE: scollegare sempre la spina dalla presa di corrente prima di rimuovere il contenitore in vetro.

IMPULSO 

Posizionare il contenitore in vetro sulla base motore e assicurarsi che sia installato correttamente.

Collegare il mixer alla rete elettrica.

Ruotare la manopola in modalità ON. Sul display appare “ON”, l’indicatore del tempo mostra “0:00” e l’indicatore di velocità mostra “0”.

Tenere premuto questo tasto per far funzionare il mixer alla massima velocità. Rilasciare il tasto per arrestare il mixer e tornare alla modalità ON. Quando l’apparecchio si avvia, il timer inizia a contare da “0:00” (0:01, 0:02 ecc.) fino a un massimo di 1:00.

NOTA:
Se durante il funzionamento è necessario aggiungere ingredienti, ruotare il tappo al centro del coperchio in senso antiorario (verso sinistra) per rimuoverlo. Aggiungere gli ingredienti attraverso l’apertura, reinserire il tappo e ruotarlo in direzione della freccia fino alla posizione “LOCK”.

Il processo di miscelazione è molto rapido: prestare attenzione a non frullare eccessivamente gli ingredienti.

Non riempire eccessivamente il contenitore in vetro. La capacità massima del contenitore è di 1500 ml.

Per ottenere i migliori risultati, gli alimenti solidi dovrebbero avere dimensioni superiori a 2 cm. Tagliare o spezzare gli alimenti in pezzi di dimensioni uniformi prima di frullarli.

Assicurarsi che la miscela non sia troppo densa o troppo pesante per il motore.

Non utilizzare il motore per più di 3 minuti consecutivi. Lasciare raffreddare il motore per 15 minuti prima di un nuovo utilizzo.

AVVERTENZA:
Le lame sono estremamente affilate: maneggiare con la massima cautela durante la pulizia.

Non utilizzare detergenti abrasivi. Non immergere mai la base motore in acqua o in altri liquidi.

ISTRUZIONI PER LA CONSERVAZIONE

Conservare l’apparecchio nella confezione originale oppure in un luogo pulito e asciutto.

Non riporre mai il mixer quando è ancora caldo o collegato alla rete elettrica.

Non avvolgere strettamente il cavo di alimentazione attorno all’apparecchio.

Evitare sollecitazioni di trazione sul cavo, in particolare nel punto in cui entra nell’apparecchio, per prevenire sfilacciamenti o danni.

	Questa marcatura indica che il prodotto non deve essere smaltito insieme ai normali rifiuti domestici in tutta l’Unione Europea. Per evitare possibili danni all’ambiente o alla salute umana derivanti da uno smaltimento incontrollato dei rifiuti, riciclare l’apparecchio in modo responsabile, contribuendo al riutilizzo sostenibile delle risorse materiali. Per restituire il dispositivo usato, utilizzare i sistemi di raccolta e restituzione esistenti oppure contattare il rivenditore presso il quale è stato acquistato il prodotto. Il rivenditore potrà occuparsi del riciclaggio del prodotto nel rispetto dell’ambiente.

Modell-Nr.: NTB1200DX

Spannung: 220–240 V~ 50–60 Hz / 100–120 V~ 50/60 Hz
Leistung: 1.200 W / 800 W

Lesen Sie diese Anleitung sorgfältig durch, um Ihr Produkt effizienter zu verwenden.
Bitte bewahren Sie dieses Benutzerhandbuch zum späteren Nachschlagen auf.

Allgemeine Sicherheitshinweise

Bitte lesen Sie dieses Handbuch und insbesondere die Sicherheitshinweise sorgfältig durch, bevor Sie das Produkt verwenden. Bewahren Sie dieses Handbuch auf und stellen Sie es zusammen mit dem Produkt zur Verfügung, wenn andere Personen es benutzen.

Unsachgemäße Verwendung des Produkts kann zu Verletzungen und Schäden führen.

Verwenden Sie das Produkt ausschließlich für den vorgesehenen Zweck. Der Hersteller haftet nicht für Schäden, die durch unsachgemäße Verwendung oder Handhabung entstehen.

Stellen Sie das Produkt stets auf eine trockene, ebene und stabile Oberfläche und halten Sie es fern von Tischkanten oder ähnlichen Stellen.

Das Produkt ist ausschließlich für den Gebrauch im Haushalt bestimmt und nicht für den professionellen Einsatz geeignet.

Das Produkt darf nur an eine Steckdose mit 220–240 V~ 50–60 Hz ODER 100–120 V~ 50/60 Hz angeschlossen werden.

Motor/Elektronik, Kabel oder Stecker dürfen nicht in Wasser eingetaucht werden, und es darf kein Wasser mit Motor oder Elektronik in Kontakt kommen.

Berühren Sie das Produkt, das Kabel oder den Stecker niemals mit nassen oder feuchten Händen.

Setzen Sie das Produkt nicht direkter Sonneneinstrahlung, hohen Temperaturen, Feuchtigkeit, Staub oder korrosiven Substanzen aus.

Lassen Sie das Produkt niemals unbeaufsichtigt, wenn es eingeschaltet ist.

Während des Betriebs muss das Produkt ständig beaufsichtigt werden. Kinder müssen bei der Benutzung des Produkts stets beaufsichtigt werden, um sicherzustellen, dass sie nicht mit dem Produkt spielen. Das Produkt ist kein Spielzeug.

Das Produkt kann scharfe Teile enthalten und muss daher außerhalb der Reichweite von Kindern aufbewahrt werden.

Verwenden Sie nur das Zubehör, das mit dem Produkt geliefert wird oder vom Hersteller empfohlen ist.

Das Produkt darf nicht von Personen mit eingeschränkter Wahrnehmung, körperlichen oder geistigen Beeinträchtigungen oder von Personen benutzt werden, die nicht in der Lage sind, das Produkt sicher zu bedienen, es sei denn, sie werden von einer für ihre Sicherheit verantwortlichen Person beaufsichtigt oder angeleitet.

Netzkabel und Stecker

Lassen Sie das Netzkabel nicht über Kanten hängen.

Halten Sie das Kabel und das Produkt fern von Wärmequellen, heißen Gegenständen und offenen Flammen.

Ziehen Sie vor der Reinigung und bei Nichtgebrauch den Netzstecker. Ziehen Sie dabei nicht am Kabel, sondern fassen Sie den Stecker selbst an und ziehen Sie ihn aus der Steckdose.

Stellen Sie sicher, dass das Kabel vollständig ausgerollt ist.

Überprüfen Sie regelmäßig, dass das Kabel und der Stecker nicht beschädigt sind, und verwenden Sie das Produkt nicht, wenn dies der Fall ist oder wenn es auf den Boden gefallen, ins Wasser gefallen oder auf andere Weise beschädigt worden ist.

Wenn das Produkt oder der Stecker beschädigt ist, muss das Produkt von einem autorisierten Reparaturdienst überprüft und gegebenenfalls repariert werden. Versuchen Sie niemals, das Produkt selbst zu reparieren. Bitte wenden Sie sich an das Geschäft, um zu prüfen, ob eine Reparatur unter die Garantie fällt. Eingriffe am Produkt führen zum Erlöschen der Garantie.

Reklamationsbedingungen – die Garantie gilt nicht:

1. Wenn die oben genannten Hinweise nicht beachtet wurden;
2. Wenn ein unbefugter Eingriff am Produkt vorgenommen wurde;
3. Wenn das Produkt unsachgemäß behandelt, grober Beanspruchung ausgesetzt oder anderweitig beschädigt wurde.

Wichtige Sicherheitshinweise

Die Klingen sind scharf, bitte mit Vorsicht handhaben.

Vermeiden Sie den Kontakt mit beweglichen Teilen.

Verwenden Sie niemals heiße Flüssigkeiten im Behälter ODER betreiben Sie das Gerät nicht leer.

Das Gerät darf nicht zum Mixen oder Mahlen harter und trockener Substanzen verwendet werden, da sonst die Klingen stumpf werden können.

Verwenden Sie das Gerät nicht im Freien. Das Gerät ist ausschließlich für den Haushaltsgebrauch bestimmt.

Stellen Sie sicher, dass der Mixdeckel vor dem Betrieb des Geräts korrekt eingesetzt ist.

Halten Sie während des Mixvorgangs Hände und Utensilien aus dem Behälter fern, um das Risiko schwerer Verletzungen oder Schäden am Mixer zu reduzieren. Ein Schaber darf verwendet werden, jedoch nur, wenn der Mixer ausgeschaltet ist.

Um das Verletzungsrisiko zu verringern, setzen Sie die Schneideinheit niemals auf die Basis, ohne dass der Glasbehälter korrekt angebracht ist.

Beim Umgang mit den scharfen Schneidklingen, beim Entleeren des Behälters und bei der Reinigung ist besondere Vorsicht geboten.

Verwenden Sie das Gerät nicht, wenn der Glasbehälter gerissen oder abgesplittert ist.

VORSICHT: Stellen Sie sicher, dass der Mixer ausgeschaltet ist, bevor Sie ihn von der Basis abnehmen.

WICHTIG!

Dieses Produkt ist kein Eiscrusher. Stellen Sie immer sicher, dass mindestens eine Tasse Flüssigkeit in den Mixbehälter gegeben wird, bevor Eis oder tiefgefrorene feste Lebensmittel hinzugefügt werden. Nicht überfüllen. Wird vor dem Verarbeiten nicht ausreichend Flüssigkeit hinzugefügt, kann der Mixbehälter brechen oder absplittern.

IDENTIFIKATION DER TEILE

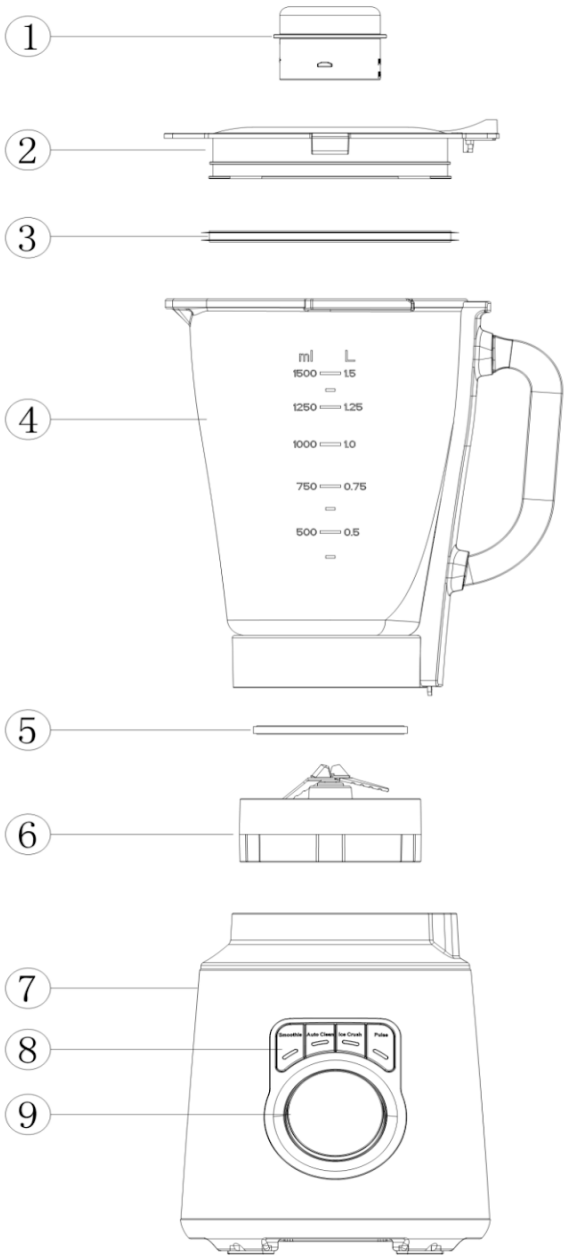

Nº	Beschreibung	Nº	Beschreibung	Nº	Beschreibung
1	Messbecher	4	Glasbehälter	7	Motorbasis
2	Deckel des Mixbehälters	5	Dichtungsring der Messerbasis	8	Voreingestellte Funktionstasten
3	Dichtungsring des Deckels	6	Messereinheit	9	Drehknopf mit LED-Display

Voreingestelltes Programm

SMOOTHIE

Ausgelegt für die Zubereitung verschiedener Smoothies arbeitet das Gerät während des gesamten Programms insgesamt 1 Minute lang mit abwechselnden niedrigen und hohen Geschwindigkeitsstufen.

AUTOMATISCHE REINIGUNG

Ausgelegt für die automatische Reinigung des Glasbehälters arbeitet das Gerät während des gesamten Programms insgesamt 40 Sekunden lang mit abwechselnden niedrigen, mittleren und hohen Geschwindigkeitsstufen.

EIS ZERKLEINERN

Ausgelegt zum Zerkleinern von Eis und zur Herstellung von schneeartigem Eis arbeitet das Gerät während des gesamten Programms 20-mal bei seiner höchsten Geschwindigkeitsstufe (1:18).

IMPULS

Ausgelegt für die höchste Geschwindigkeitsstufe arbeitet das Gerät während des gesamten Programms mit dieser Geschwindigkeit; während des Betriebs muss der Benutzer die **PULSE**-Taste gedrückt halten.



Vor dem ersten Gebrauch

Packen Sie das Gerät aus und stellen Sie alle Teile auf eine ebene, waagerechte Fläche.

Tauchen Sie den Glasbehälter, den Deckel und den Messbecher in warmes Seifenwasser. Spülen Sie alles gründlich ab und trocknen Sie es sorgfältig. Tauchen Sie die Motoreinheit niemals in Wasser ein, um das Risiko eines elektrischen Schlags zu vermeiden.

VORSICHT: Die Klinge ist extrem scharf, bitte mit Vorsicht handhaben.

Bedienungsanleitung

Gemüse- / Fruchtsaft

Stellen Sie das Gerät auf eine ebene, waagerechte Fläche und stellen Sie sicher, dass es vor dem Betrieb vom Stromnetz getrennt ist.

Bereiten Sie das Gemüse oder Obst ordnungsgemäß vor, zum Beispiel eine Karotte. Schälen Sie die Karotte zunächst und schneiden Sie sie in Würfel von 15 mm × 15 mm. Entfernen Sie den Messbecher oder den Deckel und geben Sie anschließend die Karottenwürfel in den Glasbehälter. In der Regel ist die Zugabe einer bestimmten Menge gereinigten Wassers erforderlich, um einen reibungslosen Betrieb zu gewährleisten. Das empfohlene Verhältnis von Karotten zu Wasser beträgt 2:3. Stellen Sie sicher, dass die Mischung die auf dem Glasbehälter angegebene maximale Markierung (1500 ml) nicht überschreitet.

HINWEIS: Verwenden Sie niemals heiße Flüssigkeiten und betreiben Sie das Gerät nicht leer.

Schließen Sie den Deckel des Behälters sicher und setzen Sie den Messbecher korrekt ein. Der Deckel muss ordnungsgemäß geschlossen sein, andernfalls funktioniert das Gerät nicht.

Setzen Sie den Glasbehälter auf die Motorbasis und stellen Sie sicher, dass er korrekt installiert ist.

Schließen Sie das Gerät an die Stromversorgung an.

Im AUS-Modus schaltet eine einmalige Drehung des Drehknopfs im oder gegen den Uhrzeigersinn das Gerät in den EIN-Modus. Die EIN-Anzeige bleibt eingeschaltet; die Leuchten der vier Tasten blinken und zeigen an, dass die Tasten nun funktionsbereit sind. Gleichzeitig zeigt die Zeitanzeige „0:00“ an und die Geschwindigkeitsanzeige „0“.

Drehen Sie den Drehknopf im Uhrzeigersinn; auf dem Display wird die Geschwindigkeitseinstellung von 0/1/2/3/4 … bis 9 angezeigt.

HINWEIS: Im EIN-Modus aktiviert das Drücken einer der Tasten die entsprechende Funktion, wobei die jeweilige Anzeige dauerhaft leuchtet. Der Leuchtring ist mit dem Motor synchronisiert. Während des Betriebs stoppt das Drücken einer dieser vier Tasten die Funktion und das Gerät kehrt in den EIN-Modus zurück.

Während des Betriebs können Sie den Messbecher entfernen, um Zutaten durch die mittlere Öffnung des Deckels hinzuzufügen, und anschließend den Messbecher wieder einsetzen.

Entfernen Sie den Glasbehälter während des Betriebs nicht von der Motoreinheit. Wenn es erforderlich ist, den Behälter zu entfernen, schalten Sie das Gerät zuvor aus.

VORSICHT: Betreiben Sie das Gerät nicht länger als 3 Minuten am Stück. Lassen Sie den Mixer zwischen aufeinanderfolgenden Betriebszyklen jeweils 15 Minuten abkühlen.

Dieser Mixer stoppt automatisch, sobald das jeweilige Funktionsprogramm abgeschlossen ist.

Hinweis: Um das Programm während des Betriebs zu stoppen, drücken Sie eine beliebige Taste. Der Mixer stoppt und wechselt in den EIN-Modus. Alternativ können Sie den Drehknopf in die **AUS**-Position drehen (Drehung gegen den Uhrzeigersinn; auf dem Display erscheint „OFF“), sobald die gewünschte Konsistenz erreicht ist.

Ziehen Sie den Netzstecker, nehmen Sie den Glasbehälter von der Motorbasis ab, entfernen Sie vorsichtig den Deckel und gießen Sie den Inhalt zum Servieren aus.

VORSICHT: Das Gerät muss vom Stromnetz getrennt sein, bevor der Glasbehälter entfernt wird.

SMOOTHIE 

Stellen Sie das Gerät auf eine ebene, stabile Oberfläche. Stellen Sie sicher, dass es vor dem Betrieb vom Stromnetz getrennt ist.

Geben Sie die Zutaten in den Glasbehälter und achten Sie darauf, dass die auf dem Glasbehälter angegebene maximale Markierung (1500 ml) nicht überschritten wird.

HINWEIS: Verwenden Sie niemals heiße Flüssigkeiten und betreiben Sie das Gerät nicht leer.

Schließen Sie den Behälterdeckel und setzen Sie den Messbecher ein. Der Deckel muss ordnungsgemäß geschlossen sein, andernfalls funktioniert das Gerät nicht.

Setzen Sie den Glasbehälter auf die Motorbasis und stellen Sie sicher, dass er sicher installiert ist. Schließen Sie das Gerät an die Stromversorgung an.

Drehen Sie den Drehknopf in den EIN-Modus. Auf dem Display erscheint „ON“, die Zeitanzeige zeigt „0:00“ und die Geschwindigkeitsanzeige zeigt „0“.

Drücken Sie die  **„SMOOTHIE“**-Taste, um die Smoothie-Funktion zu aktivieren.

Auf dem Display erscheint „1:00“ (1 Minute). Die Zeit zählt von „1:00“ (Anzeige 0:59, 0:58 usw.) bis auf 0:00 herunter. Anschließend stoppt der Mixer den Betrieb.

Nach Abschluss ertönt ein durchgehender Signalton (Dauer: 2 Sekunden), und das Gerät kehrt automatisch in den **EIN- (Standby-)Modus** zurück.

HINWEIS: Um das Programm während des Betriebs zu stoppen, drücken Sie eine beliebige Taste. Der Mixer stoppt und wechselt in den **EIN- (Standby-)Modus**.

Während des Betriebs können Sie den Messbecher entfernen und Zutaten durch die mittlere Öffnung des Deckels hinzufügen. Setzen Sie anschließend den Messbecher wieder ein.

HINWEIS: Entfernen Sie den Glasbehälter nicht von der Motorbasis, während das Gerät in Betrieb ist. Falls dies erforderlich ist, schalten Sie das Gerät vorher aus.

Wird der Mixbehälter während des Betriebs entfernt, erlöschen alle Anzeigen. Beim erneuten Einsetzen kehrt der Mixer in den **AUS-Modus** zurück.

VORSICHT: Betreiben Sie das Gerät nicht länger als 3 Minuten am Stück. Lassen Sie den Mixer zwischen den Betriebszyklen jeweils 15 Minuten ruhen.

Der Mixer stoppt automatisch, sobald der Smoothie fertig ist, und die Zeitanzeige zählt von 1:00 bis 0:00 herunter.

Ziehen Sie den Netzstecker und nehmen Sie den Glasbehälter von der Motorbasis ab. Entfernen Sie vorsichtig den Deckel, gießen Sie den Inhalt aus und servieren Sie ihn.

VORSICHT: Ziehen Sie immer den Netzstecker, bevor Sie den Glasbehälter entfernen.

AUTOMATISCHE REINIGUNG 

Stellen Sie das Gerät auf eine ebene, stabile Oberfläche. Stellen Sie sicher, dass es vor dem Betrieb vom Stromnetz getrennt ist.

Geben Sie etwas Wasser in den Glasbehälter und achten Sie darauf, dass die auf dem Glasbehälter angegebene maximale Markierung (1500 ml) nicht überschritten wird.

HINWEIS: Verwenden Sie niemals heiße Flüssigkeiten und betreiben Sie das Gerät nicht leer.

Schließen Sie den Behälterdeckel und setzen Sie den Messbecher ein. Der Deckel muss ordnungsgemäß geschlossen sein, andernfalls funktioniert das Gerät nicht.

Setzen Sie den Glasbehälter auf die Motorbasis und stellen Sie sicher, dass er sicher installiert ist. Schließen Sie das Gerät an die Stromversorgung an.

Drehen Sie den Drehknopf in den EIN-Modus. Auf dem Display erscheint „ON“, die Zeitanzeige zeigt „0:00“ und die Geschwindigkeitsanzeige zeigt „0“.

Drücken Sie die Taste „**AUTOMATISCHE REINIGUNG**, um die automatische Reinigungsfunktion zu aktivieren.

Das Display startet bei „0:40“ und zählt herunter (0:39 → 0:38 → … → 0:00). Während des Countdowns ist der Mixer in Betrieb und stoppt automatisch bei 0:00. Anschließend ertönt ein durchgehender Signalton (Dauer: 2 Sekunden). Danach kehrt das Gerät in den **EIN- (Standby-)Modus** zurück.

HINWEIS: Während des Betriebs im Modus „Automatische Reinigung“ kann die Geschwindigkeit nicht mit dem Drehknopf eingestellt werden.

HINWEIS: Um das Programm während des Betriebs zu stoppen, drücken Sie eine beliebige Taste. Der Mixer stoppt und wechselt in den **EIN- (Standby-)Modus**.

Entfernen Sie den Glasbehälter nicht von der Motorbasis, während das Gerät in Betrieb ist. Falls dies erforderlich ist, schalten Sie das Gerät zuvor aus.

VORSICHT: Betreiben Sie das Gerät nicht länger als 3 Minuten am Stück. Lassen Sie den Mixer zwischen den Betriebszyklen jeweils 15 Minuten ruhen.

Das Gerät stoppt automatisch, wenn der Reinigungszyklus abgeschlossen ist, und die Zeitanzeige zählt von 0:40 bis 0:00 herunter.

Ziehen Sie den Netzstecker und nehmen Sie den Glasbehälter von der Motorbasis ab. Spülen Sie ihn unter fließendem Wasser aus.

Wischen Sie die Außenseite der Motorbasis mit einem feuchten Tuch ab. Verwenden Sie keine scheuernden Reinigungsmittel.

Alle Teile außer der Motorbasis sind spülmaschinengeeignet. Sie können diese auch von Hand in warmem Seifenwasser reinigen.

Trocknen Sie alle Teile gründlich, bevor Sie sie wieder zusammensetzen. Bewahren Sie das Gerät mit geöffnetem Deckel auf, damit Luft zirkulieren kann und Geruchsbildung vermieden wird.

VORSICHT: Ziehen Sie immer den Netzstecker, bevor Sie den Glasbehälter entfernen.

Tauchen Sie die Motorbasis niemals in Wasser oder andere Flüssigkeiten ein.

Wenn während der Verwendung Probleme auftreten, versuchen Sie nicht, die Motorbasis zu zerlegen – sie enthält keine vom Benutzer wartbaren Teile. Wenden Sie sich zur Überprüfung und Reparatur an einen autorisierten Kundendienst.

EIS ZERKLEINERN 

Stellen Sie das Gerät auf eine ebene, stabile Oberfläche. Stellen Sie sicher, dass es vor dem Betrieb vom Stromnetz getrennt ist.

Bereiten Sie Eiswürfel mit einer Größe von ca. 15 mm × 15 mm × 15 mm vor. Entfernen Sie den Behälterdeckel und geben Sie anschließend die Eiswürfel in den Glasbehälter.

HINWEIS: In der Regel ist eine bestimmte Menge gereinigten Wassers erforderlich, um einen reibungslosen Betrieb zu gewährleisten. Das empfohlene Verhältnis von Eis zu Wasser beträgt 2:3. Überschreiten Sie nicht die auf dem Glasbehälter angegebene maximale Füllmenge (1500 ml).

Schließen Sie den Behälterdeckel und setzen Sie den Messbecher ein. Der Deckel muss sicher geschlossen sein, andernfalls funktioniert das Gerät nicht.

Setzen Sie den Glasbehälter auf die Motorbasis und stellen Sie sicher, dass er korrekt installiert ist.

Schließen Sie den Mixer an die Stromversorgung an.

Drehen Sie den Drehknopf in den EIN-Modus. Auf dem Display erscheint „ON“, die Zeitanzeige zeigt „0:00“ und die Geschwindigkeitsanzeige zeigt „0“.

Drücken Sie die Taste  **„EIS ZERKLEINERN“**, um die Eiszerkleinerungsfunktion zu aktivieren.

Das Programm läuft für „1:18“ (eine Minute und achtzehn Sekunden).

Die angezeigte Zeit zählt von „1:18“ (z. B. 1:17, 1:16 …) bis auf „0:00“ herunter. Anschließend stoppt der Mixer den Betrieb, gibt einen langen Signalton (ca. 2 Sekunden) ab und kehrt automatisch in den **EIN-Modus** zurück.

HINWEIS: Während des Betriebs im Modus „ICE CRUSH“ kann die Geschwindigkeit nicht mit dem Drehknopf eingestellt werden.

Zum Stoppen während des Betriebs: Drücken Sie eine beliebige Taste. Der Mixer stoppt und wechselt in den **EIN-Modus (Standby)**.

Während des Betriebs können Sie den Messbecher entfernen und Zutaten durch die mittlere Öffnung des Deckels hinzufügen. Setzen Sie anschließend den Messbecher wieder ein.

HINWEIS: Entfernen Sie den Glasbehälter nicht von der Motorbasis, während das Gerät in Betrieb ist. Falls erforderlich, schalten Sie das Gerät vor dem Entfernen des Behälters aus.

VORSICHT: Betreiben Sie das Gerät nicht länger als 3 Minuten am Stück. Lassen Sie den Mixer zwischen den Betriebszyklen jeweils 15 Minuten ruhen.

Das Gerät stoppt automatisch, wenn das Eis vollständig zerkleinert ist, und die Zeitanzeige zählt von 1:18 bis 0:00 herunter (20 Eiszerkleinerungszyklen).

Ziehen Sie den Netzstecker und nehmen Sie den Glasbehälter von der Motorbasis ab. Entfernen Sie vorsichtig den Deckel, gießen Sie den Inhalt aus und servieren Sie ihn.

VORSICHT: Ziehen Sie immer den Netzstecker, bevor Sie den Glasbehälter entfernen.

IMPULS 

Setzen Sie den Glasbehälter auf die Motorbasis und stellen Sie sicher, dass er korrekt installiert ist.

Schließen Sie den Mixer an die Stromversorgung an.

Drehen Sie den Drehknopf in den EIN-Modus. Auf dem Display erscheint „ON“, die Zeitanzeige zeigt „0:00“ und die Geschwindigkeitsanzeige zeigt „0“.

Halten Sie diese Taste gedrückt, um den Mixer mit maximaler Geschwindigkeit zu betreiben. Lassen Sie die Taste los, um den Mixer zu stoppen und in den **EIN-Modus** zurückzukehren. Sobald das Gerät startet, beginnt der Timer bei „0:00“ zu zählen (0:01, 0:02 usw.) bis zu einem Maximum von 1:00.

HINWEIS:
Wenn Sie während des Betriebs Zutaten hinzufügen müssen, drehen Sie den Verschluss in der Mitte des Deckels gegen den Uhrzeigersinn (nach links), um ihn zu entfernen. Geben Sie die Zutaten durch die Öffnung hinzu, setzen Sie den Verschluss wieder ein und drehen Sie ihn in Pfeilrichtung auf „LOCK“.

Der Mixvorgang erfolgt sehr schnell – achten Sie darauf, die Zutaten nicht zu stark zu mixen.

Überfüllen Sie den Glasbehälter nicht. Das maximale Fassungsvermögen des Glasbehälters beträgt 1500 ml.

Für beste Ergebnisse sollten feste Lebensmittel größer als 2 cm sein. Schneiden oder reißen Sie die Lebensmittel vor dem Mixen in gleichmäßig große Stücke.

Stellen Sie sicher, dass die Lebensmittelmischung nicht zu dick oder zu schwer für den Motor ist.

Betreiben Sie den Motor nicht länger als 3 Minuten am Stück. Lassen Sie den Motor vor der erneuten Verwendung 15 Minuten abkühlen.

WARNUNG:
Die Klinge ist extrem scharf – beim Reinigen mit äußerster Vorsicht handhaben.

Verwenden Sie keine scheuernden Reinigungsmittel. Tauchen Sie die Motoreinheit niemals in Wasser oder andere Flüssigkeiten ein.

AUFBEWAHRUNGSHINWEISE

Bewahren Sie das Gerät in der Originalverpackung oder an einem sauberen, trockenen Ort auf.

Lagern Sie den Mixer niemals, solange er heiß ist oder an das Stromnetz angeschlossen ist.

Wickeln Sie das Netzkabel nicht fest um das Gerät.

Vermeiden Sie Zugbelastungen am Kabel, insbesondere an der Stelle, an der es in das Gerät eintritt, um Ausfransen oder Beschädigungen zu verhindern.

	Diese Kennzeichnung weist darauf hin, dass dieses Produkt in der gesamten EU nicht zusammen mit dem normalen Hausmüll entsorgt werden darf. Um mögliche Schäden für die Umwelt oder die menschliche Gesundheit durch unkontrollierte Abfallentsorgung zu vermeiden, recyceln Sie das Gerät verantwortungsbewusst, um die nachhaltige Wiederverwendung von Materialressourcen zu fördern. Zur Rückgabe Ihres gebrauchten Geräts nutzen Sie bitte die bestehenden Rückgabe- und Sammelsysteme oder wenden Sie sich an den Händler, bei dem das Produkt gekauft wurde. Dieser kann das Produkt einer umweltgerechten Wiederverwertung zuführen.

Imported by B73737553
Av Altos Hornos S/N Pto Sagunto (46520) Valencia, España
infonl@nilsonlife.com