nilson Life

LIMPIADOR DE MANCHAS A VAPOR
STEAM SPOT CLEANER
NSC1200HC



Manual de instrucciones
Instruction manual

ADVERTENCIAS DE SEGURIDAD

Lea atentamente este manual antes de utilizar el aparato. El incumplimiento de las instrucciones puede provocar lesiones personales, daños materiales o un uso no conforme a la normativa CE.

Este aparato está diseñado exclusivamente para uso doméstico o profesional ligero, según lo especificado por el fabricante. No lo utilice para fines distintos a los previstos.

Este aparato no debe ser utilizado por niños ni por personas con capacidades físicas, sensoriales o mentales reducidas, salvo bajo supervisión o tras haber recibido instrucciones sobre el uso seguro del aparato, conforme a la norma EN 60335-1.

Mantenga el aparato y el cable de alimentación fuera del alcance de los niños. Los niños no deben jugar con el aparato.

 Riesgo de quemaduras. Las superficies accesibles pueden calentarse durante el funcionamiento. No toque las superficies calientes.

 Riesgo de incendio. No cubra el aparato ni coloque materiales inflamables como papel, cartón, plástico o textiles sobre o cerca del tostador durante su uso.

Utilice el aparato únicamente sobre una superficie plana, estable, resistente al calor y seca.

No introduzca utensilios metálicos, cuchillos u otros objetos en las ranuras, rejillas o zonas de calentamiento mientras el aparato esté conectado. Riesgo de descarga eléctrica.

No intente retirar el pan, alimentos o restos atascados mientras el aparato esté conectado a la red eléctrica.

Desconecte siempre el aparato de la red eléctrica antes de limpiarlo, vaciar la bandeja recogemigas o realizar cualquier operación de mantenimiento.

No utilice el aparato si el cable de alimentación, el enchufe o cualquier componente presenta daños visibles. En caso de avería, contacte exclusivamente con un servicio técnico autorizado.

No utilice el aparato cerca de agua, fregaderos o en ambientes húmedos.

No deje el aparato en funcionamiento sin supervisión.

Utilice únicamente los accesorios suministrados o recomendados por el fabricante.

Deje que el aparato se enfríe completamente antes de guardarlo o manipularlo tras su uso.

No intente reparar ni modificar el aparato. Las reparaciones deben ser realizadas exclusivamente por personal técnico cualificado.

Al final de su vida útil, el aparato no debe desecharse con los residuos domésticos. Debe entregarse en un punto de recogida selectiva conforme a la Directiva 2012/19/UE (RAEE).

SAFETY WARNINGS

Read this manual carefully before using the appliance. Failure to follow the instructions may result in personal injury, property damage, or non-compliance with CE regulations.

This appliance is designed exclusively for domestic or light professional use, as specified by the manufacturer. Do not use it for purposes other than those intended.

This appliance must not be used by children or by persons with reduced physical, sensory, or mental capabilities unless supervised or instructed in safe use, in accordance with EN 60335-1.

Keep the appliance and its power cord out of the reach of children. Children must not play with the appliance.

 Risk of burns. Accessible surfaces may become hot during operation. Do not touch hot surfaces.

 Fire hazard. Do not cover the appliance or place flammable materials such as paper, cardboard, plastic, or textiles on or near the toaster during use.

Use the appliance only on a flat, stable, heat-resistant, and dry surface.

Do not insert metal utensils, knives, or other objects into the slots, grills, or heating areas while the appliance is connected. Risk of electric shock.

Do not attempt to remove bread, food, or jammed residues while the appliance is connected to the power supply.

Always disconnect the appliance from the power supply before cleaning, emptying the crumb tray, or performing maintenance.

Do not use the appliance if the power cord, plug, or any component is damaged. In case of malfunction, contact an authorized service center only.

Do not use the appliance near water, sinks, or in humid environments.

Do not leave the appliance operating unattended.

Use only accessories supplied or recommended by the manufacturer.

Allow the appliance to cool completely before handling or storage.

Do not attempt to repair or modify the appliance. Repairs must be carried out exclusively by qualified technical personnel.

At the end of its service life, the appliance must not be disposed of with household waste. It must be taken to a selective collection point in accordance with Directive 2012/19/EU (WEEE).

ADVERTÊNCIAS DE SEGURANÇA

Leia atentamente este manual antes de utilizar o aparelho. O incumprimento das instruções pode causar ferimentos pessoais, danos materiais ou uma utilização não conforme com a regulamentação CE.

Este aparelho foi concebido exclusivamente para uso doméstico ou profissional ligeiro, conforme especificado pelo fabricante. Não o utilize para fins diferentes dos previstos.

Este aparelho não deve ser utilizado por crianças nem por pessoas com capacidades físicas, sensoriais ou mentais reduzidas, salvo sob supervisão ou após instruções relativas à utilização segura, em conformidade com a EN 60335-1.

Mantenha o aparelho e o cabo de alimentação fora do alcance das crianças. As crianças não devem brincar com o aparelho.

 Risco de queimaduras. As superfícies acessíveis podem aquecer durante o funcionamento. Não toque nas superfícies quentes.

 Perigo de incêndio. Não cubra o aparelho nem coloque materiais inflamáveis como papel, cartão, plástico ou tecidos sobre ou perto da torradeira durante a utilização.

Utilize o aparelho apenas sobre uma superfície plana, estável, resistente ao calor e seca.

Não introduza utensílios metálicos, facas ou outros objetos nas ranhuras, grelhas ou zonas de aquecimento enquanto o aparelho estiver ligado. Risco de choque elétrico.

Não tente retirar pão, alimentos ou resíduos presos enquanto o aparelho estiver ligado à rede elétrica.

Desligue sempre o aparelho da rede elétrica antes de o limpar, esvaziar a bandeja de migalhas ou realizar manutenção.

Não utilize o aparelho se o cabo de alimentação, a ficha ou qualquer componente estiver danificado. Em caso de avaria, contacte apenas um serviço técnico autorizado.

Não utilize o aparelho perto de água, lava-loiças ou em ambientes húmidos.

Não deixe o aparelho a funcionar sem supervisão.

Utilize apenas acessórios fornecidos ou recomendados pelo fabricante.

Deixe o aparelho arrefecer completamente antes de o manusear ou guardar.

Não tente reparar nem modificar o aparelho. As reparações devem ser efetuadas exclusivamente por pessoal técnico qualificado.

No final da sua vida útil, o aparelho não deve ser eliminado com os resíduos domésticos. Deve ser entregue num ponto de recolha seletiva conforme a Diretiva 2012/19/UE (REEE).

AVERTISSEMENTS DE SÉCURITÉ

Lisez attentivement ce manuel avant d'utiliser l'appareil. Le non-respect des instructions peut entraîner des blessures corporelles, des dommages matériels ou une utilisation non conforme à la réglementation CE.

Cet appareil est conçu exclusivement pour un usage domestique ou professionnel léger, tel que spécifié par le fabricant. Ne l'utilisez pas à d'autres fins que celles prévues.

Cet appareil ne doit pas être utilisé par des enfants ni par des personnes ayant des capacités physiques, sensorielles ou mentales réduites, sauf sous surveillance ou après avoir reçu des instructions relatives à une utilisation en toute sécurité, conformément à la norme EN 60335-1.

Conservez l'appareil et le câble d'alimentation hors de portée des enfants. Les enfants ne doivent pas jouer avec l'appareil.

 Risque de brûlures. Les surfaces accessibles peuvent devenir chaudes pendant le fonctionnement. Ne touchez pas les surfaces chaudes.

 Risque d'incendie. Ne couvrez pas l'appareil et ne placez pas de matériaux inflammables tels que du papier, du carton, du plastique ou des textiles sur ou à proximité du grille-pain pendant l'utilisation.

Utilisez l'appareil uniquement sur une surface plane, stable, résistante à la chaleur et sèche.

N'introduisez pas d'ustensiles métalliques, de couteaux ou d'autres objets dans les fentes, grilles ou zones de chauffe lorsque l'appareil est branché. Risque de choc électrique.

N'essayez pas de retirer le pain, les aliments ou les résidus coincés lorsque l'appareil est branché au réseau électrique.

Débranchez toujours l'appareil avant le nettoyage, le vidage du tiroir à miettes ou l'entretien.

N'utilisez pas l'appareil si le câble d'alimentation, la fiche ou un composant est endommagé. En cas de dysfonctionnement, contactez uniquement un service après-vente agréé.

N'utilisez pas l'appareil à proximité de l'eau, d'éviers ou dans des environnements humides.

Ne laissez pas l'appareil fonctionner sans surveillance.

Utilisez uniquement les accessoires fournis ou recommandés par le fabricant.

Laissez l'appareil refroidir complètement avant de le manipuler ou de le ranger.

Ne tentez pas de réparer ou de modifier l'appareil. Les réparations doivent être effectuées exclusivement par du personnel technique qualifié.

En fin de vie, l'appareil ne doit pas être jeté avec les déchets ménagers. Il doit être remis à un point de collecte sélective conformément à la Directive 2012/19/UE (DEEE).

AVVERTENZE DI SICUREZZA

Leggere attentamente questo manuale prima di utilizzare l'apparecchio. Il mancato rispetto delle istruzioni può causare lesioni personali, danni materiali o un uso non conforme alla normativa CE.

Questo apparecchio è progettato esclusivamente per uso domestico o professionale leggero, come specificato dal produttore. Non utilizzarlo per scopi diversi da quelli previsti.

Questo apparecchio non deve essere utilizzato da bambini né da persone con capacità fisiche, sensoriali o mentali ridotte, salvo sotto supervisione o dopo aver ricevuto istruzioni sull'uso sicuro, in conformità alla norma EN 60335-1.

Tenere l'apparecchio e il cavo di alimentazione fuori dalla portata dei bambini. I bambini non devono giocare con l'apparecchio.

 Rischio di ustioni. Le superfici accessibili possono diventare calde durante il funzionamento. Non toccare le superfici calde.

 Pericolo di incendio. Non coprire l'apparecchio e non posizionare materiali infiammabili come carta, cartone, plastica o tessuti sopra o vicino al tostapane durante l'uso.

Utilizzare l'apparecchio solo su una superficie piana, stabile, resistente al calore e asciutta.

Non inserire utensili metallici, coltelli o altri oggetti nelle fessure, griglie o zone di riscaldamento mentre l'apparecchio è collegato. Rischio di scossa elettrica.

Non tentare di rimuovere pane, alimenti o residui incastrati mentre l'apparecchio è collegato alla rete elettrica.

Scollegare sempre l'apparecchio dalla rete elettrica prima della pulizia, dello svuotamento del vassoio raccoglibriciole o della manutenzione.

Non utilizzare l'apparecchio se il cavo di alimentazione, la spina o qualsiasi componente è danneggiato. In caso di guasto, contattare esclusivamente un centro di assistenza autorizzato.

Non utilizzare l'apparecchio vicino all'acqua, a lavelli o in ambienti umidi.

Non lasciare l'apparecchio in funzione senza supervisione.

Utilizzare esclusivamente accessori forniti o raccomandati dal produttore.

Lasciare raffreddare completamente l'apparecchio prima di maneggiarlo o riporlo.

Non tentare di riparare o modificare l'apparecchio. Le riparazioni devono essere effettuate esclusivamente da personale tecnico qualificato.

Al termine della vita utile, l'apparecchio non deve essere smaltito con i rifiuti domestici. Deve essere conferito a un centro di raccolta differenziata conforme alla Diretiva 2012/19/UE (RAEE).

SICHERHEITSHINWEISE

Lesen Sie diese Bedienungsanleitung vor der Verwendung des Geräts sorgfältig durch. Die Nichtbeachtung der Anweisungen kann zu Verletzungen, Sachschäden oder einer nicht CE-konformen Verwendung führen.

Dieses Gerät ist ausschließlich für den privaten oder leichten professionellen Gebrauch bestimmt, wie vom Hersteller angegeben. Verwenden Sie es nicht für andere als die vorgesehenen Zwecke.

Dieses Gerät darf nicht von Kindern oder von Personen mit eingeschränkten körperlichen, sensorischen oder geistigen Fähigkeiten verwendet werden, es sei denn unter Aufsicht oder nach Einweisung in den sicheren Gebrauch, gemäß EN 60335-1.

Halten Sie das Gerät und das Netzkabel außerhalb der Reichweite von Kindern. Kinder dürfen nicht mit dem Gerät spielen.

 Verbrennungsgefahr. Zugängliche Oberflächen können während des Betriebs heiß werden. Berühren Sie keine heißen Oberflächen.

 Brandgefahr. Decken Sie das Gerät nicht ab und legen Sie keine brennbaren Materialien wie Papier, Karton, Kunststoff oder Textilien auf oder in die Nähe des Toasters während des Betriebs.

Verwenden Sie das Gerät nur auf einer ebenen, stabilen, hitzebeständigen und trockenen Oberfläche.

Führen Sie keine metallischen Utensilien, Messer oder andere Gegenstände in die Schlitze, Gitter oder Heizbereiche ein, solange das Gerät angeschlossen ist. Gefahr eines elektrischen Schlags.

Versuchen Sie nicht, Brot, Lebensmittel oder eingeklemmte Rückstände zu entfernen, solange das Gerät an das Stromnetz angeschlossen ist.

Trennen Sie das Gerät immer vom Stromnetz, bevor Sie es reinigen, die Krümelschublade leeren oder Wartungsarbeiten durchführen.

Verwenden Sie das Gerät nicht, wenn Netzkabel, Stecker oder Bauteile beschädigt sind. Wenden Sie sich im Störungsfall ausschließlich an einen autorisierten Kundendienst.

Verwenden Sie das Gerät nicht in der Nähe von Wasser, Spülen oder in feuchten Umgebungen.

Lassen Sie das Gerät während des Betriebs nicht unbeaufsichtigt.

Verwenden Sie ausschließlich vom Hersteller geliefertes oder empfohlenes Zubehör.

Lassen Sie das Gerät vollständig abkühlen, bevor Sie es handhaben oder verstauen.

Nehmen Sie keine Reparaturen oder Änderungen am Gerät vor. Reparaturen dürfen ausschließlich von qualifiziertem Fachpersonal durchgeführt werden.

Am Ende seiner Lebensdauer darf das Gerät nicht über den Hausmüll entsorgt werden. Es muss gemäß der Richtlinie 2012/19/EU (WEEE) einer getrennten Sammlung zugeführt werden.

Manual de usuario

Limpiador de vapor multisuperficies

NSC1200HC

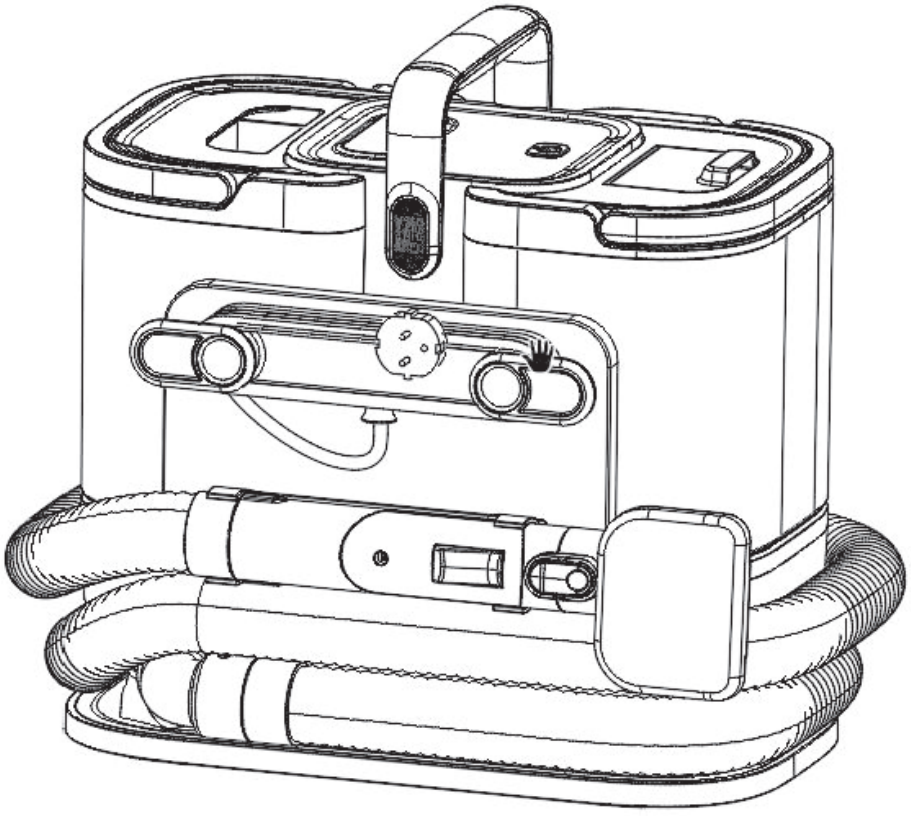

Las ilustraciones contenidas en este manual son únicamente para fines de consulta. Se recomienda verificar el producto real.

Indice

ES Manual de usuario

Instrucciones importantes de seguridad 01

Introducción al producto 04

Uso del producto 06

Mantenimiento y cuidado 13

Solución de problemas 18

Instrucciones importantes de seguridad

Antes de utilizar este dispositivo, por favor lea detenidamente todas las instrucciones de seguridad. Al emplear aparatos eléctricos, siempre deben observarse las precauciones básicas de seguridad, incluyendo las siguientes:

Advertencia.

Para disminuir el riesgo de incendio, descarga eléctrica o lesiones:

· El aparato no está diseñado para ser utilizado por personas con discapacidades físicas, sensoriales o mentales, ni por quienes carezcan de experiencia y conocimientos, salvo que se encuentren bajo la supervisión o

instrucción de una persona responsable de su seguridad.

· Mantenga a los niños bajo supervisión para garantizar que no manipulen el aparato como un juego. La limpieza y el mantenimiento no deben ser realizados por niños sin supervisión.

· El aparato debe desconectarse de la fuente de alimentación cuando no se utilice durante periodos prolongados, así como durante el montaje, desmontaje o limpieza. Asegúrese de que los niños no utilicen el aparato sin supervisión. Antes de emplearlo, verifique que el voltaje indicado en este producto coincida con la tensión de su fuente local.

.No utilice el aparato cerca de incendios u otras zonas de alta temperatura. No intente recoger objetos en llamas, tales como colillas de cigarrillo, cerillas o cenizas calientes.

· No utilice el aparato para aspirar cristales, agujas, gasolina u otros objetos peligrosos.

· No doble, pise ni tire de la manguera. En caso de que la manguera presente daños, suspenda el uso del aparato.

· No emplee el aparato para aspirar cemento, pasta, masilla de pared o partículas pequeñas, dado que ello podría obstruir el aparato y ocasionar daños en el motor.

· El aparato no debe utilizarse para eliminar grandes cantidades de agua. ·
No sumerja el aparato en agua para evitar riesgos.

· Al utilizar el aparato, asegúrese de que la entrada de succión no se encuentre bloqueada, a fin de prevenir daños en el motor.

· Verifique que la ventilación de aire no esté obstruida para garantizar una adecuada refrigeración.

· Inspeccione periódicamente la manguera para identificar posibles daños; no utilice el aparato si la manguera presenta deterioro. En caso de que el cable de alimentación esté dañado, deberá ser reemplazado por un profesional autorizado.

El fabricante o un servicio técnico autorizado deben realizar el reemplazo para evitar riesgos. No utilice el aparato si ha sufrido caídas, daños, exposición al agua, si no funciona correctamente o presenta fugas.

· Desconecte siempre el aparato de la toma de corriente antes de proceder a su limpieza, mantenimiento o después de su uso, con el fin de evitar descargas eléctricas accidentales.

· No dirija líquidos ni vapores hacia componentes eléctricos, tales como el interior del horno. · Desenchufe siempre el electrodoméstico antes de rellenarlo o limpiarlo.

· Al utilizar el aparato, adopte las precauciones necesarias para evitar quemaduras ocasionadas por salpicaduras de vapor. Durante su uso, asegúrese de que haya una persona cercana que supervise el aparato y brinde asistencia en caso de ser necesario.

Es indispensable.

· No utilice accesorios que no sean originales, dado que pueden ocasionar lesiones personales. El aparato está destinado exclusivamente para uso doméstico. No emplee al aire libre.

· Mantenga el aparato fuera del alcance de los menores cuando esté energizado o en proceso de enfriamiento.

· El aparato no debe permanecer sin supervisión mientras esté conectado a la red eléctrica.

Instrucciones de seguridad importantes

Conserve este manual de instrucciones de seguridad para futuras consultas.

Las instrucciones originales están diseñadas para su uso con una fuente de alimentación de corriente alterna de 220-240 V~50-60 Hz.

Este modelo está destinado exclusivamente para uso doméstico.

Información importante

Asegúrese de que el aparato esté ubicado sobre una superficie nivelada.

No almacene el aparato en lugares donde pueda producirse congelación.

El depósito de agua fabricado en plástico no es apto para su limpieza en lavavajillas. No se debe colocar el depósito de agua dentro del lavavajillas.

Símbolos

~	Alimentación de corriente alterna (CA)
	Precaución: Superficie caliente
	Advertencia: Riesgo de quemaduras



Información sobre residuos de aparatos eléctricos y electrónicos (WEEE)

Todos los productos que presentan este símbolo corresponden a residuos de equipos eléctricos y electrónicos (WEEE, conforme a la directiva 2012/19/UE) y no deben mezclarse con residuos no clasificados.

Residuos domésticos. Por el contrario, se debe proteger la salud humana y el medio ambiente entregando el equipo en un punto de recogida autorizado para residuos.

El reciclaje de residuos de equipos eléctricos y electrónicos, designados por las Autoridades gubernamentales o por la LOCA.

La correcta eliminación y reciclaje contribuirán a prevenir posibles consecuencias negativas para el medio ambiente y la salud humana. Se recomienda contactar al instalador o a las autoridades locales para obtener información adicional sobre la ubicación, así como los términos y condiciones aplicables a dichos puntos de recolección.

Introducción del producto

Lista de piezas

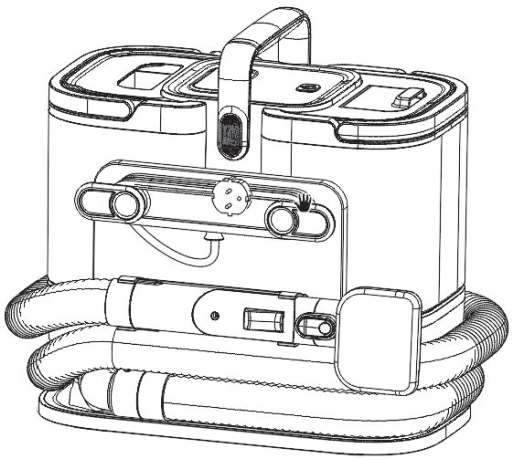

Unidad principal



Cepillo de vapor estándar

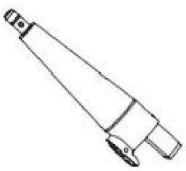

Adaptador de manguera



Cubierta estándar de protección contra cepillos



Raspador pequeño



Boquilla de alta presión



Cepillo plano para suelos



Cepillo pequeño redondo

Presentación del producto

Descripción de las piezas

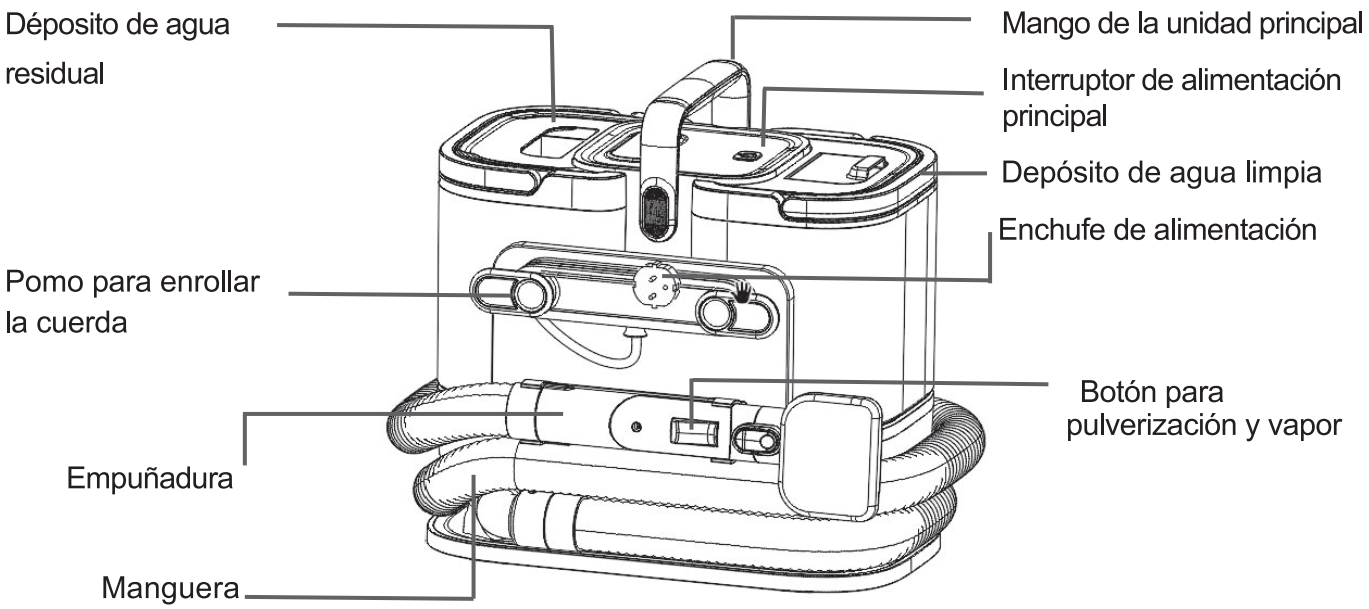

Panel de Control

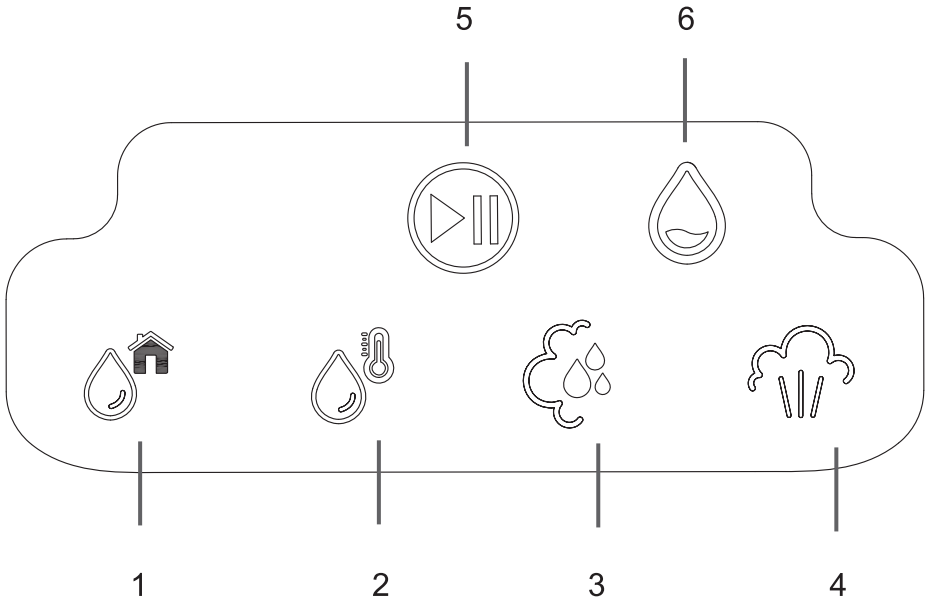

1. Modo de agua fría
2. Modo de agua caliente
3. Indicador de Modo Vapor y Vacío
4. Modo Vapor
5. Inicio / Pausa
6. Depósito de agua residual lleno / No instalado

Uso del producto

Instalación de accesorios



Click



Standard Steam Brush

Click



Standard Brush Protection Cover

Uso del producto

Instalación de accesorios





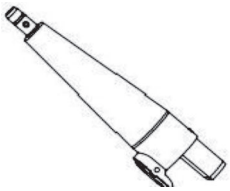

Adaptador de manguera

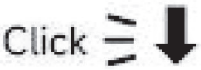

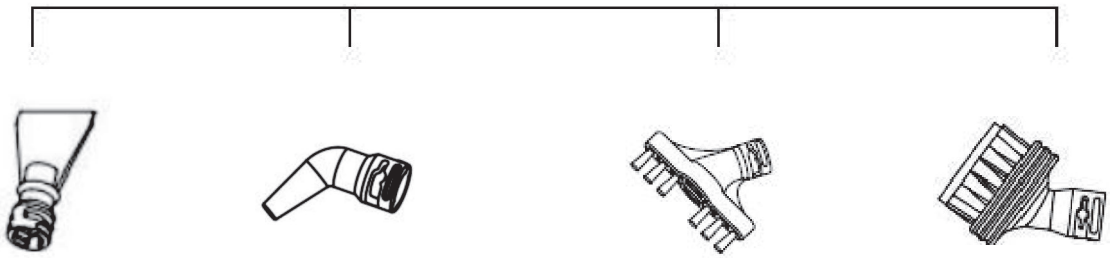

Raspador pequeño Boquilla de alta presión Cepillo de suelo plano Cepillo pequeño y redondo

Uso del producto

Uso de accesorios

Denominación del accesorio	Contexto de aplicación	Modos de uso aplicables
Cepillo de vapor estándar	Indicado para la limpieza de Superficies textiles tales como colchones, alfombras, tapetes, y cortinas.	Modo agua fría / Modo agua caliente /Modo Vapor y Vacío / Vapor Modo
Boquilla de alta presión	Ideal para desinfectar Juguetes infantiles, limpieza Campanas extractoras y eliminación Suciedad en las ranuras de las ventanas y espacios reducidos.	Modo Steam
Raspador Pequeño	Diseñado para eliminar grasa persistente y residuos adheridos, tales como suciedad solidificada en los filtros, restos de chicle en el suelo, y marcas adhesivas en Ventanas.	Modo Steam
Cepillo plano para suelo	Adecuado para la limpieza de huecos en el suelo, esquinas y otras zonas de difícil acceso.	Modo Steam
Cepillo pequeño y redondo	Diseñado para la limpieza de placas de cocina, campanas extractoras, freidoras de aire y otros electrodomésticos de cocina.	Modo Steam

Uso del producto

Llenado del depósito de agua limpia

1. Eleve la manilla del depósito de agua limpia. 2. Retire el depósito de agua limpia.

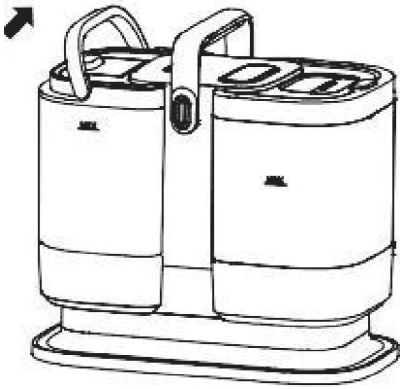

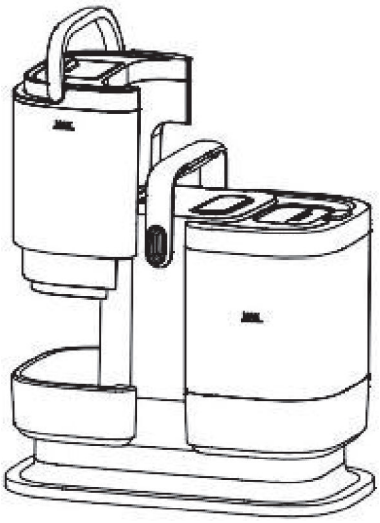

3. Llene el depósito con agua purificada o destilada. Cierre correctamente la tapa del depósito.

No exceda la línea MAX del nivel de agua.



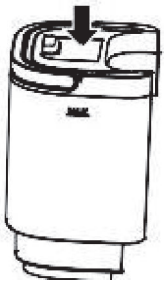

5. Reinstale el depósito de agua limpia en el máquina.

Consejos:



No se debe añadir ninguna solución de limpieza, especialmente productos químicos como vinagre blanco, lejía o Dettol.

Uso del producto

Inicio del proceso de limpieza

1. Conecte el cable de alimentación al enchufe y encienda el interruptor principal.

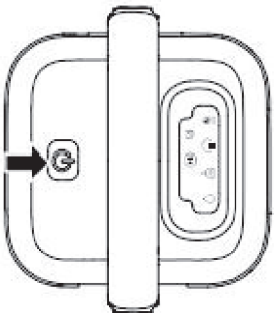

2. Seleccione el modo de trabajo deseado en el panel táctil y posteriormente presione "Iniciar/Pausar".

botón.

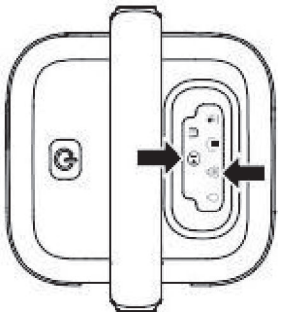

3. Retire el mango y presione el botón de encendido en el mango para comenzar. Suelte el botón para detenerlo.

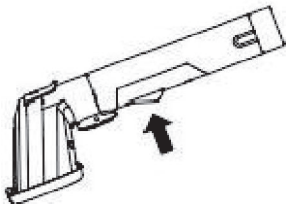

4. Presione nuevamente el botón "Iniciar/Pausa" para apagar el interruptor principal de encendido.

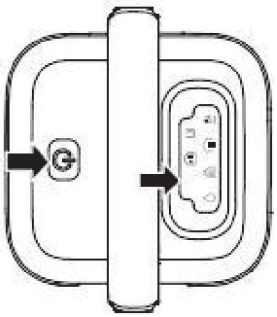

5. Presione el botón de liberación del depósito de agua sucia y retire el depósito.

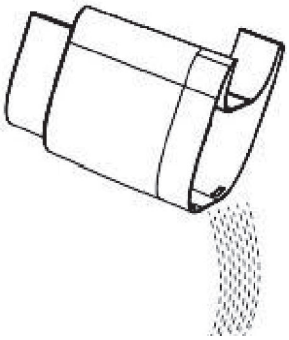

6. Vacíe y enjuague el depósito de agua sucia, luego reinstálelo.



7. Enrolle el cable de alimentación y coloque nuevamente la manguera en su posición original.

Uso del producto

Cambio de modos

1. Seleccione el modo deseado.

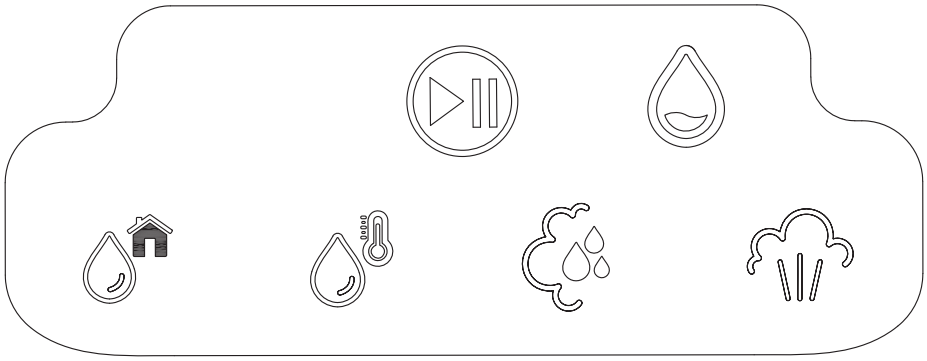

2. Presione el botón "Start/Pause" para ingresar al modo seleccionado.

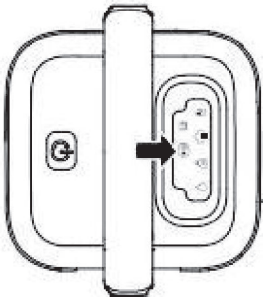

3. Presione el botón del pomo para iniciar liberando agua o vapor. Libere el botón para detener el funcionamiento.

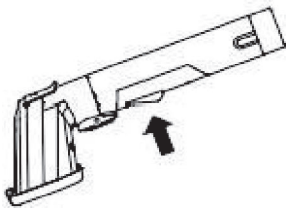

Consejos:

· Limpie tanto el depósito de agua limpia como el depósito de agua sucia de manera inmediata después de su uso, con el fin de evitar el crecimiento bacteriano.

· Al cambiar de modo durante la operación, seleccione otro icono de modo para salir del modo actual y, posteriormente, pulse "Iniciar/Pausar" para activar el nuevo modo.

· Para finalizar la limpieza, pulse "Iniciar/Pausar" para salir del modo actual. La máquina se apagará automáticamente.

Recoja el exceso de agua de la tubería de aguas residuales (aproximadamente 5 segundos) y, a continuación, pulse el interruptor de encendido para apagar la máquina.

Uso del producto

Depósito de agua sucia lleno

1. La máquina cesa su funcionamiento y el icono de Tanque lleno parpadea en la pantalla.

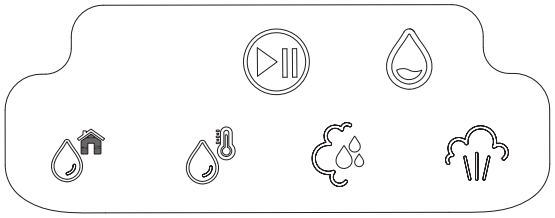

2. Retire el depósito de agua sucia.

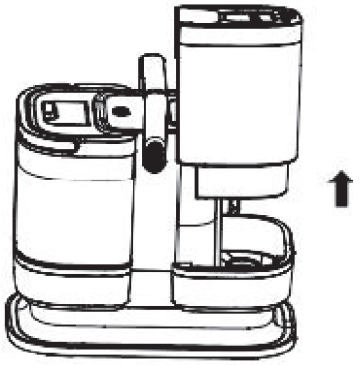

3. Vacíe el agua residual del depósito de agua sucia conforme a lo indicado en la ilustración.

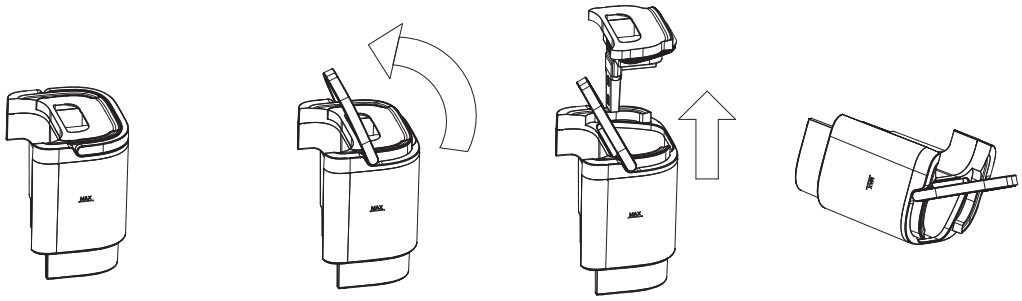

4. Vuelva a instalar el depósito de agua sucia en la máquina.



Consejos:

Al cambiar al modo vapor, puede liberarse una pequeña cantidad de agua antes de que comience la emisión de vapor. Esto es normal. Evite dirigir la cabeza del cepillo o la boquilla hacia el cuerpo o superficies eléctricas en

Tras soltar el botón de pulverización/vapor, el agua o el vapor pueden tardar algunos segundos en detenerse. Esto es normal.

Al cambiar del modo vapor al modo agua fría, el agua se pulverizaba en los primeros segundos ·

Después de seleccionar el Modo Vapor y Vacío o el Modo Vapor, presione el botón "Iniciar/Pausar". La luz indicadora del modo correspondiente comenzará a parpadear. Se solicita esperar

Puede continuar siendo atractivo. Para evitar quemaduras, se recomienda no tocar la boquilla ni la salida de agua. (aproximadamente 30 segundos).

Mantenimiento y cuidado

Depósito de agua limpia

1. Eleve la manilla del depósito de agua limpia.

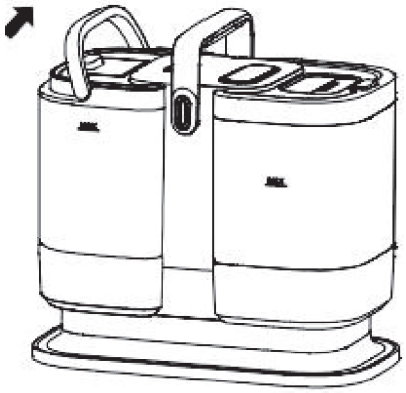

2. Retire el depósito de agua limpia.

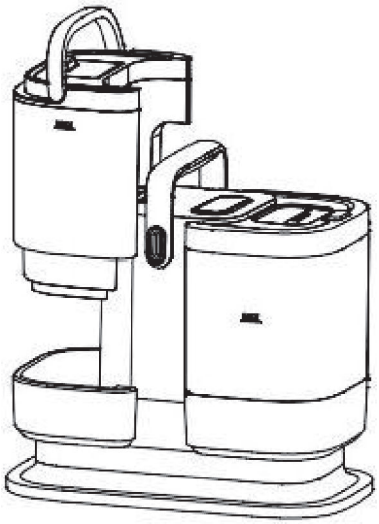

3. Abra la tapa de llenado de agua del sistema limpio Depósito de agua.

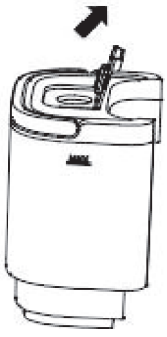

4. Vacíe cualquier agua restante y permita El tanque para secar al aire.

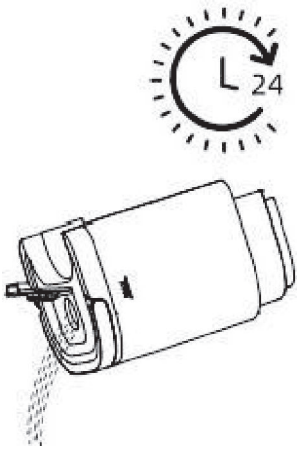

Mantenimiento y Cuidado

Depósito de agua residual

1. Eleve la manilla y retire el depósito de agua residual.



2. Vacíe el agua remanente del depósito de agua residual conforme a lo indicado en la ilustración.

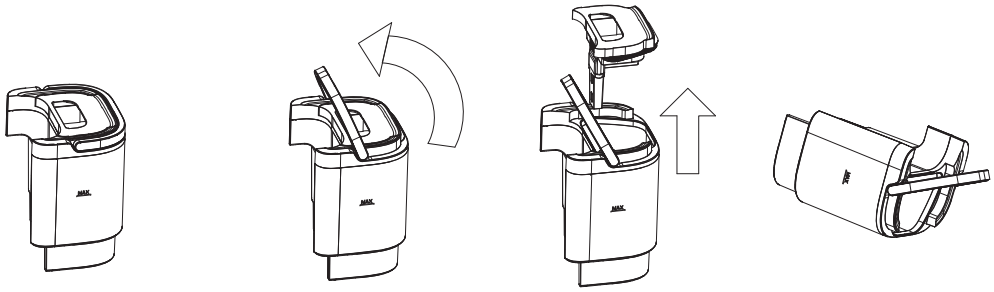

3. Vierta agua limpia, enjuague el depósito y permita que se seque al aire.

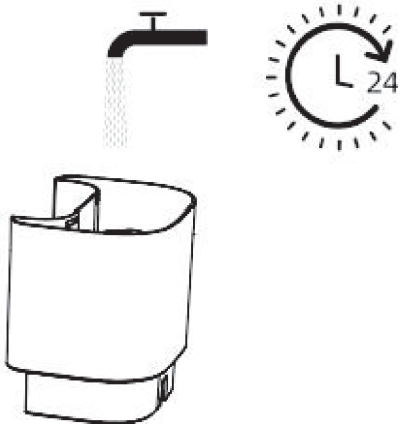

4. Reinstale el depósito de agua residual en la máquina.



Consejos: Ocasionalmente, se recomienda añadir una pequeña cantidad de ácido cítrico al depósito de agua limpia y activar el modo vapor para eliminar la acumulación de cal en el interior del sistema de ebullición.

Cabeza del cepillo

1. Desacople la cabeza del cepillo y su tapa.

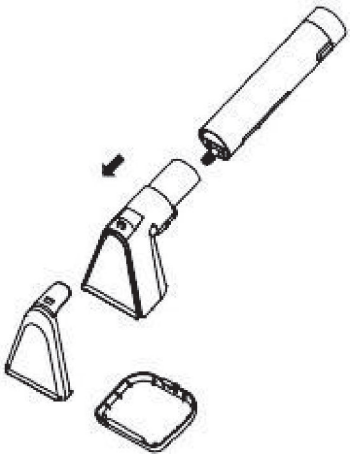

2. Limpie cuidadosamente el mango.

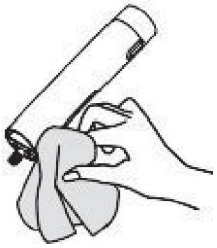

3. Limpie la cabeza y la tapa del cepillo.

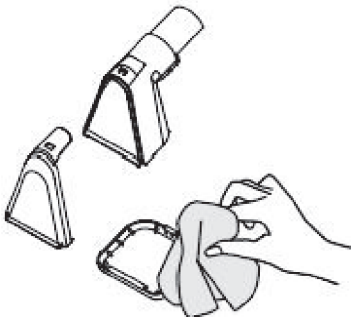

4. Enjuague la salida de vapor con agua limpia.



5. Reinstale la cabeza del cepillo limpia.

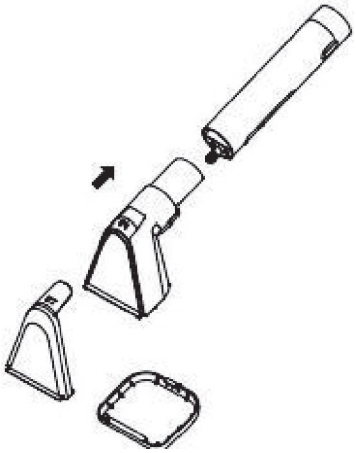

6. Coloque el mango con la cabeza del cepillo sobre el soporte.

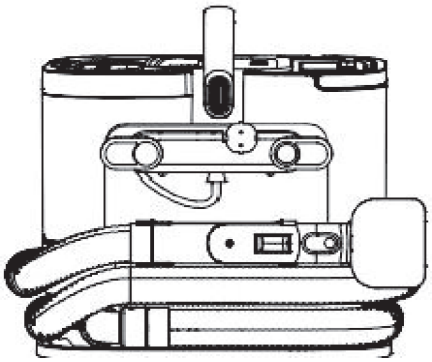

Unidad principal (Alerta falsa de depósito lleno)

1. Si el depósito de agua sucia no está lleno, pero el indicador de “Depósito lleno” parpadea y la máquina deja de funcionar, se trata de una falsa alarma.

2. Nota: Siempre presione el interruptor de encendido para apagar la máquina antes de realizar el mantenimiento.

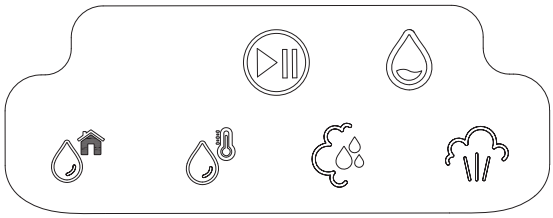

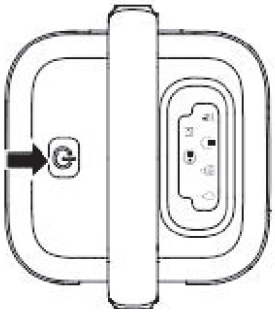

3. Enjuague el interruptor del sensor con agua limpia, tal como se indica en la ilustración.

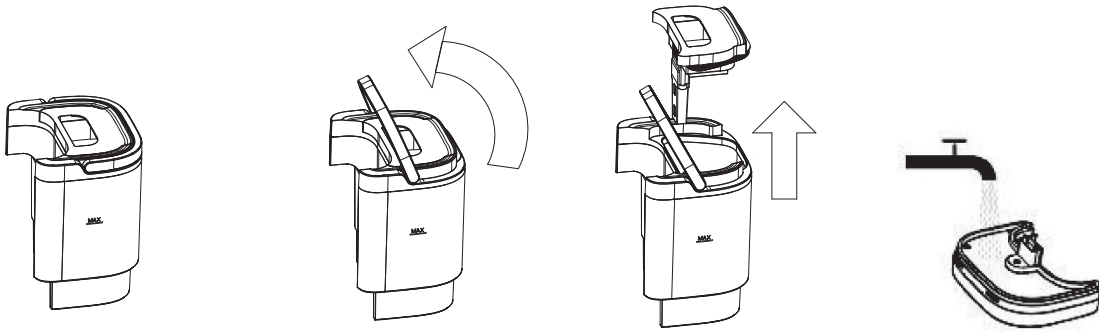

4. Una vez realizada la limpieza, reinstale las piezas correctamente.



Consejos:

· Asegúrese siempre de que la máquina se encuentre apagada y completamente fría antes de efectuar cualquier procedimiento de limpieza o mantenimiento.

· Al reinstalar el depósito de agua sucia, verifique que esté correctamente colocado. Una instalación incorrecta puede generar una alerta de depósito lleno.

· No sumerja la unidad principal en agua para su limpieza.

Resolución de problemas

Lesiones frecuentes	Causas posibles	Soluciones propuestas
Fuga de agua proveniente de Agua limpia Depósito o agua contaminada Área del tanque	El depósito de agua limpia o el depósito de agua sucia no se encuentra instalado de manera correcta.	Proceda a instalar el depósito de agua limpia o el depósito de agua sucia hasta que encaje adecuadamente en su ubicación correspondiente.
El Depósito Lleno El indicador se encuentra activado para El agua sucia tanque.	El sensor ubicado dentro del depósito de agua sucia está obstruido por Suciedad o instalación incorrecta del depósito.	Consulte la sección de Mantenimiento y Cuidado - Alerta de depósito completo falso en el manual para instrucciones de limpieza y mantenimiento.
Disminución de la potencia de succión	Acumulación u obstrucción de suciedad En la cabeza del cepillo o en la entrada de agua sucia.	Retire la cabeza del cepillo o el depósito de agua sucia y limpie cuidadosamente la zona de entrada.
Salida de agua irregular o ausente Salida de la Cabezal de cepillo (vapor boquilla).	Los orificios de salida de agua se encuentran obstruidos por depósitos de cal o suciedad.	Utilice un pasador de limpieza para desobstruir los orificios de salida de agua.

Especificaciones

Limpiador de vapor			
Modelo	NSC1200HC	Voltaje nominal	~220-240 V
Frecuencia nominal	50-60 Hz	Potencia nominal	1500 W

User Manual

Multi-Surface Steam Cleaner

NSC1200HC

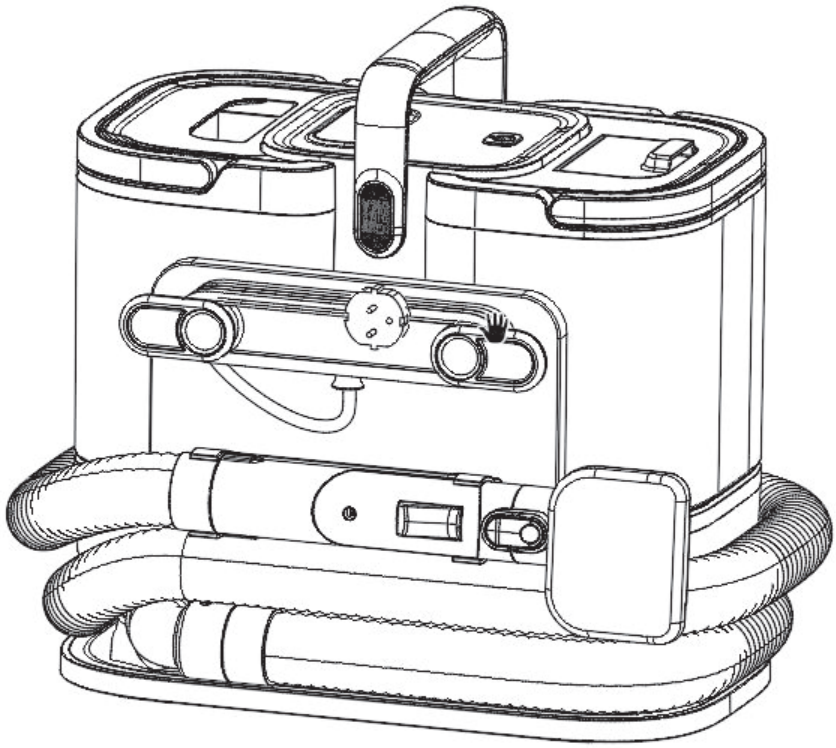

The ilustratons in this manual are for reference only.
Please refer to the actual product.

Contents

EN User Manual

Important Safety Instructions 01

Product Introduction 04

Product Usage 06

Maintenance and Care 13

Troubleshooting 18

Important Safety Instructions

Before using this device,please read all safety instructions carefullyWhen using electrical appliances,basic safety precautions should always be followed,including the following:

Warning!!!!!!

To reduce the risk of fire,electric shock,or injury:

·The appliance is not intended to be used by individuals with physical,sensory,or mental disabilities,or those lacking experience and knowledge,unless they are supervised or instructed by a person responsible for their safety.

·Keep children under supervision to ensure they do not play with the appliance.Cleaning and maintenance should not be performed by children without supervision.

·The appliance must be disconnected from the power source when not in use for long periods,during assembly,disassembly,or cleaning.Ensure that children do not use the appliance unsupervised.Before use,ensure the voltage indicated on this product matches your local voltage supply.

.Do not operate the appliance near a fire or other high-temperature areas.Do not attempt to pick up burning items,such as cigarette butts,matches,or hot ashes

·Do not use the appliance to vacuum glass shards needles,gasoline,or other hazardous items.

·Do not bend,step on,or pull the hose.If the hose is damaged,do not continue using the appliance.

·Do not use the appliance to vacuum cement,paster,wall putty powder,or any small particles,as this may clog the appliance and damage the motor.

·The appliance should not be used for removing large amount of water.

·Do not immerse the appliance in water to avoid danger.

·When using the appliance,make sure the suction inlet is not blocked to prevent motor damage.

·Ensure that the air vent is not obstructed to maintain proper cooling.

·Regularly check the hose for damage;do not use the appliance if the hose is damaged. If the power cord is damaged,it must be replaced by a professional from the manufacturer or an authorized repair service to avoid danger.Do not use the appliance if it has been dropped,damaged,or exposed to water and is no longer working properly or if it is leaking.

·Always unplug the appliance from the socket before cleaning,maintaining,or after use to prevent accidental electric shock.

·Do not direct liquid or steam towards electrical components,such as inside the oven.

·Always unplug the appliance durng refilling and cleaning.

·When using the appliance,take precautions against burns from steam splashes.During use,ensure there is someone nearby to supervise the appliance and assist when

necessary.

·Do not use non-original accessories,as they may cause personal injury.For household use only.Do not use outdoors.

·Keep the appliance out of reach of children when it is energized or cooling down.

·The appliance has not been left unattended while it is connected to the supply mains.

Important Safety Instructions

Keep this safety instruction manual for future reference.

The original instructions are intended for use with a 220-240 V~50-60 Hz AC power supply.

This model is for household use only.

Important Information

Ensure that the appliance is placed on a level surface.

Do not store the appliance in locations where freezing may occur.

The plastic water tank is not dishwasher safe.Do not place the water tank in a dishwasher.

Symbols

~	AC Power
	Caution:Hot Surface
	Warning:Risk of Burns



WEEE Information

All products bearing this symbol are waste electrical and electronic equipment (WEEE as in directive 2012/19/EU)which should not be mixed with unsorted household waste.Instead,you should protect human health and the environment by handing over your waste equipment to a designated collection point for the recycling of waste electrical and electronic equipment,appointed by the government or loca authorities.Correct disposal and recycling will help prevent potential negative consequences to the environment and human health.Please contact the installer or local authorities for more information about the location as well as terms and conditions of such collection points.

Product Introduction

Package List

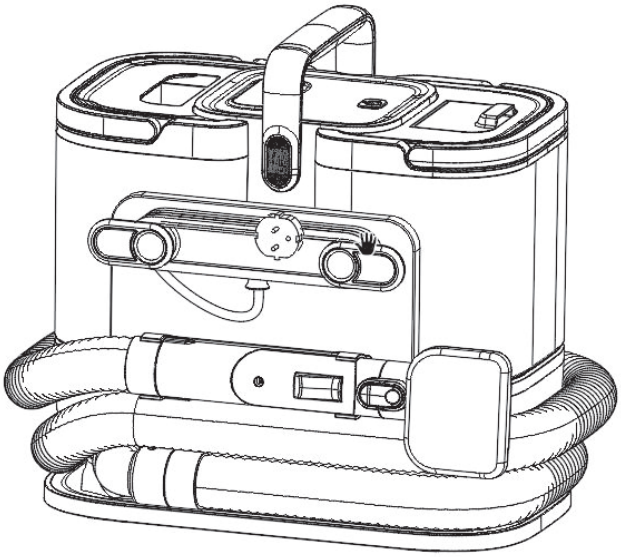

Main Unit



Standard Steam Brush

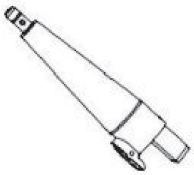

Hose adapter



Standard Brush Protection Cover



Small Scraper



High-Pressure Nozzle



Flat Floor Brush



Small Round Brush

Product Introduction

Parts Introduction

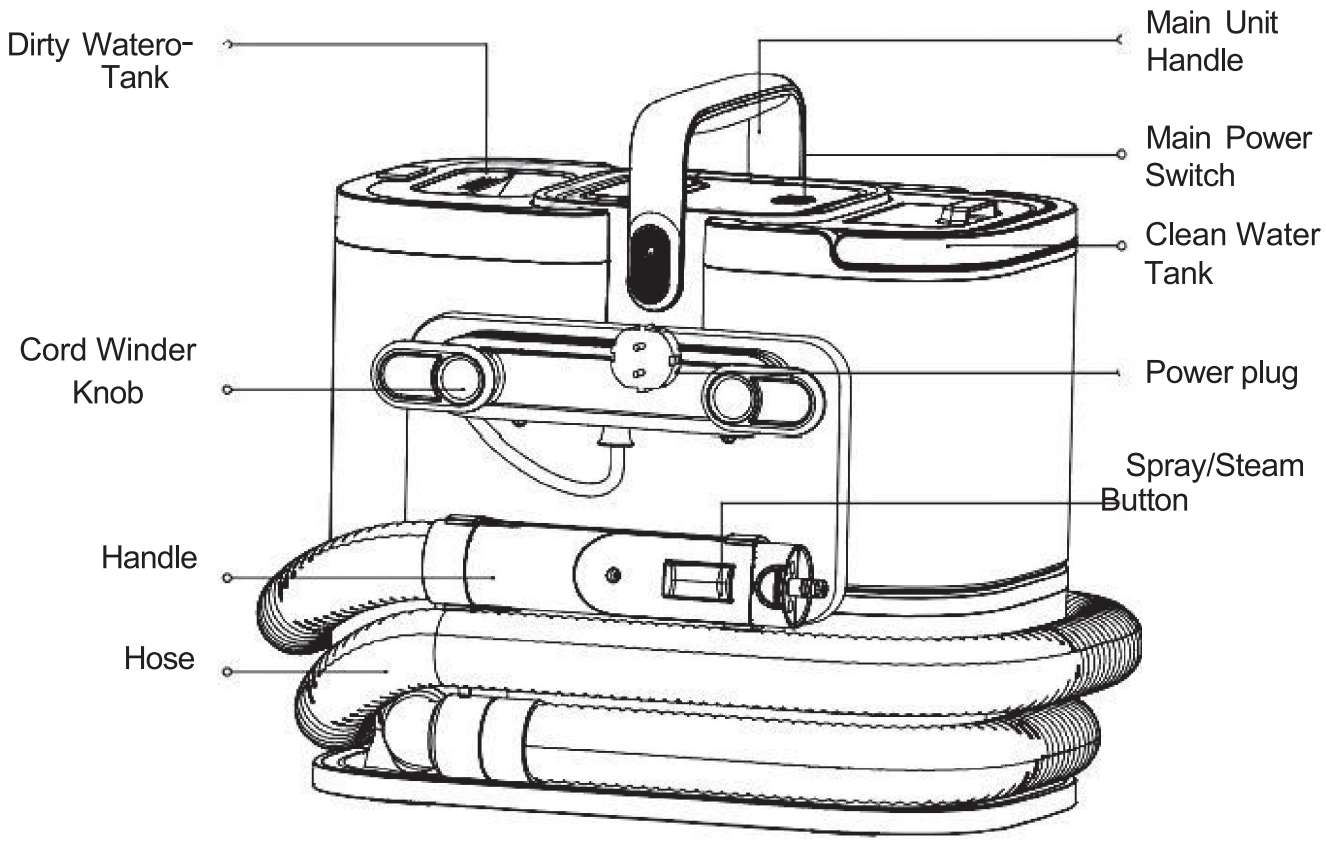

Control Panel

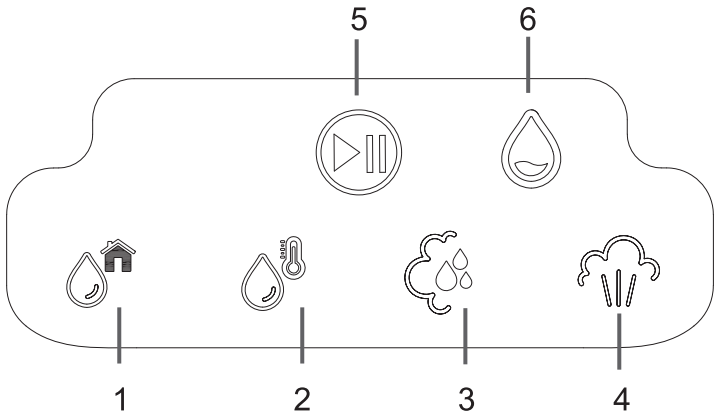

1. Cold Water Mode
2. Hot Water Mode
3. Steam & Vacuum Mode
4. Steam Mode
5. Start / Pause
6. Dirty Water Tank Full / Not Installed Indicator

Product Usage

Accessory Installation



Click



Standard Steam Brush

Click



Standard Brush Protection Cover

Product Usage

Accessory Installation



Click

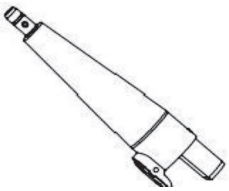

Hose adapter

Click



Small Scraper



High-Pressure Nozzle



Flat Floor Brush

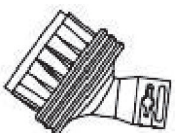

Small Round Brush

Product Usage

Accessory Usage

Accessory Name	Application Scenario	Applicable Modes
Standard Steam Brush	Suitable for cleaning fabric surfaces such as mattresses,carpets,rugs, and curtains.	Cold Water Mode /Hot Water Mode /Steam &Vacuum Mode /Steam Mode
High-Pressure Nozzle	Ideal for disinfecting children's toys,cleaning range hoods,and removing dirt from window grooves and tight spaces.	Steam Mode
Small Scraper	Designed for removing stubborn grease and sticky residues,such as solidified dirt on filters, chewing gum on floors, and adhesive marks on windows.	Steam Mode
Flat Floor Brush	Suitable for cleaning floor gaps,corners,and other hard-to-reach areas.	Steam Mode
Small Round Brush	Ideal for cleaning cooktops, range hoods,air fryers,and other kitchen appliances	Steam Mode

Product Usage

Filling the Clean Water Tank

1.Lift the handle of the clean water tank.

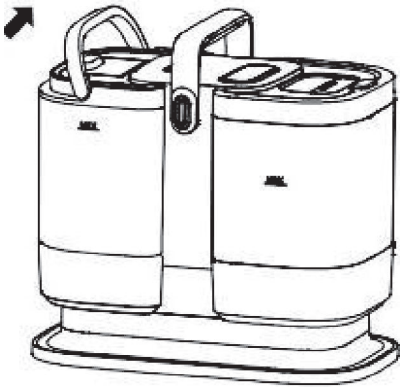

2.Remove the clean water tank.

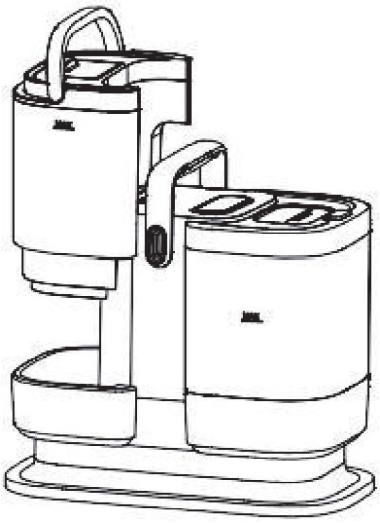

3.Fill the tank with purified or distilled water.Do not exceed the MAX line.



4.Close the tank lid securely.



5.Reinstall the clean water tank onto the machine.



Product Usage

Start Cleaning

1.Plug the power cord into the socket and turn on the main power switch.

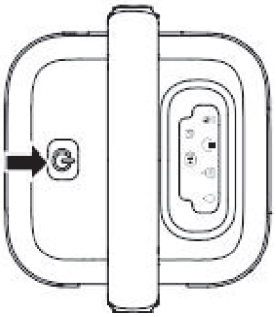

2.Select the desired working mode on the touch panel,then press the “Start/Pause” button.

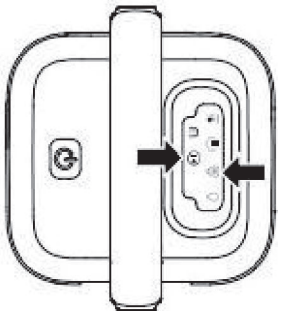

3. Remove the handle and press the power button on the handle to start. Release the button to stop

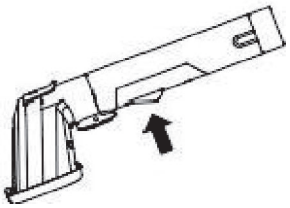

4.Press the “Start/Pause”button again,to turn off the main power switch.

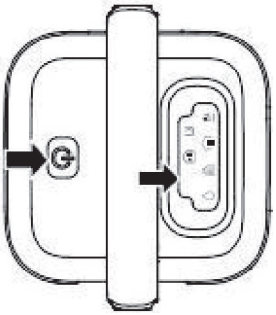

5.Press the dirty water tank release button and remove the tank.

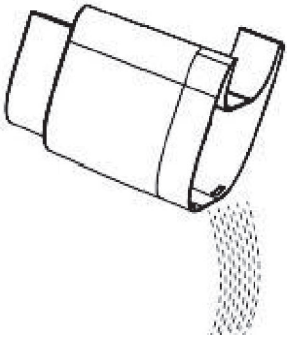

6.Empty and rinse the dirty water tank, then reinstall it.



7.Wind up the power cord and restore the hose to its original position.

Product Usage

Mode Switching

1.Select the desired mode.

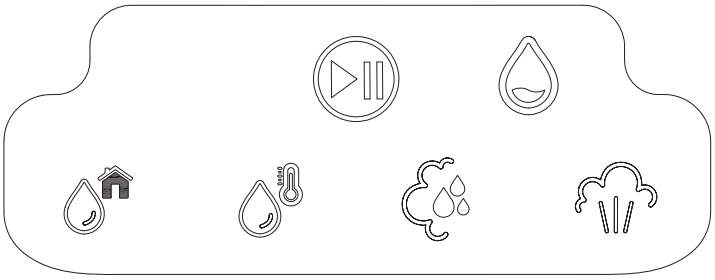

2.Press the "Start/Pause"button to enter the selected mode.

3.Press the button on the handle to start releasing water or steam.Release the button to stop.

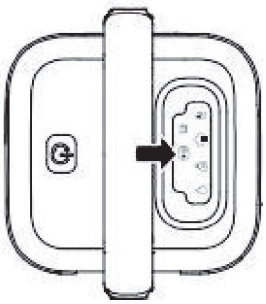

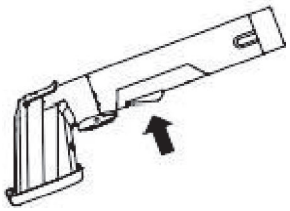

Tips:

·Clean both the clean water tank and the dirty water tank promptly after use to prevent bacterial growth.

·When switching modes during operation,tap another mode icon to exit the current mode first,then press "Start/Pause"to begin the new mode

·To finish cleaning,press "Start/Pause"to exit the current mode.The machine will automatically collect excess water from the wastewater pipe (about 5 seconds),then press the power switch to turn off the machine.

Product Usage

Dirty Water Tank Full

1.The machine stops operating,and the "Full Tank"icon flashes on the display.

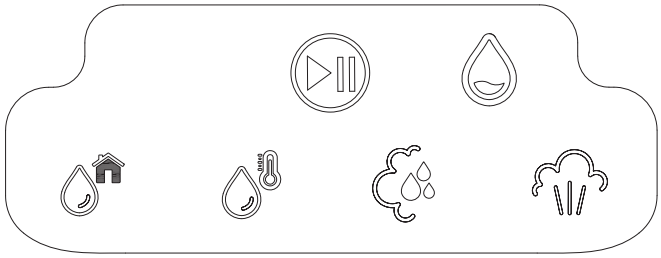

2.Remove the dirty water tank.

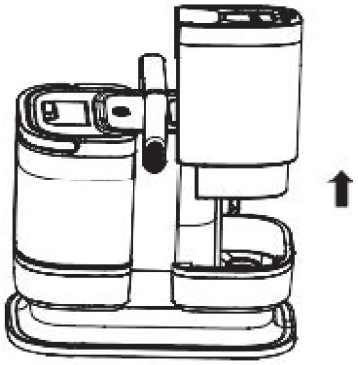

3.Empty the remaining water from the dirty water tank as shown in the illustration.

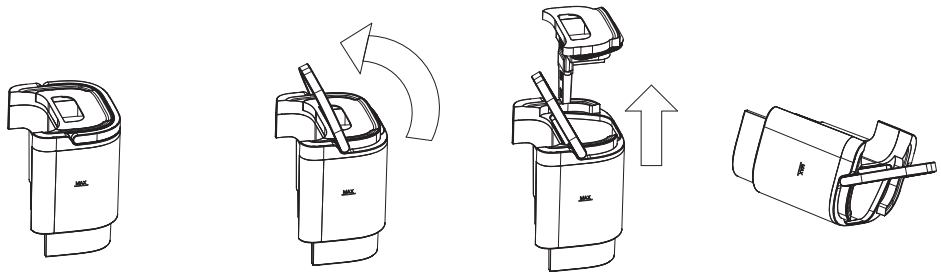

4.Reinstall the dirty water tank onto the machine



Tips:

·When switching to steam mode,a small amount of water may be released before the steam starts. This is normal.Avoid pointing the brush head or nozzle toward the body or electrical surfaces at this time.

·After releasing the spray/steam button,the water or steam may take a few seconds to stop.This is normal.

·When switching from steam mode to cold water mode,the water sprayed in the first few seconds may still be hot.To avoid burns,do not touch the nozzle or water outlet.

·After selecting Steam &Vacuum Mode or Steam Mode,press the "Start/Pause".The corresponding mode indicator light will start flashing.Please wait patiently while the steam is (about 30 seconds).

Maintenance and Care

Clean Water Tank

1.Lift the handle of the clean water tank.

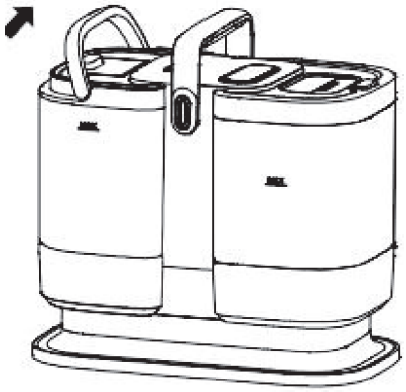

2.Remove the clean water tank.

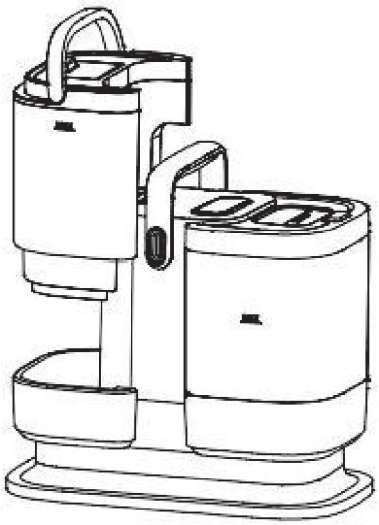

3.Open the water-filling cap of the clean water tank.

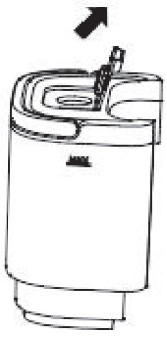

4.Empty any remaining water and allow the tank to air-dry.

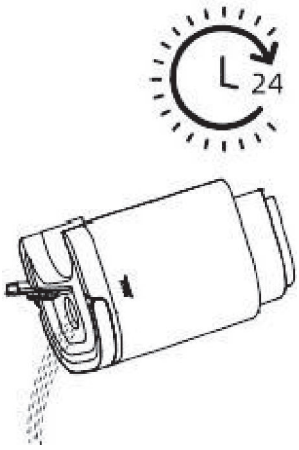

Maintenance and Care

Dirty Water Tank

1.Lift the handle and remove the dirty water tank.



2.Empty the remaining water from the dirty water tank as shown in the illustraton.

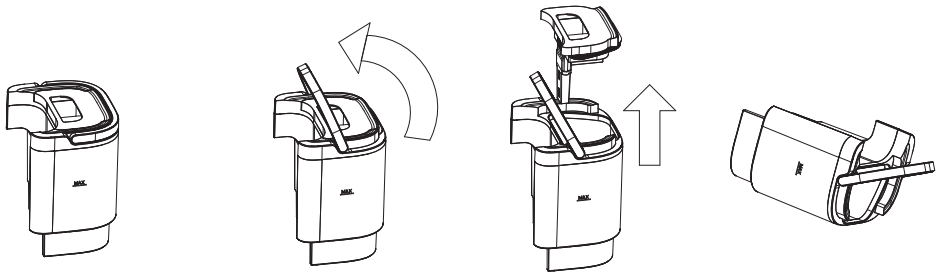

3.Pour in clean water,rinse the tank,and let it air-dry.

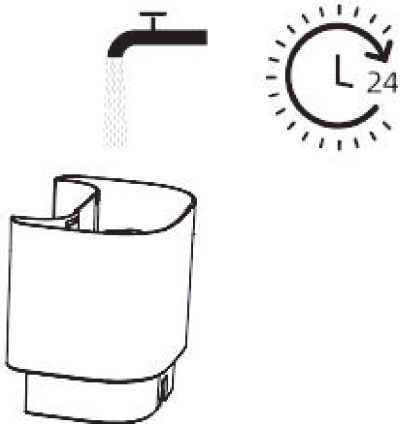

4.Reinstall the dirty water tank onto the machine.



Tips:

·You may occasionally add a small amount of citric acid to the clean water tank and run the steam mode to remove limescale buildup inside the boil

Brush Head

1.Detach the brush head and its cover.

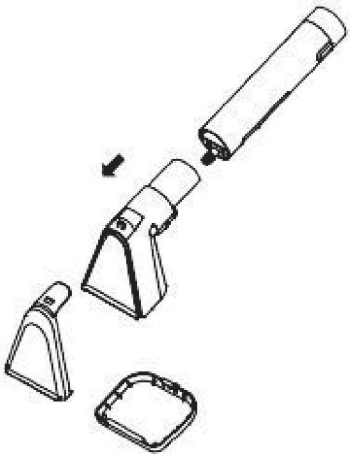

2.Wipe the handle clean.

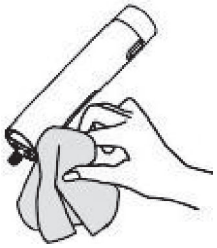

3.Wipe the brush head and cover.

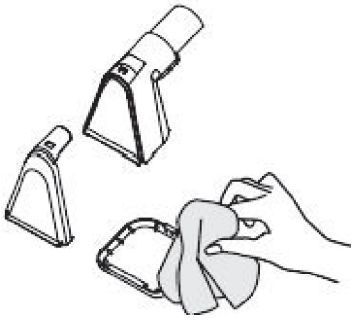

4.Rinse the steam outlet with clean water.



5.Reinstall the cleaned brush head. onto the holder.

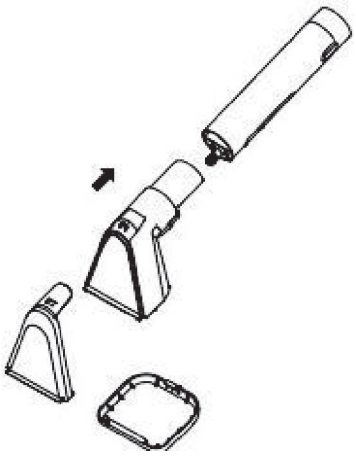

6.Place the handle with the brush head

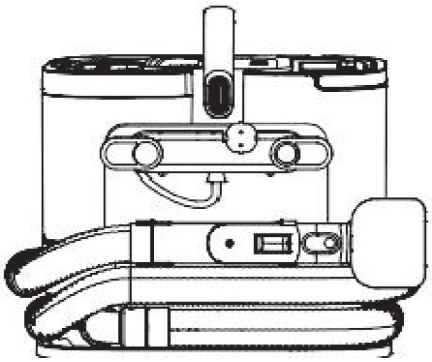

Main Unit(False Full-Tank Alert)

1.If the dirty water tank is not full but the “Full Tank”indicator flashes and the machine stops working,this is a false alert.

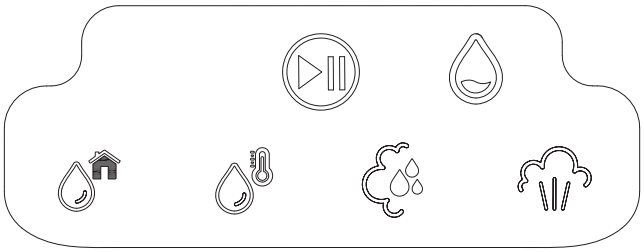

2.Note:Always press the power switch to turn off the machine before maintenance.

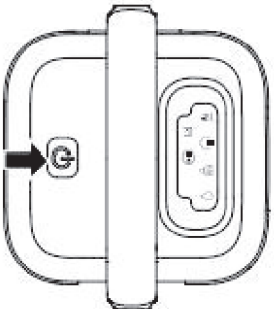

3.Rinse the sensor switch with clean water as shown in the illustration.

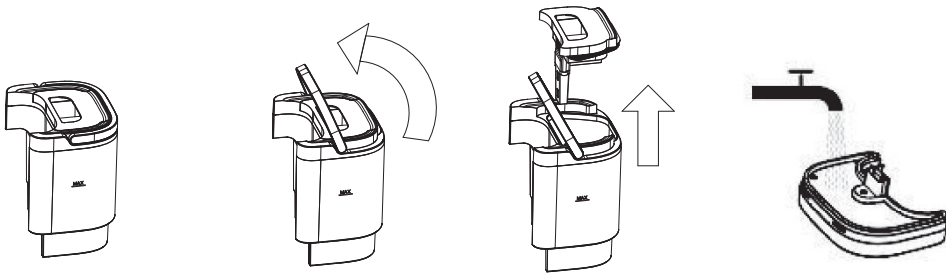

4.After cleaning,reinstall the parts properly.



Tips:

- ·Always ensure the machine is powered off and completely cooled down before performing any cleaning or maintenance.
- ·When reinstalling the dirty water tank,make sure it is properly seated.An improper installation may trigger a tank-full warning.
- Do not immerse the main unit in water for cleaning.

Troubleshooting

Common Issues	Possible Causes	Solutions
Water leakage from the clean water tank or dirty water tank area	The clean water tank or dirty water tank is not properly installed.	Install the clean water tank or dirty water tank until it clicks securely into place.
The “ Full Tank ” indicator is on for the dirty water tank.	The sensor inside the dirty water tank is blocked by dirt,or the tank is not correctly installed.	Refer to Maintenance and Care -False Full-Tank Alert section in the manual for cleaning and maintenance.
Reduced suction power	Dirt buildup or blockage at the brush head or dirty water inlet.	Remove the brush head or dirty water tank and clean the inlet area thoroughly.
Uneven or no water output from the brush head (steam nozzle).	The water outlet holes are clogged with limescale or dirt.	Use a cleaning pin to unclog the water outlet holes.

Specifications

Steam Cleaner			
Model	NSC1200HC	Rated Voltage	~220-240 V
Rated Frequency	50-60 Hz	Rated Power	1500 W

Manual do Usuário

Purificador a vapor multi-superfície

NSC1200HC

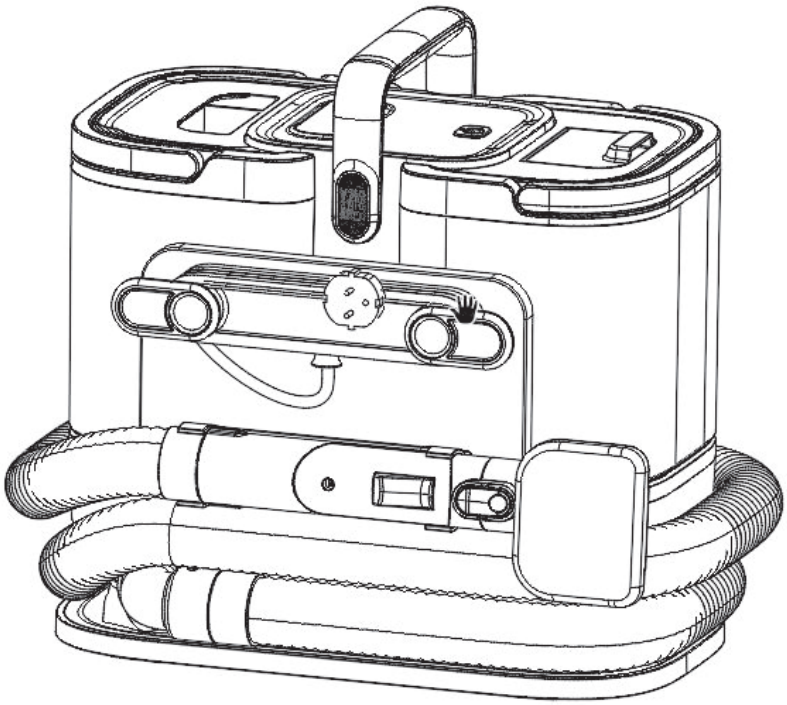

As ilustrações contidas neste manual são apenas para fins de referência. Recomenda-se verificar o produto em si.

Indice

PT Manual do Usuário

Instruções Importantes de Segurança 01

Introdução do Produto 04

Aplicação do Produto 06

Manutenção e Cuidados 13

Solução de problemas 18

Instruções Importantes de Segurança

Antes de usar este dispositivo, leia cuidadosamente todas as instruções de segurança. Ao usar aparelhos elétricos, devem sempre ser observadas precauções básicas de segurança, incluindo as seguintes:

Aviso.

Para diminuir o risco de incêndio, choque elétrico ou lesão:

· O aparelho não é destinado ao uso de pessoas com deficiências físicas, sensoriais ou mentais, ou por pessoas que careçam de experiência e conhecimento, a menos que estejam sob supervisão ou

instruções de uma pessoa responsável pela segurança deles.

· Mantenha as crianças sob supervisão para garantir que não manipulem o aparelho como se fosse um jogo. A limpeza e manutenção não devem ser feitas por crianças sem supervisão.

· O aparelho deve ser desconectado da fonte de energia quando não estiver em uso por períodos prolongados, assim como durante a montagem, desmontagem ou limpeza. Certifique-se de que as crianças não usem o aparelho sem supervisão. Antes de usar, verifique se a voltagem indicada neste produto corresponde à tensão da sua fonte local.

.Não use o aparelho perto de incêndios ou outras áreas de alta temperatura. Não tente pegar objetos em chamas, como bitucas de cigarro, fósforos ou cinzas quentes.

· Não use o aparelho para aspirar vidro, agulhas, gasolina ou outros objetos perigosos.

· Não dobre, pise ou puxe a mangueira. Caso a mangueira seja danificada, pare de usar o aparelho.

· Não use o aparelho para aspirar cimento, cola, prefino de parede ou pequenas partículas, pois isso pode entupir o aparelho e causar danos ao motor.

· O aparelho não deve ser usado para remover grandes quantidades de água. · Não mergulhe o aparelho na água para evitar riscos.

· Ao usar o aparelho, certifique-se de que a entrada de sucção não esteja bloqueada para evitar danos ao motor.

· Verifique se a ventilação não está obstruída para garantir o resfriamento adequado.

· Inspecionar periodicamente a mangueira para identificar possíveis danos; Não use o aparelho se a mangueira estiver danificada. Caso o cabo de alimentação seja danificado, ele deve ser substituído por um profissional autorizado.

O fabricante ou um serviço autorizado deve realizar a substituição para evitar riscos. Não use o aparelho se ele tiver caído, danificado, exposto à água, com defeito ou vazamento.

· Sempre desconecte o aparelho da tomada elétrica antes da limpeza, manutenção ou uso pós-uso, para evitar choques acidentais.

· Não direcione líquidos ou vapores para componentes elétricos, como o interior do forno.
· Sempre desligue o aparelho antes de reabastecer ou limpar.

· Ao usar o aparelho, tome as precauções necessárias para evitar queimaduras causadas por respingos de vapor. Durante o uso, certifique-se de que haja uma pessoa próxima para supervisionar o aparelho e oferecer assistência, se necessário.

É indispensável.

· Não use acessórios que não sejam originais, pois podem causar danos pessoais. O aparelho é destinado apenas ao uso doméstico. Não use ao ar livre.

· Mantenha o aparelho fora do alcance de menores quando estiver energizado ou em processo de resfriamento.

· O aparelho não deve permanecer sem supervisão enquanto estiver conectado à rede.

Instruções Importantes de Segurança

Por favor, guarde este manual de instruções de segurança para referência futura.

As instruções originais são projetadas para uso com uma fonte de alimentação AC de 220-240 V~50-60 Hz.

Este modelo é destinado exclusivamente ao uso doméstico.

Informações importantes

Certifique-se de que o aparelho está localizado em uma superfície nivelada.

Não armazene o aparelho em locais onde possa ocorrer congelamento.

O tanque de água feito de plástico não é adequado para limpeza na lava-louças. O tanque de água não deve ser colocado dentro da lava-louças.

Símbolos

~	Energia por Corrente Alternada (CA)
	Atenção: Superfície quente
	Aviso: Risco de queimaduras



Informações sobre Equipamentos Elétricos e Eletrônicos Residuais (WEEE)

Todos os produtos que possuem esse símbolo correspondem a resíduos de equipamentos elétricos e eletrônicos (WEEE, de acordo com a Diretiva 2012/19/UE) e não devem ser misturados com resíduos não classificados.

Lixo doméstico. Em vez disso, a saúde humana e o meio ambiente devem ser protegidos entregando o equipamento a um ponto autorizado de coleta de resíduos.

A reciclagem de equipamentos elétricos e eletrônicos rejeitados, designados pelas autoridades governamentais ou pela LOCA.

O descarte e a reciclagem adequados ajudarão a prevenir possíveis consequências negativas para o meio ambiente e a saúde humana. Recomenda-se entrar em contato com o instalador ou com as autoridades locais para obter informações adicionais sobre o local, bem como os termos e condições aplicáveis a esses pontos de coleta.

Introdução do Produto EN

Lista de Peças

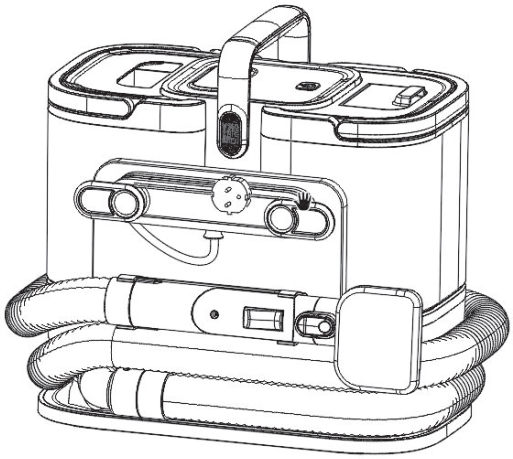

Unidade Principal

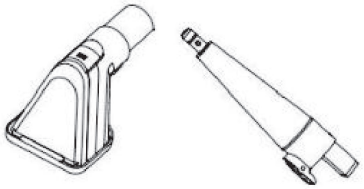

Escova a vapor padrão

Adaptador de mangueira



Cobertura padrão de proteção contra escovas



Raspador pequeno



Bocal de alta pressão



Escova de piso plana



Escova redonda pequena

Apresentação do Produto

Visão Geral das partes

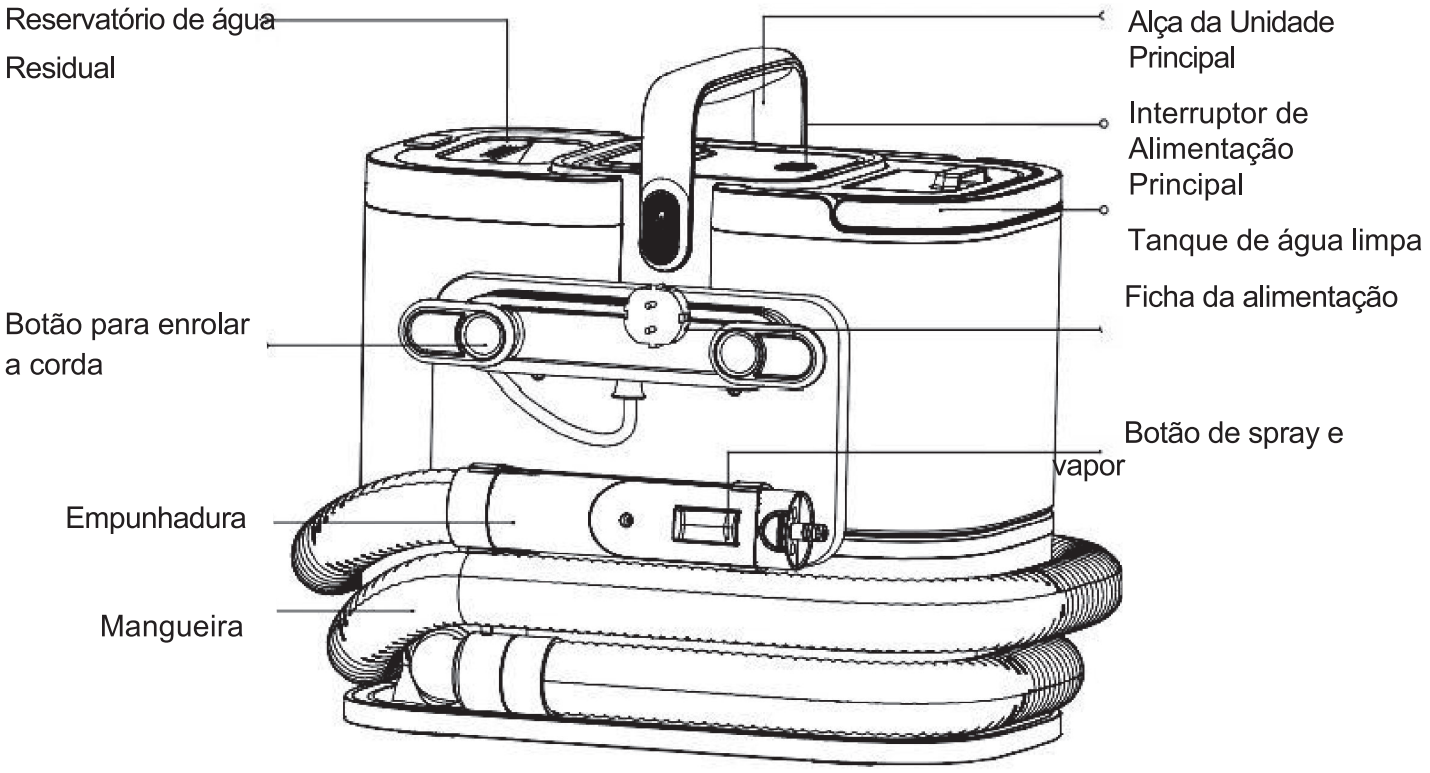

Painel de Controle

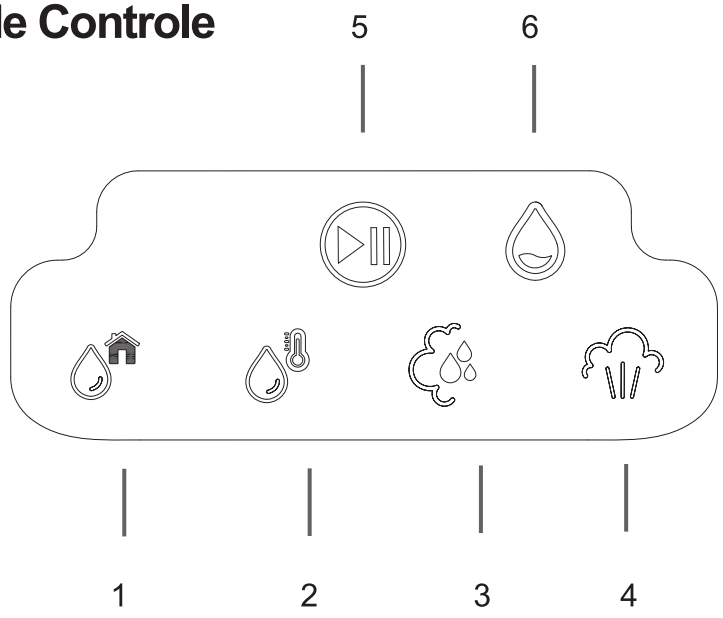

1. Modo água fria
2. Modo água quente
3. Indicador de modo vapor e vácuo
4. Modo Vapor
5. Início / Pausa
6. Reservatório de água residual cheio / não instalado

Uso do Produto

Instalação de acessórios



Click



Standard Steam Brush

Click



Standard Brush Protection Cover

Aplicação do produto

Instalação de acessórios





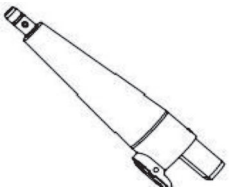

Adaptador de mangueira

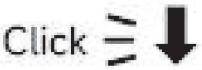

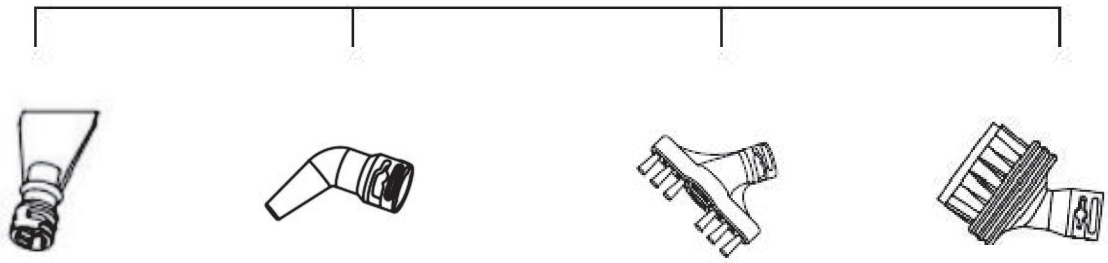

Raspador pequeno | Bico de alta pressão | Escova de piso plana | Escova pequena redonda

Aplicação do produto

Uso de acessórios

Nome do acessório	Contexto da aplicação	Modos de uso aplicáveis
Escova a vapor padrão	Adequado para limpeza Superfícies têxteis, como colchões, tapetes, tapetes, e cortinas.	Modo Água Fria / Modo Água Quente /Modo Vapor e Vácuo / Vapor Modo
Bocal de alta pressão	Ideal para desinfetar Brinquedos infantis, limpeza Exaustores e descarte Sujeira nas fendas das janelas e espaços pequenos.	Modo Steam
Raspador Pequeno	Projetado para eliminar teimosa gordura e resíduos grudados, como sujeira solidificada nos filtros, restos de chiclete no chão, e marcas adesivas Janelas.	Modo Steam
Escova de piso plano	Adequado para limpar espaços no piso, cantos e outros áreas de difícil acesso.	Modo Steam
Escova pequena e redonda	Projetado para limpar placas de fogão, exaustores, fritadeiras a ar e outros eletrodomésticos.	Modo Steam

Aplicação do produto

Enchendo o tanque de água limpa

1. Levante a alça do tanque de água limpa. 2. Remova o tanque de água limpa.

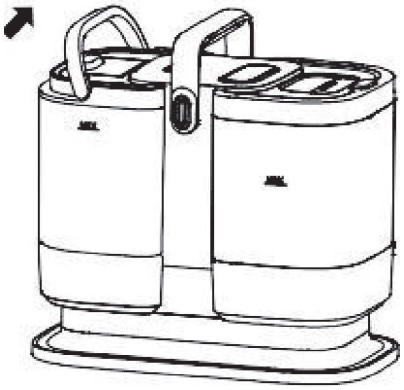

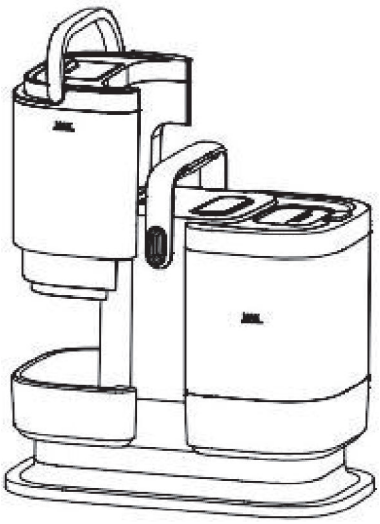

3. Encha o reservatório com água purificada ou destilada. Feche a tampa do reservatório corretamente.

Não ultrapasse a linha MÁXIMA do nível da água.



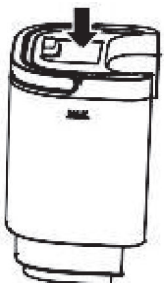

5. Reinstale o tanque de água limpa na máquina.

Dicas:



Não se deve adicionar solução de limpeza, especialmente produtos químicos como vinagre branco, água sanitária ou Dettol.

Aplicação do produto

Início do processo de limpeza

1. Conecte o cabo de energia à ficha e ligue o interruptor principal.

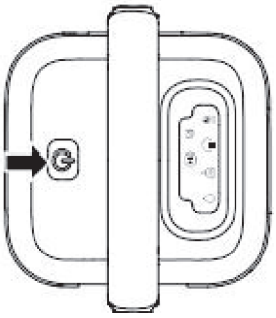

2. Selecione o modo de trabalho desejado no touchpad e depois pressione "Iniciar/Pause".

botão.

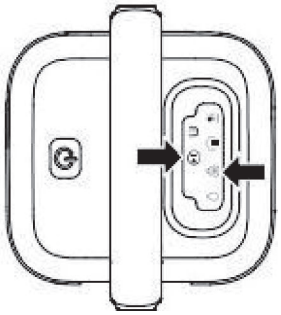

3. Retire a pega e pressione o botão de alimentação na pega para iniciar. Solte o botão para desligar.

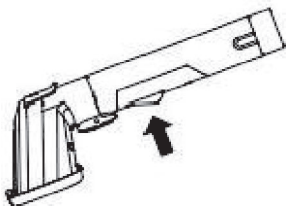

4. Pressione novamente o botão "Iniciar/Pausar" para desligar o interruptor principal de energia.

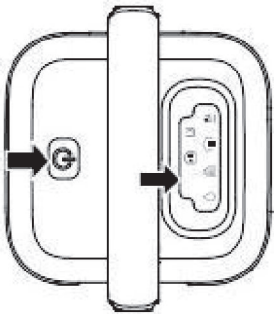

5. Pressione o botão de liberação do tanque de água suja e remova o tanque.

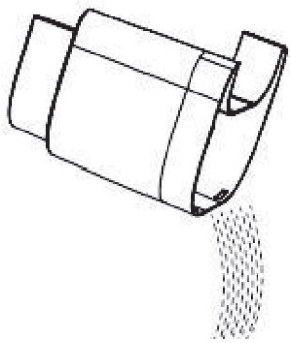

6. Esvazie e enxágue o reservatório de água suja, depois reinstale-o.



7. Enrole o cabo de energia e coloque a mangueira de volta à posição original.

Aplicação do produto

Troca de modos

1. Selecione o modo desejado.

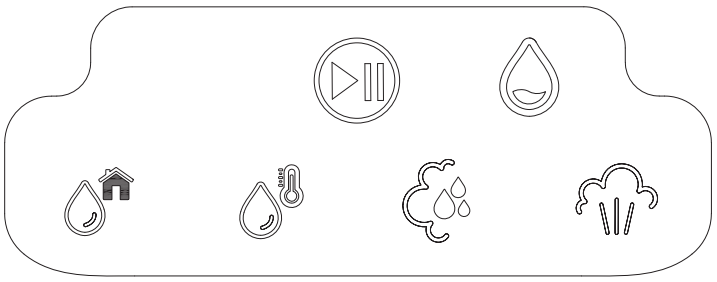

2. Pressione o botão "Iniciar/Pausar" para entrar para o modo selecionado.

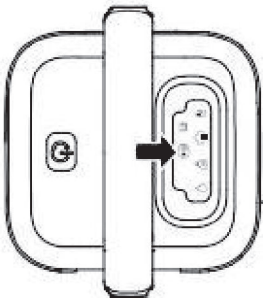

3. Aperte o botão do botão para iniciar liberando água ou vapor. Liberte o botão para parar a operação.

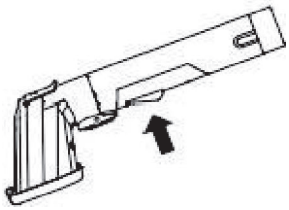

Dicas:

· Limpe tanto o tanque de água limpa quanto o tanque de água suja imediatamente após o uso para evitar o crescimento bacteriano.

· Ao trocar de modo durante a operação, selecione outro ícone de modo para sair do modo atual e pressione "Iniciar/Pause" para ativar o novo modo.

· Para terminar a limpeza, pressione "Iniciar/Pausar" para sair do modo atual. A máquina desliga automaticamente.

Recolha o excesso de água do cano de esgoto (aproximadamente 5 segundos) e depois pressione o interruptor de energia para desligar a máquina.

Aplicação do produto

Reservatório cheio de água suja

1. A máquina para de operar e o ícone do Tanque Cheio pisca no display.

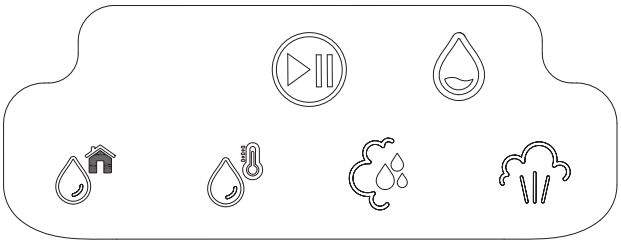

2. Remova o reservatório de água suja.

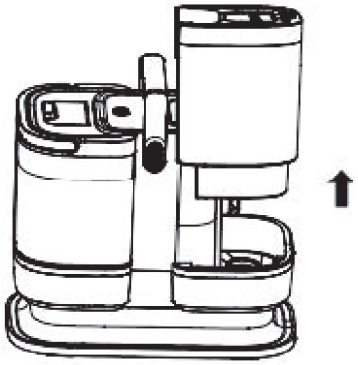

3. Esvaziar a água residual do tanque de água suja, conforme mostrado na ilustração.

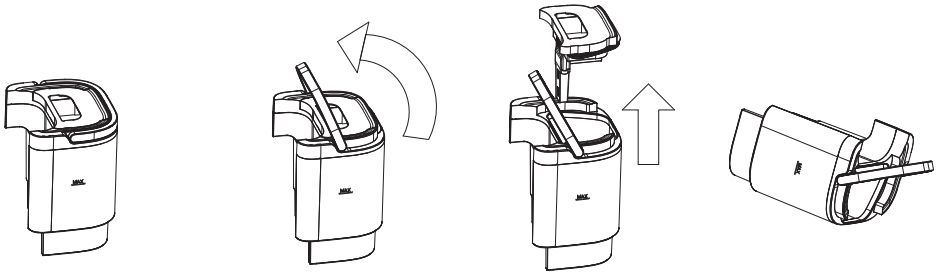

4. Reinstale o tanque de água suja na máquina.

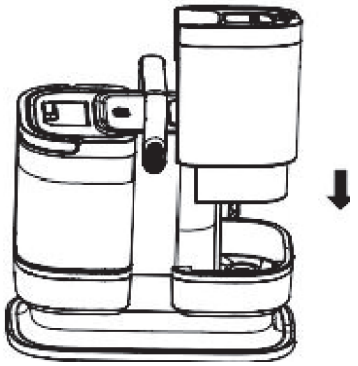

Dicas:

Ao mudar para o modo vapor, uma pequena quantidade de água pode ser liberada antes que a emissão de vapor comece. Isso é normal. Evite direcionar a cabeça da escova ou o bico em direção ao corpo ou superfícies elétricas em

Depois de soltar o botão de pulverização/vapor, pode levar alguns segundos para a água ou o vapor pararem. Isso é normal.

Ao trocar do modo vapor para o modo água fria, a água espirrava nos primeiros segundos ·

Após selecionar Modo Steam & Vacuum ou Modo Steam, pressione o botão "Iniciar/Pausar". A luz indicadora de modo correspondente começa a piscar. Solicita-se que espere pacientemente

Pode continuar sendo atraente. Para evitar queimaduras, recomenda-se não tocar no bico ou na saída de água. (aproximadamente 30 segundos).

Manutenção e cuidados

Tanque de água limpa

1. Levante a alça do tanque de água limpa.

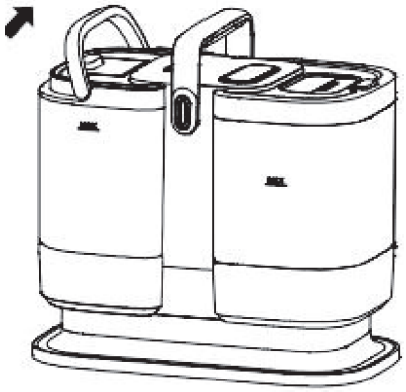

2. Remova o tanque de água limpa.

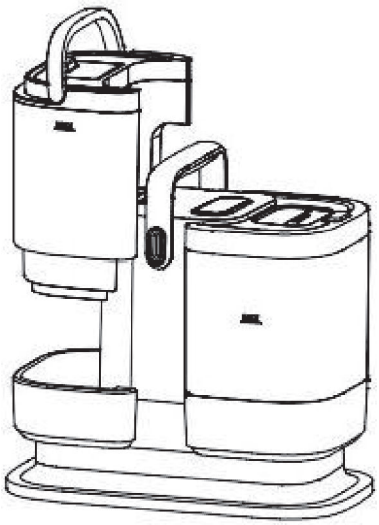

3. Abra a tampa do sistema limpo de enchimento de água Tanque de água.

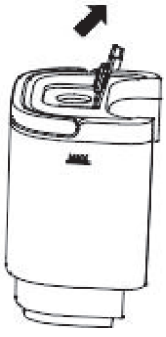

4. Esvazie qualquer água restante e permita O tanque de secagem ao ar.

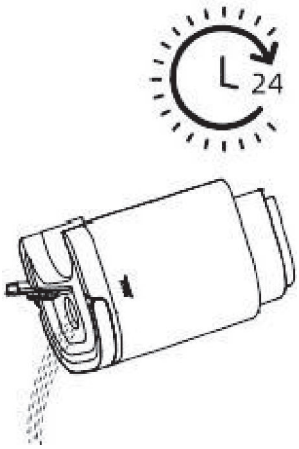

Manutenção e Cuidados

Tanque de águas residuais

1. Levante a alavanca e remova o tanque de águas residuais.



2. Esvazie a água restante do tanque de águas residuais, conforme mostrado na ilustração.

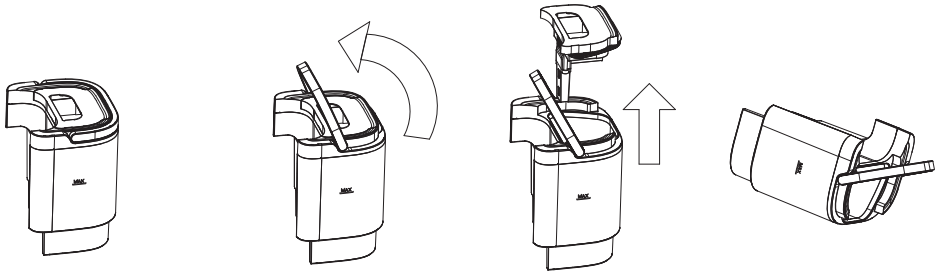

3. Despeje água limpa, enxágue o reservatório e deixe secar ao ar.

4. Reinstale o tanque de esgoto no máquina.

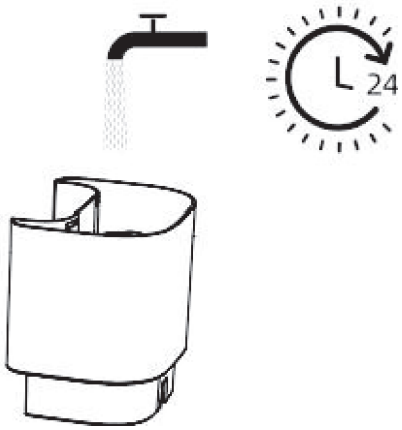



Dicas:

· Ocasionalmente, recomenda-se adicionar uma pequena quantidade de ácido cítrico ao tanque de água limpa e ativar o modo vapor para remover o acúmulo de calcário dentro do sistema de ebulição.

Cabeça de escova

1. Desaperte a cabeça da escova e sua tampa.

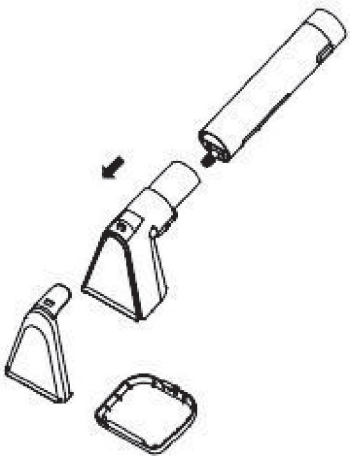

2. Limpe cuidadosamente a alça.

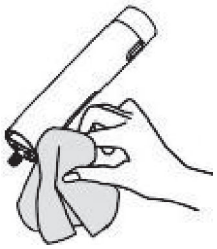

3. Limpe a cabeça e a tampa da escova.

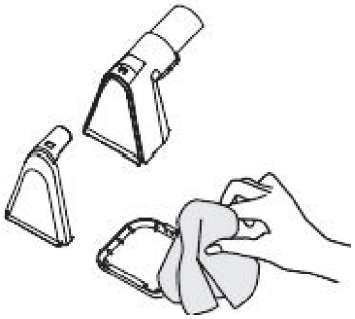

4. Enxágue a saída de vapor com água limpa.



5. Reinstale a cabeça da escova limpa.

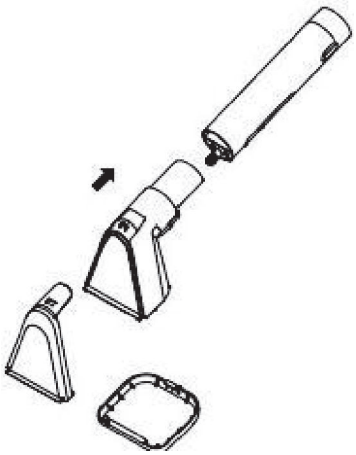

6. Coloque a alça com a cabeça da escova no suporte.

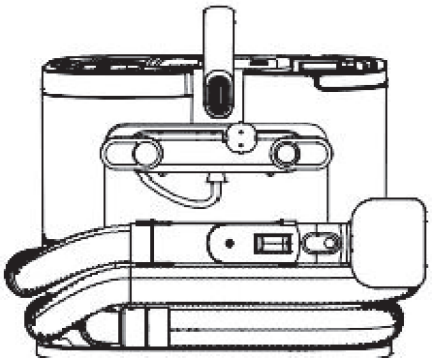

Unidade Principal (Alerta Total de Tanque Falso Total)

1.Se o reservatório de água suja não estiver cheio, mas o indicador "Reservatório Cheio" estiver a piscar e a máquina deixar de funcionar, trata-se de um alarme falso.

2. Nota: Prima sempre o botão de alimentação para desligar a máquina antes de efetuar qualquer manutenção.

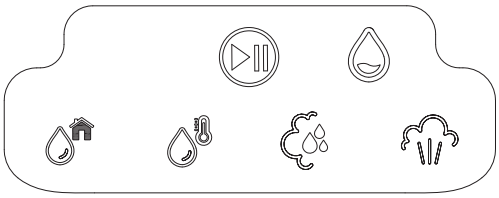

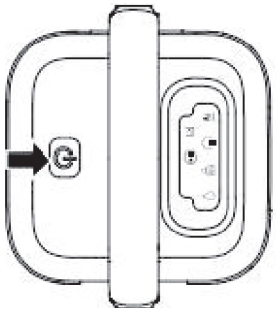

3. Enxágue o interruptor do sensor com água limpa, como mostrado na ilustração.

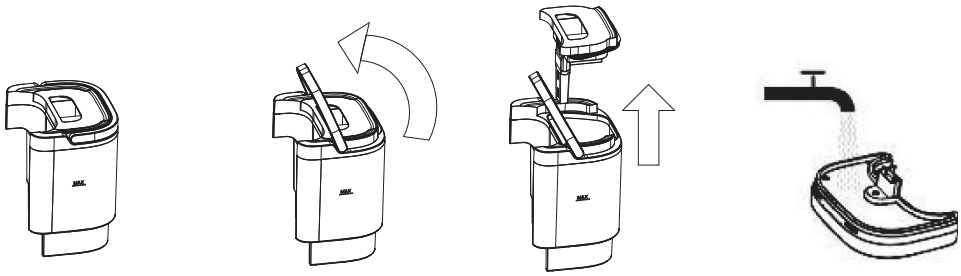

4. Após a limpeza, reinstale as peças corretamente.

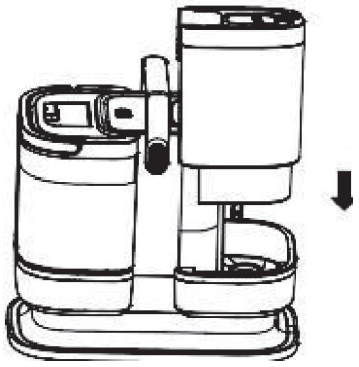

Dicas:

· Sempre certifique-se de que a máquina esteja desligada e completamente fria antes de realizar qualquer procedimento de limpeza ou manutenção.

· Ao reinstalar o reservatório de água suja, verifique se ele está posicionado corretamente. Uma instalação incorreta pode gerar um alerta de tanque cheio.

· Não mergulhe a unidade principal em água para limpeza.

Solução de problemas

Lesões frequentes	Possíveis causas	Soluções propostas
Vazamento de água de Água limpa Água contaminada ou reservatório Área do Tanque	O tanque de água limpa ou de água suja não está instalado corretamente.	Proceda a instalação do tanque de água limpa ou de água suja até que ele se encaixe corretamente no local correspondente.
O Tanque Cheio O indicador é ativado para Água suja tanque.	O sensor dentro do tanque de água suja é obstruído por Sujeira ou instalação incorreta do tanque.	Consulte a seção Manutenção e Cuidado - Alerta de Depósito Completo Falso no manual para as instruções de limpeza e manutenção.
Diminuição do poder de sucção	Acúmulo de sujeira ou entupimento Na cabeça da escova ou na entrada de água suja.	Remova a escova ou o tanque de água suja e limpe cuidadosamente a área de entrada.
Saída irregular ou ausente de água Saída do Cabeça de escova (vapor) bico).	Os furos de saída de água são obstruídos por depósitos de calcário ou terra.	Use um pino de limpeza para desentupir os furos de saída de água.

Especificações

Limpador a vapor			
Modelo	NSC1200HC	Tensão nominal	~220-240 V
Frequência nominal	50-60 Hz	Potência nominal	1500 W

Manuel d' utilisation

Nettoyage à vapeur multi-surfaces

NSC1200HC

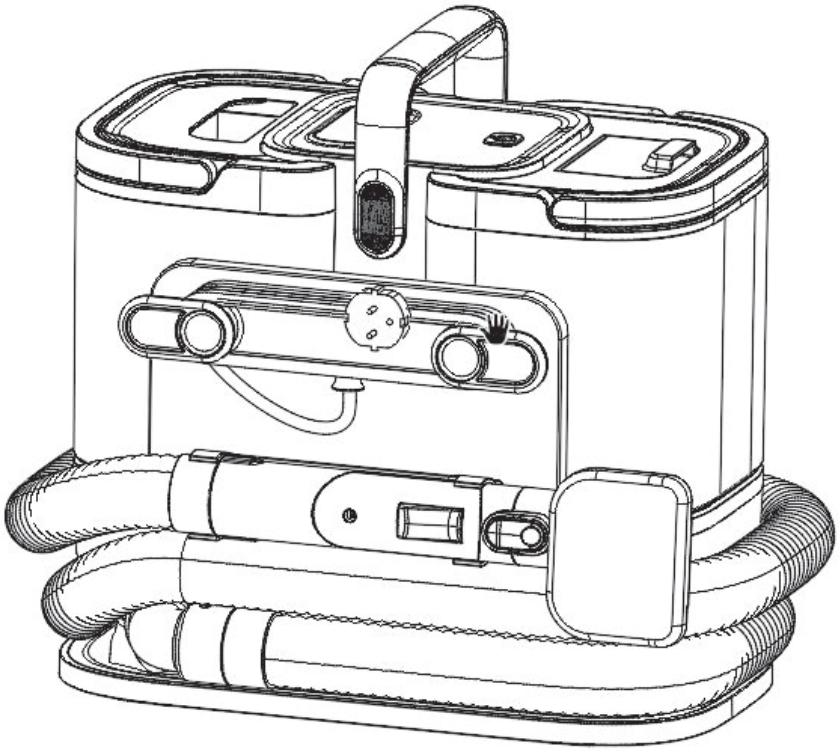

Les illustrations contenues dans ce manuel sont uniquement à titre de référence. Il est recommandé de vérifier le produit réel.

Table des matières

Manuel d'utilisation EN

Instructions de sécurité importantes 01

Introduction du produit 04

Application produit 06

Entretien et soins 13

Dépannage 18

Instructions de sécurité importantes

Avant d'utiliser cet appareil, veuillez lire attentivement toutes les instructions de sécurité. Lors de l'utilisation d'appareils électriques, des précautions de sécurité de base doivent toujours être respectées, notamment les suivantes :

Attention.

Pour diminuer le risque d'incendie, de choc électrique ou de blessure :

· L'appareil n'est pas destiné à être utilisé par des personnes ayant des handicaps physiques, sensoriels ou mentaux, ni par des personnes manquant d'expérience et de connaissances, sauf si elles sont sous surveillance ou

instructions d'une personne responsable de leur sécurité.

· Gardez les enfants sous surveillance pour éviter qu'ils manipulent l'appareil comme un jeu. Le nettoyage et l'entretien ne devraient pas être effectués par des enfants sans surveillance.

· L'appareil doit être déconnecté de la source d'alimentation lorsqu'il n'est pas utilisé pendant de longues périodes, ainsi que lors de l'assemblage, du démontage ou du nettoyage. Veillez à ce que les enfants n'utilisent pas l'appareil sans surveillance. Avant utilisation, vérifiez que la tension indiquée sur ce produit correspond à celle de votre source locale.

.N'utilisez pas l'appareil près des incendies ou d'autres zones à forte température. N'essayez pas de ramasser des objets en feu, comme des mégots de cigarette, des allumettes ou des cendres brûlantes.

· N'utilisez pas l'appareil pour aspirer du verre, des aiguilles, de l'essence ou d'autres objets dangereux.

· Ne vous penchez pas, ne marchez pas dessus et ne tirez pas sur le tuyau. En cas d'abîme, arrêtez l'utilisation de l'appareil.

· N'utilisez pas l'appareil pour aspirer du ciment, de la pâte, du mastic mural ou de petites particules, car cela pourrait obstruer l'appareil et endommager le moteur.

· L'appareil ne doit pas être utilisé pour éliminer de grandes quantités d'eau.
· Ne plongez pas l'appareil dans l'eau pour éviter les dangers.

· Lors de l'utilisation de l'appareil, assurez-vous que l'entrée d'aspiration n'est pas bloquée afin d'éviter les dommages au moteur.

· Vérifiez que la bouche d'aération n'est pas obstruée afin de garantir un refroidissement adéquat.

· Inspectez périodiquement le tuyau pour identifier les dommages potentiels ; N'utilisez pas l'appareil si le tuyau est endommagé. Si le câble d'alimentation est endommagé, il doit être remplacé par un professionnel agréé.

Le fabricant ou un service agréé doit effectuer le remplacement afin d'éviter les risques. N'utilisez pas l'appareil s'il a été échappé, endommagé, exposé à l'eau, défectueux ou fuit.

· Déconnectez toujours l'appareil de la prise électrique avant le nettoyage, l'entretien ou l'utilisation après usage, afin d'éviter les chocs électriques accidentels.

· Ne dirigez pas les liquides ou vapeurs vers les composants électriques, comme l'intérieur du four. · Débranchez toujours l'appareil avant de le remplir ou de le nettoyer.

· Lorsque vous utilisez l'appareil, prenez les précautions nécessaires pour éviter les brûlures causées par les éclaboussures de vapeur. Lors de l'utilisation, assurez-vous qu'une personne à proximité supervise l'appareil et vous apporte assistance si nécessaire.

C'est indispensable.

· N'utilisez pas d'accessoires non originaux, car ils pourraient causer des blessures corporelles. L'appareil est destiné uniquement à un usage domestique. Ne pas utiliser en extérieur.

· Gardez l'appareil hors de portée des mineurs lorsqu'il est sous tension ou en cours de refroidissement.

· L'appareil ne doit pas rester sans surveillance lorsqu'il est branché au réseau.

Instructions de sécurité importantes

Veuillez conserver ce manuel d'instructions de sécurité pour référence future.

Les instructions originales sont conçues pour une alimentation courante alterne 220-240 V~50-60 Hz.

Ce modèle est destiné exclusivement à un usage domestique.

Informations importantes

Assurez-vous que l'appareil est situé sur une surface plane.

Ne stockez pas l'appareil dans des endroits où il pourrait y avoir des congélations.

Le réservoir d'eau en plastique n'est pas adapté au nettoyage dans le lave-vaisselle. Le réservoir d'eau ne doit pas être placé à l'intérieur du lave-vaisselle.

Symboles

~	Courant alternatif (AC)
	Avertissement : surface chaude
	Avertissement : Risque de brûlures



Informations sur les équipements électriques et électroniques déchet (WEEE)

Tous les produits portant ce symbole correspondent à des déchets d'équipements électriques et électroniques (WEEE, conformément à la directive 2012/19/UE) et ne doivent pas être mélangés avec des déchets non triés.

Déchets ménagers. Au contraire, la santé humaine et l'environnement doivent être protégés en livrant l'équipement à un point de collecte des déchets autorisé.

Le recyclage des déchets d'équipements électriques et électroniques, désignés par les autorités gouvernementales ou par la LOCA.

Un bon déplacement et un recyclage aideront à prévenir d'éventuelles conséquences négatives pour l'environnement et la santé humaine. Il est recommandé de contacter l'installateur ou les autorités locales pour obtenir des informations supplémentaires sur l'emplacement, ainsi que sur les termes et conditions applicables à ces points de collecte.

Introduction du produit

Liste des paquets

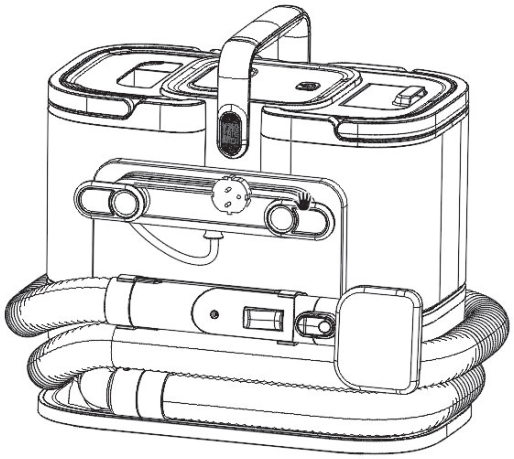

Unité principale

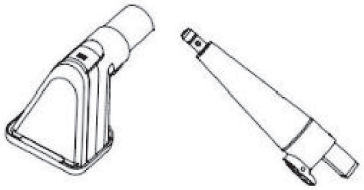

Brosse à vapeur standard

Adaptateur de tuyau



Couvre-filtre de protection des broussailles standard



Petit grattoir



Buse haute pression



Brosse de sol plate Petite



brosse ronde

Présentation du produit

Aperçu des parties

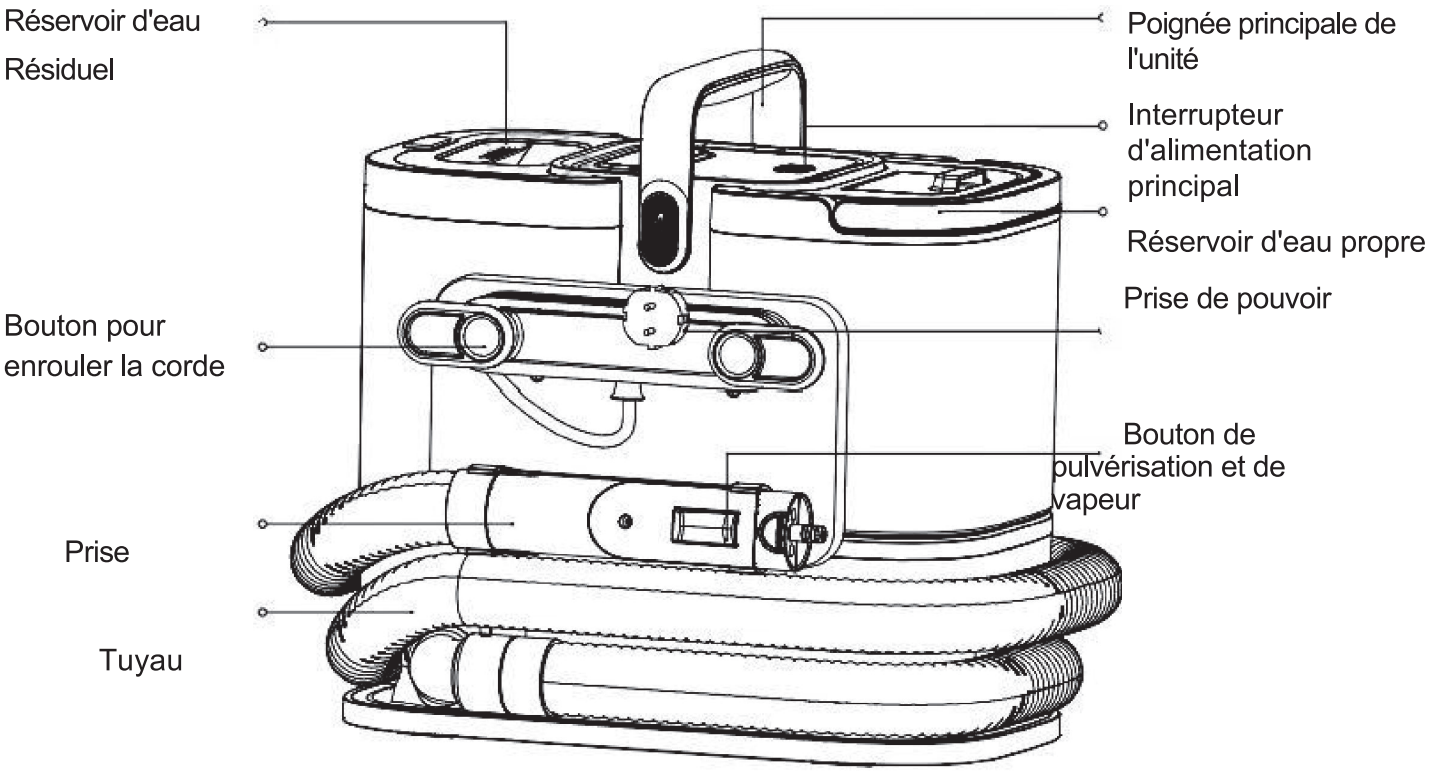

Panel de contrôle

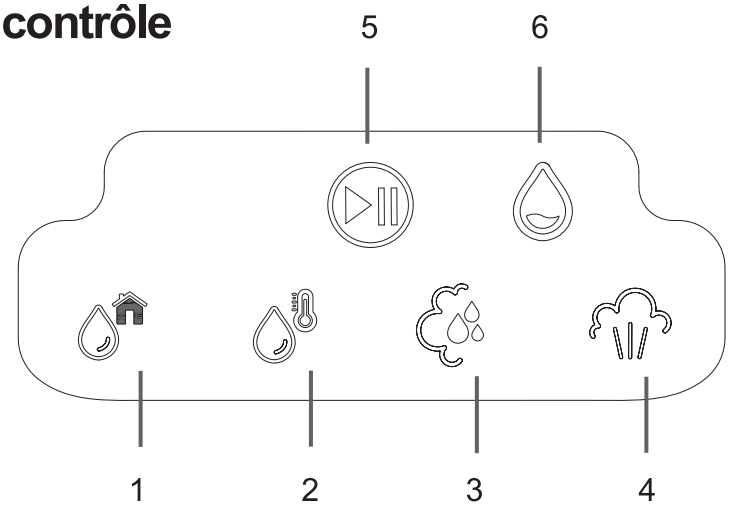

1. Mode eau froide
2. Mode eau chaude
3. Indicateur de mode vapeur et de vide
4. Mode Vapeur
5. Démarrer / Pause
6. Réservoir d'eaux usées plein / non installé

Utilisation du produit

Installation d'accessoires



Click



Standard Steam Brush

Click



Standard Brush Protection Cover

Application produit

Installation d'accessoires





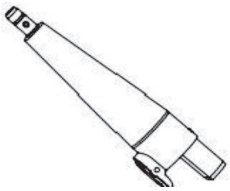

Adaptateur de tuyau

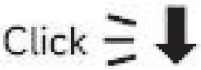

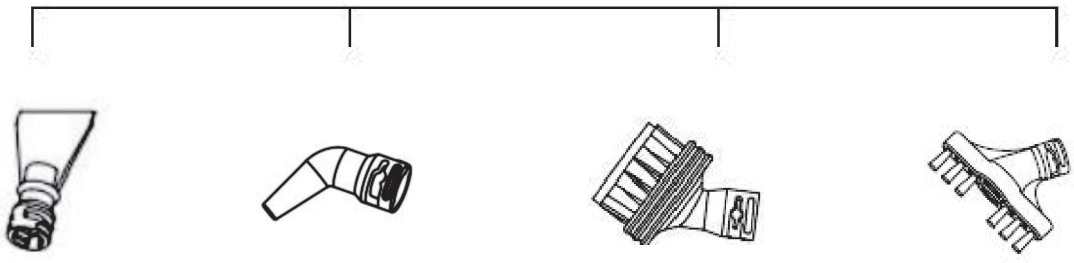

Petit grattoir | Buse haute pression | Brosse de sol plate | Petite brosse ronde

Application produit

Utilisation des accessoires

Nom de l'accessoire	Contexte de l'application	Modes d'utilisation applicables
Brosse à vapeur standard	Adapté au nettoyage Surfaces textiles telles que matelas, tapis, tapis, et rideaux.	Mode eau froide / mode eau chaude /Mode vapeur et aspirateur / Vapeur Mode
Buse haute pression	Idéal pour désinfecter Jouets pour enfants, nettoyage Hottes et mise au rebut Saleté dans les fentes de fenêtre et de petits espaces.	Mode Vapeur
Petit grattoir	Conçu pour éliminer graisse têtue et résidus collés, comme de la saleté solidifiée dans les filtres, Des restes de chewing-gum sur le sol, et des marques collantes sur Fenêtres.	Mode Vapeur
Brosse de sol plate	Adapté au nettoyage des espaces du sol, des coins et autres Zones d'accès difficile.	Mode Vapeur
Petite brosse ronde	Conçu pour nettoyer plaques de cuisson, hottes extractrices, friteuses à air et autres appareils de cuisine.	Mode Vapeur

Application produit

Remplissage du réservoir d'eau propre

1. Remontez la poignée du réservoir d'eau propre.

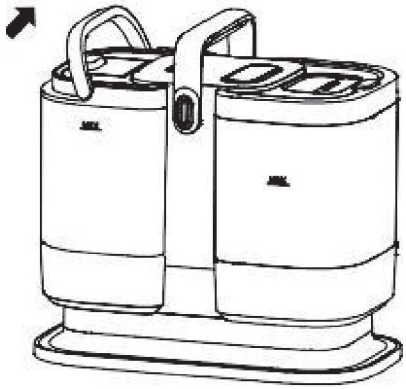

2. Retirez le réservoir d'eau propre.

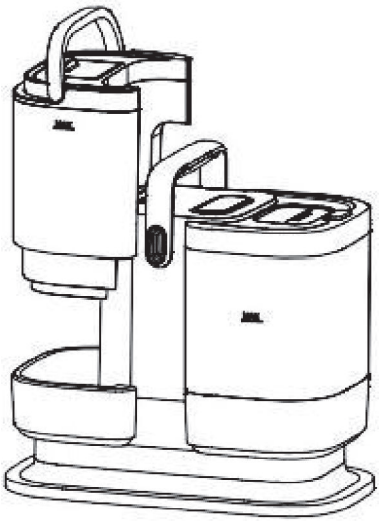

3. Remplissez le réservoir avec de l'eau purifiée ou distillée. Fermez correctement le couvercle du réservoir.

Ne dépassez pas la ligne MAX du niveau d'eau.



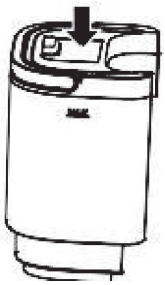

5. Réinstaller le réservoir d'eau propre dans le machine.



Conseils :

Aucune solution nettoyante ne doit être ajoutée, surtout des produits chimiques comme le vinaigre blanc, l'eau de Javel ou le Dettol.

Application produit

Début du processus de nettoyage

1. Branchez le câble d'alimentation à la prise et allumez l'interrupteur principal.

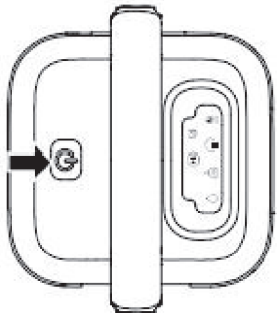

2. Sélectionnez le mode de travail souhaité sur le pavé tactile puis appuyez sur « Démarrer/Pause ».

bouton.

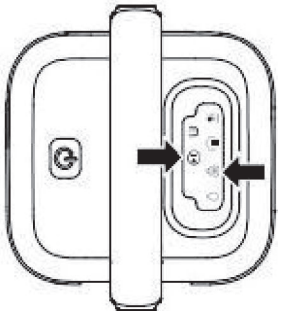

3. Retirez la poignée et appuyez sur le bouton marche/arrêt situé sur la poignée pour démarrer. Relâchez le bouton pour arrêter.

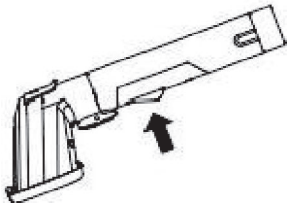

4. Appuyez à nouveau sur le bouton « Démarrer/Pause » pour éteindre l'interrupteur d'alimentation principal.

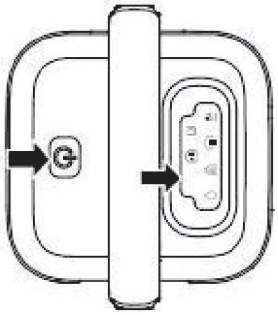

5. Appuyez sur le bouton de déverrouillage du réservoir d'eau sale et retirez le réservoir.

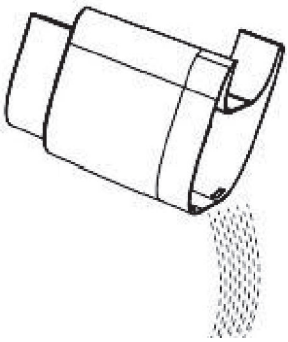

6. Vide et rince le réservoir d'eau sale, puis réinstalle-le.



7. Enroulez le cordon d'alimentation et remettez le tuyau à sa place d'origine.

Application produit

Mode de commutation

1. Sélectionner le mode désiré.

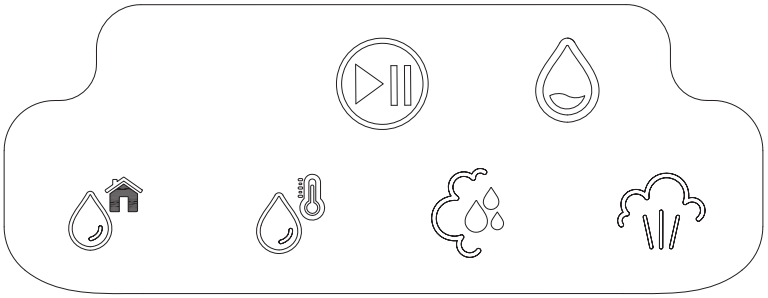

2. Appuyez sur le bouton « Démarrer/Pause » pour entrer vers le mode sélectionné.

3. Appuyez sur le bouton du bouton pour démarrer libérer de l'eau ou de la vapeur. Libérez le bouton pour arrêter l'opération.

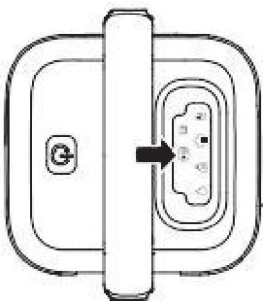

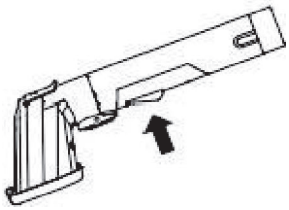

Conseils :

· Nettoyez immédiatement le réservoir d'eau propre et celui d'eau sale après utilisation pour éviter la prolifération bactérienne.

· Lors du changement de mode pendant le fonctionnement, sélectionnez une autre icône de mode pour sortir du mode actuel, puis appuyez sur « Start/Pause » pour activer le nouveau mode.

· Pour terminer le nettoyage, appuyez sur « Démarrer/Pause » pour sortir du mode actuel. La machine s'éteint automatiquement.

Collectez l'excès d'eau de la canalisation (environ 5 secondes), puis appuyez sur l'interrupteur d'alimentation pour éteindre la machine.

Application produit

Réservoir d'eau sale plein

1. La machine cesse de fonctionner et l' icône du Réservoir Plein clignote à l'écran.

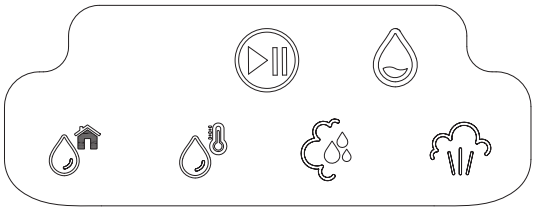

2. Retirez le réservoir d'eau sale.

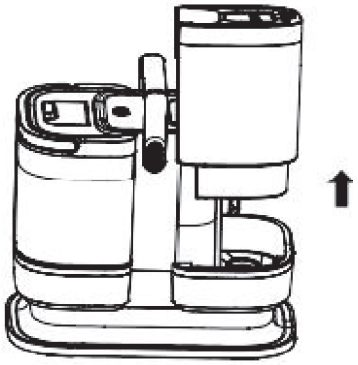

3. Videz les eaux usées du réservoir d'eau sale comme montré sur l'illustration.

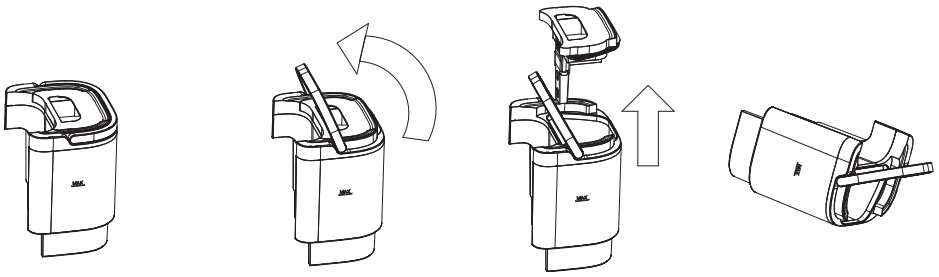

4. Réinstaller le réservoir d'eau sale de la machine.

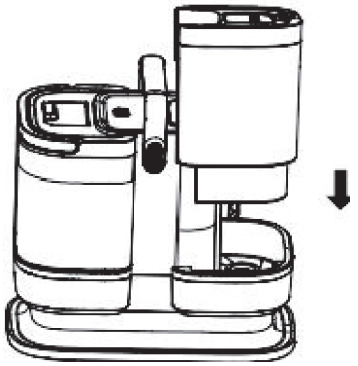

Conseils :

Lors du passage en mode vapeur, une petite quantité d'eau peut être libérée avant que l'émission de vapeur ne commence. C'est normal. Évitez de diriger la tête de brosse ou la buse vers le corps ou les surfaces électriques dans

Après avoir relâché le bouton pulvérisation/vapeur, il peut falloir quelques secondes pour que l'eau ou la vapeur s'arrêtent. C'est normal.

En passant du mode vapeur au mode eau froide, l'eau se projetait dans les premières secondes ·

Après avoir sélectionné le mode Vapeur & Aspirateur ou le Mode Vapeur, appuyez sur le bouton « Démarrer/Pause ». Le voyant de mode correspondant commence à clignoter. Il est demandé

Cela peut continuer à être attrayant. Pour éviter les brûlures, il est recommandé de ne pas toucher à la buse ni à la sortie d'eau. (environ 30 secondes).

Entretien et entretien

Réservoir d'eau propre

1. Remontez la poignée du réservoir d'eau propre. propre.

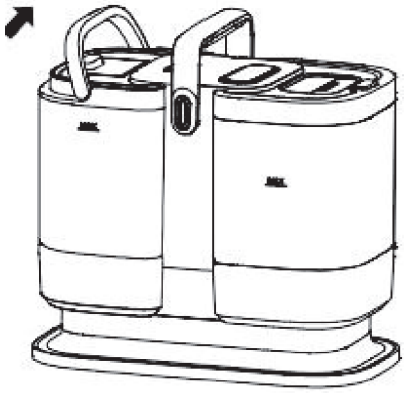

2. Retirez le réservoir d'eau

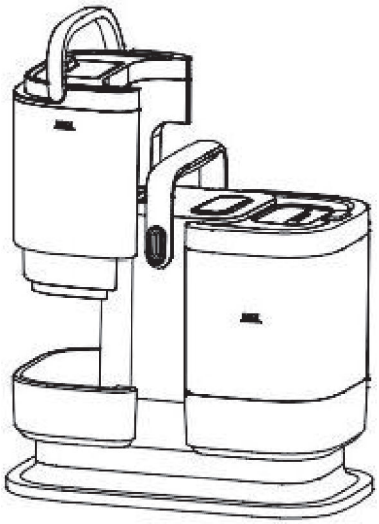

3. Ouvrir le couvercle du bouchon d'eau propre réservoir d'eau.

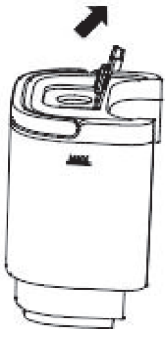

4. Videz toute l'eau restante et laissez passer le réservoir de séchage à l'air.

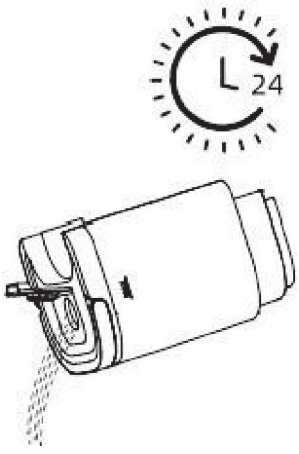

Entretien et entretien

Réservoir d'eaux usées

1. Remontez la poignée et retirez le réservoir d'eaux usées.



2. Videz l'eau restante du réservoir d'eaux usées comme illustré sur l'illustration.

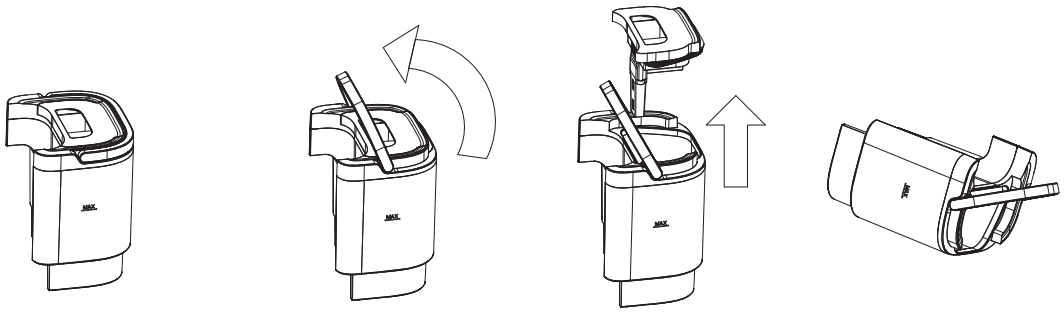

3. Verser de l'eau propre, rincer le réservoir et laissez sécher à l'air libre.

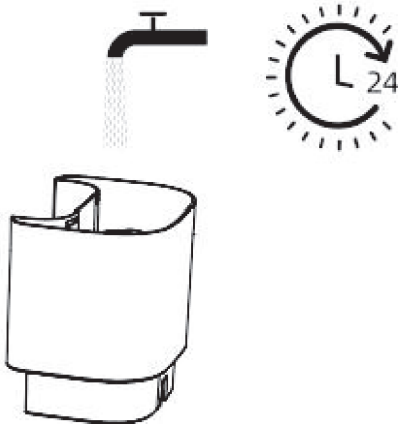

4. Réinstaller le réservoir d'eaux usées dans le machine.



Conseils :Parfois, il est recommandé d'ajouter une petite quantité d'acide citrique dans le réservoir d'eau propre et d'activer le mode vapeur pour éliminer les dépôts de calcaire à l'intérieur du système d'ébullition.

Tête de brosse

1. Détacher la tête de la brosse et son capuchon.

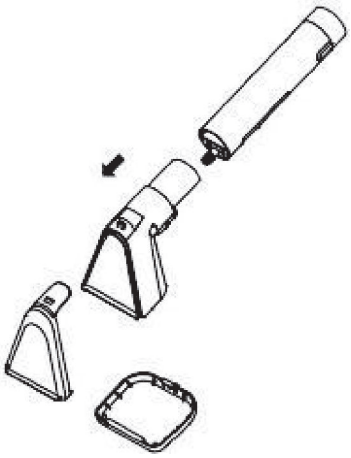

2. Nettoyez soigneusement la poignée.

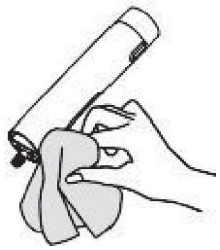

3. Nettoyez la tête et le bouchon de la brosse.

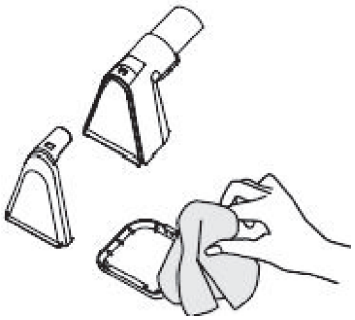

4. Rincez la sortie de vapeur à l'eau propre.



5. Réinstaller la tête de brosse propre.

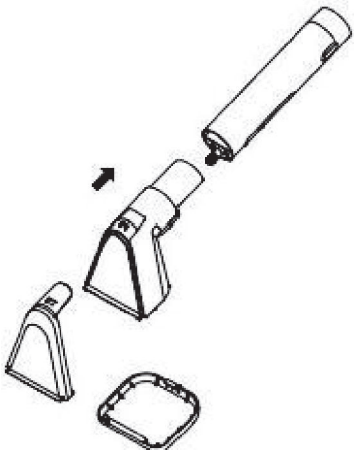

6. Placez la poignée avec la tête de brosse sur le support.

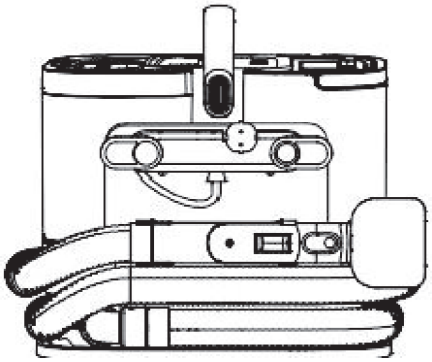

Unité principale (alerte complet de faux char)

1. Si le réservoir d'eau sale n'est pas plein, mais que le voyant « Réservoir plein » clignote et que la machine s'arrête, il s'agit d'une fausse alerte.

2. Remarque : Toujours éteindre la machine avant toute opération de maintenance.

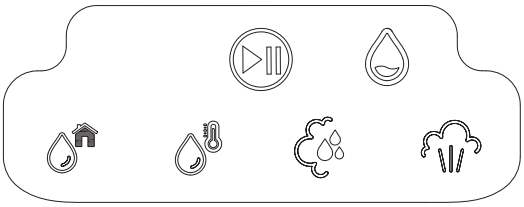

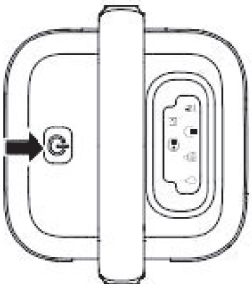

3. Rincez l'interrupteur capteur à l'eau propre, comme montré sur l'illustration.

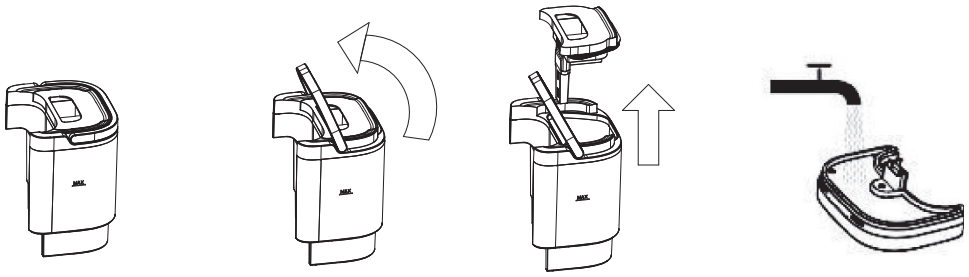

4. Une fois le nettoyage terminé, réinstallez correctement les pièces.

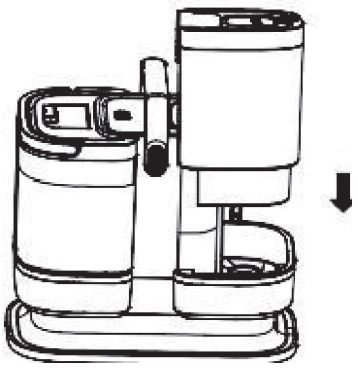

Conseils :

· Assurez-vous toujours que la machine est éteinte et complètement froide avant d'effectuer tout nettoyage ou maintenance.

· Lors de la réinstallation du réservoir d'eau sale, vérifiez qu'il est bien positionné. Une mauvaise installation peut générer une alerte de réservoir plein.

· Ne plongez pas l'unité principale dans l'eau pour le nettoyage.

Dépannage

Blessures fréquentes	Causes possibles	Solutions proposées
Fuite d'eau de Eau propre Eau ou réservoir contaminé Zone de réservoir	Le réservoir d'eau propre ou celui d'eau sale n'est pas installé correctement.	Installez le réservoir d'eau propre ou le réservoir d'eau sale jusqu'à ce qu'il s'adapte correctement à son emplacement correspondant.
Le réservoir plein L'indicateur est activé pour Eau sale tank.	Le capteur à l'intérieur du réservoir d'eau sale est obstrué par Saleté ou mauvaise installation du réservoir.	Consultez la section Entretien et entretien - Alerte de dépôt complet faux dans le manuel pour les instructions de nettoyage et d'entretien.
Diminution de la puissance d'aspiration	Accumulation de saleté ou bouchage Sur la tête de brosse ou dans l'entrée d'eau sale.	Retirez la tête de brosse ou le réservoir d'eau sale et nettoyez soigneusement la zone d'entrée.
Débit d'eau irrégulier ou absent Sortie de la Tête de brosse (vapeur) buse).	Les trous de sortie d'eau sont obstrués par des dépôts de calcaire ou de saleté.	Utilisez une goupille de nettoyage pour déboucher les trous de sortie d'eau.

Caractéristiques techniques

Presseur à vapeur			
Modèle	NSC1200HC	Tension nominale	~220-240 V
Fréquence nominale	50-60 Hz	Puissance nominale	1500 W

Manuale utente

Purificatore a vapore multi-superficie

NSC1200HC

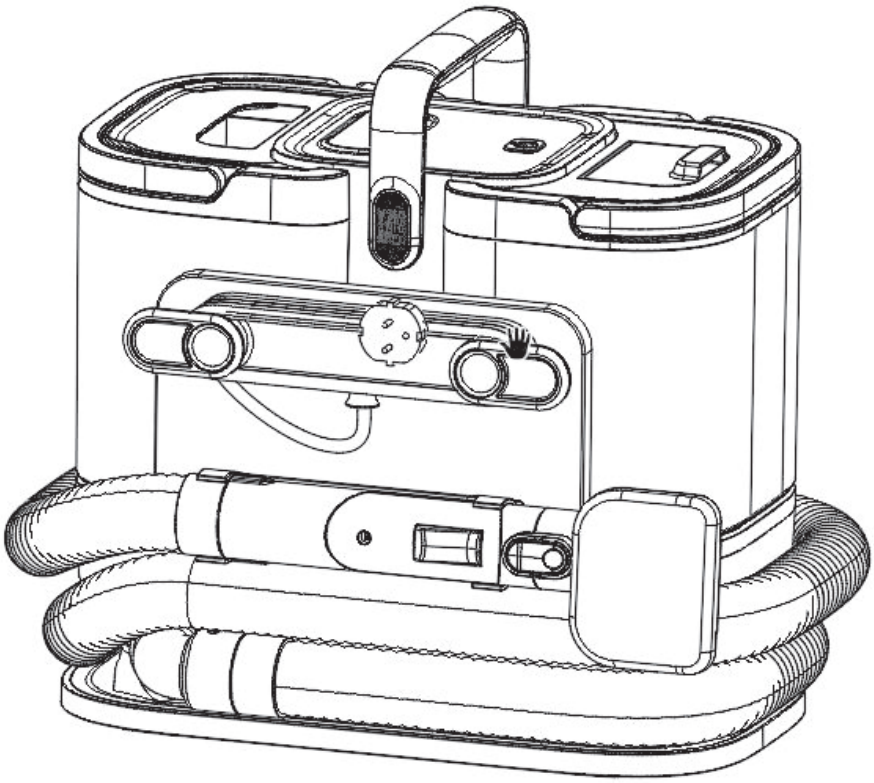

Le illustrazioni contenute in questo manuale sono solo a scopo di riferimento. Si consiglia di controllare il prodotto vero e proprio.

Indice

Manuale utente EN

Istruzioni importanti di sicurezza 01

Introduzione del prodotto 04

Applicazione Prodotto 06

Manutenzione e Cura 13

Risoluzione dei problemi 18

Istruzioni importanti di sicurezza

Prima di utilizzare questo dispositivo, si prega di leggere attentamente tutte le istruzioni di sicurezza. Quando si utilizzano apparecchi elettrici, bisogna sempre rispettare le precauzioni di sicurezza di base, tra cui le seguenti:

Attenzione.

Per ridurre il rischio di incendio, scossa elettrica o infortuni:

· L'apparecchio non è destinato all'uso da persone con disabilità fisiche, sensoriali o mentali, o da persone prive di esperienza e conoscenze, a meno che non siano sotto la supervisione o

Istruzioni da una persona responsabile della loro sicurezza.

· Tieni i bambini sotto supervisione per evitare che manino l'elettrodomestico come un gioco. La pulizia e la manutenzione non dovrebbero essere eseguite dai bambini senza supervisione.

· L'apparecchio dovrebbe essere scollegato dalla fonte di alimentazione quando non viene utilizzato per lunghi periodi, così come durante l'assemblaggio, lo smontaggio o la pulizia. Assicurati che i bambini non usino l'apparecchio senza supervisione. Prima di utilizzarlo, verifica che la tensione indicata su questo prodotto corrisponda a quella della tua sorgente locale.

.Non utilizzare l'apparecchio vicino a incendi o altre zone ad alta temperatura. Non tentare di raccogliere oggetti brucianti, come mozziconi di sigaretta, fiammiferi o cenere bollente.

· Non usare l'apparecchio per aspirare vetro, aghi, benzina o altri oggetti pericolosi.

· Non piegare, calpestare, né tirare il tubo. Nel caso in cui il tubo venga danneggiato, interrompi l'uso dell'apparecchio.

· Non usare l'apparecchio per aspirare cemento, colla, stucchio per pareti o piccole particelle, poiché potrebbero ostruire l'apparecchio e danneggiare il motore.

· L'apparecchio non dovrebbe essere usato per rimuovere grandi quantità d'acqua. · Non immergere l'apparecchio nell'acqua per evitare pericoli.

· Quando si utilizza l'apparecchio, assicurati che l'ingresso di aspirazione non sia ostruito per evitare danni al motore.

· Controlla che la bocchetta d'aria non sia ostruita per garantire un adeguato raffreddamento.

· Ispezionare periodicamente il tubo per identificare potenziali danni; Non usare l'elettrodomestico se il tubo è danneggiato. Nel caso in cui il cavo di alimentazione venga danneggiato, deve essere sostituito da un professionista autorizzato.

Il produttore o un servizio autorizzato deve effettuare la sostituzione per evitare rischi. Non utilizzare l'apparecchio se è caduto, danneggiato, esposto all'acqua, malfunzionante o perdendo.

· Scollega sempre l'apparecchio dalla presa elettrica prima di pulire, manutenzione o dopo l'uso, per evitare scosse elettriche accidentali.

· Non indirizzare liquidi o vapori verso componenti elettrici, come all'interno del forno. · Scollega sempre l'apparecchio prima di riempirlo o pulirlo.

· Quando si utilizza l'apparecchio, prendi le precauzioni necessarie per evitare ustioni causate da schizzi di vapore. Durante l'uso, assicurati che ci sia una persona nelle vicinanze che possa sorvegliare l'apparecchio e fornire assistenza se necessario.

È indispensabile.

· Non usare accessori non originali, poiché potrebbero causare danni personali. L'elettrodomestico è destinato esclusivamente all'uso domestico. Non usarle all'aperto.

· Tieni l'apparecchio fuori dalla portata dei minori quando è in carica o in fase di raffreddamento.

· L'apparecchio non dovrebbe rimanere senza supervisione mentre è collegato alla rete elettrica.

Istruzioni importanti di sicurezza

Si prega di conservare questo manuale di istruzioni di sicurezza per riferimento futuro.

Le istruzioni originali sono progettate per l'uso con un alimentatore AC da 220-240 V~50-60 Hz.

Questo modello è destinato esclusivamente all'uso domestico.

Informazioni importanti

Assicurati che l'apparecchio sia posizionato su una superficie pianeggiante.

Non conservare l'apparecchio in luoghi dove potrebbe verificarsi il congelamento.

Il serbatoio dell'acqua in plastica non è adatto per la pulizia in lavastoviglie. Il serbatoio dell'acqua non dovrebbe essere inserito nella lavastoviglie.

Simboli

~	Corrente alternata (AC)
	Attenzione: superficie calda
	Attenzione: rischio di ustioni



Informazioni sui Rifiuti di Apparecchiature Elettriche ed Elettroniche (WEEE)

Tutti i prodotti che portano questo simbolo corrispondono a dispositivi elettrici ed elettronici di scarto (WEEE, in conformità con la Direttiva 2012/19/UE) e non devono essere mescolati con rifiuti non selezionati.

Rifiuti domestici. Piuttosto, la salute umana e l'ambiente devono essere protetti consegnando l'attrezzatura a un punto di raccolta rifiuti autorizzato.

Il riciclo delle apparecchiature elettriche ed elettroniche di scarto, designato dalle autorità governative o dalla LOCA.

Lo smaltimento e il riciclo corretti aiuteranno a prevenire possibili conseguenze negative per l'ambiente e la salute umana. Si consiglia di contattare l'installatore o le autorità locali per ulteriori informazioni sulla località, nonché sui termini e condizioni applicabili a tali punti di riscossione.

Introduzione al prodotto

Elenco dei pacchetti

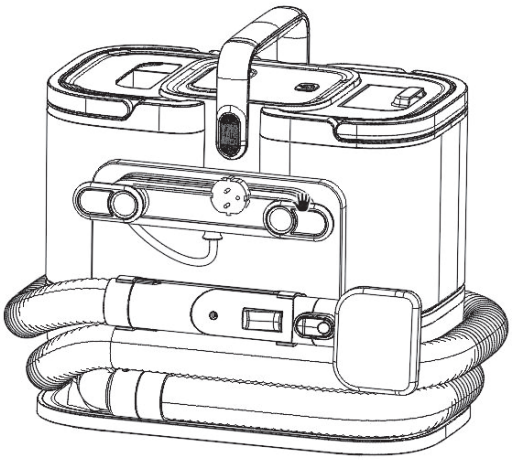

Unità Principale



Spazzola a vapore standard

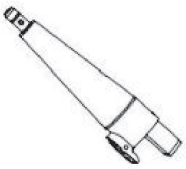

Adattatore tubo



Copriprotezione standard per la spazzola



Piccolo raschietto



Ugello ad alta pressione



Spazzola piatta per pavimenti



Piccolo pennello rotondo

Presentazione del prodotto

Panoramica delle parti

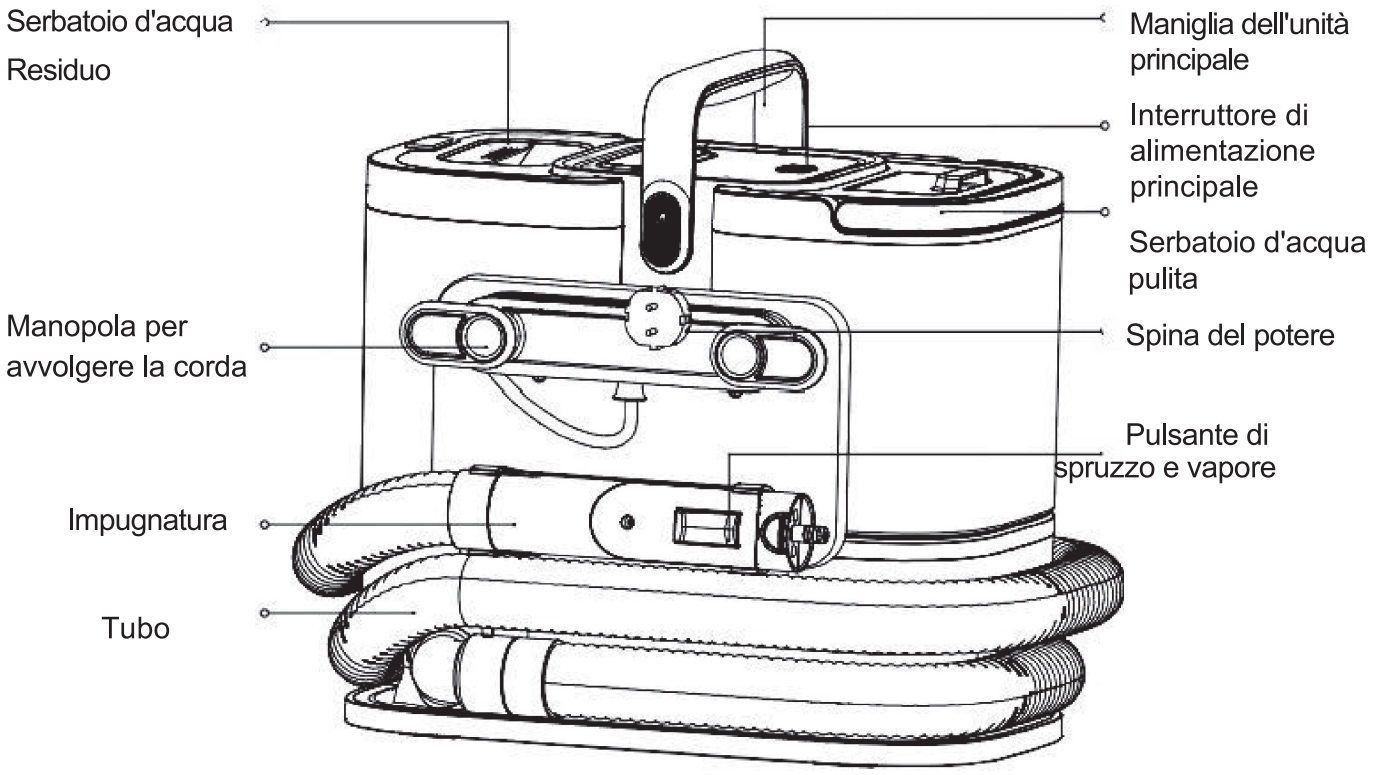

Panel de Control

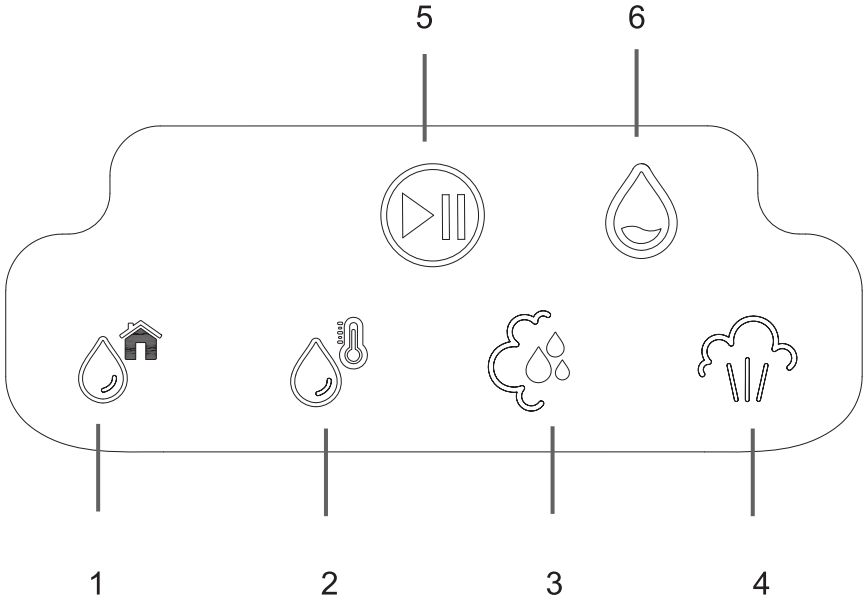

1. Modalità acqua fredda
2. Modalità acqua calda
3. Indicatore di Modalità Vapore e Vuoto
4. Modalità Vapore
5. Inizio / Pausa
6. Serbatoio delle acque reflue pieno / Non Installato

Utilizzo del prodotto

Installazione di accessori



Click



Standard Steam Brush

Click



Standard Brush Protection Cover

Applicazione del prodotto

Installazione di accessori





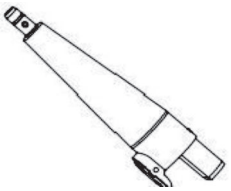

Adattatore tubo

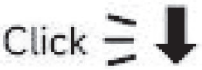

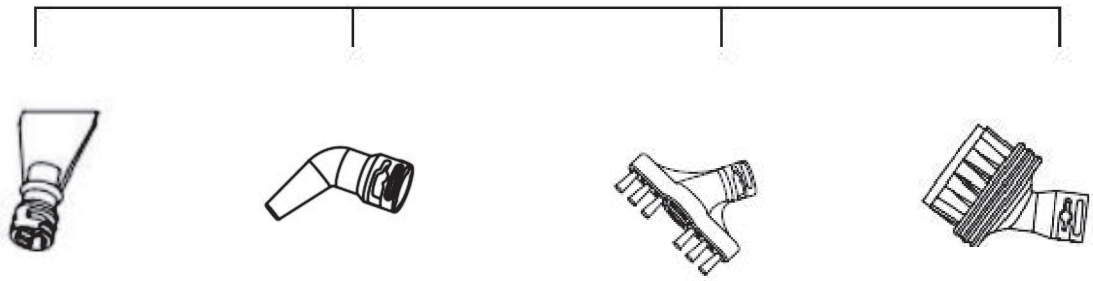

Raschietto piccolo, ugello ad alta pressione, spazzola piatta per pavimenti, spazzola piccola rotonda.

Applicazione del prodotto

Uso degli accessori

Nome accessorio	Contesto applicativo	Modalità di utilizzo applicabili
Spazzola a vapore standard	Adatto per la pulizia Superfici tessili come materassi, tappeti, tappeti, e tende.	Modalità acqua fredda / Modalità acqua calda /Modalità Vapore e Aspirapolvere / Vapore Modalità
Ugello ad alta pressione	Ideale per la disinfezione Giocattoli per bambini, pulizie Cappe e smaltimento Sporco nelle fessure delle finestre e spazi piccoli.	Modalità Steam
Raschietto Piccolo	Progettato per eliminare grasso ostinato e residui attaccati, come sporco solidificato nei filtri, resti di gomma da masticare sul pavimento, e segni adesivi su Finestre.	Modalità Steam
Spazzola per pavimenti piatti	Adatto per pulire fessure del pavimento, angoli e altri aree di accesso difficile.	Modalità Steam
Piccolo cespuglio rotondo	Progettato per pulire piani cottura, cappe aspiranti, friggittrici ad aria e altri elettrodomestici da cucina.	Modalità Steam

Applicazione del prodotto

Riempire il serbatoio dell'acqua pulita

1. Alza la maniglia del serbatoio dell'acqua pulita.



2. Rimuovere il serbatoio dell'acqua pulita.

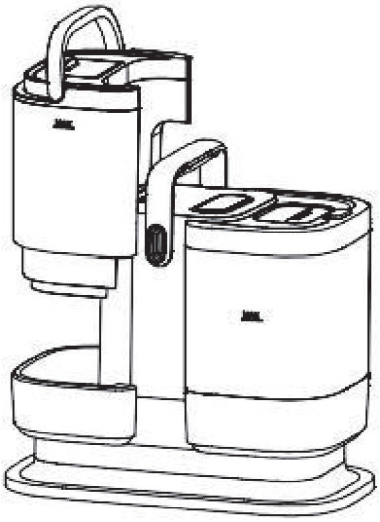

3. Riempi il serbatoio con acqua purificata o distillata. Chiudi bene il coperchio del serbatoio.

Non superare la linea MAX del livello dell'acqua.



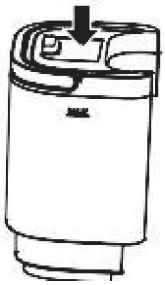

5. Reinstallare il serbatoio dell'acqua pulita nel macchina.

Consigli:



Non si dovrebbero aggiungere soluzioni detergenti, specialmente sostanze chimiche come aceto bianco, candeggina o Dettol.

Applicazione del prodotto

Inizio del processo di pulizia

1. Collegare il cavo di alimentazione alla spina e accendere l'interruttore principale.

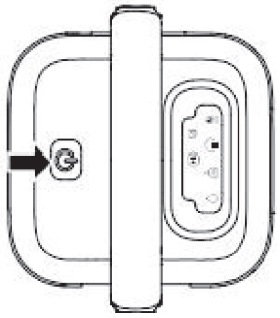

2. Seleziona la modalità di lavoro desiderata sul touchpad e poi premi "Start/Pausa".

Pulsante.

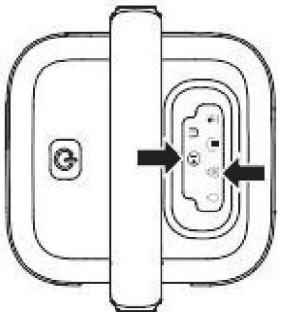

3. Rimuovere la maniglia e premere il pulsante di accensione sulla maniglia per avviare. Rilasciare il pulsante per arrestare.

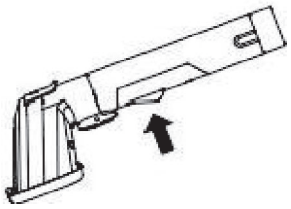

4. Premi nuovamente il pulsante "Start/Pausa" per spegnere l'interruttore di alimentazione principale.

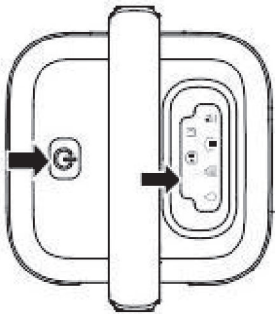

5. Premi il pulsante di sblocco del serbatoio dell'acqua sporca e rimuovi il serbatoio.

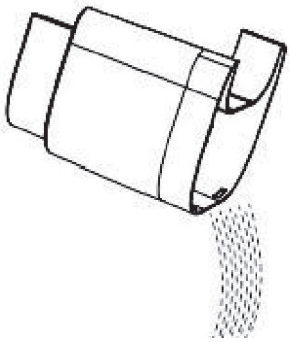

6. Svuotare e risciacquare il serbatoio d'acqua sporca, poi reinstallarlo.



7. Avvolgi il cavo di alimentazione e rimetti il tubo nella sua posizione originale.

Applicazione del prodotto

Modalità di commutazione

1. Seleziona la modalità desiderata.

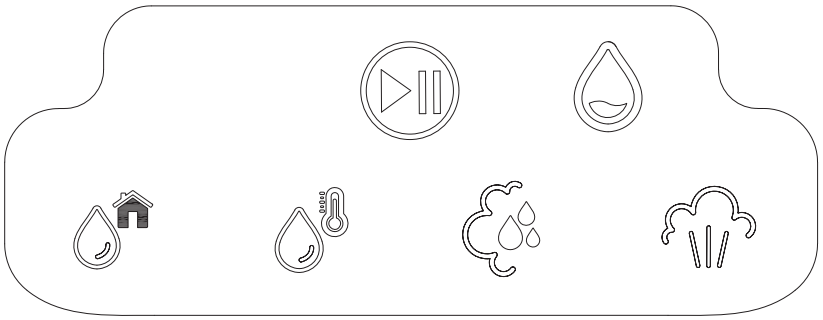

2. Premi il pulsante "Start/Pausa" per entrare alla modalità selezionata.

3. Premi il pulsante della manopola per iniziare rilascia acqua o vapore. Libera il pulsante per fermare l'operazione.

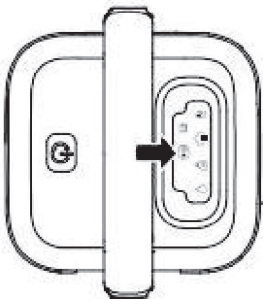

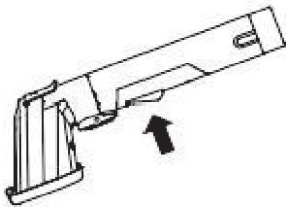

Consigli:

· Pulisci subito dopo l'uso sia il serbatoio dell'acqua pulita che quello sporco, per prevenire la crescita batterica.

· Quando cambi modalità durante il funzionamento, seleziona un'altra icona di modalità per uscire dalla modalità corrente, poi premi "Start/Pausa" per attivare la nuova modalità.

· Per terminare la pulizia, premi "Start/Pausa" per uscire dalla modalità corrente. La macchina si spegnerà automaticamente.

Raccogli l'eccesso d'acqua dalla tubazione fognaria (circa 5 secondi), poi premi l'interruttore di alimentazione per spegnere la macchina.

Applicazione del prodotto

Serbatoio pieno di acqua sporca

1. La macchina cessa di funzionare e l' icona del Serbatoio Pieno lampeggia sul display.

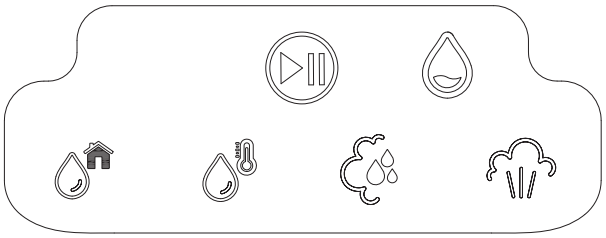

2. Rimuovere il serbatoio dell'acqua sporca.



3. Svuotare le acque reflue dal serbatoio sporco come mostrato nell'illustrazione.

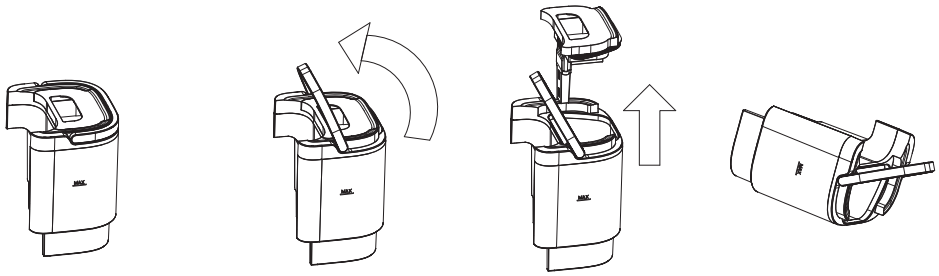

4. Reinstallare il serbatoio dell'acqua sporca sulla macchina.



Consigli:

Quando si passa alla modalità vapore, può essere rilasciata una piccola quantità d'acqua prima che inizi l'emissione di vapore. È normale. Evita di indirizzare la testa della spazzola o l'ugello verso il corpo o le superfici elettriche in

Dopo aver rilasciato il pulsante spray/vapore, potrebbero volerci alcuni secondi perché l'acqua o il vapore si fermino. È normale.

Quando si passa dalla modalità vapore a quella con acqua fredda, l'acqua spruzza nei primi secondi ·

Dopo aver selezionato Modalità Vapore e Aspirapolvere o Modalità Vapore, premi il pulsante · "Start/Pausa". La spia indicatrice di modalità corrispondente inizierà a lampeggiare. Si chiede di

Può continuare a essere attraente. Per evitare ustioni, si consiglia di non toccare l'ugello né l'uscita dell'acqua. (circa 30 secondi).

Manutenzione e cura

Serbatoio d'acqua pulita

1. Alza la maniglia del serbatoio dell'acqua pulita. dell'acqua pulita.

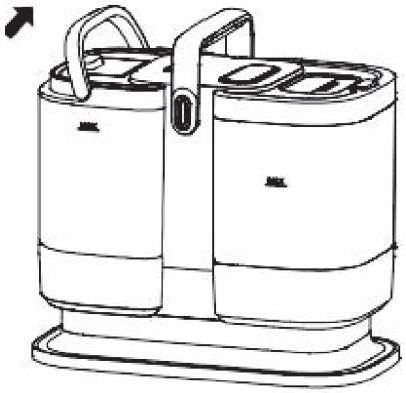

2. Rimuovere il serbatoio

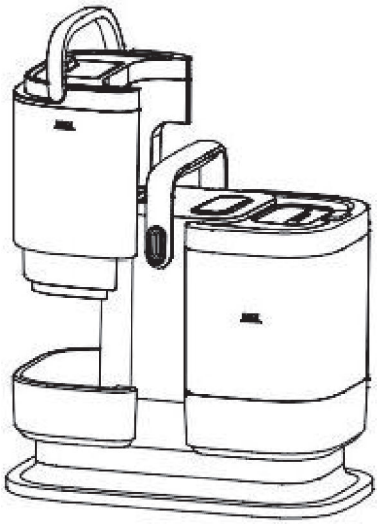

3. Aprire il coperchio del riempitivo dell'acqua del sistema pulito Serbatoio d'acqua. all'aria.

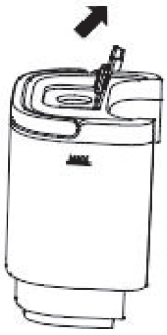

4. Svuota l'acqua residua e lascia perdere Il serbatoio per asciugare

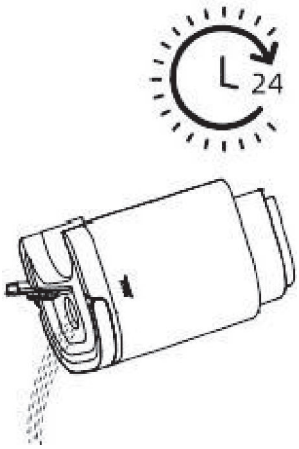

Manutenzione e cura

Serbatoio di acque reflue

1. Alza la maniglia e rimuovi il serbatoio delle acque reflue.



2. Svuotare l'acqua residua dal serbatoio delle acque reflue come mostrato nell'illustrazione.

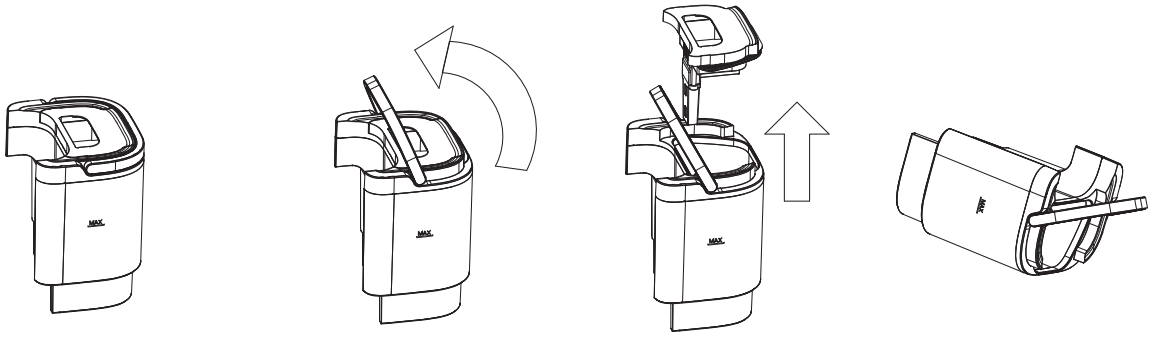

3. Versare acqua pulita, sciacquare il serbatoio e lascia asciugare all'aria.

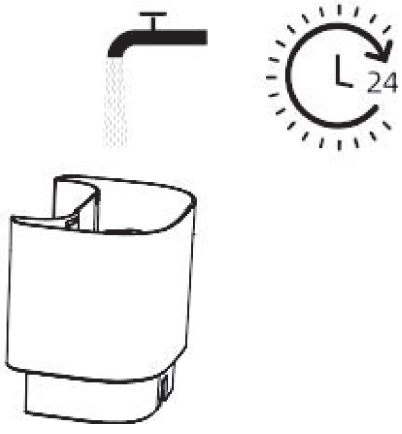

4. Reinstallare il serbatoio delle acque reflue nel macchina.



Consigli:

· Occasionalmente, si consiglia di aggiungere una piccola quantità di acido citrico al serbatoio dell'acqua pulita e attivare la modalità vapore per rimuovere l'accumulo di calcare all'interno del sistema di ebollizione.

Testina a spazzola

1. Stacca la testina della spazzola e il suo cappuccio.

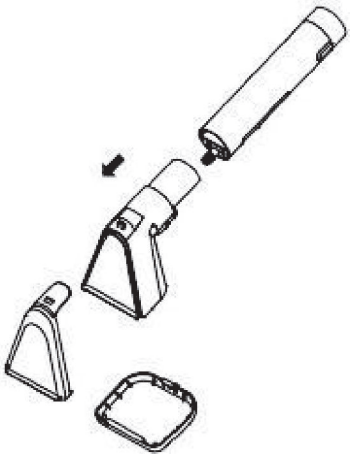

2. Pulire con attenzione la maniglia.

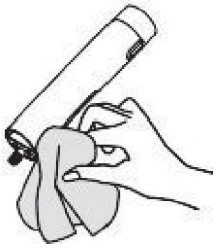

3. Pulisci la testina e il tappo della spazzola.

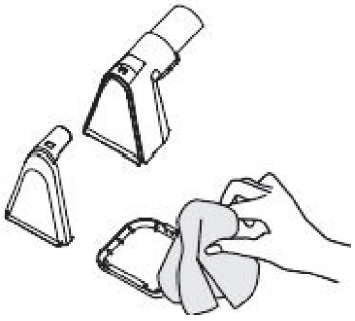

4. Risciacquare l'uscita del vapore con acqua pulita.



5. Reinstallare la testina pulita.

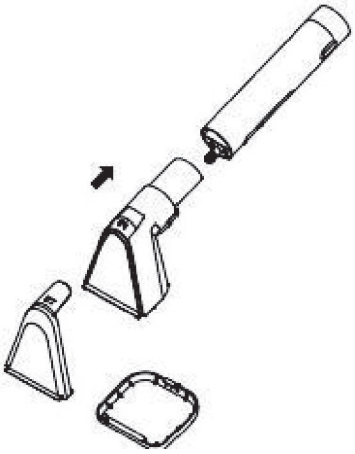

6. Posiziona il manico con la testa della spazzola sul supporto.

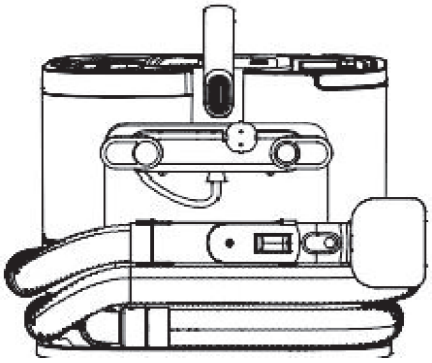

Unità Principale (Falso Allarme Carro Pieno)

1. Se il serbatoio dell'acqua sporca non è pieno, ma l'indicatore "Serbatoio pieno" lampeggia e la macchina smette di funzionare, si tratta di un falso allarme.

2. Nota: spegnere sempre la macchina premendo l'interruttore di alimentazione prima di eseguire interventi di manutenzione.

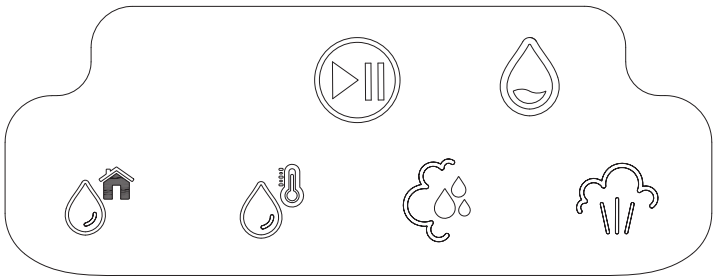

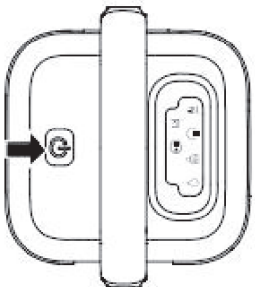

3. Risciacqua l'interruttore sensore con acqua pulita, come mostrato nell'illustrazione.

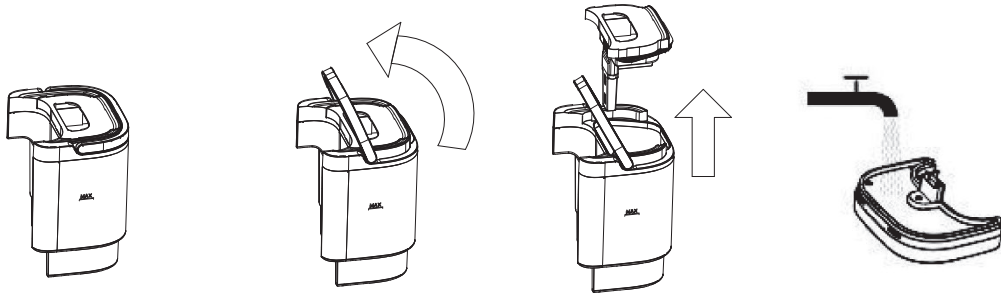

4. Una volta terminata la pulizia, reinstallare correttamente i pezzi.

Consigli:

· Assicurati sempre che la macchina sia spenta e completamente fredda prima di effettuare qualsiasi procedura di pulizia o manutenzione.

· Quando si reinstalla il serbatoio dell'acqua sporca, verifica che sia posizionato correttamente. Un'installazione errata può generare un allarme per il serbatoio pieno.

· Non immergere l'unità principale nell'acqua per la pulizia.



Risoluzione dei problemi

Infortuni frequenti	Possibili cause	Soluzioni proposte
Perdita d'acqua da Acqua pulita Acqua contaminata o serbatoio Area del serbatoio	Il serbatoio dell'acqua pulita o quello dell'acqua sporca non è installato correttamente.	Procedi a installare il serbatoio dell'acqua pulita o quello dell'acqua sporca finché non si adatta correttamente alla posizione corrispondente.
Il serbatoio pieno L'indicatore è abilitato per Acqua sporca tank.	Il sensore all'interno del serbatoio dell'acqua sporca è ostruito da Sporco o installazione errata del serbatoio.	Consulta la sezione Manutenzione e Cura - False Complete Deposit Alert nel manuale per le istruzioni di pulizia e manutenzione.
Potenza di aspirazione ridotta	Accumulo di terra o ostruzione Sulla testa della spazzola o nell'ingresso dell'acqua sporca.	Rimuovi la testa della spazzola o il serbatoio dell'acqua sporca e pulisci con cura l'area d'ingresso.
Emissione d'acqua irregolare o assente Uscita dal Testa a spazzola (vapore) ugello).	I fori di uscita dell'acqua sono ostruiti da depositi di calcare o sporco.	Usa un perno per pulire i fori dell'uscita.

Specifiche

Pulitore a vapore			
Modello	NSC1200HC	Tensione nominale	~220-240 V
Frequenza nominale	50-60 Hz	Potenza nominale	1500 W

Benutzerhand buch

Mehrflächen-Dampfreiniger

NSC1200HC

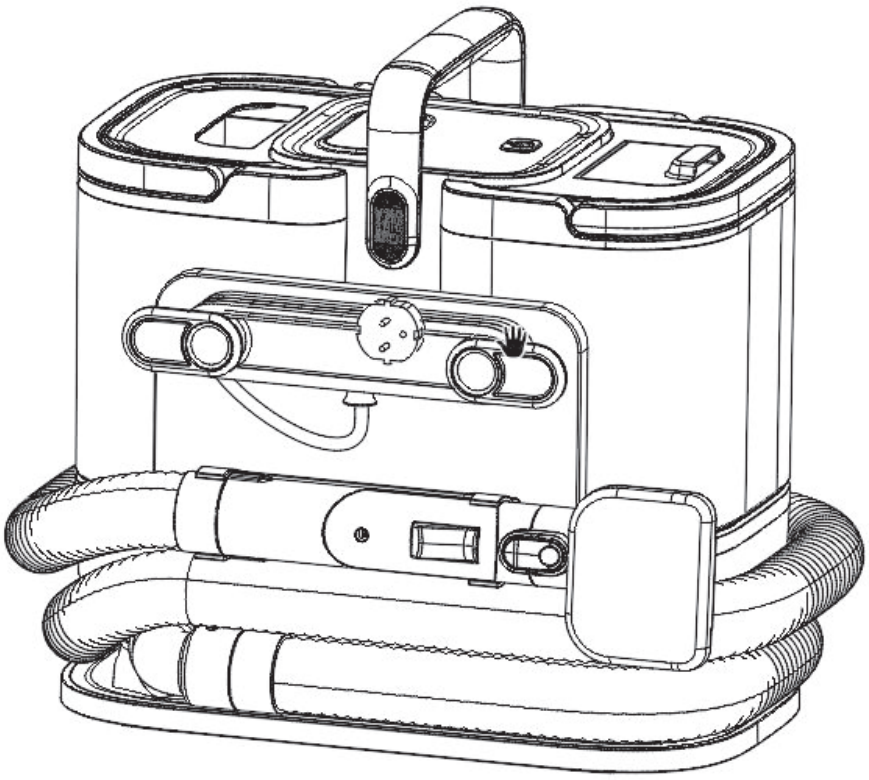

Die in diesem Handbuch enthaltenen Illustrationen dienen ausschließlich zu Referenzzwecken. Es wird empfohlen, das eigentliche Produkt zu überprüfen.

Inhaltsverzeichnis

EN-Benutzerhandbuch

Wichtige Sicherheitsanweisungen 01

Produktvorstellung 04

Produktanwendung 06

Wartung und Pflege 13

Fehlerbehebung 18

Wichtige Sicherheitsanweisungen

Bitte lesen Sie vor der Nutzung dieses Geräts alle Sicherheitsanweisungen sorgfältig durch. Beim Gebrauch elektrischer Geräte sollten immer grundlegende Sicherheitsvorkehrungen beachtet werden, darunter die folgenden:

Warnung.

Um das Risiko von Feuer, Elektroschocks oder Verletzungen zu verringern:

· Das Gerät ist nicht für die Nutzung durch Personen mit körperlichen, sensorischen oder geistigen Behinderungen oder für Personen ohne Erfahrung und Wissen gedacht, es sei denn, sie stehen unter Überwachung oder

Anweisung von einer Person, die für ihre Sicherheit verantwortlich ist.

· Halten Sie Kinder unter überwachung, damit sie das Gerät nicht als Spiel manipulieren. Reinigung und Wartung sollten nicht von Kindern ohne Überwachung durchgeführt werden.

· Das Gerät sollte bei längerer Nichtnutzung sowie beim Zusammenbau, Demontage oder Reinigen von der Stromquelle getrennt werden. Stellen Sie sicher, dass Kinder das Gerät nicht ohne überwachung benutzen. Überprüfen Sie vor der Benutzung, ob die auf diesem Produkt angegebene Spannung mit der Spannung Ihrer lokalen Quelle übereinstimmt.

.Verwenden Sie das Gerät nicht in der Nähe von Feuern oder anderen Hochtemperaturbereichen. Versuchen Sie nicht, brennende Gegenstände wie Zigarettenstummel, Streichhölzer oder heiße Asche aufzuheben.

· Verwenden Sie das Gerät nicht zum Vakuumieren von Glas, Nadeln, Benzin oder anderen gefährlichen Gegenständen.

· Biegen Sie sich nicht, treten Sie nicht auf den Schlauch und ziehen Sie nicht daran. Falls der Schlauch beschädigt ist, stellen Sie die Nutzung des Geräts ein.

· Verwenden Sie das Gerät nicht zum Absaugen von Zement, Paste, Wandfüllmaterial oder kleinen Partikeln, da dies das Gerät verstopfen und den Motor beschädigen kann.

· Das Gerät sollte nicht verwendet werden, um große Mengen Wasser zu entfernen. · Tauchen Sie das Gerät nicht ins Wasser, um Gefahren zu vermeiden.

· Achten Sie beim Gebrauch des Geräts darauf, dass der Saugeinlass nicht blockiert ist, um Schäden am Motor zu vermeiden.

· Überprüfen Sie, ob der Luftauslass nicht verstopft ist, um eine ausreichende Kühlung sicherzustellen.

· Überprüfen Sie regelmäßig den Schlauch, um potenzielle Schäden zu erkennen; Benutzen Sie das Gerät nicht, wenn der Schlauch beschädigt ist. Falls das Stromkabel beschädigt ist, muss es von einem autorisierten Fachmann ersetzt werden.

Der Hersteller oder ein autorisierter Service muss den Austausch durchführen, um Risiken zu vermeiden. Benutzen Sie das Gerät nicht, wenn es heruntergefallen, beschädigt, Wasser ausgesetzt ist, defekt oder undicht ist.

· Trennen Sie das Gerät immer vor Reinigung, Wartung oder Gebrauch von der Steckdose, um einen unbeabsichtigten Stromschlag zu vermeiden.

· Leiten Sie keine Flüssigkeiten oder Dämpfe auf elektrische Bauteile, wie zum Beispiel das Innere des Ofens. · Ziehen Sie das Gerät immer aus dem Stecker, bevor Sie nachfüllen oder reinigen.

· Beim Gebrauch des Geräts sollten Sie die notwendigen Vorsichtsmaßnahmen treffen, um Verbrennungen durch Dampfspritzer zu vermeiden. Während der Nutzung sollten Sie sicherstellen, dass eine Person in der Nähe ist, die das Gerät überwacht und bei Bedarf Unterstützung leistet.

Sie ist unverzichtbar.

· Verwenden Sie keine nicht-originalen Accessoires, da diese Personenschäden verursachen können. Das Gerät ist ausschließlich für den häuslichen Gebrauch gedacht. Verwenden Sie es nicht im Freien.

· Halten Sie das Gerät außerhalb der Reichweite von Minderjährigen, wenn es unter Strom steht oder gerade kühlt.

· Das Gerät sollte nicht ohne Überwachung bleiben, solange es an das Stromnetz angeschlossen ist.

Wichtige Sicherheitsanweisungen

Bitte bewahren Sie dieses Sicherheitshandbuch für die Zukunft auf.

Die Originalanleitung ist für die Verwendung mit einem 220-240 V~50-60 Hz Wechselstromnetz konzipiert.

Dieses Modell ist ausschließlich für den häuslichen Gebrauch gedacht.

Wichtige Informationen

Stellen Sie sicher, dass das Gerät auf einer ebenen Fläche steht.

Lagern Sie das Gerät nicht an Orten, an denen Einfrieren auftreten kann.

Der Wassertank aus Kunststoff ist nicht für die Reinigung in der Spülmaschine geeignet. Der Wassertank sollte nicht in die Spülmaschine gestellt werden.

Symbole

~	Wechselstrom (AC)
	Vorsicht: Heiße Oberfläche
	Warnung: Verbrennungsrisiko



Informationen über elektrische und elektronische Müllgeräte (WEEE)

Alle Produkte mit diesem Symbol entsprechen abgefallenen elektrischen und elektronischen Geräten (WEEE, gemäß Richtlinie 2012/19/EU) und dürfen nicht mit unsortiertem Abfall vermischt werden.

Haushaltsmüll. Vielmehr müssen die menschliche Gesundheit und die Umwelt geschützt werden, indem die Geräte zu einem autorisierten Abfallsammelpunkt geliefert werden.

Das Recycling von abgefallenen elektrischen und elektronischen Geräten, die von den Regierungsbehörden oder vom LOCA bestimmt sind.

Eine ordnungsgemäße Entsorgung und das Recycling helfen, mögliche negative Folgen für Umwelt und menschliche Gesundheit zu verhindern. Es wird empfohlen, den Installateur oder die örtlichen Behörden für weitere Informationen zum Standort sowie zu den für solche Sammelstellen geltenden Bedingungen zu kontaktieren.

Produktvorstellung

Paketliste

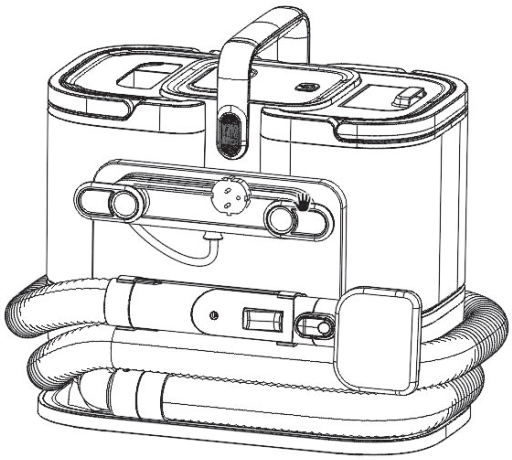

Haupteinheit



Standard-
Dampfbürste

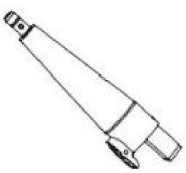

Schlauchadapter



Standard-
Bürstenschutzabdeckung



Kleiner
Schaber



Hochdruckdüse



Flachbodenbürste Kleine



Runde Bürste

Produktpräsentation

Übersicht der Teile

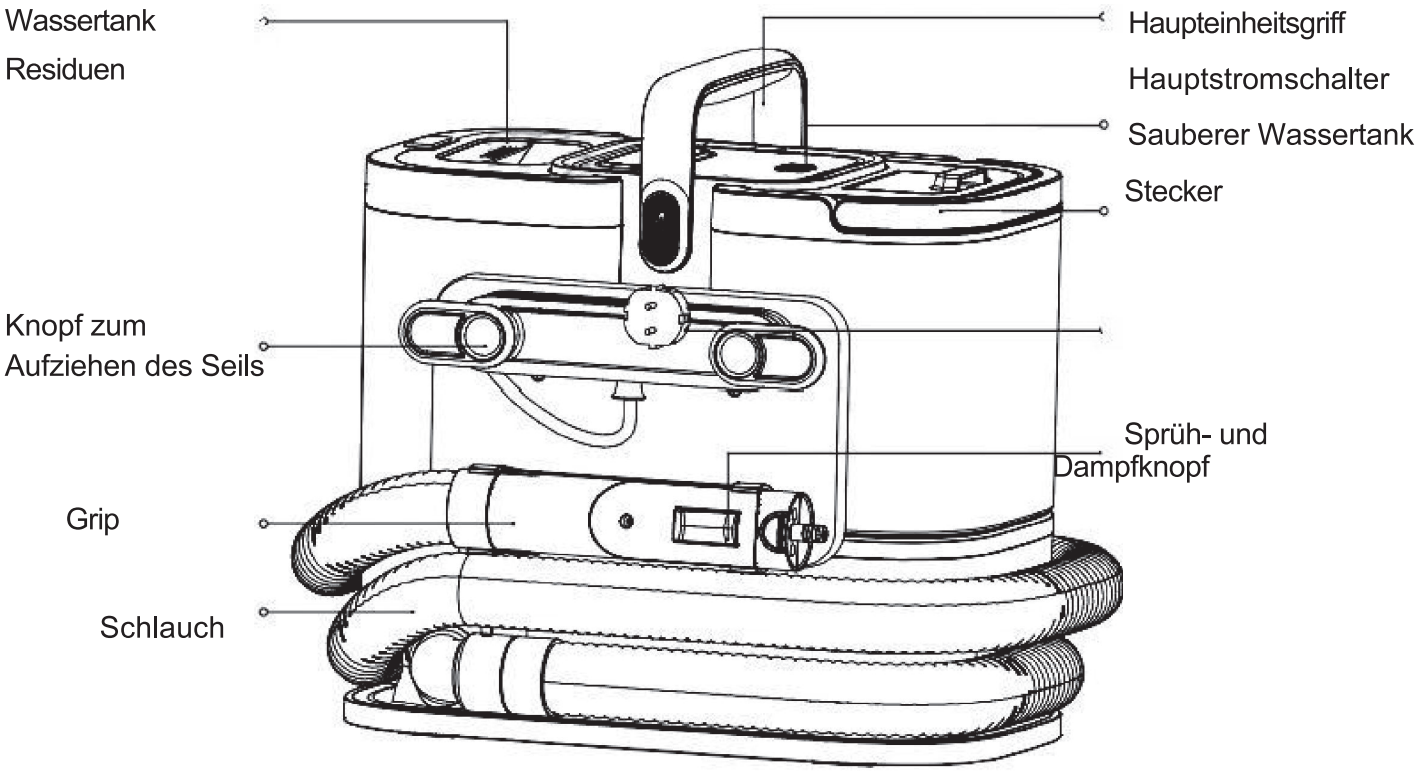

Panel de Control

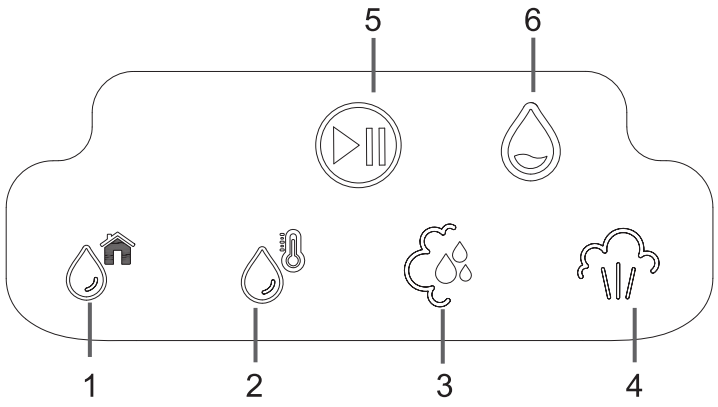

1. Kaltwassermodus
2. Warmwassermodus
3. Anzeige für Dampf- und Vakuummodus
4. Dampfmodus
5. Start / Pause
6. Abwassertank voll / nicht installiert

Produktnutzung

Installation von Zubehör



Click



Standard Steam Brush

Click



Standard Brush Protection Cover

Produktanwendung

Installation von Zubehör

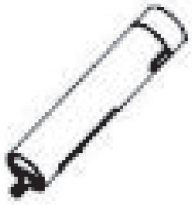

Click

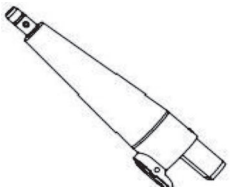

Schlauchadapter

Click



Kleiner Schaber



Hochdruckdüse



flache Bodenbürste



kleine runde Bürste

Produktanwendung

Verwendung von Zubehör

Name des Zubehörs	Anwendungskontext	Anwendbare Nutzungsarten
Standard-Dampfbürste	Zur Reinigung geeignet Textiloberflächen wie Matratzen, Teppiche, Teppiche, und Vorhänge.	Kaltwassermodus / Warmwassermodus /Dampf- und Vakuummodus / Dampf Modus
Hochdruckdüse	Ideal zum Desinfizieren Kinderspielzeug, Putzen Dunstabzugshaube und Entsorgung Schmutz in Fensterschlitzen und kleine Räume.	Steam Mode
Kleiner Schaber	Entworfen zur Eliminierung hartnäckig, dick und festsitzende Rückstände, wie erstarrter Schmutz in den Filtern, Reste von Kaugummi auf dem Boden, und Klebemarkierungen Windows.	Steam Mode
Bürste mit flachem Boden	Geeignet zum Reinigen von Bodenlücken, Ecken und anderen Bereiche mit schwierigem Zugang.	Steam Mode
Kleiner, runder Pinsel	Entwickelt zum Reinigen von Kochfeldern, Dunsaughauben, Heißluftfritteusen und anderen Küchengeräten.	Steam Mode

Produktanwendung

Befüllen des sauberen Wassertanks

1. Heben Sie den Griff des Sauberwassertanks an.

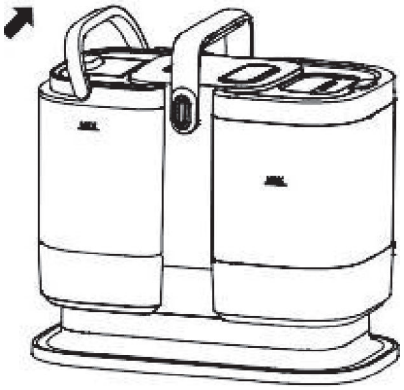

2. Entfernen Sie den Tank mit sauberem Wasser.

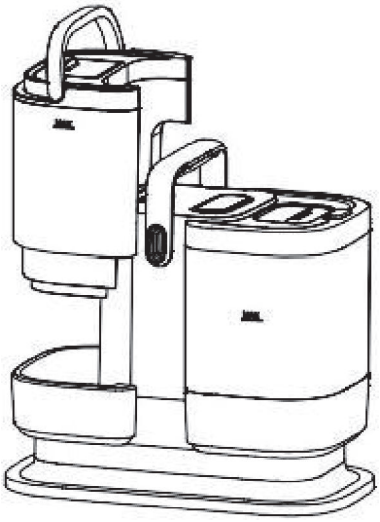

3. Füllen Sie das Reservoir mit gereinigtem oder destilliertem Wasser. Schließe den Behälterdeckel richtig.

Überschreiten Sie nicht die maximale Grenze des Wasserspiegels.





5. Setzen Sie den Sauberwassertank wieder in den Maschine.

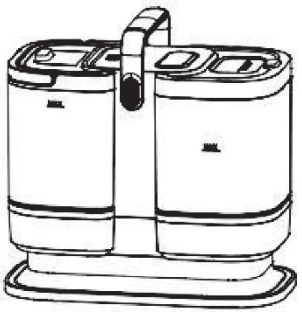

Tipps:

Es sollte keine Reinigungslösung hinzugefügt werden, insbesondere nicht Chemikalien wie weißen Essig, Bleichmittel oder Dettol.

Produktanwendung

Beginn des Reinigungsprozesses

1. Schließen Sie das Stromkabel an den Stecker an und schalten Sie den Hauptschalter ein.

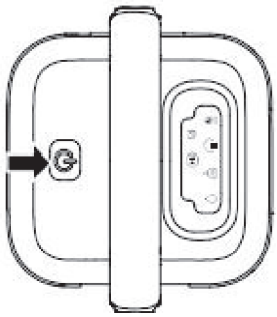

2. Wähle den gewünschten Arbeitsmodus auf dem Touchpad und drücke dann "Start/Pause". Knopf.

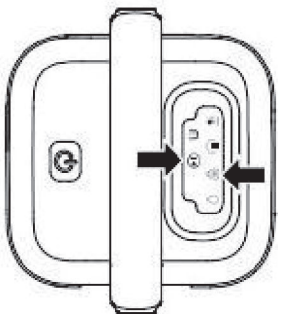

3. Nehmen Sie den Griff ab und drücken Sie den Ein-/Ausschalter am Griff, um das Programm zu starten. Lassen Sie den Knopf los, um das Programm zu stoppen.

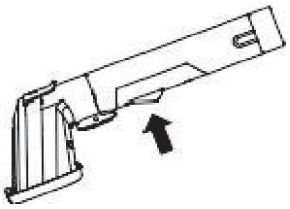

4. Drücken Sie erneut die "Start/Pause"-Taste, um den Hauptschalter auszuschalten.

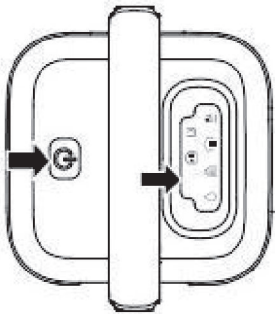

5. Drücken Sie den Entriegelungsknopf für den Schmutzwassertank und entfernen Sie den Tank.

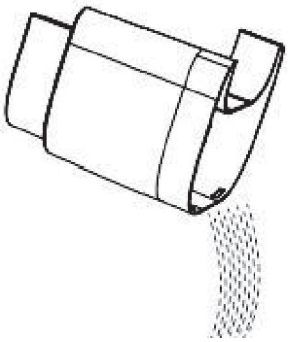

6. Den Schmutzwasserbehälter entleeren und spülen, dann wieder einbauen.



7. Wickle das Stromkabel um und setze den Schlauch wieder in seine ursprüngliche Position.

Produktanwendung

Schaltmodi

1. Wähle den gewünschten Modus.

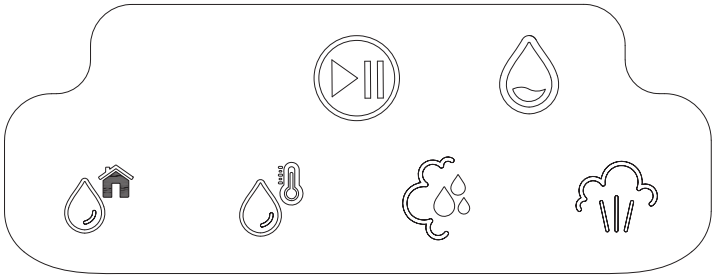

2. Drücken Sie die Taste „Start/Pause“,

um in den ausgewählten Modus zu wechseln.

3. Drücken Sie den Drehknopf, um die Wasser-

oder Dampfabgabe zu starten. Lassen Sie

den Knopf los, um den Vorgang zu beenden.

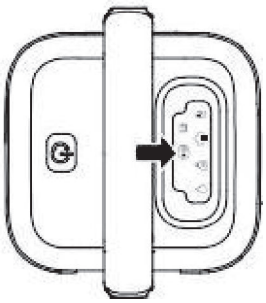

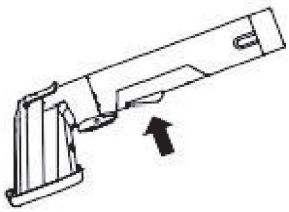

Tipps:

· Reinigen Sie sowohl den Tank mit sauberem als auch den schmutzigen Wassertank sofort nach der Benutzung, um Bakterienwachstum zu verhindern.

· Beim Wechseln des Modus während des Betriebs wählen Sie ein anderes Modus-Symbol aus, um den aktuellen Modus zu verlassen, und drücken Sie dann "Start/Pause", um den neuen Modus zu aktivieren.

· Um die Reinigung abzuschließen, drücken Sie "Start/Pause", um den aktuellen Modus zu beenden. Die Maschine schaltet sich automatisch ab.

Sammeln Sie überschüssiges Wasser aus dem Abwasserrohr (ca. 5 Sekunden) und drücken Sie dann den Stromschalter, um die Maschine auszuschalten.

Produktanwendung

Voller, schmutziger Wassertank

1. Die Maschine stellt den Betrieb ein und das Full Tank-Symbol blinkt auf dem Display auf.

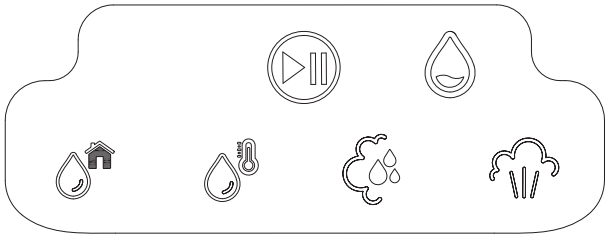

2. Entfernen Sie den Schmutzwassertank.

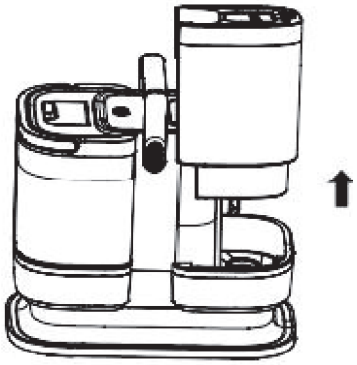

3. Das Abwasser aus dem Schmutzwassertank entleeren, wie in der Abbildung gezeigt.

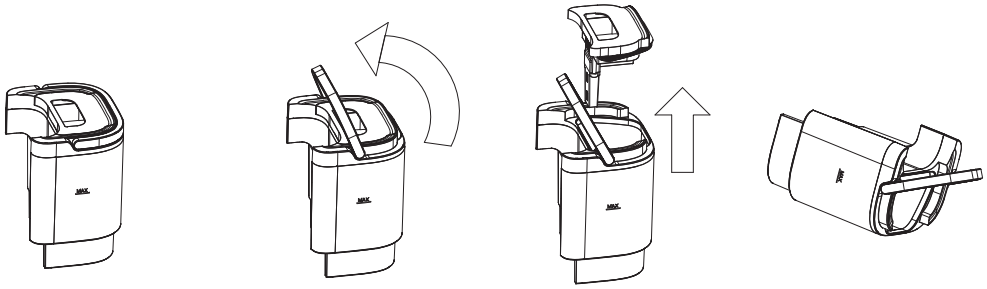

4. Installieren Sie den Schmutzwassertank wieder an der Maschine.



Tipps:

Beim Wechsel in den Dampfmodus kann vor Beginn der Dampfemission eine kleine Menge Wasser freigesetzt werden. Das ist normal. Vermeiden Sie es, den Bürstenkopf oder die Düse auf das Gehäuse oder die elektrischen Oberflächen zu lenken.

Nachdem du den Sprüh-/Dampfknopf losgelassen hast, kann es ein paar Sekunden dauern, bis Wasser oder Dampf aufhören. Das ist normal.

Beim Wechsel vom Dampf- auf den Kaltwassermodus spritzte das Wasser in den ersten Sekunden ·

Nachdem Sie den Steam & Vacuum Modus oder den Steam Mode ausgewählt haben, drücken Sie den "Start/Pause"-Button. Die entsprechende Modusanzeige beginnt zu blinken. Es wird gebeten,

Es kann weiterhin attraktiv sein. Um Verbrennungen zu vermeiden, wird empfohlen, die Düse oder den Wasserauslass nicht zu berühren. (etwa 30 Sekunden).

Wartung und Pflege

Sauberer Wassertank

1. Heben Sie den Griff des Sauberwassertanks an.

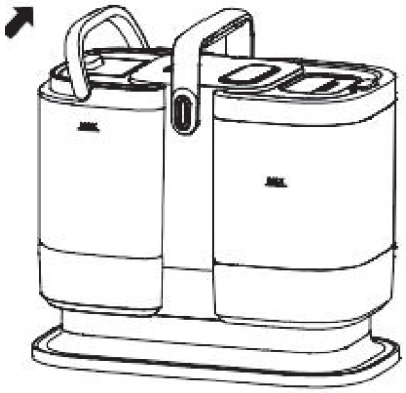

2. Entfernen Sie den Tank mit sauberem Wasser.

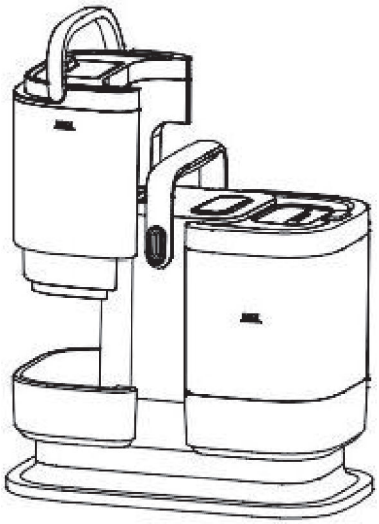

3. Öffnen Sie den Wasserfülldeckel des sauberen Systems Wassertank.

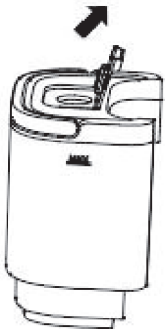

4. Lassen Sie das restliche Wasser ab und lassen Sie es zulassen Der Lufttrocknungstank.

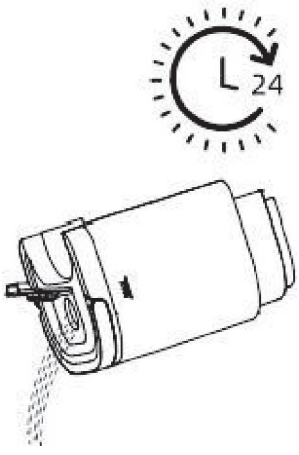

Wartung und Pflege

Abwassertank

1. Heben Sie den Griff an und entfernen Sie den Abwassertank.



2. Entleeren Sie das verbleibende Wasser aus dem Abwassertank, wie in der Abbildung gezeigt.

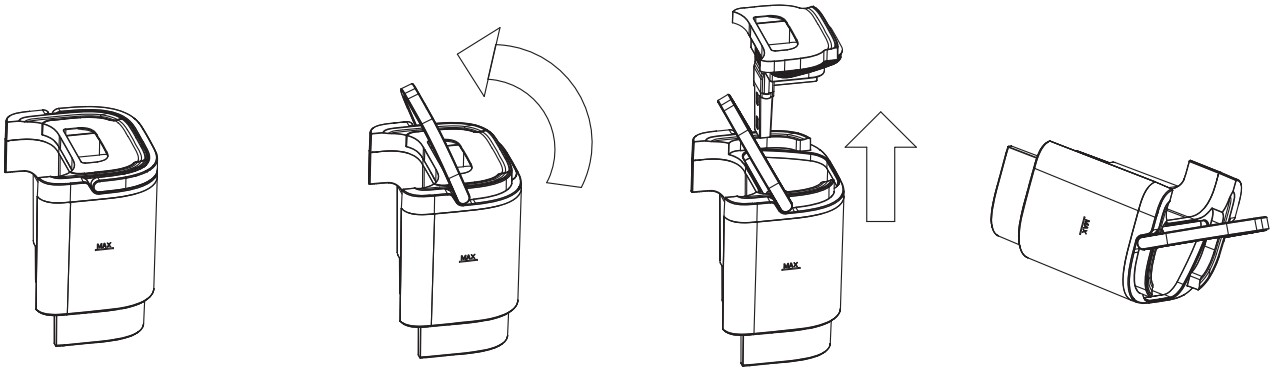

3. Sauberes Wasser einschenken, den Behälter abspülen und Lassen Sie es an der Luft trocknen.

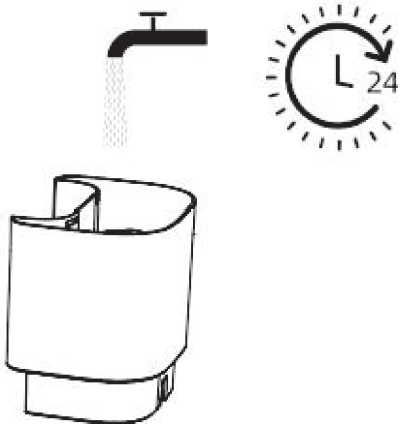

4. Installieren Sie den Abwassertank wieder in der Maschine.



Tipps:

· Manchmal wird empfohlen, eine kleine Menge Zitronensäure in den Tank mit sauberem Wasser zu geben und den Dampfmodus zu aktivieren, um Kalkablagerungen im Siedesystem zu entfernen.

Bürstenkopf

1. Trenne den Pinselkopf und seine Kappe.

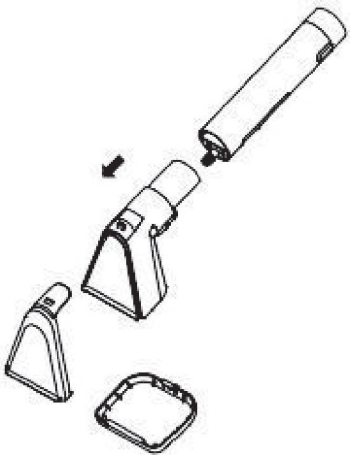

2. Den Griff sorgfältig reinigen.

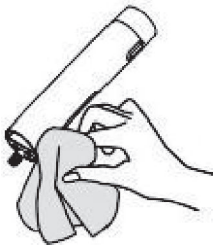

3. Reinigen Sie den Bürstenkopf und die Kappe.

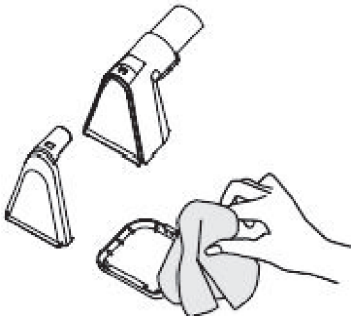

4. Spülen Sie den Dampfauslass mit sauberem Wasser.



5. Setzen Sie den sauberen Bürstenkopf wieder ein.

6. Setzen Sie den Griff mit dem Bürstenkopf auf den Halter.

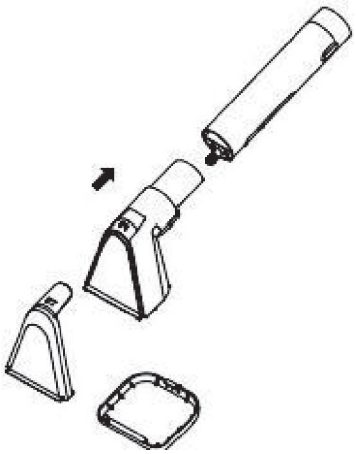

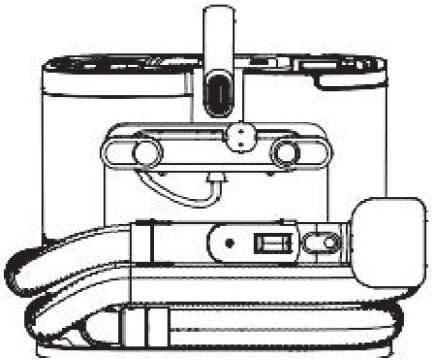

Haupteinheit (False Tank Full Alert)

1. Wenn der Schmutzwassertank nicht voll ist, die Anzeige „Tank voll“ aber blinkt und das Gerät stoppt, handelt es sich um einen Fehlalarm.

2. Hinweis: Schalten Sie das Gerät vor Wartungsarbeiten immer durch Drücken des Netzschalters aus.

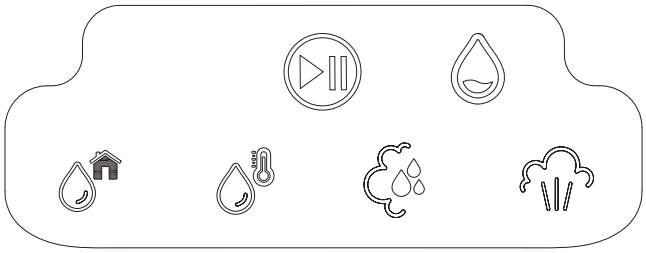

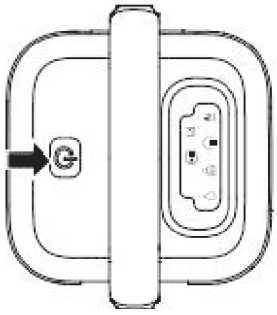

3. Spülen Sie den Sensorschalter mit sauberem Wasser, wie in der Abbildung gezeigt.

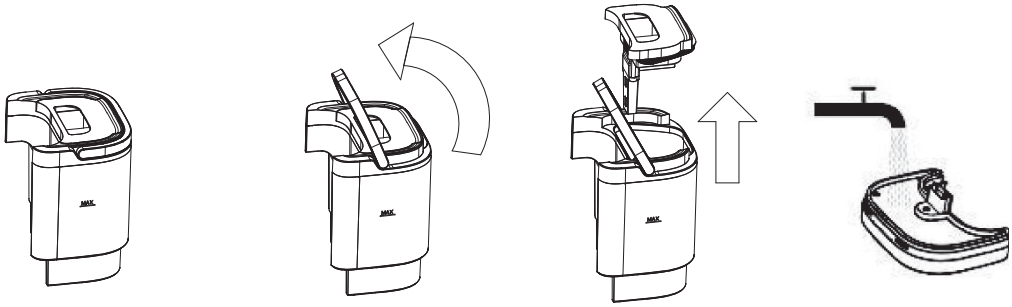

4. Sobald die Reinigung abgeschlossen ist, werden die Teile ordnungsgemäß wieder eingesetzt.



Tipps:

· Stellen Sie immer sicher, dass die Maschine ausgeschaltet und vollständig abgekühlt ist, bevor Sie Reinigungs- oder Wartungsarbeiten durchführen.

· Wenn Sie den Schmutzwassertank wieder einbauen, überprüfen Sie, ob er richtig positioniert ist. Eine falsche Installation kann eine Warnung für den vollen Tank auslösen.

· Tauchen Sie das Hauptgerät nicht in Wasser zur Reinigung.

Fehlerbehebung

Häufige Verletzungen	Mögliche Ursachen	Vorgeschlagene Lösungen
Wasseraustritt von Sauberes Wasser Kontaminiertes Wasser oder Reservoir Tankbereich	Der saubere Wassertank oder der schmutzige Wassertank ist nicht richtig installiert.	Installieren Sie den Sauberwassertank oder Schmutzwassertank, bis er richtig an die entsprechende Stelle passt.
Der Tank voll Der Indikator ist aktiviert für Schmutziges Wasser Tank.	Der Sensor im Schmutzwassertank ist blockiert durch Schmutz oder falsche Installation des Tanks.	Siehe den Abschnitt "Wartung und Pflege – Falsche vollständige Anzahlung" im Handbuch für Reinigungs- und Wartungsanweisungen.
Verringerte Saugkraft	Schmutzansammlung oder Verstopfungen Am Bürstenkopf oder im Schmutzwassereinlauf.	Entferne den Bürstenkopf oder den Schmutzwassertank und reinige den Eingangsbereich sorgfältig.
Unregelmäßiger oder fehlender Wasseraustritt Ausgang aus dem Bürstenkopf (Dampf) Düse).	Die Wasserauslauflöcher sind durch Kalk- oder Erdablagerungen verdeckt.	Benutze einen Reinigungsstift, um die Wasserauslasslöcher zu befreien.

Technische Daten

Dampfreiniger			
Modell	NSC1200HC	Nominalspannung	~220-240 V
Nominale Frequenz	50–60 Hz	Nennleistung	1500 W

Imported by B73737553
Av Altos Hornos S/N Pto Sagunto (46520)
Valencia, España
InfonI@nilsonlife.com