nilson

# MANUALE DI ISTRUZIONI
## MODELLO: NMW2701
## NMW2701N

Leggere attentamente queste istruzioni prima di utilizzare il forno a microonde e conservare con cura questo manuale.
Se seguirà le istruzioni, il forno a microonde offrirà molti anni di buon servizio.

CONSERVARE QUESTE ISTRUZIONI

PRECAUZIONI PER EVITARE UNA POSSIBILE ESPOSIZIONE A ENERGIA A MICROONDE ECCESSIVA

(a) Non tentare di far funzionare questo forno a microonde con la porta aperta, poiché ciò può comportare un'esposizione pericolosa all'energia a microonde. È importante non danneggiare né manomettere i dispositivi di sicurezza.

(b) Non collocare alcun oggetto tra la parte anteriore del forno e la porta, né permettere che si accumulino sporco o residui di detergenti sulle superfici di tenuta.

(c) AVVERTENZA: Se la porta o le guarnizioni della porta risultano danneggiate, il forno non deve essere utilizzato finché non sarà stato riparato da una persona competente.

ALLEGATO

Se l'apparecchio non viene mantenuto in buone condizioni di pulizia, la sua superficie potrebbe deteriorarsi e compromettere la durata dell'apparecchio, con il rischio di creare una situazione pericolosa.

SPECIFICHE TECNICHE

| Modello | NMW2701 / NMW2701N |
|---|---|
| Tensión/Frecuencia Nominal | 230 V~ 50 Hz |
| Potencia de Entrada del Horno Microondas | 1050 W |
| Potencia de Salida del Horno Microondas | 700W |

## CONSUMO ENERGETICO

Informazioni sul prodotto relative al consumo di energia e al tempo massimo per raggiungere la modalità di bassa potenza applicabile

| | |
|---|---|
| Modalità Spento | 0.5W |

ISTRUZIONI DI SICUREZZA IMPORTANTI

AVVERTENZA

Per ridurre il rischio di incendio, scosse elettriche, lesioni alle persone o esposizione a un'energia eccessiva del forno a microonde durante l'uso dell'elettrodomestico, seguire le seguenti precauzioni di base:

1. Leggere e seguire le precauzioni specifiche:
2. "PRECAUZIONI PER EVITARE UNA POSSIBILE ESPOSIZIONE A UN'ECCESSIVA ENERGIA A MICROONDE".
3. Questo elettrodomestico può essere utilizzato da bambini a partire dagli 8 anni e da persone con capacità fisiche, sensoriali o mentali ridotte o con mancanza di esperienza e conoscenza, purché abbiano ricevuto supervisione o istruzioni riguardo l'uso dell'elettrodomestico in modo sicuro e comprendano i pericoli connessi.
4. I bambini non devono giocare con l'elettrodomestico. La pulizia e la manutenzione da parte dell'utente non devono essere effettuate da bambini senza supervisione.
5. Tenere l'elettrodomestico e il suo cavo fuori dalla portata dei bambini di età inferiore a 8 anni.
6. Se il cavo di alimentazione è danneggiato, deve essere sostituito dal fabbricante, dal suo agente di servizio o da persone ugualmente qualificate per evitare un pericolo.
7. AVVERTENZA: Assicurarsi che l'elettrodomestico sia spento prima di sostituire la lampadina per evitare il rischio di scosse elettriche.
8. AVVERTENZA: È pericoloso che chiunque non sia competente effettui qualsiasi operazione di assistenza o riparazione che comporti la rimozione di una copertura che protegge dall'esposizione all'energia a microonde.

7. AVVERTENZA: I liquidi e altri alimenti non devono essere riscaldati in contenitori sigillati, poiché potrebbero esplodere.
8. Quando si riscaldano alimenti in contenitori di plastica o di carta, tenere sotto controllo il forno a causa della possibilità di accensione.
9. Utilizzare solo utensili idonei per l'uso nei forni a microonde.
10. Se si sprigiona fumo, spegnere o scollegare l'elettrodomestico e mantenere la porta chiusa per soffocare eventuali fiamme.
11. Il riscaldamento di bevande nel microonde può provocare un'ebollizione esplosiva ritardata, pertanto occorre prestare attenzione nel maneggiare il recipiente.
12. Il contenuto di biberon e vasetti di alimenti per bambini deve essere agitato o mescolato e la temperatura deve essere controllata prima del consumo per evitare scottature.
13. Le uova con guscio e le uova sode intere non devono essere riscaldate nei forni a microonde, poiché potrebbero esplodere, anche dopo il termine del riscaldamento.
14. Il forno deve essere pulito regolarmente e devono essere eliminati tutti i residui di cibo.
15. La mancata pulizia del forno potrebbe portare al deterioramento della superficie, che potrebbe compromettere la durata dell'elettrodomestico e potenzialmente causare una situazione pericolosa.

16. L’elettrodomestico non deve essere installato dietro una porta decorativa per evitare il surriscaldamento. (Questo non è applicabile agli elettrodomestici con porta decorativa.)
17. Utilizzare solo la sonda di temperatura raccomandata per questo forno. (Per i forni provvisti di un dispositivo che consente l’uso di una sonda di temperatura.)
18. Il forno a microonde non deve essere collocato in un mobile a meno che non sia stato testato in un mobile.
19. Il forno a microonde deve essere utilizzato con la porta decorativa aperta. (Per forni con porta decorativa.)
20. Questo elettrodomestico è destinato a essere utilizzato in applicazioni domestiche e simili.
21. Il forno a microonde è destinato a riscaldare alimenti e bevande. L’asciugatura di alimenti o indumenti e il riscaldamento di cuscinetti termici, pantofole, spugne, panni umidi e simili possono comportare rischi di lesioni, incendi o esplosioni.
22. Non sono consentiti contenitori metallici per alimenti e bevande durante la cottura nel forno a microonde.

23. L’elettrodomestico non deve essere pulito con un pulitore a vapore.
24. L’elettrodomestico è destinato a essere utilizzato a pavimento.
25. La superficie posteriore degli elettrodomestici deve essere posizionata contro una parete.

LEGGERE ATTENTAMENTE E CONSERVARE PER FUTURE CONSULTAZIONI
USO DOMESTICO ESCLUSIVAMENTE (NON PER USO COMMERCIALE)

PER RIDURRE IL RISCHIO DI LESIONI ALLE PERSONE
INSTALLAZIONE DEL COLLEGAMENTO A TERRA
PERICOLO

Rischio di scossa elettrica

Toccare alcuni componenti interni può causare gravi lesioni personali o la morte. Non smontare questo elettrodomestico.
AVVERTENZA

Rischio di scossa elettrica
Un uso scorretto del collegamento a terra può provocare una scossa elettrica.

Non collegare a una presa di corrente finché l'elettrodomestico non è installato e collegato correttamente a terra.

Questo elettrodomestico deve essere collegato a terra. In caso di cortocircuito elettrico, il collegamento a terra riduce il rischio di scossa elettrica fornendo un cavo di fuga per la corrente elettrica.

Questo elettrodomestico è dotato di un cavo con un conduttore di messa a terra e una spina con collegamento a terra. La spina deve essere collegata a una presa correttamente installata e collegata a terra.
Consultare un elettricista qualificato o un tecnico se le istruzioni di collegamento a terra non sono chiare o se vi è qualche dubbio sul corretto collegamento a terra dell'elettrodomestico.

Se è necessario utilizzare una prolunga, usare solo una prolunga a 3 fili.

1. Viene fornito un cavo di alimentazione corto per ridurre i rischi di attorcigliamenti o inciampi rispetto a un cavo più lungo.

2. Se si utilizza un cavo di alimentazione lungo o una prolunga:

1. La potenza nominale indicata sul cavo di alimentazione o sulla prolunga deve essere almeno pari alla potenza nominale dell'elettrodomestico.
2. La prolunga deve essere un cavo a 3 fili con collegamento a terra.
3. Il cavo lungo deve essere posizionato in modo che non penda dal piano di lavoro o dal tavolo, dove i bambini potrebbero tirarlo o inciampare accidentalmente.

PULIZIA

Assicurarsi di scollegare l'elettrodomestico dalla presa di corrente.

1. Pulire la cavità del microonde dopo l'uso con un panno leggermente umido.
2. Pulire gli accessori nel modo consueto con acqua saponata.
3. Il telaio della porta, la guarnizione e le parti adiacenti devono essere puliti accuratamente con un panno umido quando sono sporchi.
4. Non utilizzare detergenti abrasivi forti né raschietti metallici appuntiti per pulire il vetro della porta del microonde, poiché potrebbero graffiare la superficie e provocarne la rottura.

5. Consiglio di pulizia

Per pulire più facilmente le pareti della cavità che possono essere a contatto con gli alimenti cotti: mettere mezzo limone in una ciotola, aggiungere 300 ml (1/2 pinta) di acqua e riscaldare alla massima potenza del microonde per 10 minuti. Pulire il forno con un panno morbido e asciutto.

## UTENSILI

### PRECAUZIONE

Rischio di lesioni personali

È pericoloso che chiunque non sia competente esegua operazioni di assistenza o riparazione che comportino la rimozione di una copertura che protegge dall'esposizione all'energia a microonde. Consultare le istruzioni sui "Materiali che si possono utilizzare nel forno a microonde o che devono essere evitati nel forno a microonde." Alcuni utensili metallici possono non essere sicuri per l'uso nel microonde. In caso di dubbi, è possibile provare l'utensile seguendo la procedura riportata di seguito.

Prova degli utensili:

1. Riempire un contenitore adatto al microonde con 1 tazza di acqua fredda (250 ml) insieme all'utensile in questione.
2. Cuocere alla massima potenza per 1 minuto.
3. Toccare con cautela l'utensile. Se l'utensile è caldo, non utilizzarlo per cucinare nel microonde.
4. Non superare il tempo di cottura di 1 minuto.

## Materiali che si possono utilizzare nel forno a microonde

| Utensili | Osservazioni |
|---|---|
| Piatto doratore | Seguire le istruzioni del fabbricante. La parte inferiore del piatto doratore deve trovarsi ad almeno 3/16 di pollice (5 mm) al di sopra del piatto girevole. Un uso scorretto può causare la rottura del piatto girevole. |
| Stoviglie | Solo adatte al microonde. Seguire le istruzioni del fabbricante. Non usare piatti incrinati o scheggiati. |
| Barattoli di vetro | Rimuovere sempre il coperchio. Usare solo per riscaldare alimenti fino a renderli tiepidi. La maggior parte dei barattoli di vetro non è resistente al calore e può rompersi. |
| Sacchetti da cottura | Solo utensili in vetro resistenti al calore da forno. Assicurarsi che non vi siano decorazioni metalliche. Non usare piatti incrinati o scheggiati. |
| Pirofile in vetro da forno | Seguire le istruzioni del fabbricante. Non chiudere con legacci metallici. Praticare tagli per permettere la fuoriuscita del vapore. |
| Piatti e tazze di carta | Usare solo per cucinare/riscaldare a breve termine. Non lasciare il forno incustodito durante la cottura. |
| Carta assorbente | Usare per coprire gli alimenti durante il riscaldamento e assorbire il grasso. Utilizzare sotto sorveglianza solo per cotture di breve durata. |
| Carta pergamena | Usarla come coperchio per evitare schizzi o come involucro per la cottura a vapore. |
| Plastica | Solo adatta al microonde. Seguire le istruzioni del fabbricante. Deve riportare l'etichetta "Adatta al microonde". Alcuni contenitori di plastica si ammorbidiscono quando gli alimenti all'interno si riscaldano. I "sacchetti per bollire" e i sacchetti di plastica sigillati ermeticamente devono essere tagliati, forati o ventilati secondo le istruzioni della confezione. |
| Pellicola trasparente | Solo adatta al microonde. Usarla per coprire gli alimenti durante la cottura per trattenere l'umidità. Non permettere che la pellicola tocchi direttamente gli alimenti. |
| Termometri | Solo adatti al microonde (termometri per carne e dolci). |
| Carta cerata | Usarla come coperchio per evitare schizzi e trattenere l'umidità. |

## Materiali che possono essere utilizzati nel forno a microonde

| Utensili | Osservazioni |
|---|---|
| Vassoio di alluminio | Può causare archi elettrici. Trasferire gli alimenti in un recipiente adatto al microonde. |
| Contenitore di alimenti con manico in metallo | Può causare archi elettrici. Trasferire gli alimenti in un recipiente adatto al microonde. |
| Utensili di metallo o con rivestimento metallico | Il metallo protegge gli alimenti dall'energia a microonde. Il rivestimento metallico può causare archi elettrici. |
| Legacci metallici | Possono causare archi elettrici e provocare un incendio nel forno. |
| Sacchetti di carta | Possono provocare un incendio nel forno. |
| Polistirolo | Il polistirolo può sciogliersi o contaminare il liquido al suo interno se esposto a temperature elevate. |
| Legno | Il legno si seccherà se utilizzato nel forno a microonde e può incrinarsi o rompersi. |

**Nomi delle parti e degli accessori del forno**

(In caso di qualche differenza tra l'elettrodomestico e le immagini di questo manuale, prevarrà il prodotto.)

**Avvertenza!**

Rimuovere la pellicola protettiva trasparente in PET dalla porta prima dell'uso.

Estrarre il forno e tutti i materiali dalla scatola e dalla cavità del forno.

Il forno è fornito con i seguenti accessori:

Piatto di vetro 1

Assemblaggio dell'anello girevole del piatto 1

Manuale di istruzioni 1

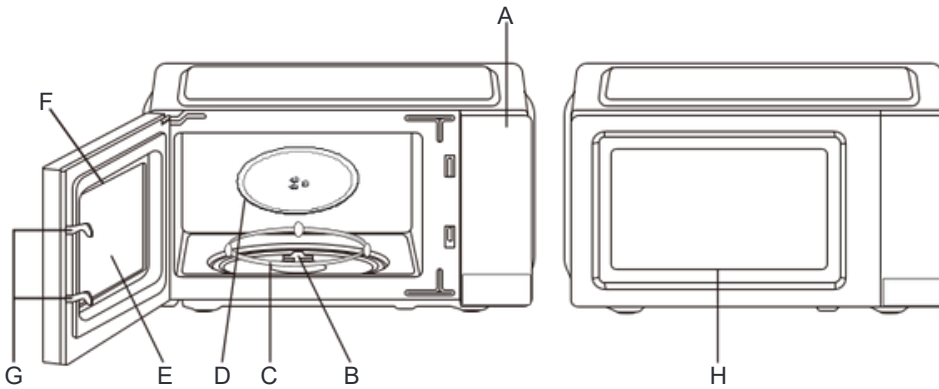


A) Pannello di controllo
B) Perno del piatto girevole
C) Assemblaggio dell'anello girevole
D) Piatto di vetro
E) Finestra di osservazione
F) Gruppo porta
G) Sistema di blocco di sicurezza
H) Porta in PET

## Installazione del piatto girevole

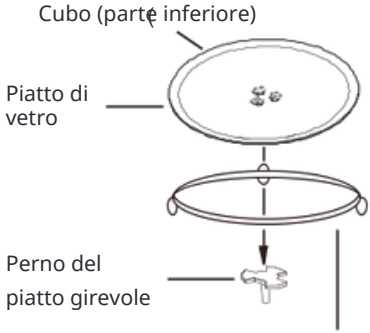


a. Non posizionare mai il piatto di vetro capovolto. Il piatto di vetro non deve mai essere bloccato.

b. Sia il piatto di vetro che l'assemblaggio dell'anello girevole devono essere sempre utilizzati durante la cottura.

c. Tutti gli alimenti e i recipienti devono essere sempre posizionati sul piatto di vetro per la cottura.

d. Se il piatto di vetro o l'assemblaggio dell'anello girevole si incrinano o si rompono, contattare l'assistenza.

con il centro di assistenza autorizzato per l'assemblaggio dell'anello girevole più vicino.

## INSTALLAZIONE SUL PIANO DI LAVORO

Rimuovere tutto il materiale di imballaggio e gli accessori. Esaminare il forno per verificare eventuali danni, come ammaccature o porta rotta. Non installare l'apparecchio se è danneggiato.

Mobile: Rimuovere qualsiasi pellicola protettiva presente sulla superficie del mobile del forno a microonde. Non rimuovere la copertura della guida d'onda che è fissata alla cavità del forno per proteggere il magnetron.

## INSTALLAZIONE

1. Selezionare una superficie livellata che fornisca spazio sufficiente per le griglie di ingresso e/o uscita.

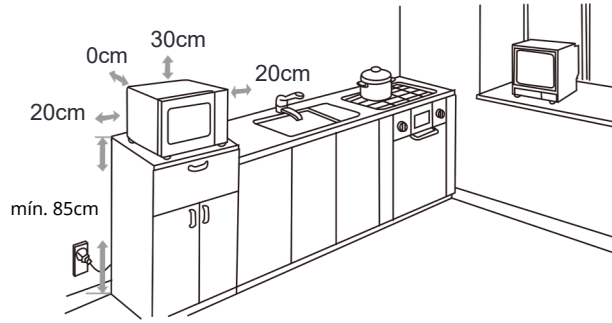


(1) L'altezza minima di installazione è di 85 cm.

(2) La superficie posteriore dell'elettrodomestico deve essere posizionata contro una parete.

Lasciare uno spazio minimo di 30 cm sopra il forno. È necessario uno spazio minimo di 20 cm tra il forno e qualsiasi parete adiacente.

(3) Non rimuovere i piedini dalla parte inferiore del microonde.

(4) Bloccare le aperture di ingresso e/o uscita può danneggiare il microonde.

(5) Posizionare il microonde il più lontano possibile da radio e televisori.

Il funzionamento del forno a microonde può causare interferenze nella ricezione radio o televisiva.

1. Collegare il microonde a una presa domestica standard.
2. Assicurarsi che la tensione e la frequenza siano le stesse indicate sull'etichetta di classificazione.
3. AVVERTENZA: Non installare il microonde sopra un piano cottura a gas o qualsiasi altro elettrodomestico che generi calore. Se installato vicino o sopra una fonte di calore, il forno potrebbe danneggiarsi e la garanzia verrebbe annullata.

La superficie accessibile può diventare calda durante il funzionamento.



# OPERAZIONE

## Pannello di controllo e caratteristiche

## Istruzioni per l'uso

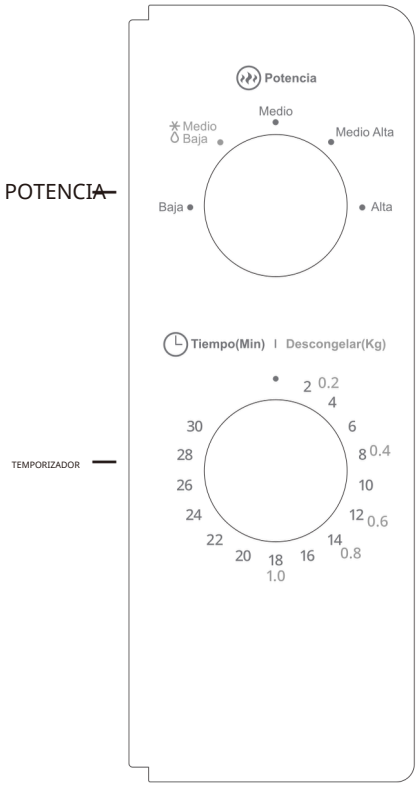


| | |
|---|---|
| Baja | low |
| Medio Baja | M.low |
| Medio | Med |
| Medio Alta | M.High |
| Alta | High |

1. Per regolare la potenza di cottura, girare la manopola della potenza al livello desiderato.
2. Per regolare il tempo di cottura, girare la manopola del timer al tempo desiderato in base alla guida di cottura dei vostri alimenti.
3. Il microonde inizierà automaticamente a cucinare dopo aver regolato il livello di potenza.
4. Quando il tempo di cottura sarà terminato, il microonde emetterà un segnale acustico.
5. Se il microonde non viene utilizzato, riportare sempre il timer alla posizione iniziale.

| Funzione/Potenza | Uscita | Applicazione |
|---|---|---|
| Bassa | 17% potenza di uscita | Ammorbidire il gelato |
| Medio Bassa | 33% potenza di uscita | Zuppa stufata, ammorbidire burro o scongelare |
| Media | 55% potenza di uscita | Stufato, pesce |
| Medio Alta | 77% potenza di uscita | Riso, pesce, pollo, carne macinata |
| Alta | 100% potenza di uscita | Riscaldare, latte, bollire acqua, verdure, bevande |

Avviso: Quando si estrae il cibo dal microonde, assicurarsi che la potenza del microonde sia spenta girando l'interruttore del timer sulla posizione iniziale.

Non farlo, e utilizzare il forno senza cibo al suo interno, può causare surriscaldamento e danni al magnetron.

# Risoluzione dei problemi

| Normal | |
|---|---|
| Interferencia del microondas de microondas | La recepción de radio y TV puede ser interferida cuando el horno de microondas está en funcionamiento. Es similar a la interferencia de pequeños electrodomésticos, como batidoras, aspiradoras y ventiladores eléctricos. Es normal. |
| Luz del microondas tenue | En la cocción a baja potencia en el microondas, la luz del horno puede volverse tenue. Es normal. |
| El vapor que se acumula en la puerta, el aire caliente sale por las rejillas. | Durante la cocción, puede salir vapor de los alimentos. La mayoría saldrá por las rejillas. Pero algunos pueden acumularse en lugares frescos como la puerta del microondas. Es normal |
| El microondas se encendió accidentalmente sin comida | Está prohibido hacer funcionar la unidad sin comida en su interior. Es muy peligroso. |

| Problema | Possibile causa | Rimedio |
|---|---|---|
| Il microonde non si accende. | (1) Il cavo di alimentazione non è collegato correttamente.<br>(2) Fusibile bruciato o interruttore automatico scattato.<br>(3) Problema con la presa. | Scollegare. Poi ricollegare dopo 10 secondi.<br>Sostituire il fusibile o ripristinare l'interruttore automatico (da personale professionale autorizzato).<br>Provare la presa con altri elettrodomestici. |
| Il microonde non riscalda. | (4) La porta non è chiusa correttamente. | Chiudere bene la porta. |

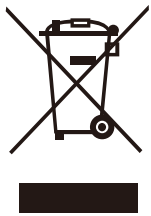

Secondo la Direttiva sui Rifiuti di Apparecchiature Elettriche ed Elettroniche (RAEE), i RAEE devono essere raccolti e trattati separatamente. Se in futuro sarà necessario smaltire questo prodotto, NON smaltirlo insieme ai rifiuti domestici.

Si prega di portare questo prodotto presso i punti di raccolta RAEE disponibili.

SVAN TRADING S.L.
Imported by B73737553
Av. Altos Hornos S/N. Pto. Sagunto (46520). Valencia, España.
info@svanelectro.com
ES 960600034 | PT 00351300305065