nilson

MANUEL D'INSTRUCTIONS
MODÈLE : NMW2701
NMW2701N

Lisez attentivement ces instructions avant d'utiliser le four à micro-ondes et conservez soigneusement ce manuel.

En suivant les instructions, le four à micro-ondes vous offrira de nombreuses années de bon service.

CONSERVEZ CES INSTRUCTIONS

PRÉCAUTIONS À PRENDRE POUR ÉVITER UNE EXPOSITION EXCESSIVE À L'ÉNERGIE DES MICRO-ONDES

(a) Ne tentez pas de faire fonctionner ce four à micro-ondes avec la porte ouverte, car cela pourrait entraîner une exposition dangereuse à l'énergie des micro-ondes. Il est important de ne pas endommager ni manipuler les dispositifs de sécurité.

(b) Ne placez aucun objet entre l'avant du four et la porte, et ne laissez pas la saleté ou des résidus de détergent s'accumuler sur les surfaces d'étanchéité.

(c) AVERTISSEMENT : Si la porte ou ses joints sont endommagés, le four ne doit pas être utilisé tant qu'il n'aura pas été réparé par une personne compétente.

ANNEXE

Si l'appareil n'est pas maintenu dans de bonnes conditions de propreté, sa surface peut se détériorer et compromettre la durée de vie de l'appareil, avec le risque de créer une situation dangereuse.

CARACTÉRISTIQUES TECHNIQUES

Modèle	NMW2701 / NMW2701N
Tension/Fréquence nominale	230 V~ 50 Hz
Puissance d'entrée du four à micro-ondes	1050 W
Puissance de sortie du four à micro-ondes	700W

CONSUMO ENERGETICO

Informations sur le produit concernant la consommation d'énergie et le temps maximum pour atteindre le mode de faible puissance applicable

Mode Éteint	0.5W

INSTRUCTIONS DE SÉCURITÉ IMPORTANTES

AVERTISSEMENT

Afin de réduire les risques d'incendie, de chocs électriques, de blessures aux personnes ou d'exposition à une énergie excessive du four à micro-ondes lors de l'utilisation de l'appareil, suivez les précautions de base suivantes :

1. Lire et suivre les précautions spécifiques :
2. « PRÉCAUTIONS À PRENDRE POUR ÉVITER UNE EXPOSITION EXCESSIVE À L'ÉNERGIE DES MICRO-ONDES ».
3. Cet appareil peut être utilisé par des enfants à partir de 8 ans et par des personnes aux capacités physiques, sensorielles ou mentales réduites, ou manquant d'expérience et de connaissances, à condition qu'elles soient correctement surveillées ou aient reçu les instructions nécessaires concernant l'utilisation sécurisée de l'appareil et qu'elles comprennent les dangers encourus.
4. Les enfants ne doivent pas jouer avec l'appareil. Le nettoyage et l'entretien de l'appareil par l'utilisateur ne doivent pas être effectués par des enfants sans surveillance.
5. Tenir l'appareil et son cordon d'alimentation hors de portée des enfants de moins de 8 ans.
6. Si le cordon d'alimentation est endommagé, il doit être remplacé par le fabricant, par son service après-vente ou par une personne également qualifiée afin d'éviter tout danger.
7. AVERTISSEMENT : S'assurer que l'appareil est éteint avant de remplacer la lampe, afin d'éviter tout risque de choc électrique.
8. AVERTISSEMENT : Il est dangereux pour toute personne non qualifiée d'effectuer une opération d'entretien ou de réparation impliquant le retrait d'un couvercle protégeant contre l'exposition à l'énergie des micro-ondes.

7. AVERTISSEMENT : Les liquides et autres aliments ne doivent pas être chauffés dans des récipients hermétiquement fermés, car ils pourraient exploser.
8. Lors du réchauffage d'aliments dans des récipients en plastique ou en carton, surveillez le four en raison du risque d'inflammation.
9. Utilisez uniquement des ustensiles adaptés à l'utilisation dans les fours à micro-ondes.
10. En cas de dégagement de fumée, éteignez ou débranchez l'appareil et gardez la porte fermée pour étouffer d'éventuelles flammes.
11. Le réchauffement de boissons au micro-ondes peut provoquer une ébullition explosive retardée ; il convient donc de faire attention lors de la manipulation du récipient.
12. Le contenu des biberons et des petits pots pour bébés doit être agité ou mélangé et la température doit être vérifiée avant consommation afin d'éviter les brûlures.
13. Les œufs avec leur coquille et les œufs durs entiers ne doivent pas être chauffés dans les fours à micro-ondes, car ils pourraient exploser, même après la fin du chauffage.
14. Le four doit être nettoyé régulièrement et tous les résidus alimentaires doivent être éliminés.
15. Un manque de nettoyage du four pourrait entraîner une détérioration de la surface, compromettant la durée de vie de l'appareil et pouvant potentiellement causer une situation dangereuse.

16. L’appareil ne doit pas être installé derrière une porte décorative afin d’éviter toute surchauffe. (Ceci ne s’applique pas aux appareils équipés d’une porte décorative.)
17. Utilisez uniquement la sonde de température recommandée pour ce four. (Pour les fours équipés d’un dispositif permettant l’utilisation d’une sonde de température.)
18. Le four à micro-ondes ne doit pas être placé dans un meuble, sauf s’il a été testé pour une utilisation en meuble.
19. Le four à micro-ondes doit être utilisé avec la porte décorative ouverte. (Pour les fours avec porte décorative.)
20. Cet appareil est destiné à être utilisé dans des applications domestiques et similaires.
21. Le four à micro-ondes est conçu pour chauffer les aliments et les boissons. Le séchage d’aliments ou de vêtements, ainsi que le chauffage de coussinets thermiques, pantoufles, éponges, linges humides et objets similaires, peut entraîner des risques de blessures, d’incendie ou d’explosion.
22. Les récipients métalliques pour aliments et boissons ne sont pas autorisés pendant la cuisson dans le four à micro-ondes.

23. L’appareil ne doit pas être nettoyé avec un nettoyeur à vapeur.
24. L’appareil est destiné à être utilisé au sol.
25. L’arrière des appareils doit être placé contre un mur.

LISEZ ATTENTIVEMENT ET CONSERVEZ POUR DE FUTURES CONSULTATIONS
USAGE DOMESTIQUE UNIQUEMENT (NON DESTINÉ À UN USAGE COMMERCIAL)

POUR RÉDUIRE LE RISQUE DE BLESSURES
INSTALLATION DE LA MISE À LA TERRE
DANGER

Risque de choc électrique
Toucher certains composants internes peut provoquer des blessures graves ou la mort. Ne démontez pas cet appareil.

AVERTISSEMENT

Risque de choc électrique
Une mauvaise utilisation de la mise à la terre peut provoquer un choc électrique.

Ne branchez pas l'appareil sur une prise de courant tant qu'il n'est pas correctement installé et relié à la terre.

Cet appareil doit être relié à la terre. En cas de court-circuit électrique, la mise à la terre réduit le risque de choc électrique en fournissant un chemin d'évacuation pour le courant électrique.

Cet appareil est équipé d'un cordon comportant un conducteur de mise à la terre et d'une fiche avec connexion à la terre. La fiche doit être branchée sur une prise correctement installée et reliée à la terre.

Consultez un électricien qualifié ou un technicien si les instructions de mise à la terre ne sont pas claires ou si vous avez des doutes quant au bon raccordement de l'appareil à la terre.

Si une rallonge est nécessaire, utilisez uniquement une rallonge à 3 fils.
1. Un cordon d'alimentation court est fourni afin de réduire les risques d'enchevêtrement ou de trébuchement par rapport à un cordon plus long.

2. Si vous utilisez un long cordon d’alimentation ou une rallonge :
3. La puissance nominale indiquée sur le cordon d’alimentation ou sur la rallonge doit être au moins égale à la puissance nominale de l’appareil.
4. La rallonge doit être un cordon à 3 fils avec mise à la terre.
5. Le cordon long doit être placé de façon à ne pas pendre du plan de travail ou de la table, où les enfants pourraient l’attraper ou trébucher accidentellement.

NETTOYAGE

Assurez-vous de débrancher l’appareil de la prise de courant.

1. Nettoyez la cavité du four à micro-ondes après utilisation avec un chiffon légèrement humide.
2. Nettoyez les accessoires de la manière habituelle avec de l’eau savonneuse.
3. Le cadre de la porte, le joint et les parties adjacentes doivent être soigneusement nettoyés avec un chiffon humide lorsqu’ils sont sales.
4. N’utilisez pas de détergents abrasifs puissants ni de grattoirs métalliques pointus pour nettoyer la vitre de la porte du four à micro-ondes, car ils pourraient rayer la surface et provoquer sa rupture.

1. Conseil de nettoyage
2. Pour nettoyer plus facilement les parois de la cavité qui peuvent être en contact avec les aliments cuits : placer un demi-citron dans un bol, ajouter 300 ml (1/2 pinte) d'eau et chauffer à la puissance maximale du micro-ondes pendant 10 minutes. Nettoyer le four avec un chiffon doux et sec.

USTENSILES

PRÉCAUTION

Risque de blessures corporelles

Il est dangereux pour toute personne non qualifiée d'effectuer des opérations d'entretien ou de réparation impliquant le retrait d'un couvercle qui protège de l'exposition à l'énergie des micro-ondes. Reportez-vous aux instructions concernant les « Matériaux pouvant être utilisés ou à éviter dans le four à micro-ondes ». Certains ustensiles métalliques peuvent ne pas être sûrs pour une utilisation au micro-ondes. En cas de doute, vous pouvez tester l'ustensile en suivant la procédure ci-dessous.

Test des ustensiles :

1. Remplir un récipient adapté au micro-ondes avec 1 tasse d'eau froide (250 ml) ainsi que l'ustensile en question.
2. Chauffer à la puissance maximale pendant 1 minute.
3. Toucher avec précaution l'ustensile. S'il est chaud, ne pas l'utiliser pour la cuisson au micro-ondes.
4. Ne pas dépasser un temps de cuisson de 1 minute.

Matériaux pouvant être utilisés dans le four à micro-ondes

Ustensiles	Observations
Plateau brunisseur	Suivre les instructions du fabricant. La partie inférieure du plateau brunisseur doit se trouver au moins à 3/16 de pouce (5 mm) au-dessus du plateau tournant. Une utilisation incorrecte peut entraîner la casse du plateau tournant.
Vaisselle	Uniquement adaptée au micro-ondes. Suivre les instructions du fabricant. Ne pas utiliser de plats fissurés ou ébréchés.
Bocaux en verre	Toujours retirer le couvercle. Utiliser uniquement pour réchauffer les aliments jusqu'à ce qu'ils soient tièdes. La plupart des bocaux en verre ne résistent pas à la chaleur et peuvent se casser.
Sacs de cuisson	Uniquement des ustensiles en verre résistant à la chaleur pour four. Vérifier qu'il n'y ait pas d'ornements métalliques. Ne pas utiliser de plats fissurés ou ébréchés.
Plats en verre pour four	Suivre les instructions du fabricant. Ne pas fermer avec une attache métallique. Faire des incisions pour permettre à la vapeur de s'échapper.
Assiettes et tasses en papier	Utiliser uniquement pour cuisiner/réchauffer sur une courte durée. Ne pas laisser le four sans surveillance pendant la cuisson.
Essuie-tout	Utiliser pour couvrir les aliments lors du réchauffage et absorber la graisse. Utiliser sous surveillance uniquement pour une cuisson de courte durée.
Papier sulfurisé	Utiliser comme couvercle pour éviter les éclaboussures ou comme emballage pour cuire à la vapeur.
Plastique	Uniquement adapté au micro-ondes. Suivre les instructions du fabricant. Doit porter la mention « Adapté au micro-ondes ». Certains récipients en plastique ramollissent lorsque les aliments à l'intérieur chauffent. Les « sacs de cuisson » et les sacs plastiques hermétiquement fermés doivent être coupés, perforés ou ventilés selon les indications de l'emballage. "
Film plastique alimentaire	Uniquement adapté au micro-ondes. Utiliser pour couvrir les aliments pendant la cuisson afin de retenir l'humidité. Ne pas laisser le film plastique toucher les aliments.
Thermomètres	Uniquement adaptés au micro-ondes (thermomètres pour viande et confiserie).
Papier ciré	Utiliser comme couvercle pour éviter les éclaboussures et retenir l'humidité.

Materiali che possono essere utilizzati nel forno a microonde

Ustensiles	Observations
Plateau en aluminium	Peut provoquer des arcs électriques. Transférez les aliments dans un récipient adapté au micro-ondes.
Carton alimentaire avec poignée en métal	Peut provoquer des arcs électriques. Transférez les aliments dans un récipient adapté au micro-ondes.
Ustensiles en métal ou avec revêtement métallique	Le métal protège les aliments de l'énergie des micro-ondes. Le revêtement métallique peut provoquer des arcs électriques.
Attaches métalliques	Peuvent provoquer des arcs électriques et un incendie dans le four.
Sacs en papier	Peuvent provoquer un incendie dans le four.
Mousse plastique	La mousse plastique peut fondre ou contaminer le liquide à l'intérieur lorsqu'elle est exposée à des températures élevées.
Bois	Le bois se dessèche lorsqu'il est utilisé dans le four à micro-ondes et peut se fissurer ou se casser.

Noms des parties et des accessoires du four

(En cas de différence entre l'appareil et les images de ce manuel, le produit prévaudra.)

Avertissement !

Retirez le film protecteur transparent en PET de la porte avant utilisation.

Sortez le four et tous les matériaux de la boîte ainsi que de la cavité du four.

Le four est fourni avec les accessoires suivants :

- Plateau en verre : 1
- Ensemble de l'anneau tournant du plateau : 1
- Manuel d'instructions : 1

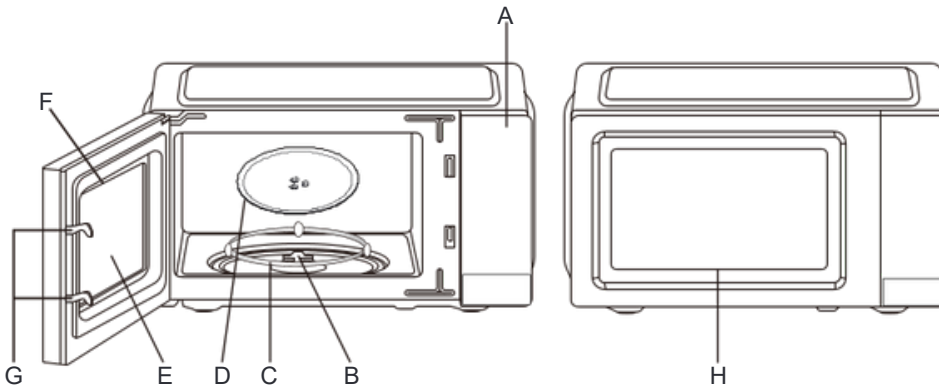

A) Panneau de contrôle
B) Axe du plateau tournant
C) Ensemble de l'anneau tournant
D) Plateau en verre
E) Fenêtre d'observation
F) Bloc-porte
G) Système de verrouillage de sécurité
H) Porte en PET

Installation du plateau tournant

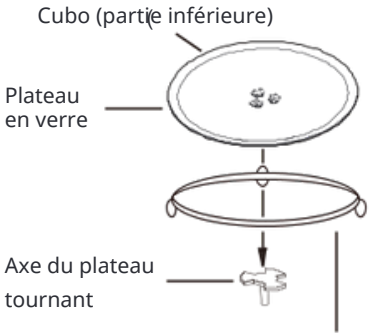

a. Ne jamais placer le plateau en verre à l'envers. Le plateau en verre ne doit jamais être bloqué.

b. Le plateau en verre ainsi que l'ensemble de l'anneau tournant doivent toujours être utilisés pendant la cuisson.

c. Tous les aliments et récipients doivent toujours être placés sur le plateau en verre pour la cuisson.

d. Si le plateau en verre ou l'ensemble de l'anneau tournant se fissure ou se casse, contactez le service après-vente.

avec le centre de service agréé le plus proche pour l'assemblage de l'anneau tournant.

INSTALLATION SUR LE PLAN DE TRAVAIL

Retirez tout le matériel d'emballage et les accessoires. Examinez le four afin de vérifier d'éventuels dommages, tels que des bosses ou une porte cassée. N'installez pas l'appareil s'il est endommagé.

Meuble : Retirez tout film protecteur présent sur la surface de l'enceinte du four à micro-ondes. Ne retirez pas le couvercle du guide d'ondes qui est fixé à la cavité du four afin de protéger le magnétron.

INSTALLATION

Choisissez une surface plane offrant un espace suffisant pour les grilles d'entrée et/ou de sortie.

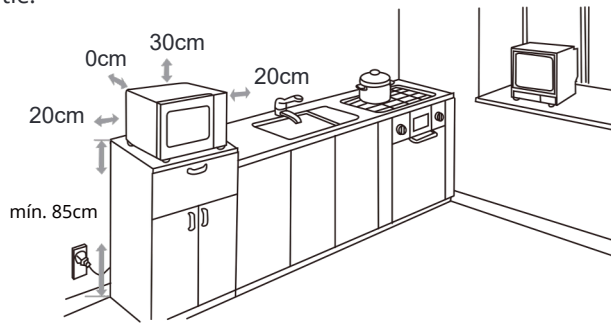

(1) La hauteur minimale d'installation est de 85 cm.

(2) La surface arrière de l'appareil doit être placée contre un mur.

Laissez un espace minimum de 30 cm au-dessus du four. Un espace minimum de 20 cm est nécessaire entre le four et tout mur adjacent.

(3) Ne retirez pas les pieds situés sous le micro-ondes.

(4) Bloquer les orifices d'entrée et/ou de sortie peut endommager le micro-ondes.

(5) Placez le micro-ondes aussi loin que possible des radios et téléviseurs.

Le fonctionnement du four à micro-ondes peut provoquer des interférences dans la réception radio ou télévisée.

Branchez le micro-ondes sur une prise domestique standard.

Assurez-vous que la tension et la fréquence correspondent à celles indiquées sur la plaque signalétique.

AVERTISSEMENT : N'installez pas le micro-ondes au-dessus d'une cuisinière à gaz ou de tout autre appareil générant de la chaleur. Installé à proximité ou au-dessus d'une source de chaleur, le four pourrait être endommagé et la garantie annulée. La surface accessible peut devenir chaude pendant le fonctionnement.



FONCTIONNEMENT

Panneau de contrôle et caractéristiques

Instructions d'utilisation

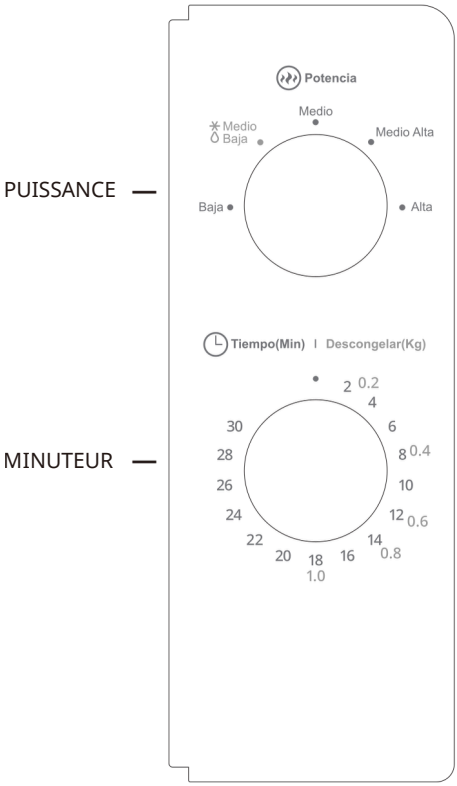

Baja	low
Medio Baja	M.low
Medio	Med
Medio Alta	M.High
Alta	High

1. Pour régler la puissance de cuisson, tournez le bouton de puissance au niveau souhaité.
2. Pour régler le temps de cuisson, tournez le bouton du minuteur au temps désiré en fonction du guide de cuisson de vos aliments.
3. Le micro-ondes commencera automatiquement à cuire après avoir réglé le niveau de puissance.
4. Lorsque le temps de cuisson sera écoulé, le micro-ondes émettra un signal sonore.
5. Si le micro-ondes n'est pas utilisé, ramenez toujours le minuteur à la position initiale.

Fonction/Puissance	Sortie	Application
Basse	17% de puissance de sortie	Ramollir la glace
Moyenne Basse	33% de puissance de sortie	Soupe mijotée, ramollir le beurre ou décongeler
Moyenne	55% de puissance de sortie	Ragoût, poisson
Moyenne Haute	77% de puissance de sortie	Riz, poisson, poulet, viande hachée
Haute	100% de puissance de sortie	Réchauffer, lait, faire bouillir de l'eau, légumes, boissons

Avertissement : Lorsque vous retirez les aliments du micro-ondes, assurez-vous que la puissance du micro-ondes est éteinte en tournant l'interrupteur du minuteur sur la position initiale.
Ne pas le faire, et utiliser le four sans aliments à l'intérieur, peut provoquer une surchauffe et endommager le magnétron.

Résolution des problèmes

Normal	
Problème	Explication
Interférence du micro-ondes	La réception radio et TV peut être perturbée lorsque le four à micro-ondes est en fonctionnement. C'est similaire à l'interférence causée par de petits appareils électroménagers comme les mixeurs, les aspirateurs et les ventilateurs électriques. C'est normal.
Lumière du micro-ondes faible	Lors d'une cuisson à faible puissance au micro-ondes, la lumière du four peut devenir faible. C'est normal.
La vapeur s'accumule sur la porte, l'air chaud sort par les grilles	Pendant la cuisson, de la vapeur peut s'échapper des aliments. La plupart sortira par les grilles. Cependant, une partie peut s'accumuler dans des endroits froids comme la porte du micro-ondes. C'est normal.
Le micro-ondes a été allumé accidentellement sans nourriture	Il est interdit de faire fonctionner l'appareil sans nourriture à l'intérieur. C'est très dangereux.

Problème	Cause possible	Solution
Le micro-ondes ne s'allume pas.	(1) Le cordon d'alimentation n'est pas correctement branché. (2) Fusible grillé ou disjoncteur déclenché. (3) Problème avec la prise électrique.	Débrancher. Puis rebrancher après 10 secondes. Remplacer le fusible ou réarmer le disjoncteur (par un professionnel qualifié). Tester la prise avec d'autres appareils électroménagers.
Le micro-ondes ne chauffe pas.	(4) La porte n'est pas correctement fermée.	Bien fermer la porte.

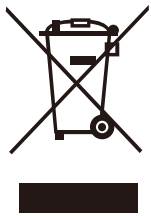

Selon la Directive sur les Déchets d'Équipements Électriques et Électroniques (DEEE), les DEEE doivent être collectés et traités séparément.

Si, à l'avenir, il devient nécessaire d'éliminer ce produit, NE le jetez PAS avec les déchets ménagers.

Veuillez apporter ce produit dans un point de collecte DEEE disponible.

SVAN TRADING S.L.
Importé par B73737553
Av. Altos Hornos S/N. Pto. Sagunto (46520). Valence, Espagne.
info@svanelectro.com
ES 960600034 | PT 00351300305065