nilson

MANUAL DE INSTRUCCIONES

MODELO: NMW2701
NMW2701N

Lea atentamente estas instrucciones antes de utilizar el microondas y mantenga este manual cuidadosamente.

Si usted sigue las instrucciones, su microondas le proporcionará muchos años de buen servicio.

GUARDE ESTAS INSTRUCCIONES

PRECAUCIONES PARA EVITAR POSIBLE EXPOSICIÓN A ENERGÍA DE MICROONDAS EXCESIVA

(a) No intente operar este microondas con la puerta abierta, ya que esto puede resultar en una exposición dañina a la energía de microondas. Es importante no romper ni manipular los dispositivos de seguridad.

(b) No coloque ningún objeto entre la cara frontal del horno y la puerta, ni permita que se acumule suciedad o residuos de limpiadores en las superficies de sellado.

(c) ADVERTENCIA: Si la puerta o los sellos de la puerta están dañados, el horno no debe ser operado hasta que haya sido reparado por una persona competente

ANEXO

Si el aparato no se mantiene en un buen estado de limpieza, su superficie podría degradarse y afectar la vida útil del aparato, lo que podría llevar a una situación peligrosa.

ESPECIFICACIONES

Modelo	NMW2701 / NMW2701N
Voltaje/Frecuencia Nominal	230 V~ 50 Hz
Entrada de Microondas	1050 W
Salida de Microondas	700 W

CONSUMO DE ENERGÍA

Información del producto para el consumo de energía y el tiempo máximo para alcanzar el modo de baja potencia aplicable

Modo de Apagado	0.5 W

INSTRUCCIONES DE SEGURIDAD IMPORTANTES
ADVERTENCIA

Para reducir el riesgo de incendio, descarga eléctrica, lesiones a personas o exposición a una energía excesiva del horno de microondas al usar su electrodoméstico, siga precauciones básicas, incluyendo las siguientes:

1. Lea y siga las precauciones específicas: "PRECAUCIONES PARA EVITAR POSIBLE EXPOSICIÓN A UNA ENERGÍA EXCESIVA DE MICROONDAS".
2. Este electrodoméstico puede ser utilizado por niños de 8 años en adelante y personas con capacidades físicas, sensoriales o mentales reducidas o falta de experiencia y conocimiento si han recibido supervisión o instrucciones sobre el uso del electrodoméstico de manera segura y comprenden los peligros involucrados. Los niños no deben jugar con el electrodoméstico La limpieza y el mantenimiento por parte del usuario no deben ser realizados por niños sin supervisión.
3. Mantenga el electrodoméstico y su cable fuera del alcance de niños menores de 8 años.
4. Si el cable de alimentación está dañado, debe ser reemplazado por el fabricante, su agente de servicio o personas igualmente calificadas para evitar un peligro.
5. ADVERTENCIA: Asegúrese de que el electrodoméstico esté apagado antes de reemplazar la lámpara para evitar la posibilidad de una descarga eléctrica.
6. ADVERTENCIA: Es peligroso que cualquier persona que no sea competente realice cualquier operación de servicio o reparación que implique la remoción de una cubierta que protege contra la exposición a la energía de microondas.

7. ADVERTENCIA: Los líquidos y otros alimentos no deben calentarse en recipientes sellados, ya que pueden explotar
8. Al calentar alimentos en recipientes de plástico o papel, mantenga vigilado el horno debido a la posibilidad de ignición
9. Utilice solo utensilios adecuados para su uso en hornos de microondas.
10. Si se emite humo, apague o desenchufe el electrodoméstico y mantenga la puerta cerrada para sofocar cualquier llama.
11. El calentamiento de bebidas en el microondas puede provocar ebullición eruptiva retardada, por lo tanto, se debe tener cuidado al manipular el recipiente.
12. El contenido de biberones y tarros de comida para bebés debe ser agitado o mezclado y se debe verificar la temperatura antes de consumirlo, para evitar quemaduras
13. Los huevos con cáscara y los huevos duros enteros no deben calentarse en hornos de microondas, ya que pueden explotar, incluso después de finalizado el calentamiento en el microondas
14. El horno debe limpiarse regularmente y eliminarse cualquier resto de comida.
15. El no mantener el horno en condiciones limpias podría llevar a la deterioración de la superficie que podría afectar adversamente la vida del electrodoméstico y posiblemente resultar en una situación peligrosa.

16. El electrodoméstico no debe ser instalado detrás de una puerta decorativa para evitar el sobrecalentamiento. (Esto no es aplicable para electrodomésticos con puerta decorativa.)
17. Solo use la sonda de temperatura recomendada para este horno. (para hornos provistos con una facilidad para usar una sonda de temperatura.)
18. El horno de microondas no debe ser colocado en un gabinete a menos que haya sido probado en un gabinete
19. El horno de microondas debe ser operado con la puerta decorativa abierta. (para hornos con puerta decorativa.
20. Este electrodoméstico está destinado a ser utilizado en aplicaciones domésticas y similares.
21. El horno de microondas está destinado para calentar alimentos y bebidas. El secado de alimentos o ropa y el calentamiento de almohadillas térmicas, zapatillas, esponjas, paños húmedos y similares pueden provocar riesgo de lesiones, ignición o incendio.
22. No se permiten recipientes metálicos para alimentos y bebidas durante la cocción en el microondas.

23. El electrodoméstico no debe limpiarse con un limpiador a vapor.
24. El electrodoméstico está destinado a ser utilizado de pie.
25. La superficie trasera de los electrodomésticos debe colocarse contra una pared.

LEER ATENTAMENTE Y GUARDAR PARA REFERENCIA FUTURA
USO DOMÉSTICO ÚNICAMENTE (NO PARA USO COMERCIAL)

PARA REDUCIR EL RIESGO DE LESIONES A LAS PERSONAS

INSTALACIÓN DE CONEXIÓN A TIERRA

PELIGRO

Riesgo de Descarga Eléctrica

Tocar algunos de los componentes internos puede causar lesiones personales graves o la muerte. No desmonte este electrodoméstico.

ADVERTENCIA

Riesgo de Descarga Eléctrica

El uso incorrecto de la conexión a tierra puede provocar una descarga eléctrica.

No enchue a una toma de corriente hasta que el electrodoméstico esté instalado y conectado a tierra correctamente.

Este electrodoméstico debe estar conectado a tierra. En caso de un cortocircuito eléctrico, la conexión a tierra reduce el riesgo de descarga eléctrica al proporcionar un cable de escape para la corriente eléctrica.

Este electrodoméstico está equipado con un cable que tiene un cable de conexión a tierra con un enchue de conexión a tierra. El enchue debe conectarse a una toma de corriente que esté instalada y conectada a tierra correctamente

Consulte a un electricista cali icado o a un técnico si las instrucciones de conexión a tierra no se comprenden completamente o si existe alguna duda sobre si el electrodoméstico está conectado a tierra correctamente

Si es necesario utilizar un cable de extensión, utilice solo un cable de extensión de 3 cables.

1. Se proporciona un cable de alimentación corto para reducir los riesgos de enredarse o tropezar con un cable más largo.

2. Si se utiliza un cable de alimentación largo o un cable de extensión:
   1) La clasificación eléctrica marcada del cable de alimentación o del cable de extensión debe ser al menos tan grande como la clasificación eléctrica del electrodoméstico.
   2) El cable de extensión debe ser un cable de 3 hilos con conexión a tierra.
   3) El cable largo debe colocarse de manera que no cuelgue sobre la encimera o la mesa donde los niños puedan tirar de él o tropezar accidentalmente.

LIMPIEZA

Asegúrese de desenchufar el electrodoméstico de la fuente de alimentación.

1. Limpie la cavidad del microondas después de usarlo con un paño ligeramente húmedo.
2. Limpie los accesorios de la forma habitual con agua jabonosa.
3. El marco de la puerta, el sello y las partes adyacentes deben limpiarse cuidadosamente con un paño húmedo cuando estén sucios.
4. No utilice limpiadores abrasivos fuertes ni raspadores metálicos afilados para limpiar el cristal de la puerta del microondas, ya que pueden rayar la superficie, lo que podría provocar que el cristal se rompa.

5. Consejo de limpieza---Para limpiar más fácilmente las paredes de la cavidad que puedan estar en contacto con los alimentos cocinados: Coloque medio limón en un bol, agregue 300 ml (1/2 pinta) de agua y caliente a potencia máxima de microondas durante 10 minutos. Limpie el horno con un paño suave y seco

UTENSILIOS

PRECAUCIÓN

Riesgo de lesiones personales

Es peligroso que cualquier persona que no sea competente realice cualquier operación de servicio o reparación que implique la eliminación de una cubierta que protege contra la exposición a la energía de microondas Consulte las instrucciones sobre "Materiales que se pueden usar en el horno de microondas o que deben evitarse en el horno de microondas." Puede haber ciertos utensilios no metálicos que no son seguros para usar en el microondas. Si tiene dudas, puede probar el utensilio en cuestión siguiendo el procedimiento a continuación

Prueba de utensilios:

1. Llene un recipiente apto para microondas con 1 taza de agua fría (250 ml) junto con el utensilio en cuestión.
2. Cocine a máxima potencia durante 1 minuto.
3. Toque cuidadosamente el utensilio. Si el utensilio está caliente, no lo use para cocinar en el microondas.
4. No exceda el tiempo de cocción de 1 minuto.

Materiales que se pueden usar en el horno de microondas

Utensilios	Observaciones
Plato para dorar	Seguir las instrucciones del fabricante. La parte inferior del plato para dorar debe estar al menos a 3/16 de pulgada (5 mm) por encima del plato giratorio. Un uso incorrecto puede hacer que se rompa el plato giratorio.
Vajilla	Solo apto para microondas. Seguir las instrucciones del fabricante. No usar platos agrietados o astillados.
Frascos de vidrio	Siempre quitar la tapa. Usar solo para calentar alimentos hasta que estén tibios. La mayoría de los frascos de vidrio no son resistentes al calor y pueden romperse.
Bolsas de cocción	Solo utensilios de vidrio resistentes al calor para horno. Asegurarse de que no haya adornos metálicos. No usar platos agrietados o astillados.
para horno de vidrio	Seguir las instrucciones del fabricante. No cerrar con una corbata de metal. Hacer cortes para permitir que escape el vapor.
Platos y tazas de papel	Usar solo para cocinar/calentar a corto plazo. No dejar el horno sin supervisión mientras cocina.
Toallas de papel	Usar para cubrir alimentos para recalentar y absorber grasa. Usar con supervisión solo para cocinar a corto plazo.
Papel pergamino	Úselo como tapa para evitar salpicaduras o como envoltura para cocinar al vapor.
Plástico	Solo apto para microondas. Siga las instrucciones del fabricante. Debería estar etiquetado como "Apto para microondas". Algunos recipientes de plástico se ablandan a medida que los alimentos en su interior se calientan. Las "bolsas para hervir" y las bolsas de plástico cerradas herméticamente deben ser cortadas, perforadas o ventiladas según las indicaciones del envase.
Film transparente de plástico	Solo apto para microondas. Úselo para cubrir alimentos durante la cocción para retener la humedad. No permita que el film transparente de plástico toque los alimentos.
Termómetros	Solo apto para microondas (termómetros de carne y dulces).
Papel encerado	Úselo como tapa para evitar salpicaduras y retener la humedad.

Materiales a evitar en el horno de microondas

Utensilios	Observaciones
Bandeja de aluminio	Puede causar arcos eléctricos. Transfiera los alimentos a un recipiente apto para microondas.
Cartón de alimentos con asa de metal	Puede causar arcos eléctricos. Transfiera los alimentos a un recipiente apto para microondas.
Utensilios de metal o con recubrimiento de metal	El metal protege los alimentos de la energía de microondas. El recubrimiento de metal puede causar arcos eléctricos
Ataduras de metal	Puede causar arcos eléctricos y provocar un incendio en el horno.
Bolsas de papel	Puede provocar un incendio en el horno.
Espuma de plástico	El plástico espumado puede derretirse o contaminar el líquido en su interior al exponerse a altas temperaturas.
Madera	La madera se secará al usarse en el horno de microondas y puede agrietarse o romperse.

Nombres de las partes y accesorios del horno

(En caso de alguna diferencia entre el electrodoméstico y las imágenes de este manual, prevalecerá el producto.)

¡Advertencia!

Retire la película protectora transparente de la puerta de PET antes de usar.

Saque el horno y todos los materiales de la caja y de la cavidad del horno.

Su horno viene con los siguientes accesorios:

Bandeja de vidrio 1
Ensamblaje del anillo giratorio de la bandeja 1
Manual de instrucciones 1

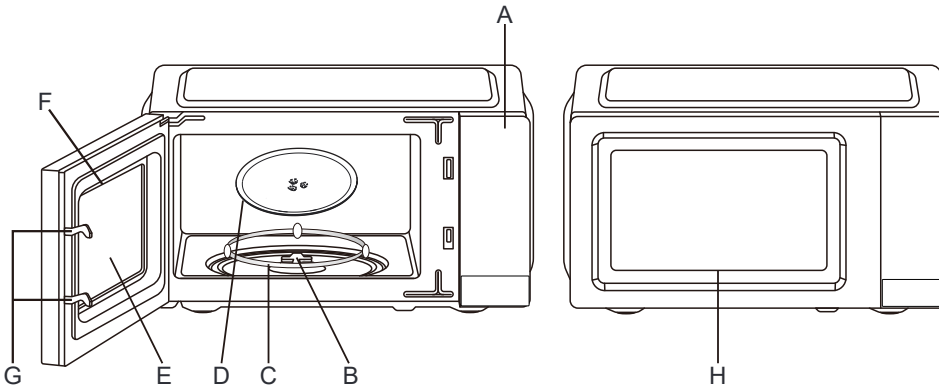

A) Panel de control
B) Eje del plato giratorio
C) Ensamblaje del anillo giratorio
D) Bandeja de vidrio
E) Ventana de observación
F) Conjunto de puerta
G) Sistema de bloqueo de seguridad
H) Puerta de PET

Instalación del plato giratorio

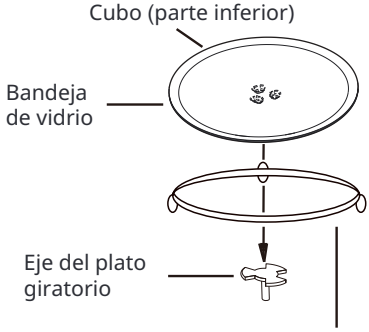

a. Nunca coloque la bandeja de vidrio boca abajo. La bandeja de vidrio nunca debe estar restringida.
b. Tanto la bandeja de vidrio como el ensamblaje del anillo giratorio deben usarse siempre durante la cocción.
c. Todos los alimentos y recipientes de alimentos se colocan siempre en la bandeja de vidrio para cocinar
d. Si la bandeja de vidrio o el ensamblaje del anillo giratorio se agrietan o rompen, comuníquese con su centro de servicio autorizado de ensamblaje del anillo giratorio más cercano.

INSTALACIÓN EN LA ENCIMERA

Retire todo el material de embalaje y los accesorios. Examine el horno en busca de cualquier daño, como abolladuras o puerta rota. No instale si el horno está dañado. Gabinete: Retire cualquier película protectora que se encuentre en la superficie del gabinete del horno de microondas. No retire la cubierta de la guía de ondas que está adherida a la cavidad del horno para proteger el magnetrón

INSTALACIÓN

1. Seleccione una superficie nivelada que proporcione suficiente espacio abierto para las rejillas de entrada y/o salida.

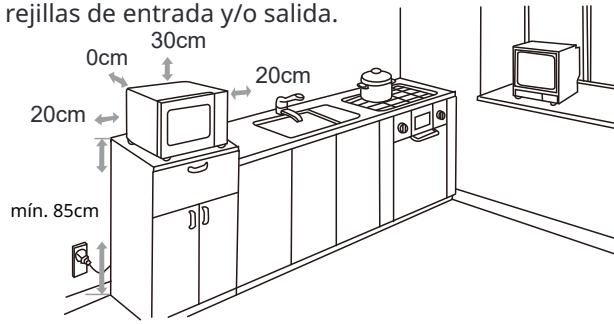

(1) La altura mínima de instalación es de 85 cm.

(2) La superficie trasera del electrodoméstico debe colocarse contra una pared. Deje un espacio mínimo de 30 cm por encima del horno. Se requiere un espacio mínimo de 20 cm entre el horno y cualquier pared adyacente.

(3) No retire las patas de la parte inferior del microondas.

(4) Bloquear las aberturas de entrada y/o salida puede dañar el microondas.

(5) Coloque el microonads lo más lejos posible de radios y televisores. La operación del horno de microondas puede causar interferencias en la recepción de su radio o televisión.

2. Conecte su microondas a un tomacorriente estándar de hogar. Asegúrese de que el voltaje y la frecuencia sean los mismos que los indicados en la etiqueta de clasificación .

ADVERTENCIA：No instale el microondas sobre una cocina de gas o cualquier otro electrodoméstico que genere calor. Si se instala cerca o sobre una fuente de calor, el horno podría dañarse y la garantía quedaría anulada

La superficie accesible puede estar caliente durante el funcionamiento.



OPERACIÓN
Panel de control y características
Instrucciones de operación

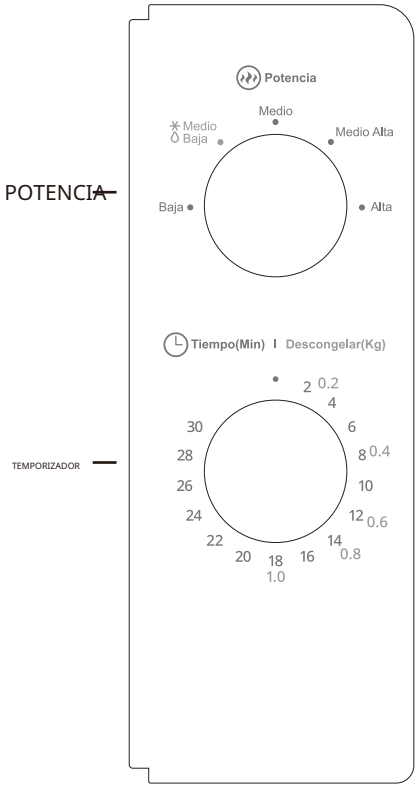

Baja	low
✳ Medio 💧 Baja	M.low
Medio	Med
Medio Alta	M.High
Alta	High

1. Para ajustar la potencia de cocción girando la perilla de potencia al nivel deseado.
2. Para ajustar el tiempo de cocción girando la perilla del temporizador al tiempo deseado según la guía de cocción de su comida
3. El microondas comenzará automáticamente a cocinar
   después de ajustar el nivel de potencia
4. Cuando se acabe el tiempo de cocción, el microondas sonará.
5. Si el microondas no se está utilizando, siempre ajuste el tiempo a la posición inicial

Función/Potencia	Salida	Aplicación
Baja	17% potencia de salida	Suavizar helado
✳ Medio 💧 Baja	33% potencia de salida	Sopa guisada, ablandar mantequilla o descongelar
Medio	55% potencia de salida	Estofado, pescado
Medio Alta	77% potencia de salida	Arroz, pescado, pollo, carne molida
Alta	100% potencia de salida	Recalentar, leche, hervir agua, verduras, bebida

Aviso: Al sacar la comida del microondas, asegúrese de que la potencia del microondas esté apagada girando el interruptor del temporizador a la posición inicial. No hacerlo, y operar el horno sin comida en él, puede resultar en sobrecalentamiento y daño al magnetrón.

Solución de problemas

Normal	
Interferencia del microondas de microondas	La recepción de radio y TV puede ser interferida cuando el horno de microondas está en funcionamiento. Es similar a la interferencia de pequeños electrodomésticos, como batidoras, aspiradoras y ventiladores eléctricos. Es normal.
Luz del microondas tenue	En la cocción a baja potencia en el microondas, la luz del horno puede volverse tenue. Es normal.
El vapor que se acumula en la puerta, el aire caliente sale por las rejillas.	Durante la cocción, puede salir vapor de los alimentos. La mayoría saldrá por las rejillas. Pero algunos pueden acumularse en lugares frescos como la puerta del microondas. Es normal
El microondas se encendió accidentalmente sin comida	Está prohibido hacer funcionar la unidad sin comida en su interior. Es muy peligroso.

Problema	Causa posible	Remedio
El microondas no pue de ser encendido .	(1) El cable de alimentación no está enchufado correctamente.	Desenchufe. Luego vuelva a enchufar después de 10 segundos.
	(2) Fusible quemado o el interruptor automático funciona	Reemplace el fusible o restablezca el interruptor automático (reparado por personal profesional de nuestra
	(3) Problema con el enchufe.	Pruebe el enchufe con otros electrodomésticos.
El microondas no calienta.	(4) La puerta no está cerrada correctamente	Cierre bien la puerta.

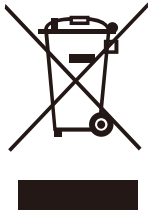

Según la directiva de Residuos de Aparatos Eléctricos y Electrónicos (RAEE), los RAEE deben ser recogidos y tratados por separado. Si en algún momento futuro necesita desechar este producto, por favor NO lo deseche con los residuos domésticos. Por favor, envíe este producto a los puntos de recogida de RAEE donde estén disponibles.

Microwave Oven

INSTRUCTION MANUAL

MODELO: NMW2701
NMW2701N

Read these instructions carefully before using your microwave oven, a**nd keep it carefully.**

If you follow the instructions, your oven will provide you with many years of good service.

SAVE THESE INSTRUCTIONS CAREFULLY

PRECAUTIONS TO AVOID POSSIBLE EXPOSURE TO EXCESSIVE MICROWAVE ENERGY

(a) Do not attempt to operate this oven with the door open since this can result in harmful exposure to microwave energy. It is important not to break or tamper with the safety interlocks.

(b) Do not place any object between the oven front face and the door or allow soil or cleaner residue to accumulate on sealing surfaces.

(c) WARNING: If the door or door seals are damaged, the oven must not be operated until it has been repaired by a competent person.

ADDENDUM

If the apparatus is not maintained in a good state of cleanliness, its surface could be degraded and affect the lifespan of the apparatus and lead to a dangerous situation.

SPECIFICATIONS

Model	NMW2701 / NMW2701N
Rated Voltage/Frequency	230 V~ 50 Hz
Microwave Input	1050 W
Microwave Output	700 W

ENERGY CONSUMPTION

Product information for power consumption and maximum time to reach applicable low power mode.

Off mode	0.5 W

IMPORTANT SAFETY INSTRUCTIONS
WARNING

To reduce the risk of fire, electric shock, injury to persons or exposure to excessive microwave oven energy when using your appliance, follow basic precautions, including the following:

1. Read and follow the specific: " PRECAUTIONS TO AVOID POSSIBLE EXPOSURE TO EXCESSIVE MICROWAVE ENERGY".
2. This appliance can be used by children aged from 8 years and above and persons with reduced physical, sensory or mental capabilities or lack of experience and knowledge if they have been given supervision or instruction concerning use of the appliance in a safe way and understand the hazards involved. Children shall not play with the appliance. Cleaning and user maintenance shall not be made by children without supervision.
3. Keep the appliance and its cord out of reach of children less than 8 years.
4. If the supply cord is damaged, it must be replaced by the manufacturer, its service agent or similarly qualified persons in order to avoid a hazard.
5. WARNING: Ensure that the appliance is switched off before replacing the lamp to avoid the possibility of electric shock.
6. WARNING: It is hazardous for anyone other than a competent person to carry out any service or repair operation that involves the removal of a cover which gives protection against exposure to microwave energy.
7. WARNING: Liquids and other foods must not be heated in sealed containers since they are liable to explode.
8. When heating food in plastic or paper containers, keep an eye on the oven due to the possibility of ignition.

9. Only use utensils that are suitable for use in microwave ovens.
10. If smoke is emitted, switch off or unplug the appliance and keep the door closed in order to stifle any flames.
11. Microwave heating of beverages can result in delayed eruptive boiling, therefore care must be taken when handling the container.
12. The contents of feeding bottles and baby food jars shall be stirred or shaken and the temperature checked before consumption, in order to avoid burns.
13. Eggs in their shell and whole hard-boiled eggs should not be heated in microwave ovens since they may explode, even after microwave heating has ended.
14. The oven should be cleaned regularly and any food deposits removed.
15. Failure to maintain the oven in a clean condition could lead to deterioration of the surface that could adversely affect the life of the appliance and possibly result in a hazardous situation.
16. The appliance must not be installed behind a decorative door in order to avoid overheating. (This is not applicable for appliances with decorative door.)
17. Only use the temperature probe recommended for this oven. (for ovens provided with a facility to use a temperature-sensing probe.)
18. The microwave oven shall not be placed in a cabinet unless it has been tested in a cabinet.
19. The microwave oven must be operated with the decorative door open. (for ovens with a decorative door.)

20. This appliance is intended to be used in household and similar applications.
21. The microwave oven is intended for heating food and beverages. Drying of food or clothing and heating of warming pads, slippers, sponges, damp cloth and similar may lead to risk of injury, ignition or fire.
22. Metallic containers for food and beverages are not allowed during microwave cooking.
23. The appliance shall not be cleaned with a steam cleaner.
24. The appliance is intended to be used freestanding.
25. The rear surface of appliances shall be placed against a wall.

READ CAREFULLY AND KEEP FOR FUTURE REFERENCE
HOUSEHOLD USE ONLY
(NOT FOR COMMERCIAL USE)

TO REDUCE THE RISK OF INJURY TO PERSONS GROUNDING INSTALLATION

DANGER

Electric Shock Hazard

Touching some of the internal components can cause serious personal injury or death. Do not disassemble this appliance.

WARNING

Electric Shock Hazard

Improper use of the grounding can result in electric shock. Do not plug into an outlet until appliance is properly installed and grounded.

This appliance must be grounded. In the event of an electrical short circuit, grounding reduces the risk of electric shock by providing an escape wire for the electric current.

This appliance is equipped with a cord having a grounding wire with a grounding plug. The plug must be plugged into an outlet that is properly installed and grounded.

Consult a qualified electrician or serviceman if the grounding instructions are not completely understood or if doubt exists as to whether the appliance is properly grounded.

If it is necessary to use an extension cord, use only a 3-wire extension cord.

1. A short power-supply cord is provided to reduce the risks resulting from becoming entangled in or tripping over a longer cord.
2. If a long cord set or extension cord is used:
   1) The marked electrical rating of the cord set or extension cord should be at least as great as the electrical rating of the appliance.
   2) The extension cord must be a grounding-type 3-wire cord.
   3) The long cord should be arranged so that it will not drape over the counter top or tabletop where it can be pulled on by children or tripped over unintentionally.

CLEANING

Be sure to unplug the appliance from the power supply.

1. Clean the cavity of the oven after using with a slightly damp cloth.
2. Clean the accessories in the usual way in soapy water.
3. The door frame and seal and neighbouring parts must be cleaned carefully with a damp cloth when they are dirty.
4. Do not use harsh abrasive cleaners or sharp metal scrapers to clean the oven door glass since they can scratch the surface, which may result in shattering of the glass.
5. Cleaning Tip---For easier cleaning of the cavity walls that the food cooked can touch: Place half a lemon in a bowl, add 300ml (1/2 pint) water and heat on 100% microwave power for 10 minutes. Wipe the oven clean using a soft, dry cloth.

UTENSILS

CAUTION

Personal Injury Hazard

It is hazardous for anyone other than a competent person to carry out any service or repair operation that involves the removal of a cover which gives protection against exposure to microwave energy.

See the instructions on "Materials you can use in microwave oven or to be avoided in microwave oven." There may be certain non-metallic utensils that are not safe to use for microwaving. If in doubt, you can test the utensil in question following the procedure below.

Utensil Test:

1. Fill a microwave-safe container with 1 cup of cold water (250ml) along with the utensil in question.
2. Cook on maximum power for 1 minute.
3. Carefully feel the utensil. If the empty utensil is warm, do not use it for microwave cooking.
4. Do not exceed 1 minute cooking time.

Materials you can use in microwave oven

Utensils	Remarks
Browning dish	Follow manufacturer's instructions. The bottom of browning dish must be at least 3/16 inch (5mm) above the turntable. Incorrect usage may cause the turntable to break.
Dinnerware	Microwave-safe only. Follow manufacturer's instructions. Do not use cracked or chipped dishes.
Glass jars	Always remove lid. Use only to heat food until just warm. Most glass jars are not heat resistant and may break.
Glassware	Heat-resistant oven glassware only. Make sure there is no metallic trim. Do not use cracked or chipped dishes.
Oven cooking bags	Follow manufacturer's instructions. Do not close with metal tie. Make slits to allow steam to escape.
Paper plates and cups	Use for short–term cooking/warming only. Do not leave oven unattended while cooking.
Paper towels	Use to cover food for reheating and absorbing fat. Use with supervision for a short-term cooking only.
Parchment paper	Use as a cover to prevent splattering or a wrap for steaming.
Plastic	Microwave-safe only. Follow the manufacturer's instructions. Should be labeled "Microwave Safe". Some plastic containers soften, as the food inside gets hot. "Boiling bags" and tightly closed plastic bags should be slit, pierced or vented as directed by package.
Plastic wrap	Microwave-safe only. Use to cover food during cooking to retain moisture. Do not allow plastic wrap to touch food.
Thermometers	Microwave-safe only (meat and candy thermometers).
Wax paper	Use as a cover to prevent splattering and retain moisture.

Materials to be avoided in microwave oven

Utensils	Remarks
Aluminum tray	May cause arcing. Transfer food into microwave-safe dish.
Food carton with metal handle	May cause arcing. Transfer food into microwave-safe dish.
Metal or metal-trimmed utensils	Metal shields the food from microwave energy. Metal trim may cause arcing.
Metal twist ties	May cause arcing and could cause a fire in the oven.
Paper bags	May cause a fire in the oven.
Plastic foam	Plastic foam may melt or contaminate the liquid inside when exposed to high temperature.
Wood	Wood will dry out when used in the microwave oven and may split or crack.

Names of Oven Parts and Accessories

(In case of any differences between the appliance and the pictures in this manual, the product shall prevail.)

Warning!

Peel off the transparent protective film from the PET door before use.

Remove the oven and all materials from the carton and oven cavity.

Your oven comes with the following accessories:

Glass tray	1
Turntable ring assembly	1
Instruction Manual	1

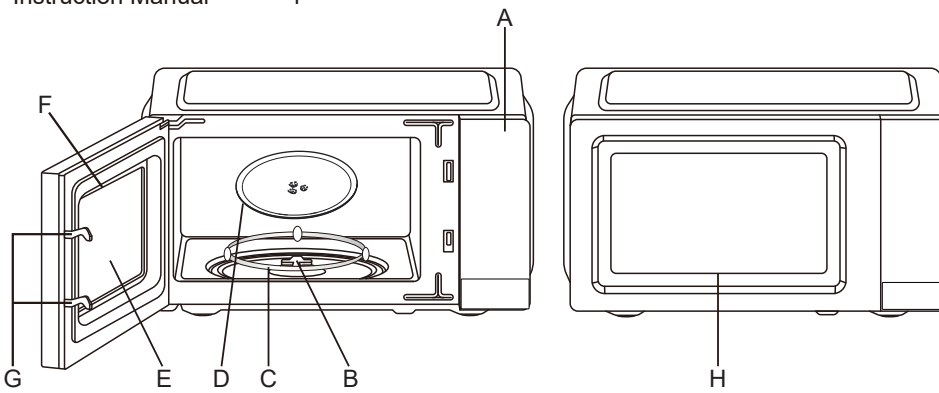

A) Control panel
B) Turntable shaft
C) Turntable ring assembly
D) Glass tray
E) Observation window
F) Door assembly
G) Safety interlock system
H) PET door

Turntable Installation

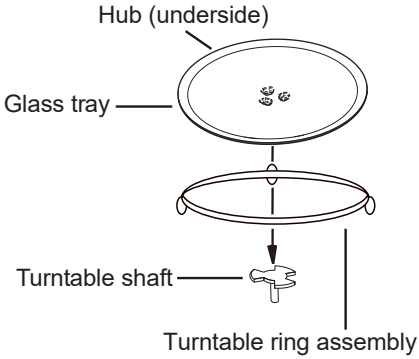

a. Never place the glass tray upside down. The glass tray should never be restricted.
b. Both glass tray and turntable ring assembly must always be used during cooking.
c. All food and containers of food are always placed on the glass tray for cooking.
d. If glass tray or turntable ring assembly cracks or breaks, contact your nearest authorized service center.

COUNTERTOP INSTALLATION

Remove all packing material and accessories. Examine the oven for any damage such as dents or broken door. Do not install if oven is damaged. Cabinet: Remove any protective film found on the microwave oven cabinet surface. Do not remove the waveguide cover that is attached to the oven cavity to protect the magnetron.

INSTALLATION

1. Select a level surface that provide enough open space for the intake and/or outlet vents.

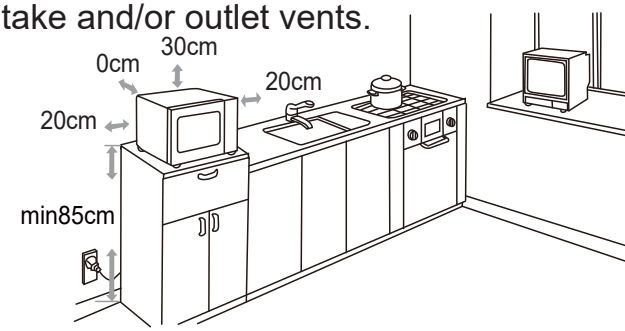

(1) The minimum installation height is 85cm.
(2) The rear surface of appliance shall be placed against a wall. Leave a minimum clearance of 30cm above the oven. A minimum clearance of 20cm is required between the oven and any adjacent walls.
(3) Do not remove the legs from the bottom of the oven.
(4) Blocking the intake and/or outlet openings can damage the oven.
(5) Place the oven as far away from radios and TV as possible. Operation of microwave oven may cause interference to your radio or TV reception.

2. Plug your oven into a standard household outlet. Be sure the voltage and the frequency is the same as the voltage and the frequency on the rating label.

WARNING: Do not install oven over a range cooktop or other heat-producing appliance. If installed near or over a heat source, the oven could be damaged and the warranty would be void.

The accessible surface may be hot during operation.



OPERATION

Control Panel and Features
Operation Instructions

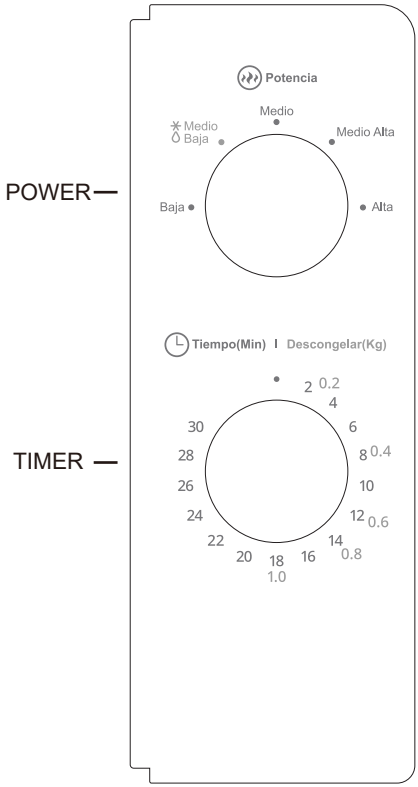

Baja	low
Medio / Baja	M.low
Medio	Med
Medio Alta	M.High
Alta	High

1. To set cooking power by turning the power knob to desired level.
2. To set the time of cooking by turning the timer knob to desired time per your food cooking guide.
3. The oven will automatically start cooking after power level and time are set.
4. When the cooking time is up, the oven will sound.
5. If the oven is not in use, always set time to the initial position.

Function/Power	Output	Application
Baja	17% micro.	Soften ice cream
Medio / Baja	38% micro.	Soup stew, soften butter or defrost
Medio	55% micro.	Stew, fish
Medio Alta	79% micro.	Rice, fish, chicken, ground meat
Alta	100% micro.	Reheat, milk, boil water, vegetables, beverage

Notice: When removing food from the oven, please ensure that the oven power is switched off by turning the timer switch to the initial position. Failure to do so, and operating the oven without food in it, can result in overheating and damage to the magnetron.

Trouble shooting

Normal	
Microwave oven interfering TV reception	Radio and TV reception may be interfered when microwave oven operating. It is similar to the interference of small electrical appliances, like mixer, vacuum cleaner, and electric fan. It is normal.
Dim oven light	In low power microwave cooking, oven light may become dim. It is normal.
Steam accumulating on door, hot air out of vents	In cooking, steam may come out of food. Most will get out from vents. But some may accumulate on cool place like oven door. It is normal.
Oven started accidentally with no food in.	It is forbidden to run the unit without any food inside. It is very dangerous.

Trouble	Possible Cause	Remedy
Oven cannot be started.	(1) Power cord is not plugged in tightly.	Unplug. Then plug again after 10 seconds.
	(2) Fuse blowing or circuit breaker works.	Replace fuse or reset circuit breaker (repaired by professional personnel of our company)
	(3) Trouble with outlet.	Test outlet with other electrical appliances.
Oven does not heat.	(4) Door is not closed well.	Close door well.

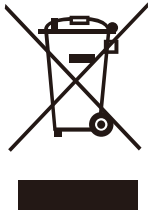

According to Waste of Electrical and Electronic Equipment (WEEE) directive, WEEE should be separately collected and treated. If at any time in future you need to dispose of this product please do NOT dispose of this product with household waste. Please send this product to WEEE collecting points where available.

Forno Microondas

MANUAL DE INSTRUÇÕES

MODELO: **NMW2701**
NMW2701N

Leia estas instruções com atenção antes de utilizar o seu microondas e guarde-as para futuras referências. Se seguir as instruções, o seu microondas funcionará perfeitamente durante muitos anos.

GUARDE BEM ESTAS INSTRUÇÕES

PRECAUÇÕES PARA EVITAR UMA POSSÍVEL EXPOSIÇÃO A UMA ENERGIA DE MICRO-ONDAS EXCESSIVA

(a) Não tente operar este forno com a porta aberta, pois isso pode resultar numa exposição prejudicial à energia de micro-ondas. É importante não quebrar ou adulterar os bloqueios de segurança.

(b) Não coloque nenhum objeto entre a face frontal do forno e a porta ou permita que sujidade ou resíduos de produtos de limpeza se acumulem nas superfícies de vedação.

(c) AVISO: Se a porta ou as vedações da porta estiverem danificadas, o forno não deve ser operado até que seja reparado por uma pessoa competente.

ADENDO

Se o aparelho não for mantido num bom estado de limpeza, a sua superfície poderá ser degradada e afetar a vida útil do aparelho, levando a uma situação perigosa.

ESPECIFICAÇÕES

Model	NMW2701 / NMW2701N
Tensão/Frequência Nominal	230 V~ 50 Hz
Entrada de Micro-ondas	1050 W
Saída de Micro-ondas	700 W

CONSUMO DE ENERGIA

Informações do produto para consumo de energia e tempo máximo para atingir o modo de baixa potência aplicável.

Modo Desligado	0.5 W

INSTRUÇÕES DE SEGURANÇA IMPORTANTES
AVISO

Para reduzir o risco de incêndio, choque elétrico, lesões pessoais ou exposição a uma quantidade excessiva de energia do forno de micro-ondas ao usar o seu eletrodoméstico, siga precauções básicas, incluindo as seguintes

1. Leia e siga as "PRECAUÇÕES ESPECÍFICAS PARA EVITAR POSSÍVEL EXPOSIÇÃO A UMA QUANTIDADE EXCESSIVA DE ENERGIA DE MICRO-ONDAS".
2. Este eletrodoméstico pode ser utilizado por crianças com 8 anos ou mais e por pessoas com capacidades físicas, sensoriais ou mentais reduzidas ou falta de experiência e conhecimento, desde que tenham supervisão ou instruções sobre o uso do eletrodoméstico de forma segura e compreendam os riscos envolvidos. As crianças não devem brincar com o eletrodoméstico A limpeza e a manutenção pelo usuário não devem ser feitas por crianças sem supervisão.
3. Mantenha o eletrodoméstico e o cabo fora do alcance de crianças com menos de 8 anos.
4. Se o cabo de alimentação estiver danificado, ele deve ser substituído pelo fabricante, seu agente de serviço ou pessoas igualmente qualificadas para evitar um perigo.
5. AVISO: Certifique-se de que o eletrodoméstico está desligado antes de substituir a lâmpada para evitar a possibilidade de choque elétrico.

6. AVISO: É perigoso que qualquer pessoa que não seja competente realize qualquer operação de serviço ou reparo que envolva a remoção de uma cobertura que protege contra a exposição à energia de micro-ondas.
7. AVISO: Líquidos e outros alimentos não devem ser aquecidos em recipientes selados, pois podem explodir
8. Ao aquecer alimentos em recipientes de plástico ou papel, mantenha o forno sob observação devido à possibilidade de ignição
9. Utilize apenas utensílios adequados para uso em fornos de micro-ondas.
10. Se sair fumo, desligue ou desligue o aparelho e mantenha a porta fechada para sufocar qualquer chama
11. O aquecimento de bebidas no micro-ondas pode resultar em ebulição eruptiva retardada, portanto, deve-se ter cuidado ao manusear o recipiente.
12. O conteúdo de mamadeiras e potes de comida para bebê deve ser mexido ou agitado e a temperatura verificada antes do consumo, a fim de evitar queimaduras
13. Ovos com casca e ovos cozidos inteiros não devem ser aquecidos em fornos de micro-ondas, pois podem explodir, mesmo após o aquecimento no micro-ondas ter terminado
14. O forno deve ser limpo regularmente e quaisquer resíduos de alimentos removidos.

15. A falta de manutenção do forno em condições limpas pode levar à deterioração da superfície, o que poderia afetar adversamente a vida do aparelho e possivelmente resultar em uma situação perigosa.
16. O aparelho não deve ser instalado atrás de uma porta decorativa para evitar o superaquecimento. (Isso não se aplica a aparelhos com porta decorativa.)
17. Utilize apenas a sonda de temperatura recomendada para este forno. (para fornos equipados com uma facilidade para usar uma sonda de temperatura.)
18. O forno de micro-ondas não deve ser colocado em um armário, a menos que tenha sido testado em um armário.
19. O forno de micro-ondas deve ser operado com a porta decorativa aberta. (para fornos com porta decorativa.)
20. Este aparelho destina-se a ser utilizado em aplicações domésticas e semelhantes.
21. O forno de micro-ondas destina-se a aquecer alimentos e bebidas. A secagem de alimentos ou roupas e o aquecimento de almofadas térmicas, chinelos, esponjas, pano úmido e similares podem levar a riscos de lesões, ignição ou incêndio

22. Recipientes metálicos para alimentos e bebidas não são permitidos durante o cozimento no micro-ondas.
23. O eletrodoméstico não deve ser limpo com um limpador a vapor.
24. O eletrodoméstico destina-se a ser utilizado em posição independente.
25. A superfície traseira dos eletrodomésticos deve ser colocada contra uma parede.

LEIA COM ATENÇÃO E GUARDE PARA REFERÊNCIA FUTURA APENAS
PARA USO DOMÉSTICO (NÃO PARA USO COMERCIAL)

PARA REDUZIR O RISCO DE LESÕES EM PESSOAS
INSTALAÇÃO DE ATERRAMENTO

PERIGO

Risco de Choque Elétrico

O contato com alguns dos componentes internos pode causar lesões pessoais graves ou morte. Não desmonte este eletrodoméstico.

AVISO

Risco de Choque Elétrico

O uso inadequado do aterramento pode resultar em choque elétrico. Não ligue a tomada até que o eletrodoméstico esteja devidamente instalado e aterrado.

Este eletrodoméstico deve ser aterrado. Em caso de curto-circuito elétrico, o aterramento reduz o risco de choque elétrico, fornecendo um fio de fuga para a corrente elétrica.

Este eletrodoméstico está equipado com um cabo que possui um fio de aterramento com uma ficha de aterramento. A ficha deve ser ligada a uma tomada que esteja devidamente instalada e aterrada. Consulte um eletricista qualificado ou técnico se as instruções de aterramento não forem completamente compreendidas ou se houver dúvidas sobre se o eletrodoméstico está devidamente aterrado Se for necessário usar um cabo de extensão, use apenas um cabo de extensão de 3 fios.

1. Um cabo de alimentação curto é fornecido para reduzir os riscos de ficar enroscado ou tropeçar em um cabo mais longo.

2. Se for usado um cabo de alimentação longo ou um cabo de extensão:

1.) A classificação elétrica marcada do cabo de alimentação ou do cabo de extensão deve ser pelo menos tão grande quanto a classificação elétrica do eletrodoméstico.

2.) O cabo de extensão deve ser um cabo de 3 fios com aterramento.

3.) O cabo longo deve ser colocado de forma a não ficar penduradosobre a bancada ou mesa, onde possa ser puxado por crianças ou alguém possa tropeçar nele acidentalmente

LIMPEZA

Certifique-se de desligar o aparelho da fonte de alimentação.

1. Limpe a cavidade do forno após o uso com um pano ligeiramente úmido.
2. Limpe os acessórios da forma habitual em água com sabão.
3. A moldura da porta, a vedação e as partes adjacentes devem ser limpas cuidadosamente com um pano úmido quando estiverem sujas.
4. Não utilize produtos de limpeza abrasivos ou raspadores de metal afiados para limpar o vidro da porta do forno, pois podem riscar a superfície, o que pode resultar em quebra do vidro.
5. Dica de Limpeza---Para facilitar a limpeza das paredes da cavidade que podem entrar em

contato com os alimentos cozidos: Coloque meio limão em uma tigela, adicione 300ml de água e aqueça em potência máxima do micro-ondas por 10 minutos. Limpe o forno com um pano macio e seco.

UTENSÍLIOS
CUIDADO

Perigo de Lesões Pessoais

É perigoso que qualquer pessoa que não seja competente realize qualquer operação de serviço ou reparo que
envolva a remoção de uma tampa que protege contra a exposição à energia de micro-ondas.

Consulte as instruções sobre "Materiais que pode usar no forno de micro-ondas ou a evitar no forno de micro-ondas.

" Pode haver utensílios não metálicos que não são seguros para usar no micro-ondas. Se tiver dúvidas, pode testar o utensílio em questão seguindo o procedimento abaixo

Teste de Utensílio:

1. Encha um recipiente seguro para micro-ondas com 1 copo de água fria (250ml) juntamente com o utensílio em questão.
2. Cozinhe na potência máxima por 1 minuto.
3. Toque cuidadosamente no utensílio. Se o utensílio estiver quente, não o utilize para cozinhar no micro-ondas.
4. Não exceda 1 minuto de tempo de cozimento.

Materiais que pode usar no forno de micro-ondas

Utensílios	Observações
Prato de dourar	Seguir as instruções do fabricante. O fundo do prato de dourar deve estar pelo menos a 3/16 polegadas (5mm) acima do prato giratório. A utilização incorreta pode fazer com que o prato giratório parta.
Louça	Apenas seguro para micro-ondas. Seguir as instruções do fabricante. Não usar pratos rachados ou lascados.
Frascos de vidro	Sempre remover a tampa. Usar apenas para aquecer alimentos até ficarem apenas mornos. A maioria dos frascos de vidro não é resistente ao calor e pode partir.
Utensílios de vidro	Apenas utensílios de vidro resistentes ao calor. Certificar-se de que não há acabamento metálico. Não usar pratos rachados ou lascados.
Cozinhar no forno sacos	Seguir as instruções do fabricante. Não fechar com atilho de metal. Fazer cortes para permitir a saída de vapor.
Pratos e copos de papel	Usar apenas para cozinhar/aquecer a curto prazo. Não deixar o forno sem supervisão enquanto cozinha.
Toalhas de papel	Usar para cobrir alimentos para reaquecimento e absorção de gordura. Usar com supervisão apenas para cozinhar a curto prazo.
Papel manteiga	Usar como cobertura para evitar respingos ou como embrulho para cozinhar a vapor.
Plástico	Apenas seguro para micro-ondas. Seguir as instruções do fabricante. Deve ser rotulado como "Seguro para Micro-ondas". Alguns recipientes de plástico amolecem à medida que o alimento no interior aquece. Os " sacos para cozinhar" e sacos de plástico bem fechados devem ser cortados, perfurados ou ventilados conforme indicado na embalagem.
Película aderente	Apenas seguro para micro-ondas. Usar para cobrir alimentos durante a cozedura para reter a humidade. Não permitir que a película aderente toque nos alimentos.
Termómetros	Apenas seguro para micro-ondas (termómetros de carne e doces).
Papel vegetal	Usar como cobertura para evitar respingos e reter a humidade.

Materiais a evitar no forno de micro-ondas

Utensílios	Observações
Tabuleiro de alumínio	Pode causar arco elétrico. Transferir comida para um recipiente seguro para micro-ondas.
Caixa de comida com pega de metal	Pode causar arco elétrico. Transferir comida para um recipiente seguro para micro-ondas.
Utensílios de metal ou com acabamento em metal	O metal protege o alimento da energia do micro-ondas. Acabamento de metal pode causar arco elétrico.
Fios de metal torcidos	Pode causar arco elétrico e incendiar o forno.
Sacolas de papel	Pode causar um incêndio no forno.
Espuma de plástico	Espuma de plástico pode derreter ou contaminar o líquido interno quando exposta a altas temperaturas.
Madeira	A madeira secará quando usada no forno de micro-ondas e pode rachar ou quebrar.

Nomes das Peças e Acessórios do Forno

(Em caso de quaisquer diferenças entre o eletrodoméstico e as imagens neste manual, o produto prevalecerá.)

Aviso!

Retire o filme protetor transparente da porta PET antes de usar.

Remova o forno e todos os materiais da caixa e da cavidade do forno.

Seu forno vem com os seguintes acessórios:

Tabuleiro de vidro 1
Montagem do anel do prato giratório 1
Manual de instruções 1

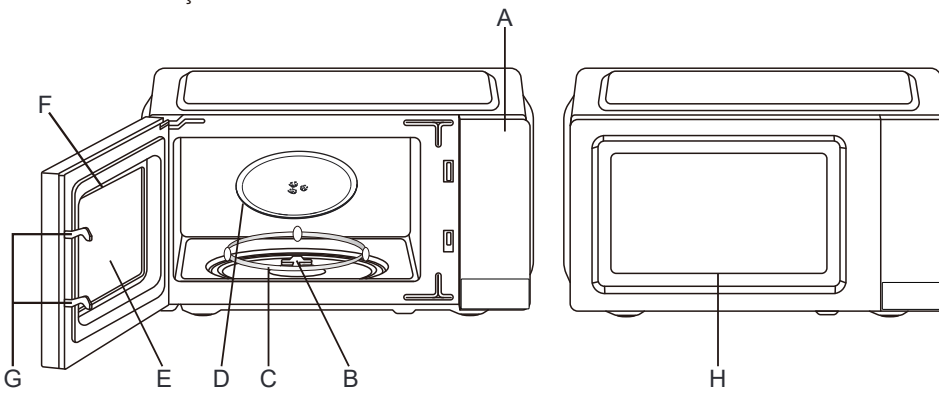

A) Painel de controle
B) Eixo do prato giratório
C) Montagem do anel do prato giratório
D) Tabuleiro de vidro
E) Janela de observação
F) Conjunto de porta
G) Sistema de intertravamento de segurança
H) Porta PET

Instalação do prato giratório

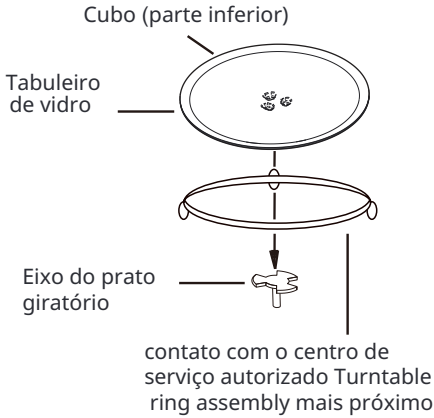

a. Nunca coloque o tabuleiro de vidro de cabeça para baixo. O tabuleiro de vidro nunca deve ser restringido.
b. Tanto o tabuleiro de vidro quanto a montagem do anel do prato giratório devem sempre ser usados durante o cozimento.
c. Todos os alimentos e recipientes de alimentos são sempre colocados no tabuleiro de vidro para cozinhar
d. Se o tabuleiro de vidro ou a montagem do anel do prato giratório rachar ou quebrar, entre em

INSTALAÇÃO NO BALCÃO

Remova todo o material de embalagem e acessórios. Examine o forno quanto a danos, como amassados ou porta quebrada. Não instale se o forno estiver danificado Gabinete: Remova qualquer película protetora encontrada na superfície do gabinete do forno de micro-ondas. Não remova a cobertura do guia de ondas que está fixada na cavidade do forno para proteger o magnetrão.

INSTALAÇÃO

1. Selecione uma superfície nivelada que forneça espaço aberto suficiente para as entradas e/ou saídas de ar.

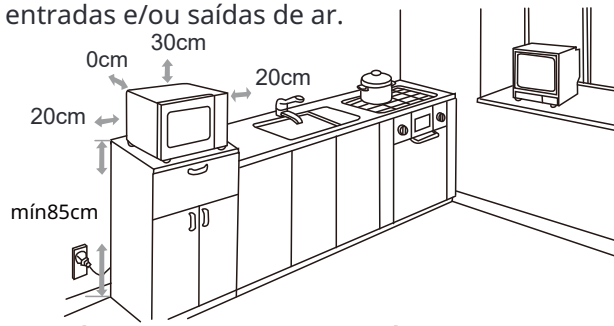

(1) A altura mínima de instalação é de 85cm.

(2) A superfície traseira do eletrodoméstico deve ser colocada contra uma parede. Deixe um espaço mínimo de 30cm acima do forno. É necessária uma folga mínima de 20cm entre o forno e quaisquer paredes adjacentes.

(3) Não remova as pernas da parte inferior do forno.

(4) Bloquear as aberturas de entrada e/ou saída pode danificar o forno.

(5) Coloque o forno o mais longe possível de rádios e televisões. A operação do forno de micro-ondas pode causar interferência na receção do seu rádio ou televisão.

2. Ligue o seu forno a uma tomada padrão doméstica. Certifique-se de que a voltagem e a frequência são iguais à voltagem e à frequência na etiqueta de classificação .

AVISO ： Não instale o forno sobre um fogão ou outro eletrodoméstico que produza calor. Se instalado perto ou sobre uma fonte de calor, o forno pode ser danificado e a garantia será anulada.

A superfície acessível pode estar quente durante a operação.



OPERAÇÃO
Painel de Controlo e Funcionalidades
Instruções de Operação

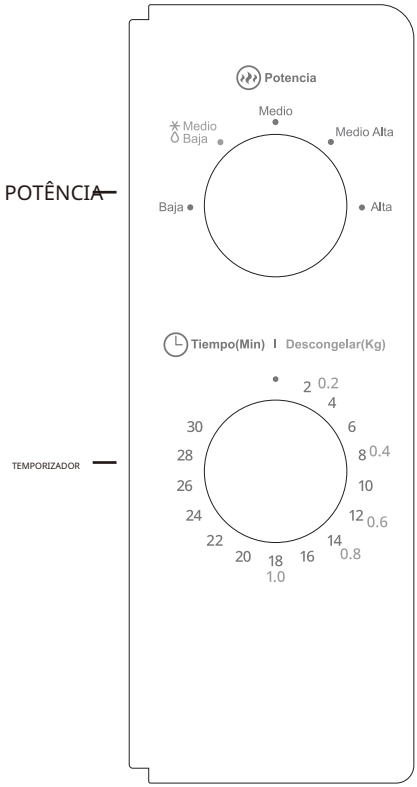

Baja	low
Medio Baja	M.low
Medio	Med
Medio Alta	M.High
Alta	High

1. Para definir a potência de cozimento, gire o botão de potência para o nível desejado.
2. Para definir o tempo de cozimento, gire o botão do temporizador para o tempo desejado de acordo com o guia de cozimento dos alimentos.
3. O forno iniciará automaticamente ocozimento após a definição do nível de potência e do tempo.
4. Quando o tempo de cozimento terminar, o forno emitirá um som.
5. Se o forno não estiver em uso, sempre ajuste o tempo para a posição inicial.

Função/Potência	Output	Aplicação
Baja	Saída de potência de 17%	Amolecer o gelado
Medio Baja	Saída de potência de 33%	Sopa guisada, amolecer manteiga ou descongelar
Medio	Saída de potência de 55%	Guisado, peixe
Medio Alta	Saída de potência de 77%	Arroz, peixe, frango, carne moída
Alta	Saída de potência de 100%	Reaquecer, leite, ferver água, legumes, bebida

Aviso: Ao remover alimentos do forno, certifique-se de que a potência do forno está desligada girando o interruptor do temporizador para a posição inicial. A falha em fazer isso e operar o forno sem alimentos dentro dele pode resultar em superaquecimento e danos ao magnetrão.

Resolução de Problemas

Normal	
Interferência do forno de micro-ondas na receção de TV	A receção de rádio e TV pode ser interferida quando o forno de micro-ondas está em funcionamento. É semelhante à interferência de pequenos eletrodomésticos, como a batedeira, o aspirador e o ventilador elétrico. É
Luz do forno fraca	No cozimento em micro-ondas de baixa potência, a luz do forno pode ficar fraca. É normal.
Acúmulo de vapor na porta, ar quente saindo das saídas de ar.	Durante o cozimento, o vapor pode sair dos alimentos. A maioria sairá pelas aberturas. Mas alguns podem acumular em locais frios como a porta do forno. É normal
Forno iniciado acidentalmente sem comida	É proibido ligar a unidade sem qualquer alimento dentro. É muito perigoso.

Problema	Causa Possível	Remédio
O forno não pode ser ligado.	(1) O cabo de alimentação não está bem ligado.	Desligue. Em seguida, ligue novamente após 10 segundos.
	(2) O fusível está a queimar ou o disjuntor está a funcionar	Substitua o fusível ou reponha o disjuntor (reparado por pessoal profissional da nossa empresa
	(3) Problema com a tomada.	Teste a tomada com outros eletrodomésticos.
O forno não aquece.	(4) A porta não está fechada bem.	Feche bem a porta.



De acordo com a diretiva de Resíduos de Equipamentos Elétricos e Eletrónicos (REEE), os REEE devem ser recolhidos e tratados separadamente. Se em algum momento futuro precisar de descartar este produto, por favor NÃO o descarte com resíduos domésticos. Por favor, envie este produto para os pontos de recolha de REEE onde estiverem disponíveis

SVAN TRADING S.L.
Imported by B73737553
Av. Altos Hornos S/N. Pto. Sagunto (46520). Valencia, España.
info@svanelectro.com
ES 960600034 | PT 00351300305065