Imported by B73737553
Av Altos Hornos S/N Pto Sagunto (46520)
Valencia, España
Infonl@nilsonlife.com

nilson Life

HELADERA ELÉCTRICA MULTIFUNCIÓN 5 EN 1
ELECTRIC 5-IN-1 ICE CREAM MAKER
NIC300M3T



Manual de instrucciones
Instruction manual

ADVERTENCIAS DE SEGURIDAD

Lea atentamente este manual antes de utilizar el aparato. El incumplimiento de las instrucciones puede provocar lesiones personales, daños materiales o un uso no conforme a la normativa CE.

Este aparato está diseñado exclusivamente para uso doméstico o profesional ligero, según lo especificado por el fabricante. No lo utilice para fines distintos a los previstos.

Este aparato no debe ser utilizado por niños ni por personas con capacidades físicas, sensoriales o mentales reducidas, salvo bajo supervisión o tras haber recibido instrucciones sobre el uso seguro del aparato, conforme a la norma EN 60335-1.

Mantenga el aparato y el cable de alimentación fuera del alcance de los niños. Los niños no deben jugar con el aparato.

□ Riesgo de quemaduras. Las superficies accesibles pueden calentarse durante el funcionamiento. No toque las superficies calientes.

□ Riesgo de incendio. No cubra el aparato ni coloque materiales inflamables como papel, cartón, plástico o textiles sobre o cerca del tostador durante su uso.

Utilice el aparato únicamente sobre una superficie plana, estable, resistente al calor y seca.

No introduzca utensilios metálicos, cuchillos u otros objetos en las ranuras, rejillas o zonas de calentamiento mientras el aparato esté conectado. Riesgo de descarga eléctrica.

No intente retirar el pan, alimentos o restos atascados mientras el aparato esté conectado a la red eléctrica.

Desconecte siempre el aparato de la red eléctrica antes de limpiarlo, vaciar la bandeja recogemigas o realizar cualquier operación de mantenimiento.

No utilice el aparato si el cable de alimentación, el enchufe o cualquier componente presenta daños visibles. En caso de avería, contacte exclusivamente con un servicio técnico autorizado.

No utilice el aparato cerca de agua, fregaderos o en ambientes húmedos.

No deje el aparato en funcionamiento sin supervisión.

Utilice únicamente los accesorios suministrados o recomendados por el fabricante.

Deje que el aparato se enfríe completamente antes de guardarlo o manipularlo tras su uso.

No intente reparar ni modificar el aparato. Las reparaciones deben ser realizadas exclusivamente por personal técnico cualificado.

Al final de su vida útil, el aparato no debe desecharse con los residuos domésticos. Debe entregarse en un punto de recogida selectiva conforme a la Directiva 2012/19/UE (RAEE).

SAFETY WARNINGS

Read this manual carefully before using the appliance. Failure to follow the instructions may result in personal injury, property damage, or non-compliance with CE regulations.

This appliance is designed exclusively for domestic or light professional use, as specified by the manufacturer. Do not use it for purposes other than those intended.

This appliance must not be used by children or by persons with reduced physical, sensory, or mental capabilities unless supervised or instructed in safe use, in accordance with EN 60335-1.

Keep the appliance and its power cord out of the reach of children. Children must not play with the appliance.

□ Risk of burns. Accessible surfaces may become hot during operation. Do not touch hot surfaces.

□ Fire hazard. Do not cover the appliance or place flammable materials such as paper, cardboard, plastic, or textiles on or near the toaster during use.

Use the appliance only on a flat, stable, heat-resistant, and dry surface.

Do not insert metal utensils, knives, or other objects into the slots, grills, or heating areas while the appliance is connected. Risk of electric shock.

Do not attempt to remove bread, food, or jammed residues while the appliance is connected to the power supply.

Always disconnect the appliance from the power supply before cleaning, emptying the crumb tray, or performing maintenance.

Do not use the appliance if the power cord, plug, or any component is damaged. In case of malfunction, contact an authorized service center only.

Do not use the appliance near water, sinks, or in humid environments.

Do not leave the appliance operating unattended.

Use only accessories supplied or recommended by the manufacturer.

Allow the appliance to cool completely before handling or storage.

Do not attempt to repair or modify the appliance. Repairs must be carried out exclusively by qualified technical personnel.

At the end of its service life, the appliance must not be disposed of with household waste. It must be taken to a selective collection point in accordance with Directive 2012/19/EU (WEEE).

ADVERTÊNCIAS DE SEGURANÇA

Leia atentamente este manual antes de utilizar o aparelho. O incumprimento das instruções pode causar ferimentos pessoais, danos materiais ou uma utilização não conforme com a regulamentação CE.

Este aparelho foi concebido exclusivamente para uso doméstico ou profissional ligeiro, conforme especificado pelo fabricante. Não o utilize para fins diferentes dos previstos.

Este aparelho não deve ser utilizado por crianças nem por pessoas com capacidades físicas, sensoriais ou mentais reduzidas, salvo sob supervisão ou após instruções relativas à utilização segura, em conformidade com a EN 60335-1.

Mantenha o aparelho e o cabo de alimentação fora do alcance das crianças. As crianças não devem brincar com o aparelho.

□ Risco de queimaduras. As superfícies acessíveis podem aquecer durante o funcionamento. Não toque nas superfícies quentes.

□ Perigo de incêndio. Não cubra o aparelho nem coloque materiais inflamáveis como papel, cartão, plástico ou tecidos sobre ou perto da torradeira durante a utilização.

Utilize o aparelho apenas sobre uma superfície plana, estável, resistente ao calor e seca.

Não introduza utensílios metálicos, facas ou outros objetos nas ranhuras, grelhas ou zonas de aquecimento enquanto o aparelho estiver ligado. Risco de choque elétrico.

Não tente retirar pão, alimentos ou resíduos presos enquanto o aparelho estiver ligado à rede elétrica.

Desligue sempre o aparelho da rede elétrica antes de o limpar, esvaziar a bandeja de migalhas ou realizar manutenção.

Não utilize o aparelho se o cabo de alimentação, a ficha ou qualquer componente estiver danificado. Em caso de avaria, contacte apenas um serviço técnico autorizado.

Não utilize o aparelho perto de água, lava-loiças ou em ambientes húmidos.

Não deixe o aparelho a funcionar sem supervisão.

Utilize apenas acessórios fornecidos ou recomendados pelo fabricante.

Deixe o aparelho arrefecer completamente antes de o manusear ou guardar.

Não tente reparar nem modificar o aparelho. As reparações devem ser efetuadas exclusivamente por pessoal técnico qualificado.

No final da sua vida útil, o aparelho não deve ser eliminado com os resíduos domésticos. Deve ser entregue num ponto de recolha seletiva conforme a Diretiva 2012/19/UE (REEE).

AVERTISSEMENTS DE SÉCURITÉ

Lisez attentivement ce manuel avant d'utiliser l'appareil. Le non-respect des instructions peut entraîner des blessures corporelles, des dommages matériels ou une utilisation non conforme à la réglementation CE.

Cet appareil est conçu exclusivement pour un usage domestique ou professionnel léger, tel que spécifié par le fabricant. Ne l'utilisez pas à d'autres fins que celles prévues.

Cet appareil ne doit pas être utilisé par des enfants ni par des personnes ayant des capacités physiques, sensorielles ou mentales réduites, sauf sous surveillance ou après avoir reçu des instructions relatives à une utilisation en toute sécurité, conformément à la norme EN 60335-1.

Conservez l'appareil et le câble d'alimentation hors de portée des enfants. Les enfants ne doivent pas jouer avec l'appareil.

□ Risque de brûlures. Les surfaces accessibles peuvent devenir chaudes pendant le fonctionnement. Ne touchez pas les surfaces chaudes.

□ Risque d'incendie. Ne couvrez pas l'appareil et ne placez pas de matériaux inflammables tels que du papier, du carton, du plastique ou des textiles sur ou à proximité du grille-pain pendant l'utilisation.

Utilisez l'appareil uniquement sur une surface plane, stable, résistante à la chaleur et sèche.

N'introduisez pas d'ustensiles métalliques, de couteaux ou d'autres objets dans les fentes, grilles ou zones de chauffe lorsque l'appareil est branché. Risque de choc électrique.

N'essayez pas de retirer le pain, les aliments ou les résidus coincés lorsque l'appareil est branché au réseau électrique.

Débranchez toujours l'appareil avant le nettoyage, le vidage du tiroir à miettes ou l'entretien.

N'utilisez pas l'appareil si le câble d'alimentation, la fiche ou un composant est endommagé. En cas de dysfonctionnement, contactez uniquement un service après-vente agréé.

N'utilisez pas l'appareil à proximité de l'eau, d'éviers ou dans des environnements humides.

Ne laissez pas l'appareil fonctionner sans surveillance.

Utilisez uniquement les accessoires fournis ou recommandés par le fabricant.

Laissez l'appareil refroidir complètement avant de le manipuler ou de le ranger.

Ne tentez pas de réparer ou de modifier l'appareil. Les réparations doivent être effectuées exclusivement par du personnel technique qualifié.

En fin de vie, l'appareil ne doit pas être jeté avec les déchets ménagers. Il doit être remis à un point de collecte sélective conformément à la Directive 2012/19/UE (DEEE).

AVVERTENZE DI SICUREZZA

Leggere attentamente questo manuale prima di utilizzare l'apparecchio. Il mancato rispetto delle istruzioni può causare lesioni personali, danni materiali o un uso non conforme alla normativa CE.

Questo apparecchio è progettato esclusivamente per uso domestico o professionale leggero, come specificato dal produttore. Non utilizzarlo per scopi diversi da quelli previsti.

Questo apparecchio non deve essere utilizzato da bambini né da persone con capacità fisiche, sensoriali o mentali ridotte, salvo sotto supervisione o dopo aver ricevuto istruzioni sull'uso sicuro, in conformità alla norma EN 60335-1.

Tenere l'apparecchio e il cavo di alimentazione fuori dalla portata dei bambini. I bambini non devono giocare con l'apparecchio.

□ Rischio di ustioni. Le superfici accessibili possono diventare calde durante il funzionamento. Non toccare le superfici calde.

□ Pericolo di incendio. Non coprire l'apparecchio e non posizionare materiali infiammabili come carta, cartone, plastica o tessuti sopra o vicino al tostapane durante l'uso.

Utilizzare l'apparecchio solo su una superficie piana, stabile, resistente al calore e asciutta.

Non inserire utensili metallici, coltelli o altri oggetti nelle fessure, griglie o zone di riscaldamento mentre l'apparecchio è collegato. Rischio di scossa elettrica.

Non tentare di rimuovere pane, alimenti o residui incastrati mentre l'apparecchio è collegato alla rete elettrica.

Scollegare sempre l'apparecchio dalla rete elettrica prima della pulizia, dello svuotamento del vassoio raccoglibriciole o della manutenzione.

Non utilizzare l'apparecchio se il cavo di alimentazione, la spina o qualsiasi componente è danneggiato. In caso di guasto, contattare esclusivamente un centro di assistenza autorizzato.

Non utilizzare l'apparecchio vicino all'acqua, a lavelli o in ambienti umidi.

Non lasciare l'apparecchio in funzione senza supervisione.

Utilizzare esclusivamente accessori forniti o raccomandati dal produttore.

Lasciare raffreddare completamente l'apparecchio prima di maneggiarlo o riporlo.

Non tentare di riparare o modificare l'apparecchio. Le riparazioni devono essere effettuate esclusivamente da personale tecnico qualificato.

Al termine della vita utile, l'apparecchio non deve essere smaltito con i rifiuti domestici. Deve essere conferito a un centro di raccolta differenziata conforme alla Diretiva 2012/19/UE (RAEE).

SICHERHEITSHINWEISE

Lesen Sie diese Bedienungsanleitung vor der Verwendung des Geräts sorgfältig durch. Die Nichtbeachtung der Anweisungen kann zu Verletzungen, Sachschäden oder einer nicht CE-konformen Verwendung führen.

Dieses Gerät ist ausschließlich für den privaten oder leichten professionellen Gebrauch bestimmt, wie vom Hersteller angegeben. Verwenden Sie es nicht für andere als die vorgesehenen Zwecke.

Dieses Gerät darf nicht von Kindern oder von Personen mit eingeschränkten körperlichen, sensorischen oder geistigen Fähigkeiten verwendet werden, es sei denn unter Aufsicht oder nach Einweisung in den sicheren Gebrauch, gemäß EN 60335-1.

Halten Sie das Gerät und das Netzkabel außerhalb der Reichweite von Kindern. Kinder dürfen nicht mit dem Gerät spielen.

□ Verbrennungsgefahr. Zugängliche Oberflächen können während des Betriebs heiß werden. Berühren Sie keine heißen Oberflächen.

□ Brandgefahr. Decken Sie das Gerät nicht ab und legen Sie keine brennbaren Materialien wie Papier, Karton, Kunststoff oder Textilien auf oder in die Nähe des Toasters während des Betriebs.

Verwenden Sie das Gerät nur auf einer ebenen, stabilen, hitzebeständigen und trockenen Oberfläche.

Führen Sie keine metallischen Utensilien, Messer oder andere Gegenstände in die Schlitze, Gitter oder Heizbereiche ein, solange das Gerät angeschlossen ist. Gefahr eines elektrischen Schlags.

Versuchen Sie nicht, Brot, Lebensmittel oder eingeklemmte Rückstände zu entfernen, solange das Gerät an das Stromnetz angeschlossen ist.

Trennen Sie das Gerät immer vom Stromnetz, bevor Sie es reinigen, die Krümelschublade leeren oder Wartungsarbeiten durchführen.

Verwenden Sie das Gerät nicht, wenn Netzkabel, Stecker oder Bauteile beschädigt sind. Wenden Sie sich im Störungsfall ausschließlich an einen autorisierten Kundendienst.

Verwenden Sie das Gerät nicht in der Nähe von Wasser, Spülen oder in feuchten Umgebungen.

Lassen Sie das Gerät während des Betriebs nicht unbeaufsichtigt.

Verwenden Sie ausschließlich vom Hersteller geliefertes oder empfohlenes Zubehör.

Lassen Sie das Gerät vollständig abkühlen, bevor Sie es handhaben oder verstauen.

Nehmen Sie keine Reparaturen oder Änderungen am Gerät vor. Reparaturen dürfen ausschließlich von qualifiziertem Fachpersonal durchgeführt werden.

Am Ende seiner Lebensdauer darf das Gerät nicht über den Hausmüll entsorgt werden. Es muss gemäß der Richtlinie 2012/19/EU (WEEE) einer getrennten Sammlung zugeführt werden.

HELADERA ELÉCTRICA MULTIFUNCION 5 En1 NIC300M3T

Manual de instrucciones

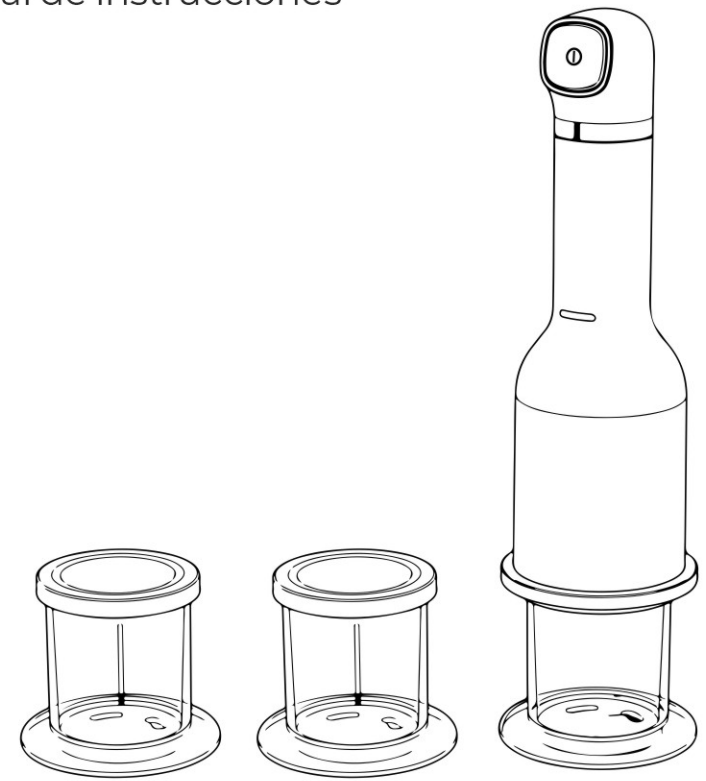

Lea este manual detenidamente y consérvelo para futuras consultas.

Gracias

Para comprar el Heladera Eléctrica Multifuncion 5 En1 nilson

Especificaciones

Tensión: CA 220-240 V

Frecuencia: 50 Hz

Potencia: 160 W

Registre Esta Información

Para su referencia, le recomendamos encarecidamente que anote su ID de pedido y la fecha de compra.

Producto: Heladera Eléctrica Multifuncion 5 En1

Modelo: NIC300M3T

ID de pedido:

Fecha de compra:

Índice

MEDIDAS DE SEGURIDAD IMPORTANTES 01

Introducción de los Componentes 03

Modos de Funcionamiento e Instrucciones 04

Recetas 06

Limpieza y Almacenamiento 07

Solución de Problemas 07

MEDIDAS DE SEGURIDAD IMPORTANTES

Solo para uso doméstico.

ADVERTENCIA

Al usar un electrodoméstico, siempre se deben seguir las precauciones básicas de seguridad, incluidas las siguientes:

LEA TODAS LAS INSTRUCCIONES.

1. Durante el funcionamiento, está estrictamente prohibido abrir la cabeza del motor de la máquina para evitar interrumpir el funcionamiento normal.
2. Cuando este producto esté en funcionamiento, está estrictamente prohibido tocar las piezas móviles, como cuchillas y motores, para evitar lesiones o daños al producto.
3. Está estrictamente prohibido desmontar o modificar este producto usted mismo.
4. Limpie el producto rápidamente después de usarlo. Enjuague con agua limpia las partes que entran en contacto con los alimentos. Manipule el vaso y las piezas de limpieza con cuidado, y asegúrese de evitar las cuchillas afiladas para prevenir cortes (puede usar guantes protectores).
5. Al desenchufar, sujete el enchufe y jálelo; no tire del cable de alimentación.
6. No lo coloque cerca de gases inflamables, ni de cocinas eléctricas, ni dentro de hornos calientes.
7. Nunca sumerja el cable de alimentación ni el conjunto del motor en agua u otros líquidos, para evitar riesgos como incendios, fugas de corriente o lesiones personales.
8. Esta máquina no deberá ser utilizada por personas (incluidos niños) con discapacidades físicas, sensoriales o mentales, o que carezcan de experiencia y conocimiento en su uso, a menos que cuenten con supervisión o instrucción sobre el uso de la máquina por parte de una persona responsable de su seguridad.
9. Los niños deben ser supervisados para asegurar que no jueguen con esta máquina; los niños tienen prohibido usarla sin supervisión.
10. Desconecte la alimentación cuando el dispositivo no esté en uso y antes de desmontarlo, montarlo o limpiarlo.
11. No use piezas no originales, ya que esto podría causar riesgos como incendios, fugas de corriente o lesiones personales.
12. Si el cable de alimentación está dañado, debe ser reemplazado por un cable especial o una pieza especial adquirida en el fabricante o centro de servicio.
13. Esta máquina debe usarse de acuerdo con las instrucciones y no debe emplearse para ningún otro propósito.
14. Antes de usarla, asegúrese de que la máquina esté colocada sobre una mesa estable.
15. Durante la limpieza, dado que la cuchilla tiene un filo cortante, no tire del eje de la cuchilla hacia adelante y hacia atrás, ni introduzca los dedos en el área de rotación del conjunto de la cuchilla; evite pellizcarse o cortarse.

MEDIDAS DE SEGURIDAD IMPORTANTES

Solo para uso doméstico.

ADVERTENCIA

"ADVERTENCIA" indica una situación que podría causar la muerte o lesiones graves.

"NOTA" indica una situación que puede causar lesiones o daños a la propiedad.

Este símbolo significa: Indica que dicha operación está prohibida.

Este símbolo significa: Esto es un recordatorio para prestar atención a la operación.

Precaución

No desmonte, repare ni modifique la máquina usted mismo.

Durante las reparaciones, se debe desconectar la alimentación. Un manejo inadecuado puede provocar descargas eléctricas.

No permita que los niños pequeños toquen la máquina mientras está en funcionamiento, para evitar que los niños sufran descargas eléctricas o lesiones.

Limpie regularmente las manchas del enchufe de alimentación. Las manchas y la humedad en el enchufe pueden causar fallos en el aislamiento y provocar incendios.

El cuerpo de la máquina no debe entrar en contacto con agua ni mojarse. Existe riesgo de descarga eléctrica o incendio.

No toque el enchufe de alimentación con las manos mojadas. Puede causar descargas eléctricas.

Atención

Evite el contacto con cuchillos afilados o metales. Podría causar un mal funcionamiento.

No lo use sobre superficies irregulares. Podría causar lesiones.

No congele toda la unidad. Podría causar un mal funcionamiento.

Si el cable de alimentación está dañado, debe ser reemplazado por el fabricante, su servicio técnico o personal cualificado similar, para evitar peligros.

Al desenchufar el cable de alimentación, sostenga la parte aislante del enchufe y no tire directamente del cable. Un cortocircuito o la rotura de un cable eléctrico puede causar descargas eléctricas o incendios.

No dañe el aislamiento del cable de alimentación ni de todo el dispositivo. No anude, estire, aplique objetos pesados ni caliente el cable de alimentación a altas temperaturas. Un cortocircuito o la rotura de un cable eléctrico puede causar descargas eléctricas o incendios.

Introducción de los componentes

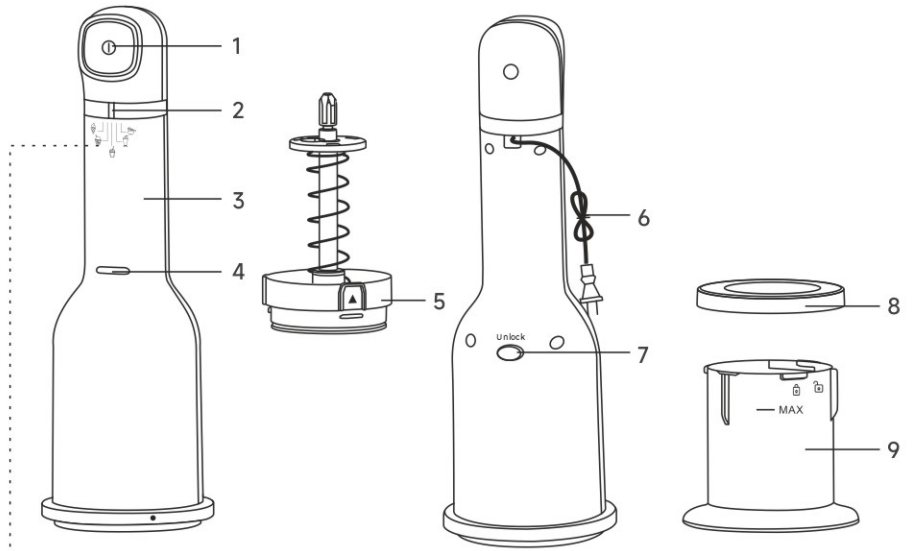

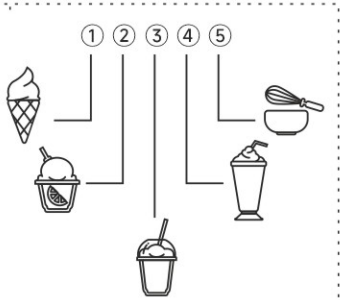

1. Botón de encendido
2. Perilla de preajuste
3. Mango de alimentación
4. Luz indicadora del estado de funcionamiento
5. Conjunto de la cuchilla
6. Cable de alimentación
7. Botón de desbloqueo (para liberar el conjunto de la cuchilla)
8. Vasos transparentes para hielo ×3
9. Tapas para vasos ×3

① Helado de vainilla
Utilícelo para preparar helados tradicionales, cremosos y aptos para servir con cuchara, tanto lácteos como no lácteos.

② Sorbete de mango
Utilícelo para hacer postres helados a base de frutas.

③ Batido caramel macchiato
Utilícelo para preparar batidos con helado comprado en tienda o casero, leche y, si se desea, ingredientes adicionales (Mix Ins).

④ Limonada rosa, granizado
Utilícelo para preparar bebidas heladas refrescantes con sabor a fruta.

⑤ Helado cremoso con chispas de chocolate y galleta
Utilícelo después del procesamiento para personalizar su postre con galletas con chispas de chocolate, caramelos, frutos secos o cereales.

Modos de Funcionamiento e Instrucciones

Saque el aparato y los accesorios del empaque.Lave los vasos transparentes para he lado con jabón para platos o vinagre para eliminar el polvo y residuos generados durante la fabricación y el transporte. No sumerja el mango eléct rico en agua; límpie lo con un paño húmedo. No utilice limpiadores abrasivos ni herramientas duras para limpiar ninguna pieza.

1. Antes de preparar el helado, prepare los ingredientes (aproximadamente 350 ml por vaso). Se recomienda seguir las recetas incluidas. Vierta la mezcla en el vaso y remueva bien. Si usa una receta propia, no supere la línea de llenado máximo. No utilice bebidas sin azúcar ni con edulcorantes artificiales. Cierre el vaso con la tapa y colóquelo en el congelador sobre una superficie plana a -18 °C o menos durante 24 horas (se recomienda dejarlo congelando toda la noche).

NOTA: No supere la línea de llenado máximo del vaso.

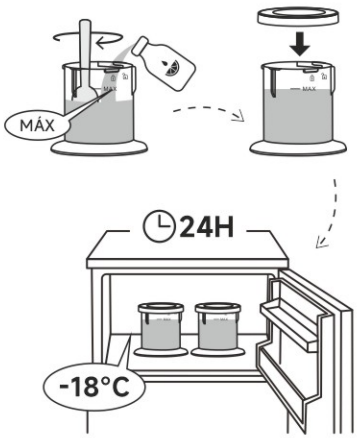

2. Antes de usar, saque el vaso previamente congelado del congelador y quite la tapa. Coloque el vaso sobre una superficie plana. Enrosque el conjunto de cuchillas en el vaso en el sentido de las agujas del reloj hasta que quede bien fijado. Alinee el mango eléctrico con el conjunto de cuchillas y presione hacia abajo hasta escuchar un "clic": esto indica que el montaje es correcto (el aparato no funcionará si no está bien armado).

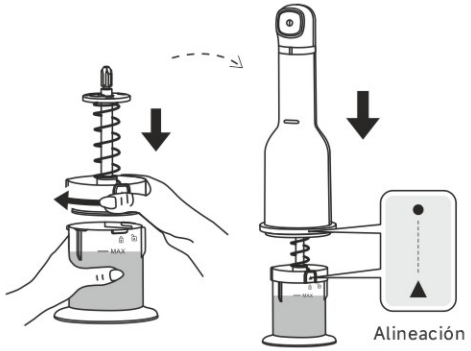

3. Conecte el cable de alimentación a una toma de corriente. La luz indicadora parpadeará en azul durante un segundo, señalando que el aparato está listo para usar.
   Gire el dial de ajustes predefinidos para seleccionar el modo de receta deseado.

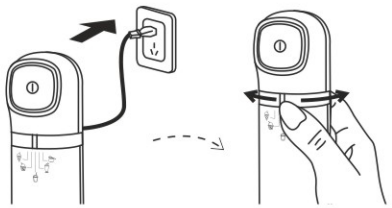

Modos de Funcionamiento e Instrucciones

4. Sujete el mango eléctrico con una mano.

   Con la otra mano, sostenga firmemente la parte superior del mango. Mantenga pulsado el botón de encendido y presione el mango hacia abajo para preparar el helado. La luz indicadora azul se encenderá mientras las cuchillas giran y trituran la mezcla congelada.

   Cuando el mango llegue a la posición más baja y la luz se vuelva roja, levante el mango hasta su posición original y suelte el botón de encendido.

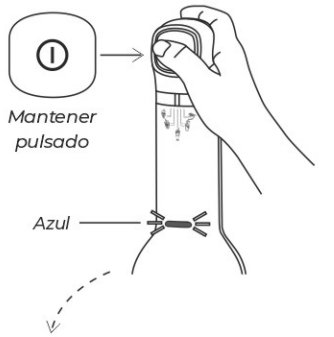

Consejos: Se recomienda realizar más de 3 ciclos para obtener una textura de helado más cremosa.

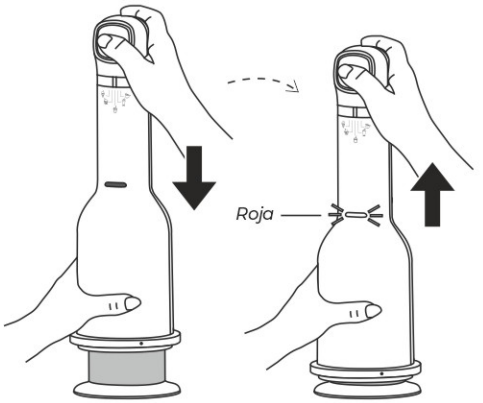

NOTA:

- Presione el botón de encendido para arrancar el motor antes de ejercer presión hacia abajo, para evitar atascos.
- No suelte el botón de encendido hasta finalizar el proceso y regresar el mango a su posición inicial superior.
- Si ejerce demasiada presión, el aparato se detendrá y la luz indicadora parpadeará alternativamente en azul y rojo. Espere entre 6 y 12 segundos y vuelva a pulsar el botón de encendido para reanudar el funcionamiento.

5. Desconecte el cable de alimentación, luego presione el botón de desbloqueo del conjunto de cuchillas y retire el mango eléctrico.

   Desenrosque el conjunto de cuchillas del vaso en el sentido contrario a las agujas del reloj. El helado ya está listo para servir.

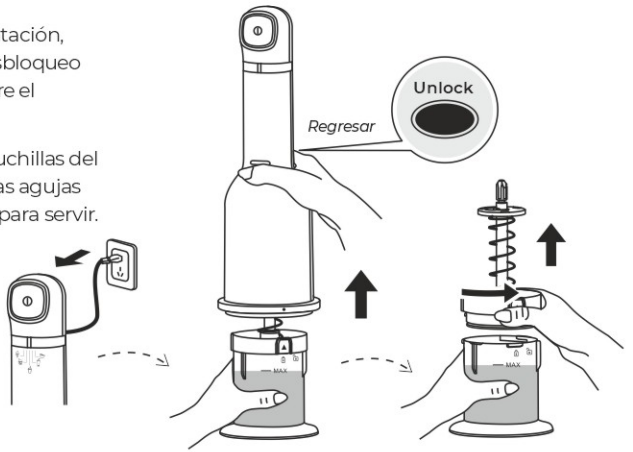

Recetas

NOTA: Volumen recomendado: máximo 350 ml por preparación

Helado de vainilla

180ml	Nata para batir
90ml	Leche entera
70g	Azúcar granulado
10ml	Extracto de vainilla puro
	Una pizca de sal

1. Mezcle todos los ingredientes en un cuenco pequeño y vierta la mezcla en el vaso, luego ciérrelo con la tapa.
2. Coloque el vaso sobre una superficie plana en el congelador y déjelo congelar durante al menos 24 horas.
3. Al momento de preparar, saque el vaso del congelador y déjelo reposar a temperatura ambiente unos 10 minutos.
4. Monte los componentes de mezcla y fije el mango eléctrico.
5. Seleccione el modo Helado y mezcle hasta obtener la textura deseada.

Sorbete de mango

292ml	Dados de mango maduro
55g	Almíbar
3ml	Zumo de lima
	Un poco de ralladura de lima
	Una pizca de sal

1. Coloque los dados de mango en el vaso y aplástelos ligeramente con un tenedor. Añada el almíbar, el zumo de lima, la ralladura y la sal, remueva bien y cierre el vaso.
2. Coloque el vaso en el congelador sobre una superficie plana y deje congelar durante al menos 24 horas.
3. Antes de usar, retire el vaso del congelador y déjelo reposar 10 minutos a temperatura ambiente.
4. Monte los componentes de mezcla y fije el mango eléctrico.
5. Seleccione el modo Sorbete (Helado) y mezcle hasta conseguir la consistencia deseada.

* Para preparar almíbar: hierva cantidades iguales de azúcar y agua, y deje enfriar antes de usar.

Granizado de limón rosa con frambuesa

Limonada de frambuesa: 280 ml (añadir por etapas)

1. Vierta 210 ml de limonada en el vaso y cierre la tapa.
2. Coloque el vaso en el congelador sobre una superficie plana y déjelo congelar durante al menos 24 horas.
3. Retire el vaso del congelador y déjelo reposar 10 minutos a temperatura ambiente.
4. Monte los componentes de mezcla y fije el mango eléctrico.
5. Seleccione el modo Granizado. Retire el conjunto de mezcla y añada los 70 ml restantes de limonada.

*Vuelva a montar el aparato y mezcle una o dos veces más hasta obtener la textura deseada.

Batido de leche y caramelo

275ml	Helado de vainilla
50ml	Leche entera
25ml	Salsa de caramelo

1. Añada todos los ingredientes al vaso en el orden indicado.
2. Monte los componentes de mezcla y fije el mango eléctrico.
3. Seleccione el modo Batido y mezcle hasta alcanzar la consistencia deseada.

Helado con galletas de chocolate

40g	Cacao en polvo sin azúcar
80ml	Leche entera: 80 ml
30g	Azúcar blanco
30g	Azúcar moreno
160ml	Nata para batir
10ml	Extracto de vainilla
	Una pizca de sal
	2 galletas rellenas de chocolate (cortadas en 4 trozos cada una)

1. En un cuenco pequeño, mezcle el cacao tamizado con la leche, el azúcar blanco y el azúcar moreno hasta que se disuelvan completamente. Añada la nata, el extracto de vainilla y la sal, remueva bien. Vierta la mezcla en el vaso y cierre la tapa.
2. Coloque el vaso en el congelador sobre una superficie plana y déjelo congelar durante al menos 24 horas.
3. Saque el vaso del congelador y déjelo reposar 10 minutos a temperatura ambiente.
4. Monte los componentes de mezcla y fije el mango eléctrico.
5. Seleccione el modo Helado y mezcle dos veces.
6. Abra el conjunto de mezcla, añada los trozos de galleta, vuelva a montar el aparato y seleccione el modo Helado con galletas de chocolate. Mezcle una o dos veces más hasta obtener la textura deseada.

Limpieza y Almacenamiento

Antes de limpiar, asegúrese de que el aparato esté desconectado y que las cuchillas hayan dejado de girar.

Desmontaje y limpieza del conjunto de cuchillas

Coloque el conjunto de cuchillas sobre una superficie plana. Sujete la base con una mano y presione el clip de retención hacia el exterior con fuerza con la otra mano para soltarlo, luego retire el conjunto batidor.

Lave todas las piezas con agua tibia y jabón.

El eje de la cuchilla es apto para lavavajillas.

Seque bien todas las piezas.

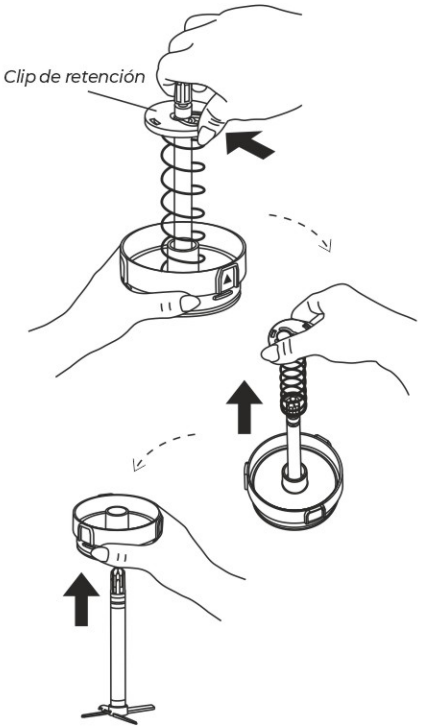

⚠ **Precaución:** Las cuchillas son afiladas. No mueva el eje hacia adelante y atrás, ni introduzca los dedos en la zona de rotación. Tenga mucho cuidado durante la limpieza para evitar cortes (puede usar guantes protectores).

Limpieza de los vasos para helado

Lave los vasos con agua tibia y jabón, o colóquelos en la rejilla superior del lavavajillas.

Limpieza del mango eléctrico

Limpie el mango con un paño húmedo.

No lo sumerja, rocíe ni enjuague con agua.

No utilice estropajos de alambre, limpiadores abrasivos ni líquidos corrosivos (como gasolina o acetona) para limpiar ninguna pieza del aparato.

NOTA: Los vasos transparentes y el eje de la cuchilla son aptos para lavavajillas. Las piezas de plástico del conjunto de cuchillas no se pueden lavar en lavavajillas.

Almacenamiento

- Asegúrese de que todas las piezas estén limpias y secas. Guarde el aparato en un lugar seco y ventilado, lejos de la luz solar directa.
- Mantenga todas las piezas fuera del alcance de los niños.

Solución de Problemas

Problema	Posible Causa	Solución
El aparato no arranca	No hay corriente o el enchufe no está bien conectado	Compruebe que el enchufe esté bien insertado y que haya suministro eléctrico.
Las cuchilelas no cortan / el aparato se atasca	Los trozos de hielo o fruta son demasiado grandes / se superó la línea de llenado máximo	Reduzca el tamaño de los ingredientes. No supere la línea de llenado máximo.
El aparato se detiene durante el funcionamiento	La fuerte vibración desconectó el conjunto de piezas	Vuelva a montar el conjunto de cuchillas hasta escuchar el clic de fijación.
El aparato se detiene tras un uso prolongado	Protección contra el sobrecalentamiento del motor	No utilice el aparato de forma continua durante más de 10 minutos. Deje enfriar el motor antes de volver a usarlo.

Imported by B73737553
Av Altos Hornos S/N Pto Sagunto (46520) Valencia, España
infonl@nilsonlife.com

Una vez que el aparato haya llegado al final de su vida útil, deberá desecharse adecuadamente en un punto de recogida destinado a aparatos eléctricos. Los electrodomésticos no deben ser depositados en los residuos domésticos. La administración competente le proporcionará información sobre las direcciones y horarios de apertura de dichos puntos de recogida. Esta es la única forma de garantizar que los electrodomésticos antiguos sean desechados y reciclados de manera correcta.

ELECTRIC 5-IN-1 ICE CREAM MAKER
NIC300M3T

Instruction Manual

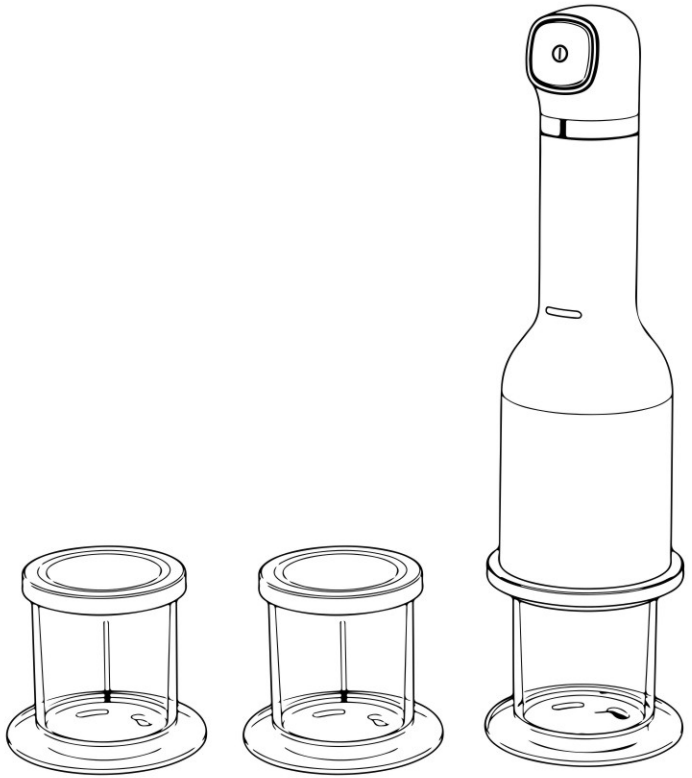

Read this manual carefully and keep it for future reference.

Thank You

For Purchasing The nilson Electric 5-in-1 Ice Cream Maker

Specifications

Voltage : AC 220-240V

Frequency : 50Hz

Wattage : 160W

Record This Information

For your own reference, we strongly recommend that you record your order ID and date of purchase.

Product: Electric 5-in-1 Ice Cream Maker

Model: NIC300M3T

Order ID:

Date of Purchase:

Contents

IMPORTANT SAFEGUARDS 01

Component Introduction 03

Operating Modes and Instructions 04

Recipes 06

Cleaning and Storage 07

Troubleshooting 07

IMPORTANT SAFEGUARDS

This appliance is intended for domestic use only.

WARNING

When using electrical appliance, basic safety precautions should always be followed, including the following:

READ ALL INSTRUCTIONS.

1. During operation, it is strictly forbidden to open the machine motor head to avoid interrupting normal operation.
2. When this product is in operation, it is strictly forbidden to come into contact with moving parts such as blades and motors to avoid injury or damage to the product.
3. It is strictly forbidden to disassemble or modify this product yourself.
4. Please clean the product promptly after use. Rinse food-contact parts with clean water. Handle the cup and cleaning parts with care, and be sure to avoid sharp blades to prevent cuts (you may wear protective gloves).
5. When unplugging, please grasp the plug and pull it out; do not pull on the power cord.
6. Do not place it near flammable gases or electric stoves, or in hot ovens.
7. Never immerse the power cord and motor assembly in water or other liquids to avoid risks such as fire, electric leakage or personal injury.
8. The machine shall not be used by persons (including children) with physical, sensory or mental disabilities or who lack experience and knowledge in using the machine, unless they are supervised or instructed in the use of the machine by persons responsible for their safety.
9. Children should be supervised to ensure they do not play with this machine; children are prohibited from using it without supervision.
10. Disconnect the power supply when the device is not in use and before disassembly, assembly, or cleaning.
11. Do not use non-original parts, as this may cause risks such as fire, electric leakage or personal injury.
12. If the power cord is damaged, it must be replaced with a special cord or a special part purchased from the manufacturer or service center.
13. This machine shall be used in accordance with the instructions and shall not be used for any other purpose.
14. Before use, please ensure that the machine is placed on a stable table.
15. During cleaning, because the blade has a sharp edge, please do not pull the blade shaft back and forth, and do not put your fingers into the rotating area of the blade assembly; avoid pinching or scratching.

IMPORTANT SAFEGUARDS

This appliance is intended for domestic use only.

WARNING

The warning indicates a situation that could cause death or serious injury.

Note that this indicates a situation that may cause injury or property damage.

This symbol means: This indicates that such an operation is prohibited.

This symbol means: This as a reminder to pay attention to the operation.

Caution

Do not disassemble, repair, or modify the machine yourself.

Regularly clean the stains on the power plug. Stains and moisture on plugs can cause insulation failure and lead to fires.

Power must be disconnected during repairs. Improper handling can lead to electric shock.

The body should not come into contact with water or get wet. There is a risk of electric shock or fire.

Please do not allow young children to touch the machine while it is operating. To prevent children from getting electric shocks or injuries.

Do not touch the power plug with wet hands. It can cause electric shock.

Attention

Avoid contact with sharp knives or metal. It will cause malfunction.

When unplugging the power cord, hold the insulated part of the power plug and do not pull the power cord directly. A short circuit or breakage of an electrical wire can cause electric shock or fire.

Do not use on uneven surfaces. It can cause injury.

Do not freeze the entire unit. It will cause malfunction.

Do not damage the insulation of the power cord or the entire device. Do not knot, stretch, apply heavy objects to, or heat the power cord to high temperatures. A short circuit or breakage of an electrical wire can cause electric shock or fire.

If the power cord is damaged, it must be replaced by the manufacturer, its service department, or similarly qualified personnel to avoid danger.

Component Introduction

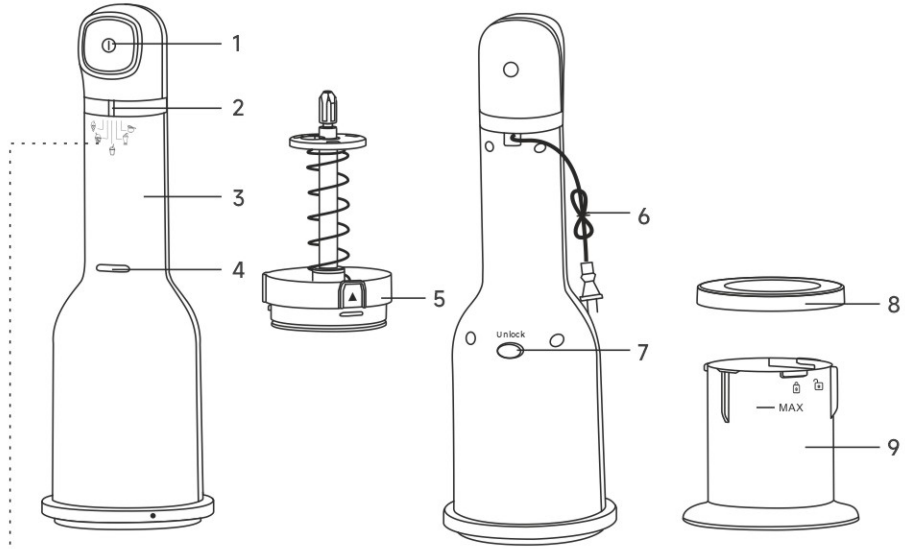

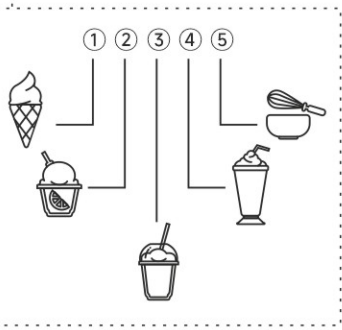

1. Switch button
2. Preset Dial
3. Power handle
4. Function status indicator light
5. Blade assembly
6. Power cord
7. Unlock button (Unlatch the blade assembly)
8. Transparent ice cups *3
9. Cup lids *3

① Vanilla ice cream
Use to prepare traditional, scoopable dairy or nondairy ice cream.

② Mango sorbet
Use to make fruit-based frozen treats.

③ Caramel macchiato milkshake
Use to prepare shakes with store-bought or homemade ice cream, milk and Mix Ins if desired.

④ Pink lemonade, slush
Use to make refreshing fruit-forward frozen drinks.

⑤ Chocolate chip cookie cream ice cream
Use after processing to customize your treat with chocolate chip cookie, candies, nuts, or cereal.

Operating Modes and Instructions

Remove the machine and accessories from the packaging. Wash the transparent ice cups with dish soap or vinegar to remove dust or residues from manufacturing and transport. Do not immerse the power handle in water; wipe with a damp cloth. Do not use abrasive cleaners or hard tools to clean any parts.

1. Before making ice cream, prepare the ingredients (approximately 350ml per cup). It is recommended to follow the recipes provided. Pour the mixture into the ice cup and stir well. If using a custom recipe, do not exceed the MAX fill line. Do not use sugar-free or artificially sweetened beverages. Cover with the lid and place the cup in the freezer on a flat surface at -18°C or below for 24 hours (recommended to freeze overnight).

NOTE: Do not exceed the MAX line on the cup.

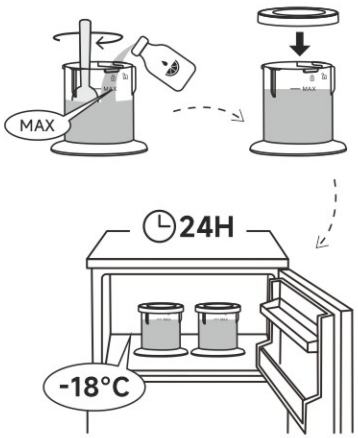

2. Before use, remove the pre-frozen cup from the freezer. Take off the lid. Place the cup on a flat surface. Attach the blade assembly to the cup by twisting clockwise until secure. Align the power handle with the blade assembly and press down until you hear a "click" — this indicates the assembly is properly locked (the machine will not operate if not correctly assembled).

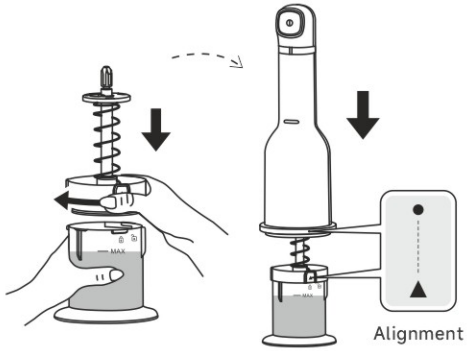

3. Pug the power cord into an outlet. The indicator light will flash blue for one second, indicating the machine is ready. Turn the preset dial to select the desired recipe mode.

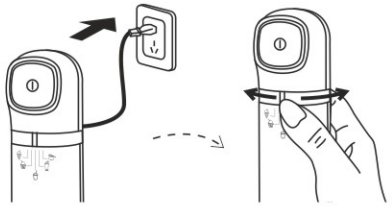

Operating Modes and Instructions

4. Hold the power handle with one hand.

   Use the other hand to firmly grasp the top of the power handle. Press and hold the power button while pressing down on the power handle to make ice cream. The blue indicator light will turn on as the blade rotates and chops the frozen mixture.

   When the power handle reaches the lowest position and the light turns red, lift the power handle back to its original position, then release the power button.

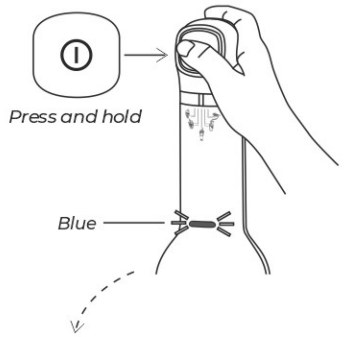

Tips: It is recommended to run more than 3 cycles for a better ice cream texture.

NOTE:
- Press power button to start motor before applying any downward force to avoid jamming.
- Do not release power button until processing is complete and power handle is returned to upper starting position.
- If excessive pressure is applied, the machine may stop and the indicator light will flash alternately blue and red — wait 6–12 seconds, then press the power button again to resume.

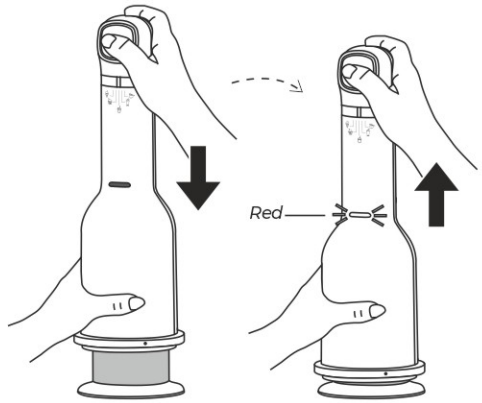

5. Unplug the power cord, then press the blade assembly unlock button and lift the power handle away from the blade assembly.

   Remove the blade assembly from the cup by twisting counterclockwise. The ice cream is now ready to serve.

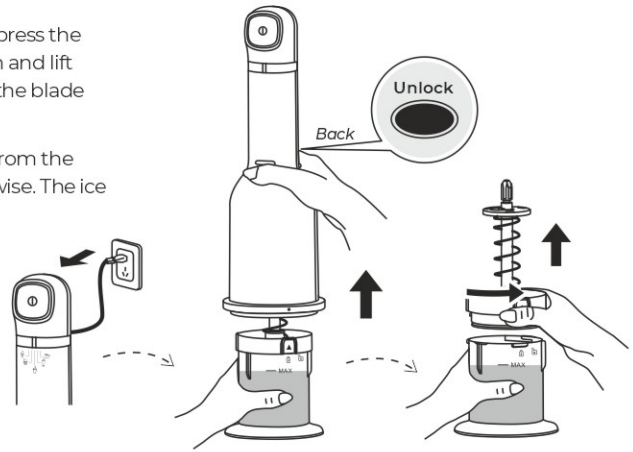

Recipes

NOTE: Suggested volume within 350ml

Vanilla Ice Cream

180ml	Thick cream
90ml	Whole milk
70g	Granulated sugar
10ml	Pure vanilla extract
	A little salt

1. In a small bowl, mix all the ingredients together, then pour them into dessert cups and cover.
2. Place the dessert cups on a flat surface in the freezer compartment of the refrigerator. Freeze for at least 24 hours.
3. When ready to use, remove from the freezer compartment and let it sit at room temperature for about 10 minutes.
4. Assemble the mixing components and install the power handle.
5. Select the Ice Cream mode and blend until the desired consistency is achieved.

Mango Sorbet

292ml	Freshly ripe mango diced
55g	Syrup
3ml	Lime juice
	A little lime zest
	A little salt

1. Put the mangoes in a dessert cup, and use a fork to crush the sides of the cup. Add the simple syrup, lime juice, lime zest and salt, and stir well. Cover the cup.
2. Place the mixture on a flat surface in the freezer compartment of the refrigerator. Freeze for at least 24 hours.
3. When preparing, take it out of the freezer compartment and let it sit at room temperature for about 10 minutes.
4. Assemble the mixing component and attach the power handle.
5. Select the sorbet (ice cream) mode and stir until the desired consistency is reached.

* You can easily make syrup by boiling an equal amount of sugar and water. Cool it before using.

Pink lemonade slush

280ml Raspberry Lemonade
(added in stages)

1. Pour 210ml of lemonade into a dessert cup and cover it.
2. Place the cup on a flat surface in the freezer compartment of the refrigerator. Freeze for at least 24 hours.
3. When preparing, remove from the freezer compartment and let it sit at room temperature for about 10 minutes.
4. Assemble the mixing component, then attach the power handle.
5. Select the slush mode. Remove the mixing component, add the remaining 70ml of lemonade.

* Reassemble the mixing component and mix one to two more times until the desired consistency is achieved.

Caramel Milk Milkshake

275ml	Vanilla ice cream
50ml	Full-fat milk
25ml	Caramel milk sauce

1. Place all ingredients in the dessert cup in the order mentioned above.
2. Assemble the mixing component and attach the power handle.
3. Select the Milkshake mode and blend until the desired consistency is reached.

Chocolate Chip Cookie Ice Cream

40g	Sugar-free cocoa powder
80ml	Whole milk
30g	White sugar
30g	Brown sugar
160ml	Thick cream
10ml	Vanilla extract
	A little salt
	2 chocolate sandwich cookies, broken into 4 pieces

1. In a small bowl, pour the sifted cocoa powder into the whole milk and stir it thoroughly with white sugar and brown sugar until dissolved. Add thick cream, vanilla extract and salt; stir evenly. Pour it into dessert cups and cover them with lids.
2. Place the dessert cups on the horizontal surface of the freezer compartment. Freeze for at least 24 hours.
3. When ready to use, take them out of the freezer compartment and let them sit at room temperature for about 10 minutes.
4. Assemble the mixing components and install the power handle.
5. Select the ice cream mode and stir twice.
6. Open the mixing bowl and add the cookies. Reassemble and select the chocolate chip cookie cream ice cream mode, stir one to two times until the desired consistency is reached.

Cleaning and Storage

Before cleaning, ensure the appliance is unplugged and the blades have stopped rotating.

To disassemble and clean the blade assembly

Place the blade assembly on a flat surface, Hold the base of the blade assembly with one hand. Push the retaining clip outward firmly with your other hand to release it, then remove the blending assembly.

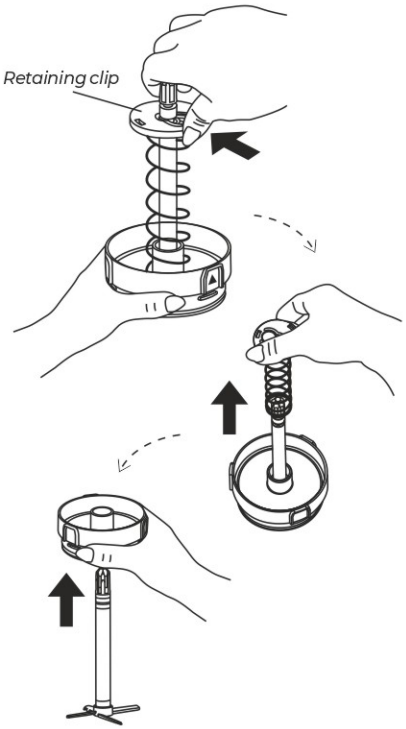

Wash all parts in warm soapy water.

The blade shaft is dishwasher safe.

Dry all parts thoroughly.

⚠**Caution**: The blades are sharp. Do not pull the shaft back and forth, and do not place fingers inside the blade rotation area. Be careful when operating to avoid cuts (protective gloves can be worn).

Clean the Ice Cups

Wash the dessert cups in warm soapy water or top shelf dishwasher.

Clean the Power Handle

Wipe the Power Handle clean with damp cloth.
DO NOT immerse, spray, or rinse with water.

DO NOT use steel wool, abrasive cleaners, or corrosive liquids (e.g., gasoline, acetone) to clean any part of the appliance.

NOTE: The transparent cups, and blade shaft are dishwasher safe. Plastic parts such as the blade assembly are not dishwasher safe.

Storage

- Ensure all parts are clean, dry, and stored in a dry, well-ventilated place away from direct sunlight.
- Keep all parts out of the reach of children.

Troubleshooting

Problem	Possible Cause	Solution
Product does not start	No power / plug not inserted properly	Confirm plug is connected and power supply is on.
Blade cannot cut / jammed	Ice or fruit pieces too large / exceeded MAX line	Reduce ingredient size. Do not exceed MAX fill line.
Machine stops during operation	Strong vibration caused assembly to disconnect	Reinsert blade assembly until it clicks into place.
Machine stops after extended use	Motor overheat protection	Do not operate for more than 10 minutes continuously. Allow motor to cool before resuming.

Imported by B73737553
Av Altos Hornos S/N Pto Sagunto (46520) Valencia, España
infonl@nilsonlife.com

Once the appliance has been used up, dispose of it properly at a collection point for electrical appliances. Electrical appliances do not belong in household waste. Your responsible administration will inform you about the addresses and opening hours of collection points. This is the only way to ensure that old appliances are properly disposed of and recycled.

MÁQUINA ELÉTRICA DE SORVETE 5 EM 1
NIC300M3T
Manual de Instruções

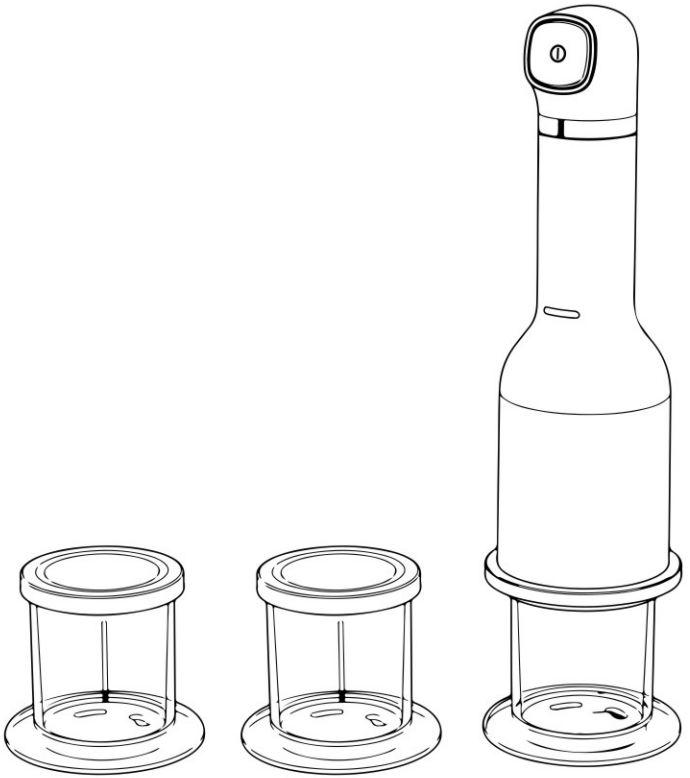

Por favor, leia este manual com atenção e mantenha-o para referência futura.

Obrigado

Por comprar o MÁQUINA ELÉTRICA DE SORVETE 5 EM 1 nilson

Especificações

Tensão: CA 220-240 V

Frequência: 50 Hz

Potência: 160 W

Registre estas informações

Para sua referência, recomendamos fortemente que registre o ID do pedido e a data de compra.

Produto: Máquina Elétrica De Sorvete 5 Em 1

Modelo: NIC300M3T

ID da encomenda:

Data de compra:

Sumário

MEDIDAS DE SEGURANÇA IMPORTANTES 01

Apresentação dos Componentes 03

Modos de Funcionamento e Instruções de Uso 04

Receitas 06

Limpeza e Armazenamento 07

Solução de Problemas 07

MEDIDAS DE SEGURANÇA IMPORTANTES

AVISO

Este aparelho destina-se apenas ao uso doméstico.

Ao utilizar aparelhos elétricos, siga sempre as precauções básicas de segurança, incluindo as orientações abaixo:

LEIA TODAS AS INSTRUÇÕES.

1. Durante o funcionamento, é proibido abrir a cabeça do motor do aparelho, para não interromper o seu funcionamento normal.
2. Enquanto o produto estiver em funcionamento, não toque peças móveis, como lâminas e motor, para evitar ferimentos ou danos ao equipamento.
3. É estritamente proibido desmontar ou modificar o produto por conta própria.
4. Limpe o produto imediatamente após o uso. Enxágue as peças que entram em contato com alimentos com água limpa. Manuseie o copo e os componentes de limpeza com cuidado, evite as lâminas afiadas para não se cortar (pode utilizar luvas de proteção).
5. Ao desconectar o plugue, segure o conector para puxá-lo; nunca puxe o cabo de alimentação.
6. Não coloque o aparelho próximo a gases inflamáveis, fogões elétricos ou fornos quentes.
7. Nunca mergulhe o cabo de alimentação nem o conjunto do motor em água ou outros líquidos, para evitar riscos de incêndio, vazamento elétrico ou ferimentos pessoais.
8. Este aparelho não deve ser utilizado por pessoas (incluindo crianças) com deficiências físicas, sensoriais ou mentais, ou que não tenham experiência e conhecimento para manuseá-lo, a menos que estejam sob supervisão ou recebam orientações de uma pessoa responsável pela sua segurança.
9. Supervisione as crianças para garantir que elas não brinquem com o aparelho. É proibido que crianças o utilizem sem supervisão.
10. Desligue a energia quando o aparelho não estiver em uso e antes de desmontá-lo, montá-lo ou limpá-lo.
11. Não utilize peças não originais, pois isso pode causar riscos de incêndio, vazamento elétrico ou acidentes.
12. Se o cabo de alimentação estiver danificado, ele deve ser substituído por um cabo ou peça especial adquirida junto ao fabricante ou assistência técnica autorizada.
13. Utilize o aparelho conforme as instruções, não o utilize para outras finalidades.
14. Antes do uso, certifique-se de que o aparelho está colocado sobre uma superfície estável.
15. Durante a limpeza, como as lâminas são afiadas, não mova o eixo das lâminas para frente e para trás e não coloque os dedos na área de rotação do conjunto de lâminas, evitando beliscões ou cortes.

MEDIDAS DE SEGURANÇA IMPORTANTES

Este aparelho destina-se apenas ao uso doméstico.

AVISO

O símbolo de aviso indica situações que podem causar morte ou ferimentos graves.

A nota indica situações que podem provocar ferimentos ou danos materiais.

Símbolo de proibição: indica ações que não devem ser realizadas.

Símbolo de atenção: alerta para cuidados durante o manuseio.

Cuidado

Não desmonte, repare ou modifique o aparelho por conta própria.

Desligue a energia durante reparos. O manuseio inadequado pode causar choque elétrico.

Não deixe crianças pequenas tocarem o aparelho enquanto ele estiver em funcionamento, para evitar choques elétricos ou ferimentos.

Limpe periodicamente sujeiras no plugue. Sujeira e umidade no conector podem causar falha no isolamento e provocar incêndios.

Não molhe o corpo do aparelho. Existe risco de choque elétrico ou incêndio.

Não toque o plugue com as mãos molhadas, pois pode sofrer choque elétrico.

Atenção

Evite o contato com lâminas afiadas ou peças metálicas, isso causará mau funcionamento.

Não utilize o aparelho em superfícies irregulares, pode causar acidentes.

Não congele o aparelho completo, isso causará defeitos.

Se o cabo de alimentação estiver danificado, a substituição deve ser feita pelo fabricante, sua assistência técnica ou profissional qualificado, para evitar perigos.

Ao desconectar o cabo de alimentação, segure a parte isolada do plugue e não puxe diretamente o cabo. Curto-circuito ou rompimento do fio pode causar choque elétrico ou incêndio.

Não danifique o isolamento do cabo de alimentação ou do aparelho. Não faça nós, não estique, não coloque objetos pesados sobre o cabo e não o exponha a altas temperaturas. Curto-circuito ou rompimento do fio pode causar choque elétrico ou incêndio.

Apresentação dos Componentes

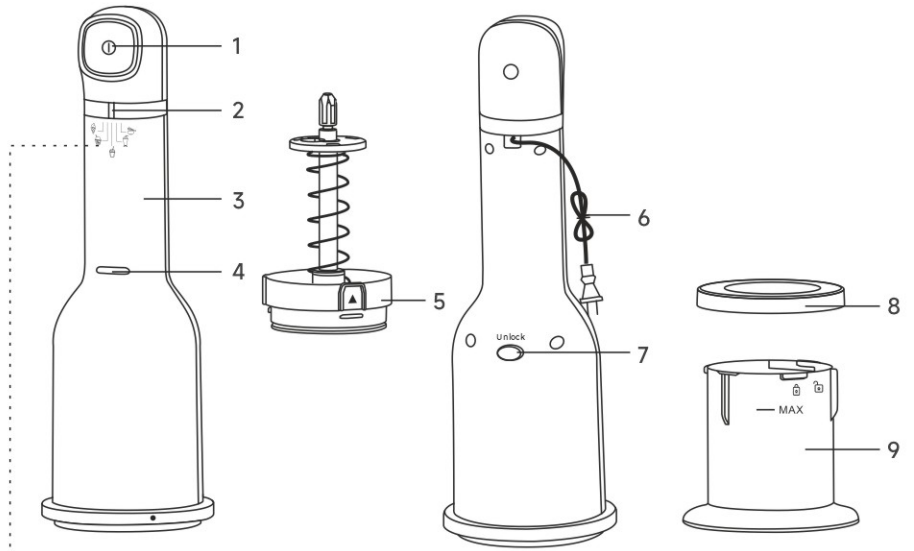

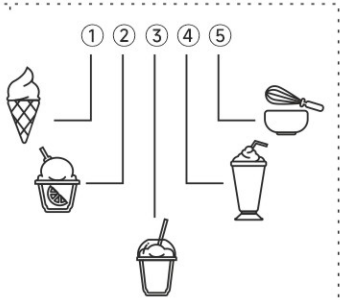

1. Botão de ligar
2. Botão seletor de funções
3. Punho elétrico
4. Luz indicadora de funcionamento
5. Conjunto de lâminas
6. Cabo de alimentação
7. Botão de destravamento (para soltar o conjunto de lâminas)
8. Copos transparentes para gelo ×3
9. Tampas para copos ×3

① Sorvete de baunilha
Serve para preparar sorvetes cremosos tradicionais, servidos com colher, com ou sem leite.

② Sorbet de manga
Serve para preparar sobremesas geladas à base de frutas.

③ Milkshake de caramelo macchiato
Serve para preparar shakes com sorvete caseiro ou industrializado, leite e ingredientes extras (Mix Ins), se desejar.

④ Granizado de limonada rosa
Serve para preparar bebidas geladas refrescantes com sabor de frutas.

⑤ Sorvete de creme com biscoito e gotas de chocolate
Após o preparo, use essa função para incrementar a sobremesa com biscoitos de gotas de chocolate, doces, frutos secos ou cereais.

Modos de Funcionamento e Instruções de Uso

Retire o aparelho e os acessórios da embalagem. Lave os copos transparentes com sabonete ou vinagre para remover poeira e resíduos de fabricação e transporte. Não mergulhe o punho elétrico em água; limpe-o com um pano úmido. Não utilize produtos de limpeza abrasivos nem ferramentas duras em nenhuma peça.

1. Antes de preparar o sorvete, prepare os ingredientes (aproximadamente 350 ml por copo). Recomenda-se seguir as receitas indicadas. Despeje a mistura no copo e mexa bem. Se usar receita própria, não ultrapasse a linha de enchimento MÁX. Não utilize bebidas sem açúcar ou com adoçantes artificiais. Tampe o copo e leve ao freezer em superfície plana, a -18 °C ou menos, por 24 horas (recomenda-se deixar congelando durante a noite).

NOTA: Não ultrapasse a linha MÁX do copo.

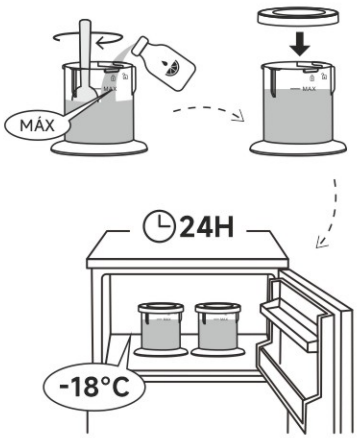

2. Antes do uso, retire o copo previamente congelado do freezer e remova a tampa. Coloque o copo em superfície plana. Encaixe o conjunto de lâminas no copo girando no sentido horário até fixar bem. Alinhe o punho elétrico com o conjunto de lâminas e pressione para baixo até ouvir um "clique", indicando que o encaixe está correto (o aparelho não funcionará se montado incorretamente).

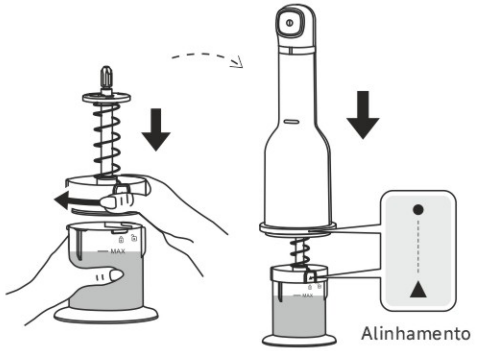

3. Conecte o cabo de alimentação na tomada. A luz indicadora piscará em azul por um segundo, sinalizando que o aparelho está pronto.
Gire o botão seletor para escolher o modo da receita desejada.

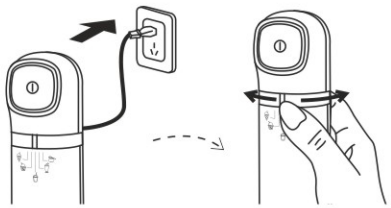

Modos de Funcionamento e Instruções de Uso

4. Segure o punho elétrico com uma mão.

   Com a outra mão, segure firmemente a parte superior do punho. Mantenha o botão de energia pressionado e pressione o punho para baixo para preparar o sorvete. A luz azul acenderá enquanto as lâminas giram e trituram a mistura congelada.

   Quando o punho chegar à posição mais baixa e a luz ficar vermelha, levante o punho de volta à posição inicial e solte o botão de energia.

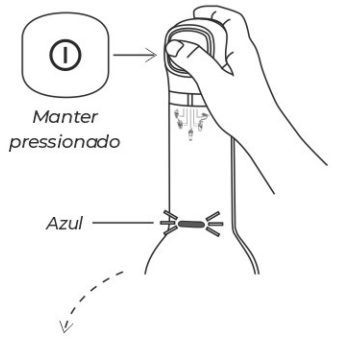

Dica: Realize mais de 3 ciclos para obter uma textura melhor no sorvete.

NOTA:
- Ligue o motor antes de aplicar pressão para baixo, evitando travamentos.
- Não solte o botão de energia até finalizar o processo e retornar o punho à posição superior inicial.
- Se aplicar pressão excessiva, o aparelho parará e a luz piscará alternadamente em azul e vermelho. Aguarde 6 a 12 segundos e pressione o botão de energia novamente para retomar o funcionamento.

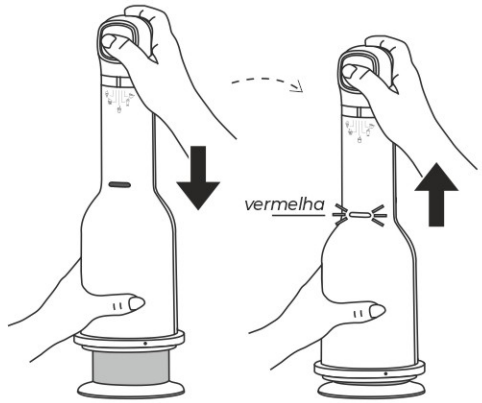

5. Desconecte o cabo de alimentação, depois pressione o botão de destravamento do conjunto de lâminas e remova o punho elétrico.

   Gire o conjunto de lâminas no sentido anti-horário para retirá-lo do copo. O sorvete já está pronto para servir.

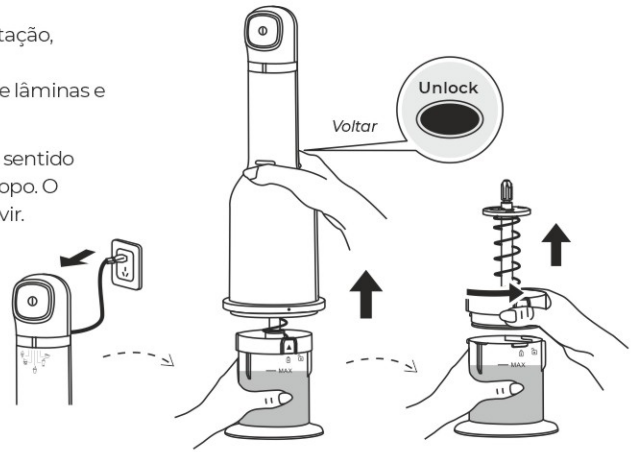

Receitas

NOTA: Volume recomendado: até 350 ml

Sorvete de Baunilha

180ml	Creme de leite
90ml	Leite integral
70g	Açúcar granulado
10ml	Extrato de baunilha puro
	Uma pitada de sal

1. Misture todos os ingredientes em uma tigela pequena e despeje no copo, depois tampe.
2. Coloque o copo em superfície plana no freezer e deixe congelar por no mínimo 24 horas.
3. No momento do uso, retire do freezer e deixe repousar em temperatura ambiente por cerca de 10 minutos.
4. Monte os componentes de mistura e encaixe o punho elétrico.
5. Selecione o modo Sorvete e misture até obter a consistência desejada.

Sorbete de Manga

292ml	Manga madura em cubos
55g	Xarope
3ml	Suco de limão-siciliano
	Um pouco de raspas de limão-siciliano
	Uma pitada de sal

1. Coloque a manga no copo e amasse levemente com um garfo. Adicione o xarope, o suco, as raspas de limão e o sal, misture bem e tampe.
2. Leve ao freezer em superfície plana e deixe congelar por no mínimo 24 horas.
3. Retire do freezer e deixe repousar 10 minutos em temperatura ambiente.
4. Monte os componentes de mistura e encaixe o punho elétrico.
5. Selecione o modo Sorbete (Sorvete) e misture até chegar à consistência ideal.

* Preparo do xarope: ferva quantidades iguais de açúcar e água, deixe esfriar antes de usar.

Raspa de Limão com Framboesa

Limonada de framboesa: 280 ml (adicionar em etapas)

1. Despeje 210 ml de limonada no copo e tampe.
2. Leve ao freezer em superfície plana e deixe congelar por no mínimo 24 horas.
3. Retire do freezer e deixe repousar 10 minutos em temperatura ambiente.
4. Monte os componentes de mistura e encaixe o punho elétrico.
5. Selecione o modo Raspa. Retire o conjunto misturador e adicione os 70 ml restantes de limonada.

* Monte novamente o aparelho e misture mais uma ou duas vezes até obter a textura desejada.

Shake de Leite com Caramelo

275ml	Sorvete de baunilha
50ml	Leite integral
25ml	Calda de caramelo

1. Coloque todos os ingredientes no copo na ordem indicada.
2. Monte os componentes de mistura e encaixe o punho elétrico.
3. Selecione o modo Shake e misture até a consistência desejada.

Sorvete com Biscoito de Chocolate

40g	Cacau em pó sem açúcar
80ml	Leite integral
30g	Açúcar branco
30g	Açúcar mascavo
160ml	Creme de leite
10ml	Extrato de baunilha
	Uma pitada de sal
	2 biscoitos recheados de chocolate (cortados em 4 pedaços cada)

1. Em uma tigela, misture o cacau peneirado com o leite, açúcar branco e açúcar mascavo até dissolver completamente. Acrescente o creme de leite, extrato de baunilha e sal, misture bem. Despeje no copo e tampe.
2. Coloque o copo em superfície plana no freezer e deixe congelar por no mínimo 24 horas.
3. Retire do freezer e deixe repousar 10 minutos em temperatura ambiente.
4. Monte os componentes de mistura e encaixe o punho elétrico.
5. Selecione o modo Sorvete e misture duas vezes.
6. Abra o conjunto misturador, adicione os pedaços de biscoito, monte novamente o aparelho e selecione o modo Sorvete com Biscoito de Chocolate. Misture mais uma ou duas vezes até a consistência ideal.

Limpeza e Armazenamento

Antes de limpar, certifique-se de que o aparelho está desconectado da tomada e que as lâminas pararam de girar.

Desmontagem e limpeza do conjunto de lâminas

Coloque o conjunto de lâminas em superfície plana. Segure a base com uma mão e empurre o clipe de retenção para fora com força com a outra mão para soltá-lo, depois retire o conjunto misturador.

Lave todas as peças com água morna e sabonete.

O eixo da lâmina pode ser lavado na lava-louças.

Seque todas as peças completamente.

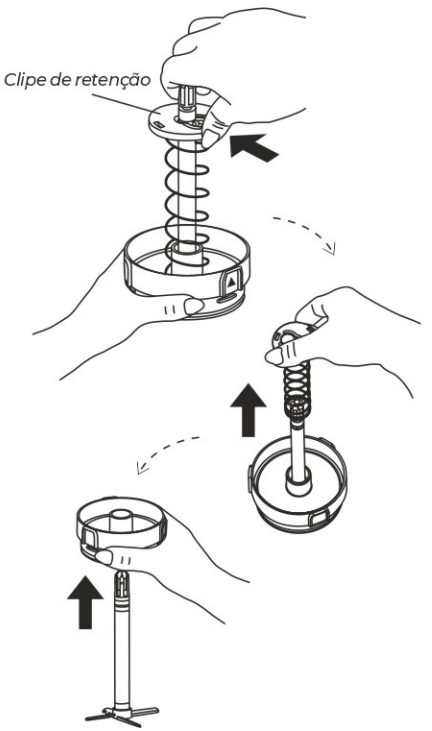

⚠ **Cuidado:** As lâminas são afiadas. Não mova o eixo para frente e para trás e não coloque os dedos na área de rotação. Manuseie com cuidado para evitar cortes (pode usar luvas de proteção).

Limpeza dos copos

Lave os copos com água morna e sabonete ou coloque-os na prateleira superior da lava-louças.

Limpeza do punho elétrico

Limpe o punho com um pano úmido.

Não mergulhe, borrife nem enxágue com água.

Não utilize palha de aço, produtos de limpeza abrasivos ou líquidos corrosivos (como gasolina, acetona) em nenhuma peça do aparelho.

NOTA: Os copos transparentes e o eixo da lâmina são compatíveis com lava-louças. Peças plásticas do conjunto de lâminas não podem ser lavadas na lava-louças.

Armazenamento

- Certifique-se de que todas as peças estão limpas e secas. Guarde o aparelho em local seco e arejado, longe da luz solar direta.
- Mantenha todas as peças fora do alcance de crianças.

Solução de Problemas

Problema	Causa Provável	Solução
Aparelho não liga	Sem energia ou plugue mal conectado	Verifique o plugue e a alimentação de energia
Lâminas não cortam / aparelho trava	Pedaços de gelo ou fruta muito grandes / ultrapassou a linha MÁX	Reduza o tamanho dos ingredientes. Não ultrapasse a linha de enchimento MÁX
Aparelho para durante o uso	Vibração forte causou desencaixe das peças	Monte novamente o conjunto de lâminas até ouvir o clique de fixação
Aparelho para após uso prolongado	Proteção contra superaquecimento do motor	Não opere continuamente por mais de 10 minutos. Deixe o motor esfriar antes de usar novamente

Importado pela B73737553
Av Altos Hornos S/N Pto Sagunto (46520) Valência, Espanha
infonl@nilsonlife.com

Uma vez que o aparelho atinge o fim de sua vida útil, ele deve ser devidamente descartado em um ponto de coleta destinado a aparelhos elétricos. Eletrodomésticos não devem ser depositados em resíduos domésticos. A administração competente fornecerá informações sobre os endereços e horários de funcionamento desses pontos de coleta. Essa é a única forma de garantir que os eletrodomésticos antigos sejam descartados e reciclados corretamente.

MACHINE ÉLECTRIQUE À GLACE 5 EN 1
NIC300M3T
Mode d'emploi

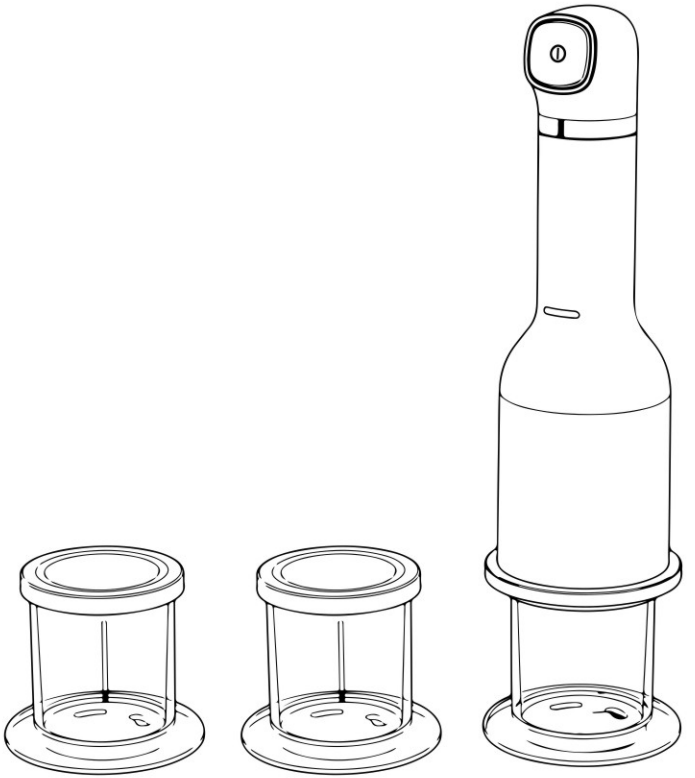

Veuillez lire attentivement ce manuel et le garder pour référence future.

Merci

d'avoir acheté le Machine Électrique À Glace 5 En 1 nilson

Caractéristiques techniques

Tension : AC 220-240 V

Fréquence : 50 Hz

Puissance : 160 W

Enregistrez Ces Informations

Pour vos archives, nous vous recommandons vivement de noter votre numéro de commande et la date d'achat.

Produit : Machine Électrique À Glace 5 En 1

Modèle : NIC300M3T

Numéro de commande :

Date d'achat :

Sommaire

CONSIGNES DE SÉCURITÉ IMPORTANTES 01

Présentation des composants 03

Modes de fonctionnement et instructions d'utilisation 04

Recettes 06

Nettoyage et rangement 07

Dépannage 07

CONSIGNES DE SÉCURITÉ IMPORTANTES

Cet appareil est exclusivement destiné à un usage domestique. AVERTISSEMENT

Lors de l'utilisation d'appareils électriques, respectez systématiquement les consignes de sécurité élémentaires, notamment celles ci-dessous :

LISEZ TOUTES LES INSTRUCTIONS.

1. Pendant le fonctionnement, il est formellement interdit d'ouvrir la tête du moteur de l'appareil, afin de ne pas perturber son fonctionnement normal.
2. Lorsque l'appareil est en marche, ne touchez pas les pièces mobiles telles que les lames et le moteur, pour éviter toute blessure ou tout dommage au produit.
3. Il est strictement interdit de démonter ou de modifier l'appareil par vous-même.
4. Nettoyez l'appareil immédiatement après utilisation. Rincez les pièces en contact avec les aliments à l'eau claire. Manipulez le gobelet et les accessoires de nettoyage avec précaution et évitez les lames tranchantes pour ne pas vous couper (vous pouvez porter des gants de protection).
5. Pour débrancher la fiche, saisissez la fiche elle-même et tirez-la ; ne tirez pas sur le cordon d'alimentation.
6. Ne placez pas l'appareil près de gaz inflammables, de cuisinières électriques ou de fours chauds.
7. Ne plongez jamais le cordon d'alimentation ni l'ensemble moteur dans l'eau ou tout autre liquide, afin d'éviter les risques d'incendie, de fuite électrique ou de blessure corporelle.
8. Cet appareil ne doit pas être utilisé par des personnes (y compris les enfants) présentant un handicap physique, sensoriel ou mental, ou manquant d'expérience et de connaissances sur son utilisation, sauf si elles sont surveillées ou formées par une personne responsable de leur sécurité.
9. Surveillez les enfants pour vous assurer qu'ils ne jouent pas avec l'appareil. Les enfants ne doivent pas l'utiliser sans surveillance.
10. Débranchez l'appareil lorsqu'il n'est pas utilisé et avant tout démontage, assemblage ou nettoyage.
11. N'utilisez pas de pièces non d'origine, cela pourrait entraîner des risques d'incendie, de fuite électrique ou de blessure.
12. Si le cordon d'alimentation est endommagé, il doit être remplacé par un cordon ou une pièce spéciale acheté auprès du fabricant ou de son service après-vente.
13. Utilisez l'appareil conformément aux instructions et ne l'affectez pas à d'autres usages.
14. Avant utilisation, assurez-vous de poser l'appareil sur une table stable.
15. Lors du nettoyage, les lames étant très tranchantes, ne tirez pas l'arbre des lames d'avant en arrière et ne mettez pas les doigts dans la zone de rotation de l'ensemble des lames, pour éviter les pincements et les coupures.

CONSIGNES DE SÉCURITÉ IMPORTANTES

Cet appareil est exclusivement destiné à un usage domestique.

AVERTISSEMENT

Le symbole d'avertissement signale une situation pouvant entraîner la mort ou des blessures graves.

La note signale une situation pouvant causer des blessures ou des dommages matériels.

Symbole d'interdiction : indique une opération à proscrire.

Symbole d'attention : rappelle d'être vigilant pendant l'utilisation.

Attention

Ne démontez, ne réparez ni ne modifiez pas l'appareil par vous-même.

Coupez l'alimentation électrique avant toute réparation. Une mauvaise manipulation peut provoquer une électrocution.

Ne laissez pas les jeunes enfants toucher l'appareil pendant son fonctionnement, pour éviter les électrocutions ou les blessures.

Nettoyez régulièrement les salissures sur la fiche d'alimentation. La saleté et l'humidité sur la fiche peuvent entraîner une défaillance de l'isolation et causer un incendie.

Ne mettez pas le corps de l'appareil en contact avec l'eau et ne le mouillez pas. Risque d'électrocution ou d'incendie.

Ne touchez pas la fiche d'alimentation avec les mains mouillées, cela peut causer une électrocution.

Prudence

vitez tout contact avec des couteaux tranchants ou des pièces métalliques, cela entraînera un dysfonctionnement.

N'utilisez pas l'appareil sur des surfaces inégales, cela peut causer des blessures.

Ne mettez pas l'ensemble de l'appareil au congélateur, cela provoquera des pannes.

Si le cordon d'alimentation est endommagé, faites-le remplacer par le fabricant, son service après-vente ou du personnel qualifié pour éviter tout danger.

Pour débrancher l'appareil, saisissez la partie isolée de la fiche et ne tirez pas directement sur le cordon. Un court-circuit ou une rupture du fil électrique peut entraîner une électrocution ou un incendie.

N'endommagez pas l'isolation du cordon d'alimentation ni de l'appareil. Ne faites pas de nœuds, ne tirez pas dessus, ne posez pas d'objets lourds dessus et ne l'exposez pas à des températures élevées. Un court-circuit ou une rupture du fil électrique peut entraîner une électrocution ou un incendie.

Présentation des composants

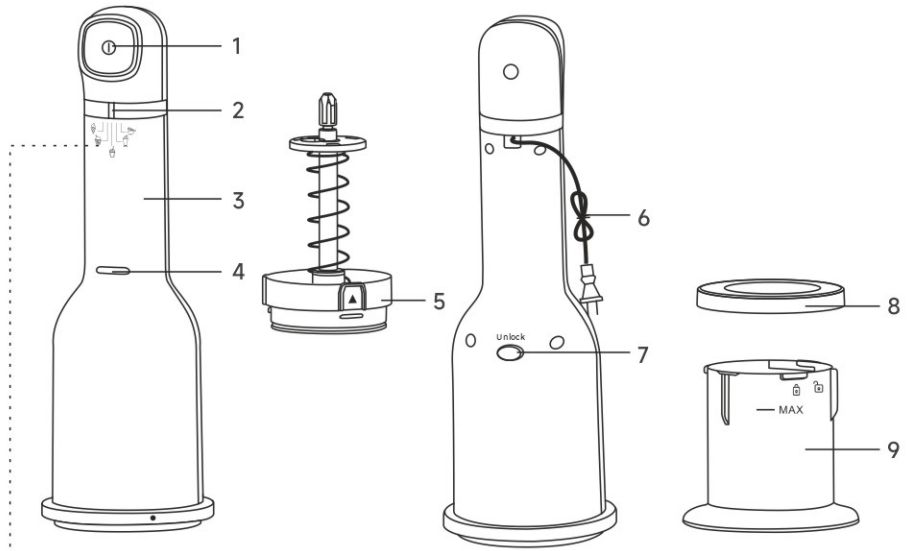

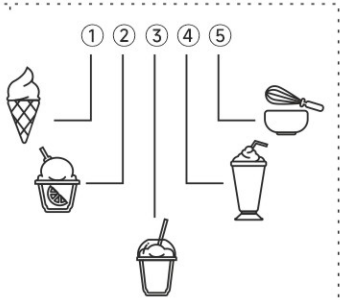

1. Bouton d'allumage
2. Bouton de réglage des modes
3. Poignée électrique
4. Voyant d'état de fonctionnement
5. Ensemble de lames
6. Cordon d'alimentation
7. Bouton de déverrouillage (pour libérer l'ensemble de lames)
8. Gobelets transparents pour glace ×3
9. Couvercles pour gobelets ×3

① Glace à la vanille
Permet de préparer des glaces traditionnelles et crémeuses, consommables à la cuillère, avec ou sans produits laitiers.

② Sorbet à la mangue
Permet de réaliser des desserts glacés à base de fruits.

③ Milkshake caramel macchiato
Permet de préparer des milkshakes avec de la glace industrielle ou maison, du lait et des ingrédients complémentaires selon vos envies.

④ Limonade rose, granité
Permet de confectionner des boissons glacées rafraîchissantes aux fruits.

⑤ Glace crémeuse aux pépites de chocolat et biscuits
Après mélange, utilisez cette fonction pour agrémenter votre dessert de cookies aux pépites de chocolat, de bonbons, de fruits secs ou de céréales.

Modes de fonctionnement et instructions d'utilisation

Sortez l'appareil et ses accessoires de l'emballage. Lavez les gobelets transparents avec du liquide vaisselle ou du vinaigre pour éliminer la poussière et les résidus de fabrication et de transport. Ne plongez pas la poignée électrique dans l'eau ; nettoyez-la avec un chiffon humide. N'utilisez pas de produits nettoyants abrasifs ni d'outils durs sur aucune pièce.

1. Avant de préparer la glace, préparez vos ingrédients (environ 350 ml par gobelet). Il est recommandé de suivre les recettes fournies. Versez la préparation dans le gobelet et mélangez bien. Si vous utilisez une recette personnelle, ne dépassez pas la ligne de remplissage MAX. N'utilisez pas de boissons sans sucre ou édulcorées artificiellement. Couvrez avec le couvercle, posez le gobelet sur une surface plane dans le congélateur et laissez congeler pendant 24 heures à -18 °C ou moins (il est conseillé de le laisser congeler toute la nuit).

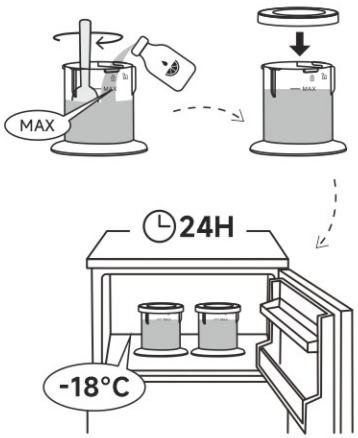

REMARQUE: Ne dépassez pas la ligne MAX du gobelet.

2. Avant utilisation, sortez le gobelet préalablement congelé du congélateur et retirez le couvercle. Posez le gobelet sur une surface plane. Vissez l'ensemble de lames sur le gobelet dans le sens des aiguilles d'une montre jusqu'à blocage. Alignez la poignée électrique sur l'ensemble de lames et appuyez vers le bas jusqu'à entendre un « clic », signe que l'assemblage est correct (l'appareil ne fonctionnera pas s'il est mal monté).

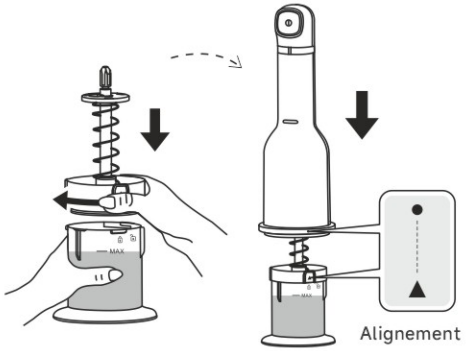

3. Branchez le cordon d'alimentation sur une prise de courant. Le voyant lumineux clignote en bleu pendant une seconde, indiquant que l'appareil est prêt à l'emploi. Tournez le bouton de réglage pour sélectionner le mode de recette souhaité.

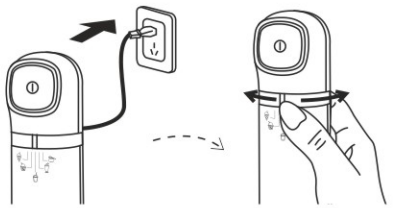

Modes de fonctionnement et instructions d'utilisation

4. Saisissez la poignée électrique d'une main.

   De l'autre main, tenez fermement le haut de la poignée. Maintenez le bouton d'allumage enfoncé tout en appuyant sur la poignée vers le bas pour confectionner la glace. Le voyant bleu s'allume tandis que les lames tournent et broient la préparation congelée.

   Lorsque la poignée atteint sa position la plus basse et que le voyant devient rouge, remontez la poignée à sa position initiale puis relâchez le bouton d'allumage.

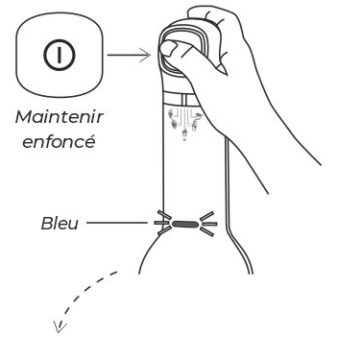

Conseil: Effectuez plus de 3 cycles pour obtenir une texture de glace optimale.

REMARQUE:

- AAppuyez sur le bouton d'allumage pour lancer le moteur avant d'exercer une pression vers le bas, afin d'éviter tout blocage.
- Ne relâchez pas le bouton d'allumage tant que la préparation n'est pas terminée et que la poignée n'a pas repris sa position haute initiale.
- Si vous exercez une pression excessive, l'appareil s'arrête et le voyant clignote alternativement en bleu et en rouge. Attendez 6 à 12 secondes, puis appuyez à nouveau sur le bouton d'allumage pour reprendre le fonctionnement.

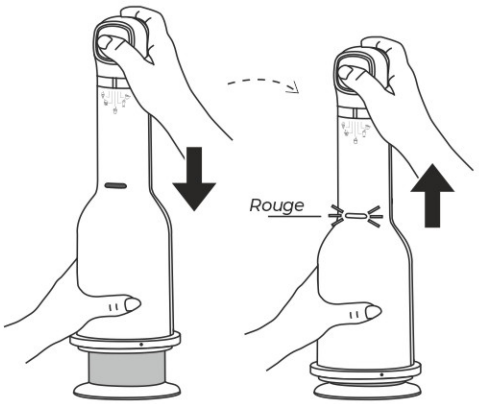

5. Débranchez le cordon d'alimentation, puis appuyez sur le bouton de déverrouillage de l'ensemble de lames et soulevez la poignée électrique.

   Dévissez l'ensemble de lames dans le sens inverse des aiguilles d'une montre pour le retirer du gobelet. Votre glace est prête à être servie.

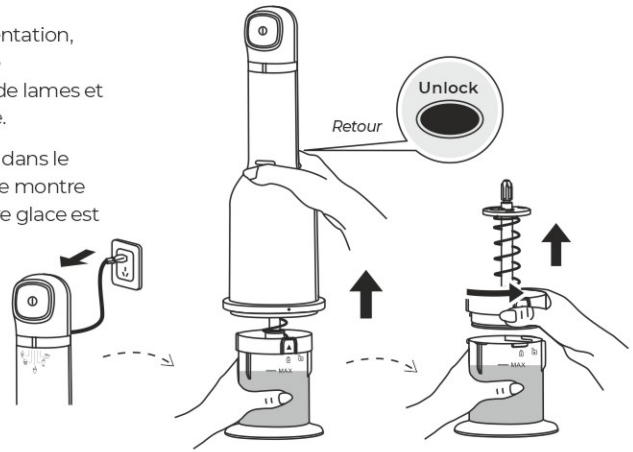

Recettes

NOTA: Volume maximal conseillé : 350 ml

Glace à la vanille

180ml	Crème fraîche épaisse
90ml	Lait entier
70g	Sucre en poudre
10ml	Extrait de vanille pure
	Une pincée de sel

1. Mélangez tous les ingrédients dans un petit bol, versez la préparation dans le gobelet et couvrez.
2. Posez le gobelet sur une surface plane dans le congélateur et laissez congeler pendant au moins 24 heures.
3. Avant utilisation, sortez-le du congélateur et laissez-le reposer à température ambiante environ 10 minutes.
4. Montez les éléments de mélange et fixez la poignée électrique.
5. Sélectionnez le mode Glace et mélangez jusqu'à obtenir la texture souhaitée.

Sorbet à la mangue

292ml	Dés de mangue mûre
55g	Sirop
3ml	Jus de citron vert
	Un peu de zeste de citron vert
	Une pincée de sel

1. Mettez les dés de mangue dans le gobelet et écrasez-les légèrement avec une fourchette. Ajoutez le sirop, le jus et le zeste de citron vert ainsi que le sel, mélangez bien puis couvrez le gobelet.
2. Posez le gobelet sur une surface plane dans le congélateur et laissez congeler pendant au moins 24 heures.
3. Sortez-le du congélateur et laissez-le reposer 10 minutes à température ambiante.
4. Montez l'élément de mélange et fixez la poignée électrique.
5. Sélectionnez le mode Sorbet (Glace) et mélangez jusqu'à la consistance voulue.

* Préparation du sirop : Portez à ébullition des quantités égales de sucre et d'eau, laissez refroidir avant utilisation.

Granité de limonade aux framboises

Limonade aux framboises :
280 ml (à ajouter en plusieurs fois)

1. Versez 210 ml de limonade dans le gobelet et couvrez.
2. Posez le gobelet sur une surface plane dans le congélateur et laissez congeler pendant au moins 24 heures.
3. Sortez-le du congélateur et laissez-le reposer 10 minutes à température ambiante.
4. Montez l'élément de mélange et fixez la poignée électrique.
5. Sélectionnez le mode Granité. Retirez l'élément de mélange et ajoutez les 70 ml restants de limonade.

* Remontez l'appareil et mélangez une à deux fois supplémentaires pour obtenir la texture souhaitée.

Milkshake au caramel

275ml	Glace à la vanille
50ml	Lait entier
25ml	Sauce caramel lactée

1. Versez tous les ingrédients dans le gobelet dans l'ordre indiqué.
2. Montez l'élément de mélange et fixez la poignée électrique.
3. Sélectionnez le mode Milkshake et mélangez jusqu'à la consistance souhaitée.

Glace aux cookies aux pépites de chocolat

40g	Cacao en poudre sans sucre
80ml	Lait entier
30g	Sucre blanc
30g	Sucre roux
160ml	Crème fraîche épaisse
10ml	Extrait de vanille
	Une pincée de sel
	2 cookies fourrés au chocolat, coupés en 4 morceaux chacun

1. Dans un bol, mélangez le cacao tamisé avec le lait, le sucre blanc et le sucre roux jusqu'à dissolution complète. Ajoutez la crème fraîche, l'extrait de vanille et le sel, mélangez uniformément. Versez la préparation dans le gobelet et couvrez.
2. Posez le gobelet sur une surface plane dans le congélateur et laissez congeler pendant au moins 24 heures.
3. Sortez-le du congélateur et laissez-le reposer 10 minutes à température ambiante.
4. Montez les éléments de mélange et fixez la poignée électrique.
5. Sélectionnez le mode Glace et mélangez deux fois.
6. Ouvrez l'ensemble de mélange, ajoutez les morceaux de cookies, remontez l'appareil et sélectionnez le mode Glace aux cookies aux pépites de chocolat. Mélangez une à deux fois pour obtenir la texture finale.

Nettoyage et rangement

Avant tout nettoyage, assurez-vous que l'appareil est débranché et que les lames ont cessé de tourner.

Démontage et nettoyage de l'ensemble de lames

Posez l'ensemble de lames sur une surface plane. Saisissez sa base d'une main, poussez fermement le clip de fixation vers l'extérieur de l'autre main pour le libérer, puis retirez l'ensemble mélangeur.

Lavez toutes les pièces à l'eau tiède savonneuse.

L'arbre des lames passe au lave-vaisselle.

Séchez parfaitement toutes les pièces.

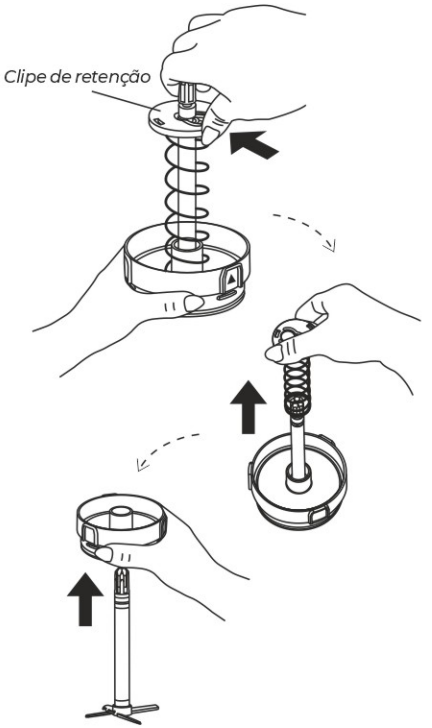

⚠**Attention:** Les lames sont très tranchantes. Ne tirez pas l'arbre d'avant en arrière et ne mettez pas les doigts dans la zone de rotation. Manipulez avec précaution pour éviter les coupures (vous pouvez porter des gants de protection).

Nettoyage des gobelets

Lavez les gobelets à l'eau tiède savonneuse ou placez-les sur l'étage supérieur du lave-vaisselle.

Nettoyage de la poignée électrique

Nettoyez la poignée avec un chiffon humide.

Ne la plongez pas dans l'eau, ne la pulvérisez pas et ne la rincez pas.

N'utilisez pas de laine d'acier, de produits nettoyants abrasifs ni de liquides corrosifs (essence, acétone, etc.) sur aucune pièce de l'appareil.

REMARQUE : Les gobelets transparents et l'arbre des lames passent au lave-vaisselle. Les pièces plastiques de l'ensemble de lames ne passent pas au lave-vaisselle.

Rangement

- Assurez-vous que toutes les pièces sont propres et sèches. Rangez l'appareil dans un endroit sec et bien ventilé, à l'abri de la lumière directe du soleil.
- Conservez toutes les pièces hors de portée des enfants.

Dépannage

Problème	Cause probable	Solution
L'appareil ne démarre pas	Pas d'alimentation / Fiche mal branchée	Vérifiez la connexion de la fiche et l'alimentation électrique
Les lames ne coupent pas / Blocage	Morceaux de glace ou de fruits trop gros / Dépassement de la ligne MAX	Réduisez la taille des ingrédients. Ne dépassez pas la ligne de remplissage MAX
L'appareil s'arrête en cours d'utilisation	Vibrations importantes ayant provoqué un démontage partiel	Remontez l'ensemble de lames jusqu'à entendre le clic de blocage
L'appareil s'arrête après une utilisation prolongée	Protection contre la surchauffe du moteur	Ne faites pas fonctionner l'appareil plus de 10 minutes sans interruption. Laissez refroidir le moteur avant de le réutiliser

Importé par B73737553
Av Altos Hornos S/N Pto Sagunto (46520) Valence, Espagne
infonl@nilsonlife.com

Une fois l'appareil atteint la fin de sa durée de vie utile, il doit être correctement éliminé à un point de collecte destiné aux appareils électriques. Les appareils ménagers ne doivent pas être déposés dans les déchets domestiques. L'administration compétente vous fournira des informations sur les adresses et les horaires d'ouverture de ces points de collecte. C'est la seule façon de garantir que les vieux appareils sont correctement jetés et recyclés.

MACCHINA ELETTRICA PER GELATI 5 IN 1 NIC300M3T

Manuale di Istruzioni

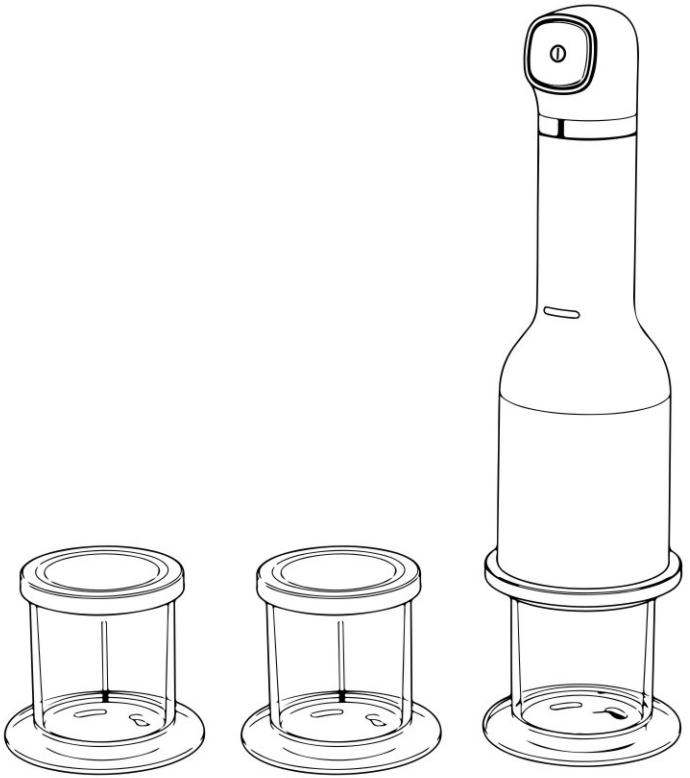

Per favore, leggi attentamente questo manuale e conservalo per riferimento futuro.

Grazie

Per aver acquistato lo Macchina Elettrica Per Gelati 5 In 1 nilson

Specifiche tecniche

Tensione: AC 220-240 V

Frequenza: 50 Hz

Potenza: 160 W

Registra Queste Informazioni

Per i tuoi riferimenti futuri, ti consigliamo vivamente di annotare l'ID dell'ordine e la data di acquisto.

Prodotto: Macchina Elettrica Per Gelati 5 In 1

Modello: NIC300M3T

ID ordine:

Data di acquisto:

Indice

IMPORTANTI PRECAUZIONI DI SICUREZZA 01

Presentazione dei componenti 03

Modalità di funzionamento e istruzioni per l'uso 04

Ricette 06

Pulizia e conservazione 07

Risoluzione dei problemi 07

IMPORTANTI PRECAUZIONI DI SICUREZZA

Questo apparecchio è destinato esclusivamente all'uso domestico. AVVERTIMENTO

Quando si utilizzano apparecchi elettrici, osservare sempre le precauzioni di sicurezza di base, comprese le seguenti regole:

LEGGERE TUTTE LE ISTRUZIONI.

1. Durante il funzionamento, è severamente vietato aprire la testata del motore dell'apparecchio, per non interromperne il regolare funzionamento.
2. Mentre il prodotto è in funzione, evitare assolutamente il contatto con parti mobili come lame e motore, per prevenire infortuni o danni all'apparecchio.
3. È vietato smontare o modificare il prodotto autonomamente.
4. Pulire l'apparecchio subito dopo l'uso. Sciacquare le parti a contatto con gli alimenti con acqua pulita. Maneggiare con cura i bicchieri e gli accessori per la pulizia, tenersi lontani dalle lame affilate per evitare tagli (è possibile indossare guanti protettivi).
5. Per scollegare la spina, afferrarla direttamente e tirarla; non tirare il cavo di alimentazione.
6. Non posizionare l'apparecchio vicino a gas infiammabili, fornelli elettrici o forni caldi.
7. Non immergere mai il cavo di alimentazione né il gruppo motore in acqua o altri liquidi, per evitare rischi di incendio, perdite di corrente o infortuni alle persone.
8. L'apparecchio non deve essere utilizzato da persone (compresi i bambini) con disabilità fisiche, sensoriali o mentali, o prive di esperienza e conoscenze per il suo utilizzo, a meno che non siano sorvegliate o istruite da una persona responsabile della loro sicurezza.
9. Sorvegliare i bambini per evitare che giochino con l'apparecchio. È vietato l'uso senza supervisione da parte dei minori.
10. Scollegare l'alimentazione quando l'apparecchio non è in uso e prima di qualsiasi operazione di smontaggio, montaggio o pulizia.
11. Non utilizzare parti non originali: potrebbero causare rischi di incendio, perdite di corrente o infortuni.
12. Se il cavo di alimentazione è danneggiato, deve essere sostituito con un cavo o un componente originale acquistato dal produttore o dal centro di assistenza.
13. Utilizzare l'apparecchio seguendo le istruzioni; non destinarlo ad altri scopi.
14. Prima dell'uso, accertarsi di posizionare l'apparecchio su un tavolo stabile.
15. Durante la pulizia, le lame sono molto affilate: non muovere l'albero delle lame avanti e indietro e non introdurre le dita nell'area di rotazione del gruppo lame, per evitare schiacciature o tagli.

IMPORTANTI PRECAUZIONI DI SICUREZZA

Questo apparecchio è destinato esclusivamente all'uso domestico. AVVERTIMENTO

Il simbolo di avvertimento indica situazioni che possono causare morte o gravi infortuni.

La nota indica situazioni che possono provocare infortuni o danni alle cose.

Simbolo di divieto: indica operazioni da non eseguire.

Simbolo di attenzione: richiama la massima cautela durante l'utilizzo.

Attenzione

Non smontare, riparare o modificare l'apparecchio autonomamente.

Scollegare l'alimentazione elettrica durante le riparazioni. Una manipolazione errata può causare scosse elettriche.

Non lasciare che i bambini piccoli tocchino l'apparecchio durante il funzionamento, per evitare scosse elettriche o infortuni.

Pulire regolarmente le macchie sulla spina di alimentazione. Sporco e umidità sulla spina possono danneggiare l'isolamento e causare incendi.

Non far venire a contatto il corpo dell'apparecchio con l'acqua e non bagnarlo. Rischio di scossa elettrica o incendio.

Non toccare la spina di alimentazione con le mani bagnate: può provocare scosse elettriche.

Cautela

Evitare il contatto con coltelli affilati o parti metalliche: causerebbe guasti all'apparecchio.

Non utilizzare l'apparecchio su superfici irregolari: può causare infortuni.

Non mettere l'intero apparecchio nel congelatore: provocherebbe malfunzionamenti.

Se il cavo di alimentazione è danneggiato, farlo sostituire dal produttore, dal suo centro di assistenza o da personale qualificato, per evitare pericoli.

Per scollegare l'apparecchio, afferrare la parte isolata della spina e non tirare direttamente il cavo. Un cortocircuito o la rottura del filo elettrico possono causare scosse elettriche o incendi.

Non danneggiare l'isolamento del cavo di alimentazione o dell'apparecchio. Non fare nodi, non tirarlo, non appoggiare oggetti pesanti su di esso e non esporlo a temperature elevate. Un cortocircuito o la rottura del filo elettrico possono causare scosse elettriche o incendi.

Presentazione dei componenti

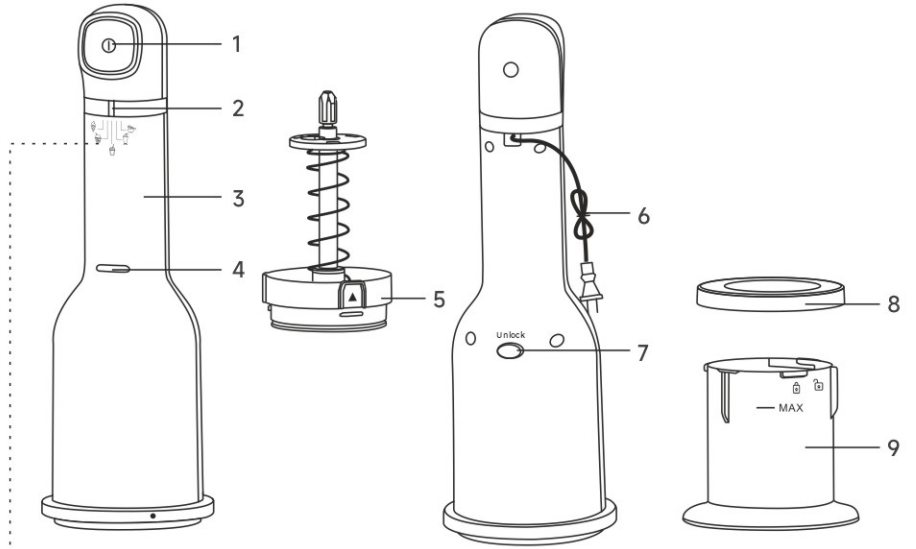

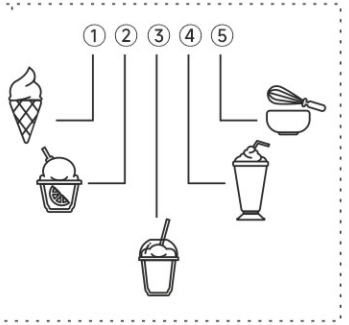

1. Pulsante di accensione
2. Manopola di regolazione modalità
3. Manico elettrico
4. Spia luminosa di funzionamento
5. Gruppo lame
6. Cavo di alimentazione
7. Pulsante di sblocco (per sganciare il gruppo lame)
8. Bicchieri trasparenti per gelo ×3
9. Coperchi per bicchieri ×3

① Gelato alla vaniglia
Permette di preparare gelati tradizionali e cremosi, da gustare con il cucchiaio, sia a base di latte che senza latte.

② Sorbetto al mango
Permette di realizzare dolci gelati a base di frutta.

③ Frappè al caramello macchiato
Permette di preparare frullati con gelato artigianale o acquistato, latte e altri ingredienti a piacere.

④ Limonata rosa, granita
Permette di realizzare bevande gelate rinfrescanti alla frutta.

⑤ Gelato con biscotti al cioccolato e gocce di cioccolato
Dopo la lavorazione, utilizzare questa funzione per arricchire il dolce con biscotti con gocce di cioccolato, caramelle, frutta secca o cereali.

Modalità di funzionamento e istruzioni per l'uso

Estrarre l'apparecchio e gli accessori dalla confezione. Lavare i bicchieri trasparenti con detersivo per piatti o aceto, per rimuovere polvere e residui di lavorazione e trasporto. Non immergere il manico elettrico in acqua; pulirlo con un panno umido. Non utilizzare detersivi abrasivi o utensili rigidi per pulire le parti.

1. Prima di preparare il gelato, preparare gli ingredienti (circa 350 ml per bicchiere). Si consiglia di seguire le ricette fornite. Versare il composto nel bicchiere e mescolare bene. Se si usa una ricetta personale, non superare la linea di riempimento MAX. Non utilizzare bevande senza zucchero o edulcorate artificialmente. Chiudere con il coperchio, posizionare il bicchiere su una superficie piana nel congelatore e lasciarlo raffreddare per 24 ore a -18 °C o inferiore (si consiglia di lasciarlo tutta la notte).

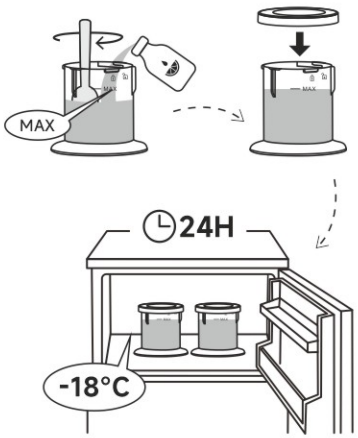

NOTA: Non superare la linea MAX presente sul bicchiere.

2. Prima dell'uso, estrarre il bicchiere precedentemente congelato dal congelatore e togliere il coperchio. Posizionare il bicchiere su una superficie piana. Avvitare il gruppo lame sul bicchiere in senso orario fino a fissarlo saldamente. Allineare il manico elettrico con il gruppo lame e premere verso il basso fino a sentire un "clic": segno che il montaggio è corretto (l'apparecchio non funziona se assemblato male).

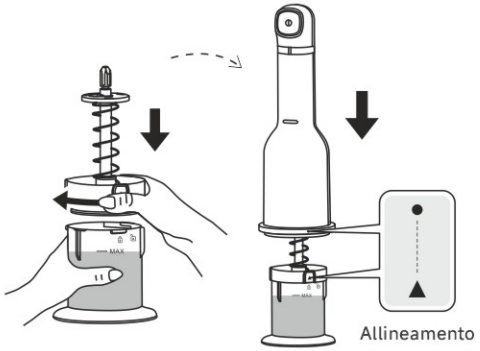

3. Inserire il cavo di alimentazione nella presa di corrente. La spia luminosa lampeggia di blu per un secondo, indicando che l'apparecchio è pronto.
Girare la manopola di regolazione per selezionare la modalità ricetta desiderata.

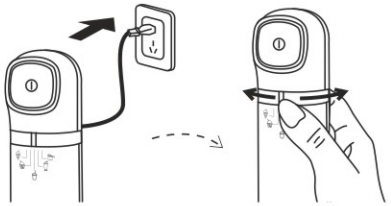

Modalità di funzionamento e istruzioni per l'uso

4. Afferrare il manico elettrico con una mano.

   Con l'altra mano, tenere saldamente la parte superiore del manico. Mantenere premuto il pulsante di accensione e contemporaneamente premere il manico verso il basso per preparare il gelato. La spia blu si accende mentre le lame ruotano e tritano il composto congelato.

   Quando il manico raggiunge la posizione più bassa e la spia diventa rossa, riportare il manico nella posizione iniziale e rilasciare il pulsante di accensione.

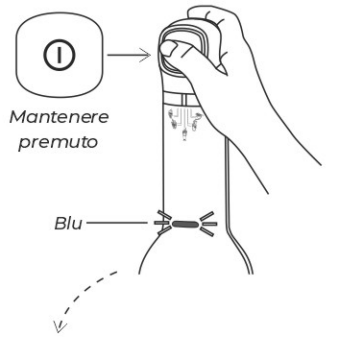

Consiglio: Eseguire più di 3 cicli per ottenere una consistenza del gelato ottimale.

NOTA:

- Premere il pulsante di accensione per avviare il motore prima di esercitare pressione verso il basso, per evitare inceppamenti.
- Non rilasciare il pulsante di accensione fino al termine della lavorazione e finché il manico non è tornato nella posizione iniziale superiore.
- Se si esercita una pressione eccessiva, l'apparecchio si arresta e la spia lampeggia alternativamente di blu e rosso. Attendere 6-12 secondi, quindi premere nuovamente il pulsante di accensione per riprendere il funzionamento.

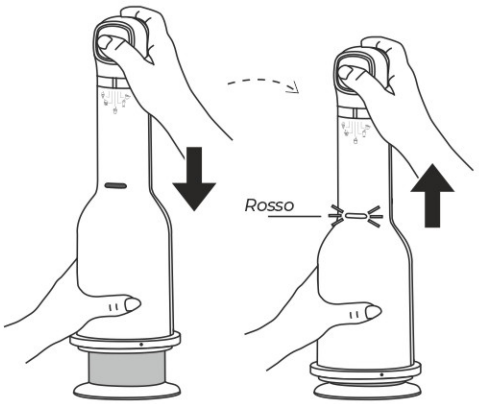

5. Scollegare il cavo di alimentazione, premere il pulsante di sblocco del gruppo lame e sollevare il manico elettrico.

   Svitare il gruppo lame in senso antiorario per rimuoverlo dal bicchiere. Il gelato è pronto per essere servito.

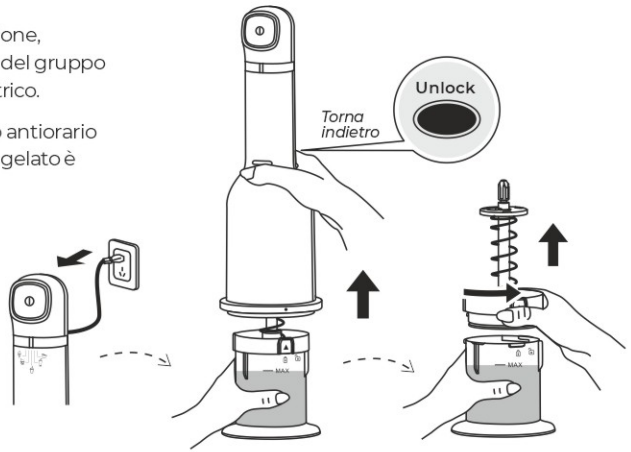

Ricette

NOTA: Volume massimo consigliato: 350 ml

Gelato alla vaniglia

180ml	**Panna fresca**
90ml	**Latte intero**
70g	**Zucchero semolato**
10ml	**Estratto di vaniglia puro**
	Un pizzico di sale

1. Mescolare tutti gli ingredienti in una ciotola piccola, versare il composto nel bicchiere e chiudere con il coperchio.
2. Posizionare il bicchiere su una superficie piana nel congelatore e lasciarlo congelare per almeno 24 ore.
3. Al momento dell'uso, estrarlo dal congelatore e lasciarlo riposare a temperatura ambiente per circa 10 minuti.
4. Assemblare i componenti di miscelazione e montare il manico elettrico.
5. Selezionare la modalità Gelato e mescolare fino a ottenere la consistenza desiderata.

Sorbetto al mango

292ml	**Dadini di mango maturo**
55g	**Sciroppo**
3ml	**Succo di lime**
	Un po' di scorza di lime grattugiata
	Un pizzico di sale

1. Mettere i dadini di mango nel bicchiere e schiacciarli leggermente con una forchetta. Aggiungere lo sciroppo, il succo di lime, la scorza e il sale, mescolare bene e chiudere il coperchio.
2. Posizionare il bicchiere su una superficie piana nel congelatore e lasciarlo congelare per almeno 24 ore.
3. Estrarlo dal congelatore e lasciarlo riposare per 10 minuti a temperatura ambiente.
4. Assemblare il componente di miscelazione e montare il manico elettrico.
5. Selezionare la modalità Sorbetto (Gelato) e mescolare fino a raggiungere la consistenza voluta.

* Preparazione dello sciroppo: far bollire quantità uguali di zucchero e acqua, lasciar raffreddare prima dell'uso.

Granita di limonata ai lamponi

Limonata ai lamponi: 280 ml (da aggiungere in più fasi)

1. Versare 210 ml di limonata nel bicchiere e chiudere con il coperchio.
2. Posizionare il bicchiere su una superficie piana nel congelatore e lasciarlo congelare per almeno 24 ore.
3. Estrarlo dal congelatore e lasciarlo riposare per 10 minuti a temperatura ambiente.
4. Assemblare il componente di miscelazione e montare il manico elettrico.
5. Selezionare la modalità Granita. Rimuovere il gruppo di miscelazione e aggiungere i restanti 70 ml di limonata.

* Rimontare l'apparecchio e mescolare ancora una o due volte fino a ottenere la consistenza desiderata.

Frullato al latte e caramello

275ml	**Gelato alla vaniglia**
50ml	**Latte intero**
25ml	**Salsa al caramello**

1. Versare tutti gli ingredienti nel bicchiere nell'ordine indicato.
2. Assemblare il componente di miscelazione e montare il manico elettrico.
3. Selezionare la modalità Frullato e mescolare fino alla consistenza desiderata.

Gelato con biscotti alle gocce di cioccolato

40g	**Cacao amaro in polvere senza zucchero**
80ml	**Latte intero**
30g	**Zucchero bianco**
30g	**Zucchero di canna**
160ml	**Panna fresca**
10ml	**Estratto di vaniglia**
	Un pizzico di sale
	2 biscotti farciti al cioccolato, tagliati in 4 pezzi ciascuno

1. In una ciotola, versare il cacao setacciato nel latte, aggiungere lo zucchero bianco e quello di canna e mescolare fino a completo scioglimento. Aggiungere la panna, l'estratto di vaniglia e il sale, mescolare uniformemente. Versare il composto nel bicchiere e chiudere con il coperchio.
2. Posizionare il bicchiere su una superficie piana nel congelatore e lasciarlo congelare per almeno 24 ore.
3. Estrarlo dal congelatore e lasciarlo riposare per 10 minuti a temperatura ambiente.
4. Assemblare i componenti di miscelazione e montare il manico elettrico.
5. Selezionare la modalità Gelato e mescolare due volte.
6. Aprire il gruppo di miscelazione, aggiungere i pezzi di biscotto, rimontare l'apparecchio e selezionare la modalità Gelato con biscotti alle gocce di cioccolato. Mescolare ancora una o due volte fino alla consistenza finale.

Pulizia e conservazione

Prima della pulizia, accertarsi che l'apparecchio sia scollegato e che le lame abbiano smesso di ruotare.

Smontaggio e pulizia del gruppo lame

Posizionare il gruppo lame su una superficie piana. Afferrarne la base con una mano, spingere saldamente il fermaglio verso l'esterno con l'altra mano per sganciarlo, quindi rimuovere il gruppo miscelatore.

Lavare tutte le parti con acqua tiepida e detersivo.

L'albero delle lame è lavabile in lavastoviglie.

Asciugare accuratamente tutte le parti.

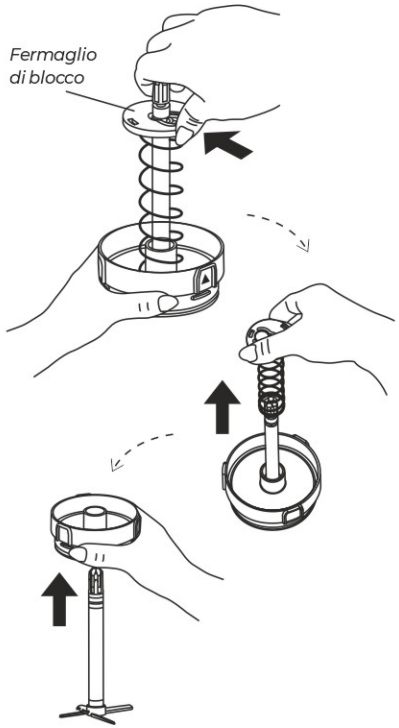

⚠**Attenzione:** le lame sono molto affilate. Non muovere l'albero avanti e indietro e non introdurre le dita nell'area di rotazione. Maneggiare con cautela per evitare tagli (è possibile indossare guanti protettivi).

Pulizia dei bicchieri

Lavare i bicchieri con acqua tiepida e detersivo o posizionarli sul ripiano superiore della lavastoviglie.

Pulizia del manico elettrico

Pulire il manico con un panno umido.

Non immergerlo, non spruzzarlo e non sciacquarlo con acqua.

Non utilizzare lana d'acciaio, detersivi abrasivi o liquidi corrosivi (es. benzina, acetone) su nessuna parte dell'apparecchio.

NOTA : I bicchieri trasparenti e l'albero delle lame sono lavabili in lavastoviglie. Le parti in plastica del gruppo lame non sono adatte alla lavastoviglie.

Conservazione

- Accertarsi che tutte le parti siano pulite e asciutte. Conservare l'apparecchio in un luogo asciutto e ben ventilato, lontano dalla luce solare diretta.
- Tenere tutte le parti fuori dalla portata dei bambini.

Risoluzione dei problemi

Problema	Causa possibile	Soluzione
L'apparecchio non si accende	Manca corrente / Spina non inserita correttamente	Verificare la connessione della spina e la presenza di corrente elettrica
Le lame non tagliano / Inceppamento	Pezzi di ghiaccio o frutta troppo grandi / Superata la linea MAX	Ridurre le dimensioni degli ingredienti. Non superare la linea di riempimento MAX
L'apparecchio si arresta durante il funzionamento	Forti vibrazioni hanno causato lo sgancio dei componenti	Rimontare il gruppo lame fino a sentire il clic di fissaggio
L'apparecchio si arresta dopo un uso prolungato	Protezione contro il surriscaldamento del motore	Non far funzionare l'apparecchio per più di 10 minuti consecutivi. Lasciar raffreddare il motore prima di riutilizzarlo

Importato da B73737553
Av Altos Hornos S/N Pto Sagunto (46520) Valencia, Spagna
infonl@nilsonlife.com

Una volta che l'apparecchio ha raggiunto la fine della sua vita utile, deve essere smaltita correttamente in un punto di raccolta destinato agli apparecchi elettrici. Gli elettrodomestici non dovrebbero essere depositati nei rifiuti domestici. L'amministrazione competente ti fornirà informazioni sugli indirizzi e gli orari di apertura di questi punti di recupero. Questo è l'unico modo per garantire che i vecchi elettrodomestici vengano smaltiti e riciclati correttamente.

ELEKTRISCHE 5-IN-1 EISMASCHINE NIC300M3T

Bedienungsanleitung

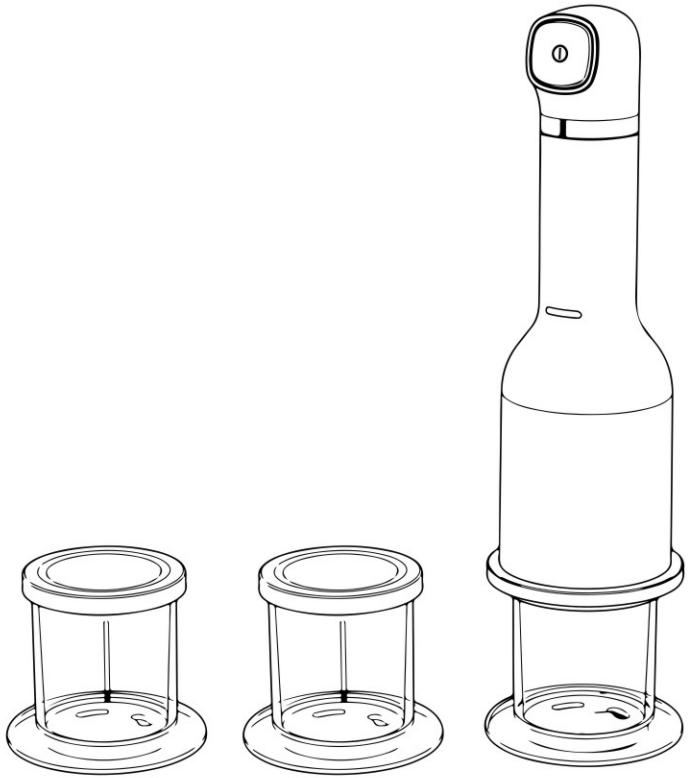

Bitte lesen Sie dieses Handbuch sorgfältig und bewahren Sie es für die Zukunft auf.

Vielen Dank

Für Den Kauf Des nilson Elektrische 5-in-1 Eismaschine

Technische Daten

Spannung: Wechselstrom 220-240 V

Frequenz: 50 Hz

Leistung: 160 W

Daten Bitte Vermerken

Für Ihre Unterlagen empfehlen wir dringend, die Bestellnummer und das Kaufdatum zu notieren.

Produkt: Elektrische 5-in-1 Eismaschine

Modell: NCPHDD1

Bestellnummer:

Kaufdatum:

Inhaltsverzeichnis

WICHTIGE SICHERHEITSVORKEHRUNGEN 01

Vorstellung der Komponenten 03

Betriebsmodi und Bedienungsanleitung 04

Rezepte 06

Reinigung und Aufbewahrung 07

Fehlerbehebung 07

WICHTIGE SICHERHEITSVORKEHRUNGEN

Dieses Gerät ist ausschließlich für den Haushaltsgebrauch vorgesehen. WARNUNG

Bei der Verwendung elektrischer Geräte sind stets grundlegende Sicherheitsmaßnahmen einzuhalten, darunter die folgenden Regeln:

LESEN SIE ALLE ANWEISUNGEN.

1. Während des Betriebs ist es streng verboten, den Motorkopf des Geräts zu öffnen, um einen Unterbruch des normalen Betriebs zu vermeiden.
2. Während das Gerät in Betrieb ist, vermeiden Sie unbedingt den Kontakt mit beweglichen Teilen wie Messern und Motor, um Verletzungen oder Geräteschäden zu verhindern.
3. Es ist streng verboten, das Gerät selbst zu zerlegen oder zu verändern.
4. Reinigen Sie das Gerät sofort nach der Benutzung. Spülen die lebensmittelberührenden Teile mit klarem Wasser ab. Gehen Sie vorsichtig mit dem Becher und den Reinigungsteilen um und halten Sie sich von scharfen Messern fern, um Schnittverletzungen zu vermeiden (Sie können Schutzhandschuhe tragen).
5. Zum Abziehen des Netzsteckers halten Sie diesen fest und ziehen ihn heraus; ziehen Sie niemals am Netzkabel.
6. Stellen Sie das Gerät nicht in der Nähe brennbarer Gase, Elektroherde oder heißer Öfen auf.
7. Tauchen Sie das Netzkabel und die Motoreinheit niemals in Wasser oder andere Flüssigkeiten ein, um Brandgefahr, Stromleckagen oder Körperverletzungen auszuschließen.
8. Dieses Gerät darf nicht von Personen (einschließlich Kindern) mit körperlichen, sensorischen oder geistigen Beeinträchtigungen sowie von Personen ohne ausreichende Erfahrung und Kenntnis benutzt werden, es sei denn, sie werden von einer für ihre Sicherheit verantwortlichen Person beaufsichtigt oder eingewiesen.
9. Beaufsichtigen Sie Kinder, damit sie nicht mit dem Gerät spielen. Kinder dürfen das Gerät nicht ohne Aufsicht benutzen.
10. Trennen Sie das Gerät vom Stromnetz, wenn es nicht verwendet wird sowie vor dem Zerlegen, Zusammenbau und Reinigen.
11. Verwenden Sie keine Originalersatzteile. Dies kann Brände, Stromleckagen oder Unfälle verursachen.
12. Wenn das Netzkabel beschädigt ist, muss es durch ein spezielles Kabel oder Ersatzteil vom Hersteller oder dessen Kundendienst ersetzt werden.
13. Benutzen Sie das Gerät ausschließlich gemäß den Anweisungen und nicht für andere Zwecke.
14. Stellen Sie vor der Benutzung sicher, dass das Gerät auf einem stabilen Tisch steht.
15. Da die Messer sehr scharf sind, bewegen Sie während der Reinigung die Messerwelle nicht hin und her und stecken Sie keine Finger in den Drehbereich der Messereinheit, um Einklemmungen oder Schnittverletzungen zu vermeiden.

WICHTIGE SICHERHEITSVORKEHRUNGEN

Dieses Gerät ist ausschließlich für den Haushaltsgebrauch vorgesehen. **WARNUNG**

Das Warnsymbol weist auf Situationen hin, die zum Tod oder zu schweren Verletzungen führen können.

Der Hinweis kennzeichnet Situationen, die Verletzungen oder Sachschäden verursachen können.

Dieses Symbol bedeutet: Der beschriebene Vorgang ist verboten.

Dieses Symbol bedeutet: Achten Sie bei der Bedienung auf die Hinweise.

Vorsicht

- Zerlegen, reparieren oder verändern Sie das Gerät nicht selbst.
- Bei Reparaturen muss das Gerät vom Strom getrennt werden. Falsche Handhabung kann zu einem Stromschlag führen.
- Lassen Sie kleine Kinder das laufende Gerät nicht berühren, um Stromschläge oder Verletzungen zu verhindern.
- Reinigen Sie regelmäßig Verschmutzungen am Netzstecker. Schmutz und Feuchtigkeit am Stecker können zu Isolationsfehlern und Bränden führen.
- Der Gerätekörper darf nicht mit Wasser in Berührung kommen oder nass werden. Es besteht Stromschlag- und Brandgefahr.
- Berühren Sie den Netzstecker nicht mit nassen Händen, da dies einen Stromschlag verursachen kann.

Achtung

- Vermeiden Sie den Kontakt mit scharfen Messern oder Metallteilen, da dies zu Funktionsstörungen führt.
- Benutzen Sie das Gerät nicht auf unebenen Flächen, da dies Verletzungen verursachen kann.
- Legen Sie das gesamte Gerät nicht in den Gefrierschrank, da es dadurch defekt wird.
- Bei einem beschädigten Netzkabel muss dieses vom Hersteller, dessen Kundendienst oder qualifiziertem Personal ausgetauscht werden, um Gefahren zu vermeiden.
- Zum Abziehen des Netzsteckers halten Sie den isolierten Teil des Steckers fest und ziehen nicht direkt am Kabel. Ein Kurzschluss oder ein gerissenes Kabel kann Stromschläge oder Brände verursachen.
- Beschädigen Sie die Isolierung des Netzkabels oder des Geräts nicht. Knoten, dehnen Sie das Kabel nicht aus, stellen Sie keine schweren Gegenstände darauf ab und setzen Sie es keinen hohen Temperaturen aus. Ein Kurzschluss oder ein gerissenes Kabel kann Stromschläge oder Brände verursachen.

Vorstellung der Komponenten

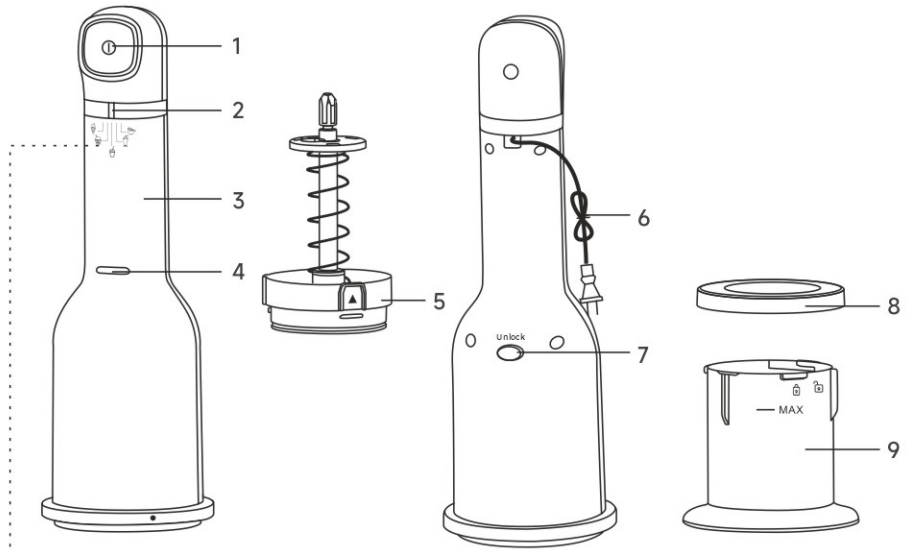

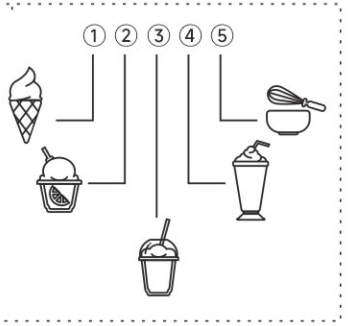

1. Einschaltknopf
2. Einstellknopf für Programme
3. Elektrischer Griff
4. Betriebsanzeigeleuchte
5. Messereinheit
6. Netzkabel
7. Entriegelungsknopf (zum Lösen der Messereinheit)
8. Transparente Eisbecher ×3
9. Deckel für Eisbecher ×3

① Vanilleeis
Zur Zubereitung klassischer, cremiger Eiscremes (mit und ohne Milch), die mit einem Löffel gegessen werden.

② Mango-Sorbet
Zur Herstellung fruchtiger Eisdesserts.

③ Karamell-Macchiato-Milchshake
Zur Zubereitung von Milchshakes mit gekauftem oder selbstgemachtem Eis, Milch und nach Wunsch weiteren Zutaten.

④ Rosa Limonade, Slush
Zur Herstellung erfrischender fruchtiger Eisgetränke.

⑤ Schokoladenkeks-Eiscreme mit Schokoladenstückchen
Nach dem Zubereitungsvorgang können Sie Ihr Dessert mit Keksen mit Schokoladenstücken, Bonbons, Nüssen oder Müsli verfeinern.

Betriebsmodi und Bedienungsanleitung

Nehmen Sie das Gerät und das Zubehör aus der Verpackung. Waschen Sie die transparenten Eisbecher mit Spülmittel oder Essig, um Staub und Rückstände aus Herstellung und Transport zu entfernen. Tauchen Sie den elektrischen Griff niemals in Wasser ein; wischen Sie ihn mit einem feuchten Tuch ab. Verwenden Sie keine scheuernden Reinigungsmittel oder harten Werkzeuge zur Reinigung beliebiger Teile.

1. Bereiten Sie vor der Eisherstellung die Zutaten vor (ca. 350 ml pro Becher). Es wird empfohlen, die mitgelieferten Rezepte zu verwenden. Gießen Sie die Mischung in den Eisbecher und verrühren Sie diese gründlich. Bei eigenen Rezepten überschreiten Sie nicht die MAX-Fülllinie. Verwenden Sie keine zuckerfreien oder künstlich gesüßten Getränke.
   Verschließen Sie den Becher mit dem Deckel und stellen Sie ihn auf eine ebene Fläche in den Gefrierschrank. Frieren Sie ihn 24 Stunden lang bei maximal -18 °C ein (empfohlen: über Nacht einfrieren).

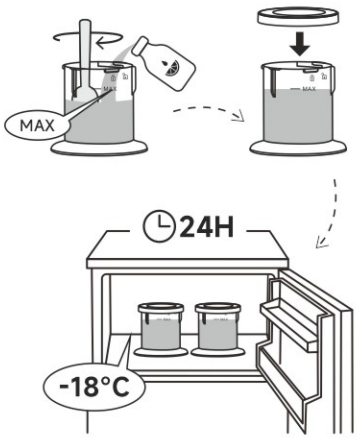

HINWEIS: Überschreiten Sie nicht die MAX-Fülllinie am Becher.

2. Nehmen Sie den vorgefrorenen Becher vor der Benutzung aus dem Gefrierschrank und entfernen Sie den Deckel. Stellen Sie den Becher auf eine ebene Fläche. Schrauben Sie die Messereinheit im Uhrzeigersinn fest auf den Becher. Richten Sie den elektrischen Griff an der Messereinheit aus und drücken Sie ihn nach unten, bis ein Klickgeräusch zu hören ist – dies bedeutet, dass die Einheit korrekt verriegelt ist (das Gerät funktioniert nicht bei fehlerhafter Montage).

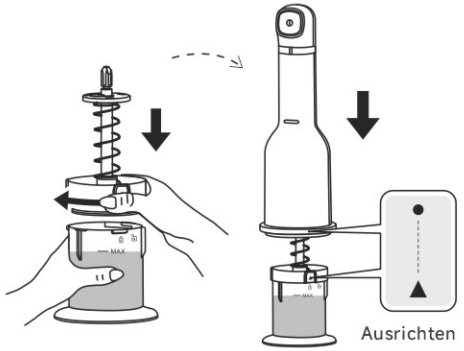

3. Stecken Sie das Netzkabel in eine Steckdose. Die Anzeigeleuchte blinkt eine Sekunde lang blau, das Gerät ist betriebsbereit.
   Drehen Sie den Einstellknopf, um das gewünschte Rezeptprogramm auszuwählen.

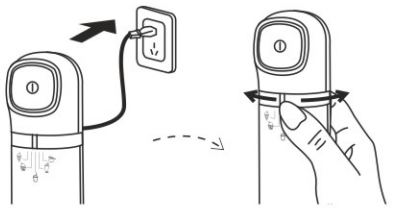

Betriebsmodi und Bedienungsanleitung

4. Halten Sie den elektrischen Griff mit einer Hand fest.

   Greifen Sie mit der anderen Hand die Oberseite des Griffs fest. Halten Sie den Einschaltknopf gedrückt und drücken Sie gleichzeitig den Griff nach unten, um das Eis herzustellen. Die blaue Anzeigeleuchte leuchtet auf, während die Messer die gefrorene Mischung drehen und zerkleinern.

   Wenn der Griff die unterste Position erreicht und die Leuchte rot leuchtet, heben Sie den Griff wieder in die Ausgangsposition an und lassen Sie den Einschaltknopf los.

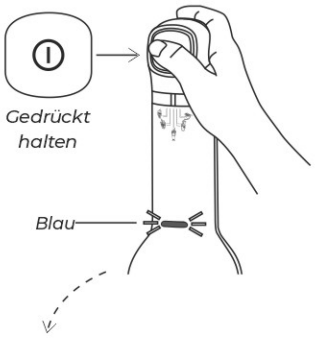

Tipp: Führen Sie mehr als 3 Arbeitszyklen durch, um eine optimale Eiscreme-Konsistenz zu erhalten.

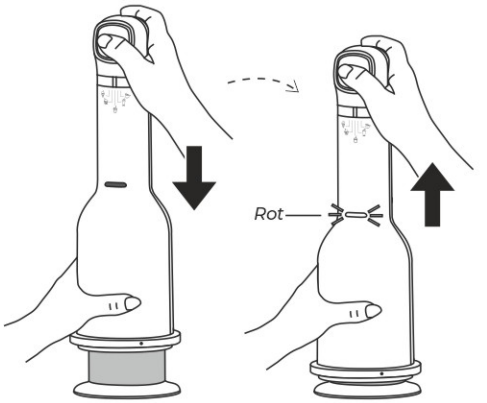

HINWEIS:

- Starten Sie den Motor über den Einschaltknopf, bevor Sie Druck nach unten ausüben, um ein Blockieren zu vermeiden.
- Lassen Sie den Einschaltknopf erst los, wenn der Zubereitungsvorgang abgeschlossen ist und der Griff wieder in die obere Ausgangsposition gelangt ist.
- Bei übermäßigem Druck stoppt das Gerät und die Leuchte blinkt abwechselnd blau und rot. Warten Sie 6 bis 12 Sekunden und drücken Sie dann erneut den Einschaltknopf, um den Betrieb fortzusetzen.

5. Ziehen Sie den Netzstecker heraus. Drücken Sie anschließend den Entriegelungsknopf der Messereinheit und heben Sie den elektrischen Griff ab.

   Schrauben Sie die Messereinheit gegen den Uhrzeigersinn vom Becher ab. Das Eis ist nun servierbereit.

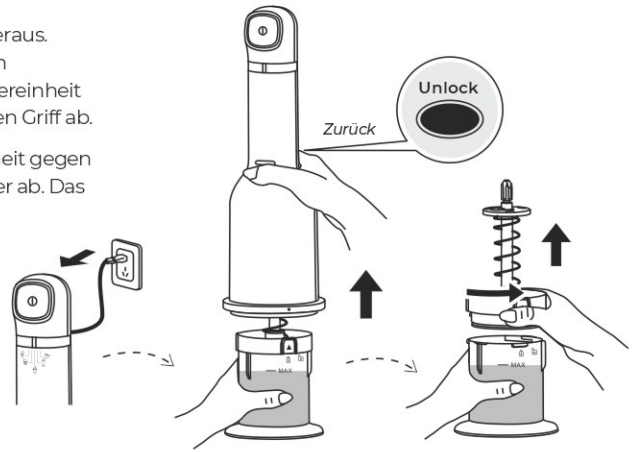

Rezepte

HINWEIS: Maximal empfohlenes Füllvolumen: 350 ml

Vanilleeis

180ml	Sahne
90ml	Vollmilch
70g	Kristallzucker
10ml	Reiner Vanilleextrakt
	Eine Prise Salz

1. Vermischen Sie alle Zutaten in einer kleinen Schale und gießen Sie die Mischung in den Eisbecher. Verschließen Sie diesen mit dem Deckel.
2. Stellen Sie den Becher auf eine ebene Fläche in den Gefrierschrank und frieren Sie ihn mindestens 24 Stunden ein.
3. Nehmen Sie den Becher vor der Zubereitung aus dem Gefrierschrank und lassen Sie ihn etwa 10 Minuten bei Raumtemperatur ruhen.
4. Montieren Sie die Rühreinheit und befestigen Sie den elektrischen Griff.
5. Wählen das Eiscreme-Programm und verarbeiten Sie die Mischung bis zur gewünschten Konsistenz.

Mangosorbet

292ml	Würfel reifer Mango
55g	Zuckersirup
3ml	Limettensaft
	Etwas Limettenschale
	Eine Prise Salz

1. Geben Sie die Mangowürfel in den Becher und zerkleinern Sie diese leicht mit einer Gabel. Fügen Sie den Zuckersirup, Limettensaft, Limettenschale und Salz hinzu und verrühren Sie alles gründlich. Verschließen Sie den Becher.
2. Stellen Sie den Becher auf eine ebene Fläche in den Gefrierschrank und frieren Sie ihn mindestens 24 Stunden ein.
3. Nehmen Sie den Becher aus dem Gefrierschrank und lassen Sie ihn 10 Minuten bei Raumtemperatur ruhen.
4. Montieren Sie die Rühreinheit und befestigen Sie den elektrischen Griff.
5. Wählen Sie das Sorbet- (Eiscreme-) Programm und verarbeiten Sie die Mischung bis zur gewünschten Konsistenz.

* Zubereitung des Zuckersirups: Kochen Sie gleiche Mengen Zucker und Wasser auf und lassen Sie die Flüssigkeit abkühlen, bevor Sie sie verwenden.

Himbeer-Zitronen-Granita

Himbeer-Zitronenlimonade: 280 ml (portionsweise hinzufügen)

1. Gießen Sie 210 ml Limonade in den Becher und verschließen Sie diesen mit dem Deckel.
2. Stellen Sie den Becher auf eine ebene Fläche in den Gefrierschrank und frieren Sie ihn mindestens 24 Stunden ein.
3. Nehmen Sie den Becher aus dem Gefrierschrank und lassen Sie ihn 10 Minuten bei Raumtemperatur ruhen.
4. Montieren Sie die Rühreinheit und befestigen Sie den elektrischen Griff.
5. Wählen Sie das Granita-Programm. Nehmen Sie die Rühreinheit ab und fügen Sie die restlichen 70 ml Limonade hinzu.

* Montieren Sie das Gerät erneut und verrühren Sie die Mischung ein bis zwei Mal weiter, bis die gewünschte Konsistenz erreicht ist.

Karamell-Milch-Shake

275ml	Vanilleeis
50ml	Vollmilch
25ml	Karamellsauce

1. Geben Sie alle Zutaten in der angegebenen Reihenfolge in den Becher.
2. Montieren Sie die Rühreinheit und befestigen Sie den elektrischen Griff.
3. Wählen Sie das Shake-Programm und verarbeiten Sie die Zutaten bis zur gewünschten Konsistenz.

Schokoladenkeks-Eis

40g	Ungesüßtes Kakaopulver
80ml	Vollmilch
30g	Weißer Zucker
30g	Rohrzucker
160ml	Sahne
10ml	Vanilleextrakt
	Eine Prise Salz
	2 Schokoladenkekse (jeweils in 4 Stücke gebrochen)

1. Geben Sie das gesiebte Kakaopulver in eine Schale, fügen Sie Milch, weißen Zucker und Rohrzucker hinzu und rühren Sie, bis sich alles vollständig auflöst. Geben Sie Sahne, Vanilleextrakt und Salz hinzu und vermischen Sie alles gleichmäßig. Gießen Sie die Mischung in den Becher und verschließen Sie diesen mit dem Deckel.
2. Stellen Sie den Becher auf eine ebene Fläche in den Gefrierschrank und frieren Sie ihn mindestens 24 Stunden ein.
3. Nehmen Sie den Becher aus dem Gefrierschrank und lassen Sie ihn 10 Minuten bei Raumtemperatur ruhen.
4. Montieren Sie die Rühreinheit und befestigen Sie den elektrischen Griff.
5. Wählen Sie das Eiscreme-Programm und verrühren Sie die Mischung zwei Mal.
6. Öffnen Sie die Rühreinheit, geben Sie die Keksstücke hinein und montieren Sie das Gerät erneut. Wählen Sie das Schokoladenkeks-Eis-Programm und verrühren Sie ein bis zwei Mal weiter.

Reinigung und Aufbewahrung

Stellen Sie vor der Reinigung sicher, dass das Gerät vom Strom getrennt ist und die Messer zum Stillstand gekommen sind.

Zerlegen und Reinigen der Messereinheit

Stellen Sie die Messereinheit auf eine ebene Fläche. Halten Sie die Basis mit einer Hand fest und drücken Sie den Haltebügel kräftig nach außen, um ihn zu lösen. Nehmen Sie anschließend die Rühreinheit ab.

Waschen Sie alle Teile mit warmem Seifenwasser ab.

Die Messerwelle ist spülmaschinengeeignet.

Trocknen Sie alle Teile vollständig ab.

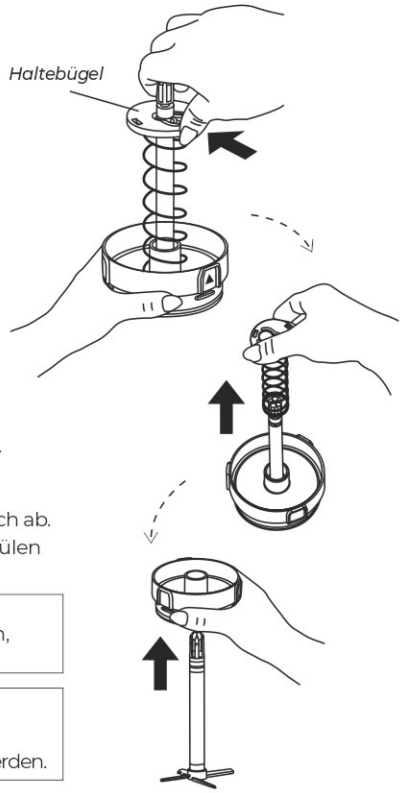

⚠**Vorsicht:** Die Messer sind sehr scharf. Bewegen Sie die Welle nicht hin und her und stecken Sie keine Finger in den Drehbereich. Gehen Sie vorsichtig vor, um Schnittverletzungen zu vermeiden (Schutzhandschuhe empfehlenswert).

Reinigung der Eisbecher

Waschen Sie die Eisbecher mit warmem Seifenwasser oder stellen Sie sie auf die obere Ebene der Spülmaschine.

Reinigung des elektrischen Griffs

Wischen Sie den elektrischen Griff mit einem feuchten Tuch ab.

Tauchen Sie ihn niemals in Wasser ein, besprühen oder spülen Sie ihn nicht ab.

Verwenden Sie keine Stahlwolle, scheuernden Reinigungsmittel oder ätzende Flüssigkeiten (z. B. Benzin, Aceton) für die Reinigung beliebiger Geräteteile.

HINWEIS: Die transparenten Becher und die Messerwelle sind spülmaschinengeeignet. Kunststoffteile wie die Messereinheit dürfen nicht in der Spülmaschine gereinigt werden.

Aufbewahrung

- Bewahren Sie alle gereinigten und vollständig getrockneten Teile an einem trockenen, gut belüfteten Ort fern von direkter Sonneneinstrahlung auf.
- Halten Sie alle Teile außerhalb der Reichweite von Kindern.

Fehlerbehebung

Problem	Mögliche Ursache	Lösung
Das Gerät startet nicht	Keine Stromversorgung / Stecker nicht richtig eingesteckt	Überprüfen Sie den Stecker und die Stromversorgung
Messer schneiden nicht / Gerät blockiert	Eis- oder Fruchtstücke zu groß / MAX-Fülllinie überschritten	Zerkleinern Sie die Zutaten kleiner. Überschreiten Sie nicht die MAX-Fülllinie
Gerät stoppt während des Betriebs	Starke Vibrationen haben die Einheit gelöst	Montieren Sie die Messereinheit neu, bis ein Klickgeräusch zu hören ist
Gerät stoppt nach längerem Betrieb	Motorschutz vor Überhitzung	Betreiben Sie das Gerät nicht länger als 10 Minuten am Stück. Lassen Sie den Motor abkühlen, bevor Sie es erneut verwenden

Importiert von B73737553
Av Altos Hornos S/N Pto Sagunto (46520) Valencia, Spanien
infonl@nilsonlife.com



Sobald das Gerät das Ende seiner Nutzungsdauer erreicht hat, muss es ordnungsgemäß an einem für Elektrogeräte vorgesehenen Sammelpunkt entsorgt werden. Haushaltsgeräte sollten nicht in den Haushaltsmüll entsorgt werden. Die zuständige Verwaltung wird Ihnen Informationen zu den Adressen und Öffnungszeiten dieser Abholstellen geben. Dies ist der einzige Weg, um sicherzustellen, dass alte Geräte ordnungsgemäß entsorgt und recycelt werden.