nilson Life

CAFETERA MINI ESPRESSO
ESPRESSO COFFEE MAKER
NCM1400EML



Manual de instrucciones
Instruction manual

ADVERTENCIAS DE SEGURIDAD

Lea atentamente este manual antes de utilizar el aparato. El incumplimiento de las instrucciones puede provocar lesiones personales, daños materiales o un uso no conforme a la normativa CE.

Este aparato está diseñado exclusivamente para uso doméstico o profesional ligero, según lo especificado por el fabricante. No lo utilice para fines distintos a los previstos.

Este aparato no debe ser utilizado por niños ni por personas con capacidades físicas, sensoriales o mentales reducidas, salvo bajo supervisión o tras haber recibido instrucciones sobre el uso seguro del aparato, conforme a la norma EN 60335-1.

Mantenga el aparato y el cable de alimentación fuera del alcance de los niños. Los niños no deben jugar con el aparato.

 Riesgo de quemaduras. Las superficies accesibles pueden calentarse durante el funcionamiento. No toque las superficies calientes.

 Riesgo de incendio. No cubra el aparato ni coloque materiales inflamables como papel, cartón, plástico o textiles sobre o cerca del tostador durante su uso.

Utilice el aparato únicamente sobre una superficie plana, estable, resistente al calor y seca.

No introduzca utensilios metálicos, cuchillos u otros objetos en las ranuras, rejillas o zonas de calentamiento mientras el aparato esté conectado. Riesgo de descarga eléctrica.

No intente retirar el pan, alimentos o restos atascados mientras el aparato esté conectado a la red eléctrica.

Desconecte siempre el aparato de la red eléctrica antes de limpiarlo, vaciar la bandeja recogemigas o realizar cualquier operación de mantenimiento.

No utilice el aparato si el cable de alimentación, el enchufe o cualquier componente presenta daños visibles. En caso de avería, contacte exclusivamente con un servicio técnico autorizado.

No utilice el aparato cerca de agua, fregaderos o en ambientes húmedos.

No deje el aparato en funcionamiento sin supervisión.

Utilice únicamente los accesorios suministrados o recomendados por el fabricante.

Deje que el aparato se enfríe completamente antes de guardarlo o manipularlo tras su uso.

No intente reparar ni modificar el aparato. Las reparaciones deben ser realizadas exclusivamente por personal técnico cualificado.

Al final de su vida útil, el aparato no debe desecharse con los residuos domésticos. Debe entregarse en un punto de recogida selectiva conforme a la Directiva 2012/19/UE (RAEE).

SAFETY WARNINGS

Read this manual carefully before using the appliance. Failure to follow the instructions may result in personal injury, property damage, or non-compliance with CE regulations.

This appliance is designed exclusively for domestic or light professional use, as specified by the manufacturer. Do not use it for purposes other than those intended.

This appliance must not be used by children or by persons with reduced physical, sensory, or mental capabilities unless supervised or instructed in safe use, in accordance with EN 60335-1.

Keep the appliance and its power cord out of the reach of children. Children must not play with the appliance.

 Risk of burns. Accessible surfaces may become hot during operation. Do not touch hot surfaces.

 Fire hazard. Do not cover the appliance or place flammable materials such as paper, cardboard, plastic, or textiles on or near the toaster during use.

Use the appliance only on a flat, stable, heat-resistant, and dry surface.

Do not insert metal utensils, knives, or other objects into the slots, grills, or heating areas while the appliance is connected. Risk of electric shock.

Do not attempt to remove bread, food, or jammed residues while the appliance is connected to the power supply.

Always disconnect the appliance from the power supply before cleaning, emptying the crumb tray, or performing maintenance.

Do not use the appliance if the power cord, plug, or any component is damaged. In case of malfunction, contact an authorized service center only.

Do not use the appliance near water, sinks, or in humid environments.

Do not leave the appliance operating unattended.

Use only accessories supplied or recommended by the manufacturer.

Allow the appliance to cool completely before handling or storage.

Do not attempt to repair or modify the appliance. Repairs must be carried out exclusively by qualified technical personnel.

At the end of its service life, the appliance must not be disposed of with household waste. It must be taken to a selective collection point in accordance with Directive 2012/19/EU (WEEE).

ADVERTÊNCIAS DE SEGURANÇA

Leia atentamente este manual antes de utilizar o aparelho. O incumprimento das instruções pode causar ferimentos pessoais, danos materiais ou uma utilização não conforme com a regulamentação CE.

Este aparelho foi concebido exclusivamente para uso doméstico ou profissional ligeiro, conforme especificado pelo fabricante. Não o utilize para fins diferentes dos previstos.

Este aparelho não deve ser utilizado por crianças nem por pessoas com capacidades físicas, sensoriais ou mentais reduzidas, salvo sob supervisão ou após instruções relativas à utilização segura, em conformidade com a EN 60335-1.

Mantenha o aparelho e o cabo de alimentação fora do alcance das crianças. As crianças não devem brincar com o aparelho.

 Risco de queimaduras. As superfícies acessíveis podem aquecer durante o funcionamento. Não toque nas superfícies quentes.

 Perigo de incêndio. Não cubra o aparelho nem coloque materiais inflamáveis como papel, cartão, plástico ou tecidos sobre ou perto da torradeira durante a utilização.

Utilize o aparelho apenas sobre uma superfície plana, estável, resistente ao calor e seca.

Não introduza utensílios metálicos, facas ou outros objetos nas ranhuras, grelhas ou zonas de aquecimento enquanto o aparelho estiver ligado. Risco de choque elétrico.

Não tente retirar pão, alimentos ou resíduos presos enquanto o aparelho estiver ligado à rede elétrica.

Desligue sempre o aparelho da rede elétrica antes de o limpar, esvaziar a bandeja de migalhas ou realizar manutenção.

Não utilize o aparelho se o cabo de alimentação, a ficha ou qualquer componente estiver danificado. Em caso de avaria, contacte apenas um serviço técnico autorizado.

Não utilize o aparelho perto de água, lava-loiças ou em ambientes húmidos.

Não deixe o aparelho a funcionar sem supervisão.

Utilize apenas acessórios fornecidos ou recomendados pelo fabricante.

Deixe o aparelho arrefecer completamente antes de o manusear ou guardar.

Não tente reparar nem modificar o aparelho. As reparações devem ser efetuadas exclusivamente por pessoal técnico qualificado.

No final da sua vida útil, o aparelho não deve ser eliminado com os resíduos domésticos. Deve ser entregue num ponto de recolha seletiva conforme a Diretiva 2012/19/UE (REEE).

AVERTISSEMENTS DE SÉCURITÉ

Lisez attentivement ce manuel avant d'utiliser l'appareil. Le non-respect des instructions peut entraîner des blessures corporelles, des dommages matériels ou une utilisation non conforme à la réglementation CE.

Cet appareil est conçu exclusivement pour un usage domestique ou professionnel léger, tel que spécifié par le fabricant. Ne l'utilisez pas à d'autres fins que celles prévues.

Cet appareil ne doit pas être utilisé par des enfants ni par des personnes ayant des capacités physiques, sensorielles ou mentales réduites, sauf sous surveillance ou après avoir reçu des instructions relatives à une utilisation en toute sécurité, conformément à la norme EN 60335-1.

Conservez l'appareil et le câble d'alimentation hors de portée des enfants. Les enfants ne doivent pas jouer avec l'appareil.

 Risque de brûlures. Les surfaces accessibles peuvent devenir chaudes pendant le fonctionnement. Ne touchez pas les surfaces chaudes.

 Risque d'incendie. Ne couvrez pas l'appareil et ne placez pas de matériaux inflammables tels que du papier, du carton, du plastique ou des textiles sur ou à proximité du grille-pain pendant l'utilisation.

Utilisez l'appareil uniquement sur une surface plane, stable, résistante à la chaleur et sèche.

N'introduisez pas d'ustensiles métalliques, de couteaux ou d'autres objets dans les fentes, grilles ou zones de chauffe lorsque l'appareil est branché. Risque de choc électrique.

N'essayez pas de retirer le pain, les aliments ou les résidus coincés lorsque l'appareil est branché au réseau électrique.

Débranchez toujours l'appareil avant le nettoyage, le vidage du tiroir à miettes ou l'entretien.

N'utilisez pas l'appareil si le câble d'alimentation, la fiche ou un composant est endommagé. En cas de dysfonctionnement, contactez uniquement un service après-vente agréé.

N'utilisez pas l'appareil à proximité de l'eau, d'éviers ou dans des environnements humides.

Ne laissez pas l'appareil fonctionner sans surveillance.

Utilisez uniquement les accessoires fournis ou recommandés par le fabricant.

Laissez l'appareil refroidir complètement avant de le manipuler ou de le ranger.

Ne tentez pas de réparer ou de modifier l'appareil. Les réparations doivent être effectuées exclusivement par du personnel technique qualifié.

En fin de vie, l'appareil ne doit pas être jeté avec les déchets ménagers. Il doit être remis à un point de collecte sélective conformément à la Directive 2012/19/UE (DEEE).

AVVERTENZE DI SICUREZZA

Leggere attentamente questo manuale prima di utilizzare l'apparecchio. Il mancato rispetto delle istruzioni può causare lesioni personali, danni materiali o un uso non conforme alla normativa CE.

Questo apparecchio è progettato esclusivamente per uso domestico o professionale leggero, come specificato dal produttore. Non utilizzarlo per scopi diversi da quelli previsti.

Questo apparecchio non deve essere utilizzato da bambini né da persone con capacità fisiche, sensoriali o mentali ridotte, salvo sotto supervisione o dopo aver ricevuto istruzioni sull'uso sicuro, in conformità alla norma EN 60335-1.

Tenere l'apparecchio e il cavo di alimentazione fuori dalla portata dei bambini. I bambini non devono giocare con l'apparecchio.

 Rischio di ustioni. Le superfici accessibili possono diventare calde durante il funzionamento. Non toccare le superfici calde.

 Pericolo di incendio. Non coprire l'apparecchio e non posizionare materiali infiammabili come carta, cartone, plastica o tessuti sopra o vicino al tostapane durante l'uso.

Utilizzare l'apparecchio solo su una superficie piana, stabile, resistente al calore e asciutta.

Non inserire utensili metallici, coltelli o altri oggetti nelle fessure, griglie o zone di riscaldamento mentre l'apparecchio è collegato. Rischio di scossa elettrica.

Non tentare di rimuovere pane, alimenti o residui incastrati mentre l'apparecchio è collegato alla rete elettrica.

Scollegare sempre l'apparecchio dalla rete elettrica prima della pulizia, dello svuotamento del vassoio raccoglibriciole o della manutenzione.

Non utilizzare l'apparecchio se il cavo di alimentazione, la spina o qualsiasi componente è danneggiato. In caso di guasto, contattare esclusivamente un centro di assistenza autorizzato.

Non utilizzare l'apparecchio vicino all'acqua, a lavelli o in ambienti umidi.

Non lasciare l'apparecchio in funzione senza supervisione.

Utilizzare esclusivamente accessori forniti o raccomandati dal produttore.

Lasciare raffreddare completamente l'apparecchio prima di maneggiarlo o riporlo.

Non tentare di riparare o modificare l'apparecchio. Le riparazioni devono essere effettuate esclusivamente da personale tecnico qualificato.

Al termine della vita utile, l'apparecchio non deve essere smaltito con i rifiuti domestici. Deve essere conferito a un centro di raccolta differenziata conforme alla Direttiva 2012/19/UE (RAEE).

SICHERHEITSHINWEISE

Lesen Sie diese Bedienungsanleitung vor der Verwendung des Geräts sorgfältig durch. Die Nichtbeachtung der Anweisungen kann zu Verletzungen, Sachschäden oder einer nicht CE-konformen Verwendung führen.

Dieses Gerät ist ausschließlich für den privaten oder leichten professionellen Gebrauch bestimmt, wie vom Hersteller angegeben. Verwenden Sie es nicht für andere als die vorgesehenen Zwecke.

Dieses Gerät darf nicht von Kindern oder von Personen mit eingeschränkten körperlichen, sensorischen oder geistigen Fähigkeiten verwendet werden, es sei denn unter Aufsicht oder nach Einweisung in den sicheren Gebrauch, gemäß EN 60335-1.

Halten Sie das Gerät und das Netzkabel außerhalb der Reichweite von Kindern. Kinder dürfen nicht mit dem Gerät spielen.

 Verbrennungsgefahr. Zugängliche Oberflächen können während des Betriebs heiß werden. Berühren Sie keine heißen Oberflächen.

 Brandgefahr. Decken Sie das Gerät nicht ab und legen Sie keine brennbaren Materialien wie Papier, Karton, Kunststoff oder Textilien auf oder in die Nähe des Toasters während des Betriebs.

Verwenden Sie das Gerät nur auf einer ebenen, stabilen, hitzebeständigen und trockenen Oberfläche.

Führen Sie keine metallischen Utensilien, Messer oder andere Gegenstände in die Schlitze, Gitter oder Heizbereiche ein, solange das Gerät angeschlossen ist. Gefahr eines elektrischen Schlags.

Versuchen Sie nicht, Brot, Lebensmittel oder eingeklemmte Rückstände zu entfernen, solange das Gerät an das Stromnetz angeschlossen ist.

Trennen Sie das Gerät immer vom Stromnetz, bevor Sie es reinigen, die Krümelschublade leeren oder Wartungsarbeiten durchführen.

Verwenden Sie das Gerät nicht, wenn Netzkabel, Stecker oder Bauteile beschädigt sind. Wenden Sie sich im Störungsfall ausschließlich an einen autorisierten Kundendienst.

Verwenden Sie das Gerät nicht in der Nähe von Wasser, Spülen oder in feuchten Umgebungen.

Lassen Sie das Gerät während des Betriebs nicht unbeaufsichtigt.

Verwenden Sie ausschließlich vom Hersteller geliefertes oder empfohlenes Zubehör.

Lassen Sie das Gerät vollständig abkühlen, bevor Sie es handhaben oder verstauen.

Nehmen Sie keine Reparaturen oder Änderungen am Gerät vor. Reparaturen dürfen ausschließlich von qualifiziertem Fachpersonal durchgeführt werden.

Am Ende seiner Lebensdauer darf das Gerät nicht über den Hausmüll entsorgt werden. Es muss gemäß der Richtlinie 2012/19/EU (WEEE) einer getrennten Sammlung zugeführt werden.

Instrucciones de uso de la cafetera semiautomática

Modelo: KF-100D6 Versión: 01



Estimados usuarios,
Todo el contenido de este manual ha sido revisado cuidadosamente. Si encuentra algún error de impresión o malentendido, consulte a nuestros distribuidores o al centro de atención al cliente. Le brindaremos un servicio rápido y satisfactorio.

Nota: Cualquier mejora técnica del producto se incluirá en nuevas versiones de este manual de instrucciones sin previo aviso. La apariencia y los colores del producto dependen del producto real.

Índice

Instrucciones de uso de la cafetera semiautomática
1. PRECAUCIONES DE SEGURIDAD 1
MEDIDAS DE SEGURIDAD IMPORTANTES 1
2. INTRODUCCIÓN DEL PRODUCTO 3
2.1 Descripción de las piezas 3
2.2 Especificaciones técnicas 3
2.3 Lista de accesorios 4
2.4 Panel de control e iconos 5
3. INSTALACIÓN 6
4. INSTRUCCIONES DE FUNCIONAMIENTO 7
4.1 Preparación del café 7
4.2 Llenado del tanque de agua 7
4.3 Adición de granos de café 8
4.4 Uso del contenedor automático de leche 8
4.5 Ajuste manual de la molienda 9
5. LIMPIEZA Y MANTENIMIENTO 10
6. PROTOCOLOS DE LIMPIEZA INTEGRALES 11
6.1 Protocolo de limpieza del circuito de leche 11
6.2 Procedimiento de descalcificación 12
7. SOLUCIÓN DE PROBLEMAS 13

1. PRECAUCIONES DE SEGURIDAD

Para su seguridad, lea atentamente estas instrucciones antes de utilizar el aparato por primera vez. Consérvelas para futuras consultas. Este aparato está diseñado exclusivamente para uso doméstico y debe utilizarse de acuerdo con este manual. Úselo con precaución e informe a los demás usuarios sobre posibles peligros.
PELIGRO: ¡El uso inadecuado de este aparato puede provocar lesiones!

MEDIDAS DE SEGURIDAD IMPORTANTES

1. Seguridad eléctrica: Antes de usar, verifique que el voltaje de la fuente de alimentación coincida con las especificaciones de la etiqueta de clasificación. Si el cable de alimentación está dañado, debe ser reemplazado por el fabricante, su agente de servicio técnico o personal cualificado para evitar riesgos.
2. Cable de alimentación: Desenrolle y estire completamente el cable de alimentación antes de enchufarlo. No tire del cable para desenchufarlo; sujételo firmemente. No deje que el cable cuelgue del borde de una mesa o mostrador, ni toque superficies calientes. No coloque el cable sobre bordes afilados.
3. Ubicación: Coloque siempre el aparato sobre una superficie estable, nivelada y resistente al calor, lejos de estufas de gas, hornos y otras fuentes de calor. Asegúrese de dejar al menos 150 mm de espacio alrededor del aparato para su ventilación.
4. Tanque de agua: Use solo agua potable fría y fresca (se recomienda agua filtrada) en el tanque. El agua caliente, el agua carbonatada u otros líquidos pueden dañar el aparato. No utilice el aparato si la bandeja de goteo no está colocada correctamente.
5. Uso previsto: Este aparato está diseñado para moler granos de café y preparar bebidas a base de café o espresso con leche. No lo utilice para otros fines. El molinillo es solo para granos de café. No añada café en polvo, café instantáneo, café con caramelo ni otras sustancias.

6. Seguridad infantil: Este aparato no está diseñado para ser utilizado por niños. Mantenga el aparato y su cable fuera del alcance de los niños. Asegúrese de que los niños no jueguen con el aparato. Durante su funcionamiento, no permita que los niños toquen el producto ni el cable de alimentación.
7. Capacidad del usuario: Este aparato puede ser utilizado por personas con capacidades físicas, sensoriales o mentales reducidas o con falta de experiencia y conocimientos si han recibido supervisión o instrucciones sobre su uso seguro y comprenden los peligros que implica.
8. Limpieza y mantenimiento: No sumerja el aparato, el cable de alimentación ni el enchufe en agua ni en ningún otro líquido. No enjuague el cuerpo principal directamente con agua para evitar dañar el aislamiento eléctrico. No intente abrir el cuerpo principal ni desmontar las piezas no extraíbles; el interior no contiene piezas que puedan ser reparadas por el usuario.
9. Uso sin supervisión: Siempre apague y desenchufe el aparato antes de ensamblarlo, desarmarlo, limpiarlo o cuando lo deje desatendido.
10. Sin uso prolongado: si el aparato no se utilizará durante un período prolongado, vacíe el tanque de agua, la bandeja de goteo y el contenedor de granos de café.
11. Accesorios: Utilice únicamente los accesorios recomendados o vendidos por el fabricante. El uso de accesorios no autorizados puede ser peligroso.
12. Uso en exteriores prohibido: este aparato no es apto para uso en exteriores.

2.INTRODUCCIÓN DEL PRODUCTO

2.1 Descripción de las piezas

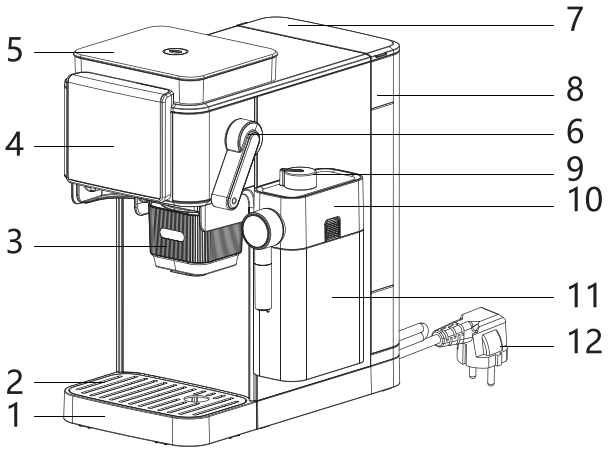

1- Bandeja de goteo
2- Portavasos
3- Embudo de extracción
4- Panel de control
5- Tolva para granos de café con tapa
6- Mango de prensa de polvo
7- Tapa del tanque de agua
8- Tanque de agua
9- Perilla de ajuste de espuma de leche
10- Tapa del recipiente de leche
11- Caja de leche
12- cable de alimentación

2.2 Especificaciones técnicas

Artículo	Presupuesto
Voltaje de trabajo	CA 230V
Frecuencia nominal	50Hz
Potencia nominal	1350W
Temperatura de funcionamiento	5℃~40℃
Capacidad de la tolva de granos	90 gramos
Capacidad del contenedor de leche	300ml
Capacidad del tanque de agua	1 litro
Presión de la bomba	15 barras
Sistema de calefacción	Instantáneo / Termobloque
Dimensiones (An x Pr x Al)	142,5 x 269 x 296 mm
Peso	4,67 kilogramos
Funciones de la bebida	Espresso (Single), Lungo, Americano, Cappuccino, Latte, Leche Caliente

2.3 Lista de accesorios

No.	Accesorios	cantidad
1	Contenedor automático de leche	1 juego
2	Tolva de granos de café	1 juego
3	Embudo de extracción (portafiltro)	1 pieza
4	Manual de instrucciones (incl. tarjeta de garantía)	1 libro

2.4 Control panel and icon details



Luces de alarma/indicadoras

número de orden	nombre	Icono de función	descripción
01	Preimpresión / Alerta de bloqueo		El mango de pulverización no está presionado correctamente.
02	Precalentamiento		Durante el proceso de precalentamiento, esta luz indicadora parpadea;
03	escasez de agua		El tanque de agua tiene poco agua y necesita ser rellenado.
04	Se requiere descalcificación		Recuerde que es necesario descalcificar.

3.INSTALACIÓN

1.Desembalaje: Retire todas las películas protectoras, pegatinas y materiales de embalaje del aparato.
2.Ubicación: Coloque la máquina sobre una superficie estable y nivelada, cerca de una toma de corriente adecuada. Deje al menos 150 mm de espacio libre a ambos lados para facilitar la ventilación.
3.Insertar el embudo: Inserte el embudo de extracción (portafiltro) en la ranura izquierda. Se sujetará con un imán. Luego, se mueve a la unidad de preparación derecha para la extracción.
4.Insertar el contenedor de leche: Inserte el contenedor automático de leche en su interfaz lateral. Empújelo hasta que oiga un clic que indica que está bloqueado.
5.Llenar el tanque de agua: Retire el tanque de agua, enjuáguelo, llénelo con agua fría fresca hasta el nivel "MAX" y vuelva a colocarlo firmemente. Importante: Asegúrese de retirar el tapón de silicona amarillo en la parte inferior del tanque antes del primer uso para permitir el flujo de agua.
6.Agregue granos de café: abra la tapa del depósito de granos, vierta granos de café frescos y cierre la tapa de forma segura.
7.Conectar la alimentación: Conecte el cable de alimentación a un tomacorriente con conexión a tierra adecuado.
8.Limpieza inicial: antes del primer uso, realice un ciclo de limpieza ejecutando las funciones de agua caliente y leche caliente (utilizando solo agua en el recipiente de la leche) para limpiar los sistemas internos.

4.INSTRUCCIONES DE FUNCIONAMIENTO

4.1 Preparación del café

1.Presione el botón de encendido Para encender la máquina, espere a que la luz indicadora de precalentamiento deje de parpadear, lo que indica que la máquina está lista.

2.Molienda Coloque el embudo de extracción debajo de la salida del molinillo (lado izquierdo). Presione el botón de molido. La máquina molerá los granos de café directamente en el embudo.

3.Apisonado: Después de moler, retire el embudo. Golpéelo suavemente para nivelar el café molido. Introdúzcalo en la unidad de preparación por el lado derecho. Presione firmemente la palanca del apisonador hasta que note resistencia y oiga un clic. (Nota: Un apisonado correcto garantiza una extracción adecuada).

4.Preparación: Coloque una taza sobre la bandeja de goteo debajo del pico del embudo.

5.Selección: Pulse el botón de la bebida deseada (p. ej., Espresso, Cappuccino). El icono seleccionado se iluminará y comenzará la preparación.

6.Finalización: Cuando todas las luces de los botones de función de bebida estén encendidas y la máquina emita dos "pitidos", la bebida estará lista.

Nota: Para el primer uso, seleccione la función de agua caliente y leche caliente una por una para ejecutarlas (el tanque y el recipiente de leche están llenos de agua pura) para limpiar la tubería interna de la máquina de café.

4.2 Llenado del tanque de agua

- Cuando la escasez de agua El indicador se enciende, el tanque de agua está vacío.
- Levante el tanque, llénelo con agua fría fresca hasta la marca "MAX" y vuelva a insertarlo firmemente.

Nota importante: No agregue agua tibia, agua caliente, agua con gas ni ningún otro líquido al tanque. Si hay impurezas sólidas en el tanque, límpielas; de lo contrario, podrían dañar el tanque y la máquina.

4.3 Adición de granos de café

●Cuando el nivel de granos esté bajo, abra la tapa y agregue lentamente granos de café frescos. No exceda la capacidad máxima. Cierre la tapa.

Nota importante: Solo se pueden añadir granos de café al depósito de granos. El café en polvo, el café instantáneo, el café con caramelo y otros polvos pueden dañar la máquina. No lave el depósito de granos con agua.

4.4 Uso del contenedor automático de leche

1.Llenado: Presione el botón de la tapa para retirarla. Llene el recipiente con leche fresca, fría y pasteurizada. El nivel de leche debe estar entre las marcas "MÍN" y "MÁX".

2.Ajuste de la espuma de leche: Gire la perilla en la parte superior del recipiente. Gire a la derecha (sentido horario) para aumentar la espuma y a la izquierda (sentido antihorario) para disminuirla. Continúe girando a la izquierda para soltar la perilla y limpiar a fondo.

3.Instalación: Cierre bien la tapa. Inserte el recipiente en la interfaz de la máquina hasta que encaje en su lugar.

4.Almacenamiento:

●Si queda leche en el recipiente después de usarlo, viértala inmediatamente. No guarde la leche en el recipiente a temperatura ambiente.

●El recipiente para la leche es apto para el refrigerador. Si desea guardar la leche sobrante, retire el recipiente de la máquina, asegúrese de que la tapa esté bien cerrada y colóquelo en el refrigerador a aproximadamente 5 °C.

●Para evitar que se eche a perder, no guarde la leche en el recipiente durante más de 24 horas, incluso refrigerada.

●Limpieza: Después de cada uso con leche, utilice la función de agua caliente para limpiar el circuito interno de la leche. A continuación, desmonte el recipiente de leche (tapa, perilla, tubos) y enjuague bien todas las piezas con agua tibia (< 40 °C). La manguera de succión de leche se puede desmontar para su limpieza. Deje que todas las piezas se sequen al aire completamente antes de volver a montarlas.

4.5 Ajuste manual de la molienda

1.Mantenga pulsados simultáneamente los botones Espresso y Lungo durante 3 segundos. Sonará un pitido y accederá al modo de ajuste de molienda.
2.Presione Espresso para disminuir la cantidad de molienda, o Lungo para aumentarla (20 niveles disponibles).
3.Pulse "Molienda" para confirmar la configuración. La máquina molerá una dosis de prueba.
4.La configuración se guarda para uso futuro hasta que se modifique. Es posible que sea necesario ajustarla al cambiar el tipo de grano de café.

Nota importante: Dado que la cantidad de café molido producido por los diferentes granos puede variar, la primera vez que use sus propios granos, ajuste la cantidad estándar (13,5 g). Después de moler los granos, agite la mesa un par de veces. La proporción óptima es de 2 a 3 mm entre la superficie plana del café molido y la superficie plana del embudo. (Nota: Después de cada molienda, golpee suavemente el lado izquierdo de la máquina para que el café molido restante caiga en el embudo y evite cualquier residuo).

Restaurar la configuración de fábrica: En modo de espera, mantenga presionados simultáneamente los botones de encendido y de molienda durante 3 segundos. Sonará un pitido largo y se restaurará la configuración de fábrica.

5.LIMPIEZA Y MANTENIMIENTO

La limpieza regular garantiza un rendimiento óptimo y una larga vida útil.

Componente	Método de limpieza	Frecuencia
Bandeja de goteo	Retire, vacíe y enjuague con agua tibia. Seque antes de volver a colocarlo.	Diariamente o cuando esté lleno
Embudo de extracción	Después de cada uso, presione el botón de expulsión de la pastilla de café para retirarla. Enjuague el embudo con agua corriente y utilice el cepillo de limpieza para eliminar todos los posos del filtro.	Después de cada uso
Exterior de la máquina	Desenchufe la máquina. Límpiela con un paño suave, húmedo y no abrasivo. No utilice limpiadores abrasivos.	Según sea necesario
Contenedor de leche	Desmonte todas las piezas (tapa, perilla, tubos). Enjuague con agua tibia (<40 °C) limpia. No use agua caliente. Use un detergente suave si es necesario y enjuague bien. Deje secar al aire por completo.	Inmediatamente después de cada uso de leche
Tanque de agua	Retirar, vaciar y enjuagar con agua fresca.	Semanalmente

6.PROTOCOLOS DE LIMPIEZA INTEGRALES

6.1 Protocolo de limpieza del circuito de leche

Limpiar el sistema de leche inmediatamente después de su uso es fundamental para la higiene y para evitar obstrucciones.
Frecuencia: Después de cada sesión donde se utilice leche.
Instrucciones paso a paso:

1.Enjuague inicial: Después de su última bebida con leche, pero antes de apagar la máquina, active la función de agua caliente o la función de limpieza de leche (si está disponible). Pase una taza pequeña de agua caliente por el tubo de vapor/leche para eliminar los restos de leche de los tubos internos.
2.Desmontaje del depósito de leche: Retire el depósito de leche de la máquina. Presione el botón de la tapa para retirarlo. Desmonte la perilla de ajuste de espuma de leche girándola completamente en sentido antihorario. Extraiga con cuidado el tubo de succión de leche de silicona y el tubo de salida de leche.
3.Enjuague todas las piezas: Enjuague todas las piezas desmontadas (recipiente, tapa, perilla, tubos) inmediatamente con agua tibia corriente (máx. 40 °C / 104 °F). No utilice agua hirviendo ni demasiado caliente, ya que podría dañar los componentes de silicona y plástico.
4.Limpieza (opcional): Para una limpieza más profunda, utilice un detergente suave apto para uso alimentario. Enjuague bien todas las piezas con agua limpia para eliminar cualquier residuo de jabón.
5.Secado al aire: Coloque todos los componentes en una rejilla de secado y déjelos secar completamente al aire antes de volver a ensamblarlos. La humedad favorece la proliferación bacteriana.
6.Volver a armar: Una vez seco, vuelva a armar el recipiente de la leche y guárdelo en un lugar fresco y seco, o en el refrigerador si contiene leche fresca (consulte las pautas de almacenamiento en la Sección 4.4).

6.2 Procedimiento de descalcificación

Limpiar periódicamente el sistema interno ayuda a mantener limpia la máquina de café.
Frecuencia: Realizar esta limpieza cada 2-3 meses.
Instrucciones paso a paso:

1.Prepare la máquina:
●Asegúrese de que el embudo de extracción (portafiltro) esté vacío e insertado correctamente.
●Retire el recipiente de la leche (no es necesario para esta limpieza).
2.Llenar con agua:
●Vacíe completamente el tanque de agua y luego enjuáguelo.
●Llene el tanque de agua con agua fría fresca hasta la línea "MAX" .
3.Ejecute el ciclo de limpieza:
●Encienda la máquina.
●Coloque un recipiente grande (al menos 1,5 L) debajo de la boquilla de café y de la boquilla de agua caliente.
●Mantenga presionado el botón Descalcificar/Limpieza durante aproximadamente 5 segundos para iniciar el programa de limpieza.
●La máquina dispensará agua por etapas. El proceso tarda entre 20 y 30 minutos.
●No apague la máquina durante el ciclo. Se detendrá automáticamente al terminar.
4.Terminar:
●Vacíe y enjuague el recipiente grande y la bandeja de goteo.
●El ciclo de limpieza ahora está completo.

7. SOLUCIÓN DE PROBLEMAS

Problema	Posible causa	Solución
La máquina no se enciende	No enchufado, interruptor de encendido apagado, toma de corriente defectuosa.	Revise el enchufe, el cable y la toma de corriente. Asegúrese de que el interruptor de encendido esté encendido.
No hay respuesta a los botones	Interferencia electromagnética, panel de control sucio.	Desconecte el aparato unos minutos y luego vuelva a encenderlo. Limpie el panel con un paño seco.
El café no está lo suficientemente caliente	Embudo no precalentado, primera taza del día.	Ejecute un ciclo de agua caliente para calentar el sistema antes de preparar el primer café.
Mala calidad del café / Sin crema	Los granos no están frescos, tamaño/cantidad de molienda incorrectos.	Use granos frescos y de alta calidad. Ajuste la cantidad de molienda. Pruebe diferentes tipos de café.
El molinillo funciona pero no tiene café molido	El conducto del molinillo está bloqueado y los granos se atascan.	Compruebe si hay obstrucciones. Vacíe el molinillo para despejarlo. Golpee ligeramente la máquina.
Los botones se atascan o no son sensibles	Residuos de café debajo de los botones.	Limpie la zona alrededor de los botones con un cepillo seco. Humedezca un paño y frote el panel suavemente.
Tiempo de calentamiento prolongado / Alarmas internas	Acumulación excesiva de sarro.	Realice el procedimiento de descalcificación inmediatamente.
La leche no hace espuma	El recipiente de leche no está limpio, tipo de leche incorrecto.	Limpie bien el recipiente y los tubos de la leche. Use leche fresca, fría, semidesnatada o entera.
Fuga de agua	Tanque no colocado correctamente, bandeja de goteo llena.	Asegúrese de que el depósito de agua esté bien colocado. Vacíe la bandeja de goteo.

Instructions for use of semi-automatic coffee machine

Model: KF-100D6 Version: 01



Dear users,

All contents in this manual have been carefully checked. If any printing errors or misunderstandings are found, please consult our distributors or customer service center. We will provide you with prompt and satisfactory service.

Note: Any technical improvements to the product will be included in new versions of this instruction manual without prior notice. Product appearance and colors are subject to the actual product.

Index

Instructions for use of semi-automatic coffee machine
1. SAFETY PRECAUTIONS 1
IMPORTANT SAFEGUARDS 1
2. PRODUCT INTRODUCTION 3
2.1 Parts Description 3
2.2 Technical Specifications 3
2.3 Accessories List 4
2.4 Control Panel and Icons 5
3. INSTALLATION 6
4. OPERATION INSTRUCTIONS 7
4.1 Making Coffee 7
4.2 Water Tank Filling 7
4.3 Adding Coffee Beans 8
4.4 Using the Automatic Milk Container 8
4.5 Manual Grind Adjustment 9
5. CLEANING AND MAINTENANCE 10
6.COMPREHENSIVE CLEANING PROTOCOLS 11
6.1 Milk Circuit Cleaning Protocol 11
6.2 Descaling Procedure 12
7. TROUBLESHOOTING 13

1. SAFETY PRECAUTIONS

For your safety, please read these instructions carefully before using the appliance for the first time. Keep these instructions for future reference.
This appliance is intended for household use only and must be operated in accordance with this manual. Use with caution and inform other users of potential hazards.
DANGER: Improper use of this appliance may result in injury!

IMPORTANT SAFEGUARDS

1. Electrical Safety: Before use, verify that the power supply voltage matches the specifications on the rating label. If the power cord is damaged, it must be replaced by the manufacturer, its service agent, or similarly qualified persons to avoid hazard.
2. Power Cord: Fully unwind and straighten the power cord before plugging in. Do not pull the cord to unplug; grasp the plug firmly. Do not let the cord hang over the edge of a table or counter, or touch hot surfaces. Do not place the cord on sharp edges.
3. Placement: Always place the appliance on a stable, level, and heat-resistant surface, away from gas stoves, ovens, and other heat sources. Ensure at least 150mm of space is left around the appliance for ventilation.
4. Water Tank: Use only cold, fresh drinking water (filtered water recommended) in the water tank. Hot water, carbonated water, or other liquids may damage the appliance. Do not operate the appliance if the drip tray is not correctly placed.
5. Intended Use: This appliance is designed for grinding coffee beans and making coffee/espresso-based beverages using milk. Do not use it for other purposes. The grinder is for coffee beans only. Do not add coffee powder, instant coffee, caramel coffee, or other substances.
6. Child Safety: This appliance is not intended for use by children. Keep the appliance and its cord out of reach of children. Ensure children do not play with the appliance. During operation, do not allow children to touch the product or power cord.

7.User Capability: This appliance can be used by persons with reduced physical, sensory, or mental capabilities or lack of experience and knowledge if they have been given supervision or instruction concerning safe use and understand the hazards involved.
8.Cleaning and Maintenance: Do not immerse the appliance, power cord, or plug in water or any other liquid. Do not rinse the main body directly with water to avoid damaging electrical insulation. Do not attempt to open the main body or disassemble non-removable parts; there are no user-serviceable parts inside.
9.Unattended Use: Always turn off and unplug the appliance before assembly, disassembly, cleaning, or when leaving it unattended.
10.Extended Non-Use: If the appliance will not be used for an extended period, empty the water tank, drip tray, and coffee bean hopper.
11.Accessories: Only use accessories recommended or sold by the manufacturer. Using unauthorized accessories may be dangerous.
12.Outdoor Use Prohibited: This appliance is not suitable for outdoor use.

2.PRODUCT INTRODUCTION

2.1 Parts Description

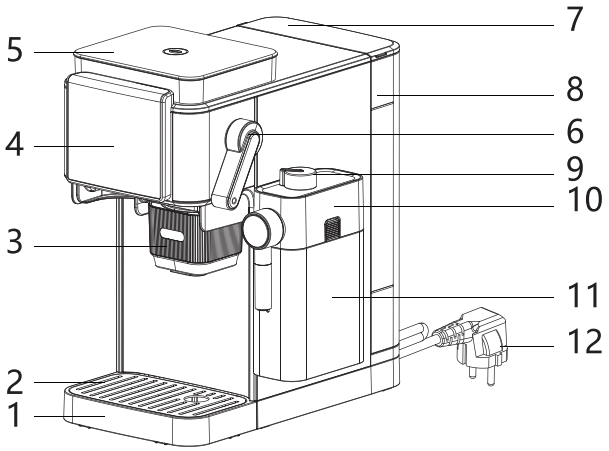

1- Drip Tray
2- Cup holder
3- Extraction funnel
4- Control panel
5- Coffee Bean Hopper with Lid
6- Powder Press Handle
7- Water Tank Lid
8- Water tank
9- Milk Froth Adjustment Knob
10- Milk Container Lid
11- Milk Box
12- power cord

2.2 Technical Specifications

Item	Specifications
Working Voltage	AC 230V
Rated Frequency	50Hz
Rated Power	1350W
Operating Temperature	5℃~40℃
Bean Hopper Capacity	90g
Milk Container Capacity	300ml
Water Tank Capacity	1L
Pump Pressure	15 Bar
Heating System	Instant / Thermoblock
Dimensions (W x D x H)	142.5 x 269 x 296 mm
Weight	4.67 kg
Drink Functions	Espresso (Single), Lungo, Americano, Cappuccino, Latte, Hot Milk

2.3 Accessories List

No.	Accessories	quantity
1	Automatic Milk Container	1 set
2	Coffee Bean Hopper	1 set
3	Extraction Funnel (Portafilter)	1 pc
4	Instruction Manual (incl. Warranty Card)	1 book

2.4 Control Panel and Icons

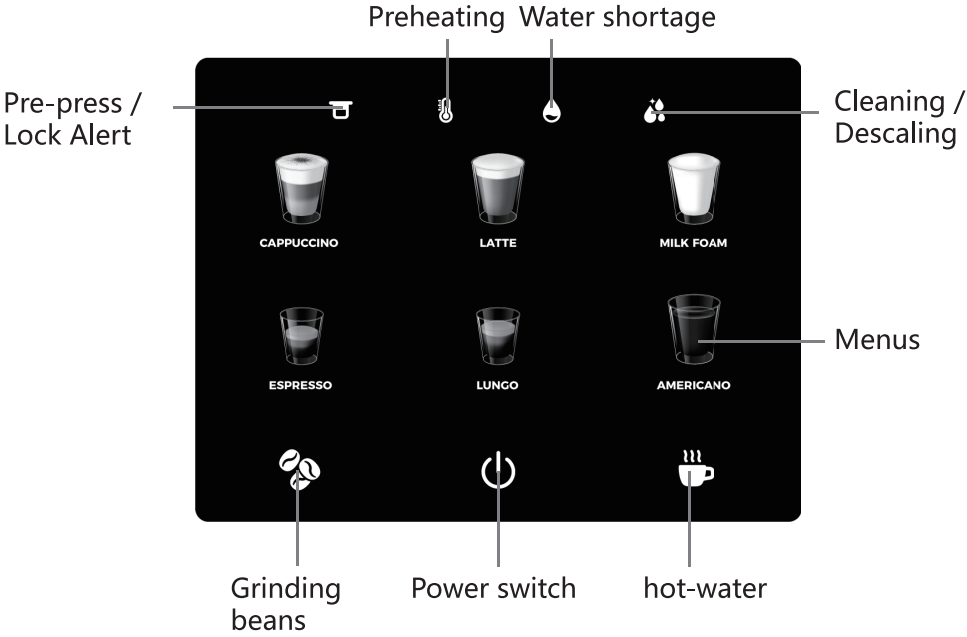

Alarm / Indicator Lights

order number	name	Function icon	description
01	Pre-press / Lock Alert		The powdering handle is not pressed properly.
02	Preheating		During the preheating process, this indicator light flashes;
03	Water Shortage		The water tank is low on water and needs to be replenished.
04	Descaling Required		Remind that descaling is required.

3.INSTALLATION

1.Unpacking: Remove all protective films, stickers, and packaging materials from the appliance.
2.Placement: Place the machine on a stable, level surface, close to a suitable power outlet. Ensure at least 150mm of free space on all sides for ventilation.
3.Insert Funnel: Insert the extraction funnel (portafilter) into the left-side slot. It will be held by a magnet. It is then moved to the right-side brewing unit for extraction.
4.Insert Milk Container: Insert the automatic milk container into its interface on the side of the machine. Push until you hear a "click" indicating it is locked in place.
5.Fill Water Tank: Remove the water tank, rinse it, fill it with fresh cold water to the "MAX" level, and securely reinsert it. Important: Ensure the yellow silicone plug at the bottom of the tank is removed before first use to allow water flow.
6.Add Coffee Beans: Open the bean hopper lid, pour in fresh coffee beans, and close the lid securely.
7.Connect Power: Plug the power cord into a suitable grounded outlet.
8.Initial Cleaning: Before first use, perform a cleaning cycle by running the Hot Water and Hot Milk functions (using only water in the milk container) to flush the internal systems.

4.OPERATION INSTRUCTIONS

4.1 Making Coffee

1.Press the Power button to turn on the machine. Wait for the preheating indicator light to stop flashing, indicating the machine is ready.
2.Grinding : Place the extraction funnel under the grinder outlet (left side). Press the Grind button. The machine will grind coffee beans directly into the funnel.
3.Tamping: After grinding, remove the funnel. Gently tap it to level the grounds. Insert it into the brewing unit on the right side. Firmly press down the Tamper Handle until you feel resistance and hear a "click". (Note: Correct tamping ensures proper extraction.)
4.Preparation: Place a cup on the drip tray under the funnel spout.
5.Selection: Press the desired beverage button (e.g., Espresso, Cappuccino). The selected icon will light up, and preparation will begin.
6.Completion: When all drink function button lights are on and the machine emits two "beeps", the beverage is ready.

Note: For the first use, please select hot water and hot milk function one by one to run (the tank and milk pot are filled with pure water) to clean the internal pipeline of the coffee machine.

4.2 Water Tank Filling

- When the Water Shortage indicator lights up, the water tank is empty.
- Lift the tank out, fill it with fresh cold water to the "MAX" mark, and reinsert it firmly.

Important note: Do not add warm water, hot water, soda water or other liquids in the tank. If there are solid impurities in the tank, clean them up, otherwise it may damage the tank and machine.

4.3 Adding Coffee Beans

●When the bean hopper is low, open the lid and slowly add fresh coffee beans. Do not exceed the maximum capacity. Close the lid.

Important note: Only coffee beans can be added to the bean bin. Coffee powder, instant coffee, caramel coffee and other powders may damage the machine. Do not wash the bean bin with water.

4.4 Using the Automatic Milk Container

1.Filling: Press the button on the lid to remove it. Fill the container with fresh, cold, pasteurized milk. The milk level must be between the "MIN" and "MAX" marks.

2.Milk Froth Adjustment: Turn the knob on top of the container. Turn right (clockwise) to increase foam, turn left (counter-clockwise) to decrease foam. Continue turning left to detach the knob for thorough cleaning.

3.Installation: Close the lid securely. Insert the container into the machine's interface until it clicks into place.

4.Storage:

●If milk remains in the container after use, it should be poured out immediately. Do not store milk in the container at room temperature.

●The milk container is refrigerator-safe. If you wish to store unused milk, remove the container from the machine, ensure the lid is sealed, and place it in the refrigerator at approximately 5°C.

●To prevent spoilage, do not store milk in the container for more than 24 hours, even under refrigeration.

●Cleaning: After each use with milk, perform the Hot Water function to flush the internal milk circuit. Then, disassemble the milk container (lid, knob, tubes) and rinse all parts thoroughly with warm water (< 40°C). The milk suction hose can be detached for cleaning. Allow all parts to air dry completely before reassembly.

4.5 Manual Grind Adjustment

1.Press and hold the Espresso and Lungo buttons simultaneously for 3 seconds. A beep will sound, and you will enter grind adjustment mode.
2.Press Espresso to decrease the grind amount, or Lungo to increase it (20 levels available).
3.Press Grind to confirm the setting. The machine will grind a test dose.
4.The setting is saved for future use until changed again. Adjustment may be needed when changing coffee bean types.

Important note: Since the amount of coffee grounds produced by different coffee beans can vary, when you first use your own coffee beans, set the ground coffee to the standard amount (13.5g). After grinding the coffee beans, shake the table a couple of times. The optimal ratio is 2~3mm between the flat surface of the powder and the flat surface of the funnel. (Note: After each grind, tap the left side of the machine to let the remaining powder fall into the funnel, avoiding any residue.)

Restore factory Settings: In standby mode, long press the power button and grinding button for 3 seconds at the same time. A long beep will sound, and the factory Settings will be restored.

5.CLEANING AND MAINTENANCE

Regular cleaning ensures optimal performance and longevity.

Component	Cleaning Method	Frequency
Drip Tray	Remove, empty, and rinse with warm water. Dry before reinserting.	Daily or when full
Extraction Funnel	After each use, press the cake ejection button to remove the coffee puck. Rinse the funnel under running water and use the cleaning brush to ensure all grounds are removed from the filter.	After each use
Machine Exterior	Unplug the machine. Wipe with a soft, damp, non-abrasive cloth. Do not use harsh cleaners.	As needed
Milk Container	Disassemble all parts (lid, knob, tubes). Rinse with warm (<40°C) clean water. Do not use hot water. Use a mild detergent if needed, rinse thoroughly. Air dry completely.	Immediately after each milk use
Water Tank	Remove, empty, and rinse with fresh water.	Weekly

6.COMPREHENSIVE CLEANING PROTOCOLS

6.1 Milk Circuit Cleaning Protocol

Cleaning the milk system immediately after use is crucial for hygiene and preventing blockages.
Frequency: After every session where milk is used .
Step-by-Step Instructions:

1.Initial Rinse: After your last milk-based drink, but before turning the machine off, activate the Hot Water or dedicated Clean Milk function (if available). Run a small cup of hot water through the steam/milk wand to flush out residual milk from the internal tubes.
2.Disassemble Milk Container: Remove the milk container from the machine. Press the button on the lid to remove it. Detach the milk froth adjustment knob by turning it fully counter-clockwise. Gently pull out the silicone milk suction tube and the milk outlet tube.
3.Rinse All Parts: Rinse all disassembled parts (container, lid, knob, tubes) immediately under warm running water (max. 40°C / 104°F) . Do not use boiling or excessively hot water, as this can damage the silicone and plastic components.
4.Clean (Optional): For a deeper clean, use a mild, food-safe detergent. Rinse all parts thoroughly with clean water to remove any soap residue.
5.Air Dry: Place all components on a drying rack and allow them to air dry completely before reassembly. Moisture promotes bacterial growth.
6.Reassemble: Once dry, reassemble the milk container and store it in a cool, dry place, or in the refrigerator if it contains fresh milk (see storage guidelines in Section 4.4).

6.2 Descaling Procedure

Regularly flushing the internal system helps keep your coffee machine clean.
Frequency: Perform this cleaning every 2-3 months.
Step-by-Step Instructions:

1.Prepare the machine:
- Make sure the extraction funnel (portafilter) is empty and inserted correctly.
- Remove the milk container (not needed for this cleaning).

2.Fill with water:
- Empty the water tank completely, then rinse it.
- Fill the water tank with fresh cold water to the "MAX" line.

3.Run the cleaning cycle:
- Turn the machine on.
- Place a large container (at least 1.5L) under the coffee spout and hot water nozzle.
- Press and hold the Descaling / Cleaning button for about 5 seconds to start the cleaning program.
- The machine will dispense water in stages. This takes about 20-30 minutes.
- Do not turn off the power during the cycle. The machine will stop automatically when finished.

4.Finish up:
- Empty and rinse the large container and drip tray.
- The cleaning cycle is now complete.

7. TROUBLESHOOTING

Problem	Possible Cause	Solution
Machine won't turn on	Not plugged in, power switch off, faulty outlet.	Check plug, cable, and outlet. Ensure power switch is on.
No response to buttons	Electromagnetic interference, dirty control panel.	Unplug for a few minutes, then restart. Clean panel with a dry cloth.
Coffee is not hot enough	Funnel not preheated, first cup of the day.	Run a hot water cycle to warm the system before making the first coffee.
Poor coffee quality / No crema	Beans not fresh, incorrect grind size/amount.	Use fresh, high-quality beans. Adjust grind amount. Try different beans.
Grinder runs but no grounds	Grinder chute blocked, beans stuck.	Check for blockages. Run the grinder empty to clear. Lightly tap the machine.
Buttons are sticking / insensitive	Coffee residue under buttons.	Clean around the buttons with a dry brush. Dampen a cloth and wipe the panel gently.
Long warm-up time / Internal alarms	Excessive scale buildup.	Perform the descaling procedure immediately.
Milk not frothing	Milk container not clean, wrong milk type.	Thoroughly clean the milk container and tubes. Use fresh, cold, semi-skimmed or full-fat milk.
Water leaking	Tank not seated correctly, drip tray full.	Ensure water tank is pushed firmly into place. Empty the drip tray.

Instruções de utilização da máquina de café semiautomática

Modelo: KF-100D6 Versão: 01



Prezados usuários,
Todo o conteúdo deste manual foi cuidadosamente revisado. Caso encontre algum erro de impressão ou dúvida, entre em contato com nossos distribuidores ou com nossa central de atendimento ao cliente. Garantimos um serviço rápido e satisfatório.

Nota: Quaisquer melhorias técnicas no produto serão incluídas em novas versões deste manual de instruções sem aviso prévio. A aparência e as cores do produto podem variar dependendo do produto real.

Índice

Instruções de uso da máquina de café semiautomática
1. PRECAUÇÕES DE SEGURANÇA 1
MEDIDAS DE SEGURANÇA IMPORTANTES 1
2. INTRODUÇÃO AO PRODUTO 3
2.1 Descrição das peças 3
2.2 Especificações técnicas 3
2.3 Lista de acessórios 4
2.4 Panel de control e iconos 5
3. INSTALACIÓN 6
4. INSTRUÇÕES DE OPERAÇÃO 7
4.1 Preparo do café 7
4.2 Enchendo o reservatório de água 7
4.3 Adição de grãos de café 8
4.4 Utilização do recipiente automático de leite 8
4.5 Ajuste manual de retificação 9
5. LIMPEZA E MANUTENÇÃO 10
6. PROTOCOLOS DE LIMPEZA ABRANGENTES 11
6.1 Protocolo de limpeza do circuito de leite 11
6.2 Procedimento de descalcificação 12
7. RESOLUÇÃO DE PROBLEMAS 13

1. PRECAUÇÕES DE SEGURANÇA

Para sua segurança, leia atentamente estas instruções antes de usar o aparelho pela primeira vez. Guarde-as para futuras consultas.
Este aparelho foi projetado exclusivamente para uso doméstico e deve ser utilizado de acordo com este manual. Utilize com cautela e informe outros usuários sobre os possíveis riscos.
PERIGO: O uso incorreto deste dispositivo pode causar ferimentos!

MEDIDAS DE SEGURANÇA IMPORTANTES

1. Segurança elétrica: Antes de usar, verifique se a tensão da fonte de alimentação corresponde às especificações da etiqueta de classificação. Se o cabo de alimentação estiver danificado, ele deve ser substituído pelo fabricante, por um agente de serviço autorizado ou por pessoal qualificado para evitar riscos.
2. Cabo de alimentação: Desenrole e estenda completamente o cabo de alimentação antes de ligá-lo na tomada. Não puxe o cabo para desconectá-lo; segure-o firmemente. Não deixe o cabo pendurado na borda de uma mesa ou bancada, nem em contato com superfícies quentes. Não coloque o cabo sobre bordas afiadas.
3. Localização: Coloque sempre o aparelho sobre uma superfície estável, nivelada e resistente ao calor, longe de fogões a gás, fornos e outras fontes de calor. Certifique-se de deixar pelo menos 150 mm de espaço ao redor do aparelho para ventilação.
4. Reservatório de água: Utilize apenas água potável fresca e fria (recomenda-se água filtrada) no reservatório. Água quente, água com gás ou outros líquidos podem danificar o aparelho. Não utilize o aparelho se a bandeja de gotejamento não estiver posicionada corretamente.
5. Uso pretendido: Este aparelho foi projetado para moer grãos de café e preparar bebidas à base de café ou café expresso com leite. Não o utilize para outros fins. O moedor destina-se apenas a grãos de café. Não adicione café moído, café instantâneo, café com caramelo ou outras substâncias.

6.Segurança infantil: Este aparelho não se destina ao uso por crianças. Mantenha o aparelho e o cabo de alimentação fora do alcance de crianças. Certifique-se de que as crianças não brinquem com o aparelho. Durante o funcionamento, não permita que as crianças toquem no produto ou no cabo de alimentação.
7.Capacidade do usuário: Este dispositivo pode ser usado por pessoas com capacidades físicas, sensoriais ou mentais reduzidas, ou com falta de experiência e conhecimento, desde que recebam supervisão ou instruções sobre seu uso seguro e compreendam os riscos envolvidos.
8.Limpeza e manutenção: Não mergulhe o aparelho, o cabo de alimentação ou a ficha em água ou qualquer outro líquido. Não lave o corpo principal diretamente com água para evitar danos no isolamento elétrico. Não tente abrir o corpo principal nem desmontar peças não removíveis; o interior não contém peças que possam ser reparadas pelo utilizador.
9.Utilização sem supervisão: Desligue e desconecte sempre o aparelho da tomada antes de montá-lo, desmontá-lo, limpá-lo ou quando o deixar sem supervisão.
10.Uso prolongado: Se o aparelho não for utilizado por um longo período, esvazie o reservatório de água, a bandeja de gotejamento e o recipiente de grãos de café.
11.Acessórios: Utilize apenas acessórios recomendados ou vendidos pelo fabricante. O uso de acessórios não autorizados pode ser perigoso.
12.Uso externo proibido: Este dispositivo não é adequado para uso externo.

2. INTRODUÇÃO AO PRODUTO

2.1 Descrição das peças

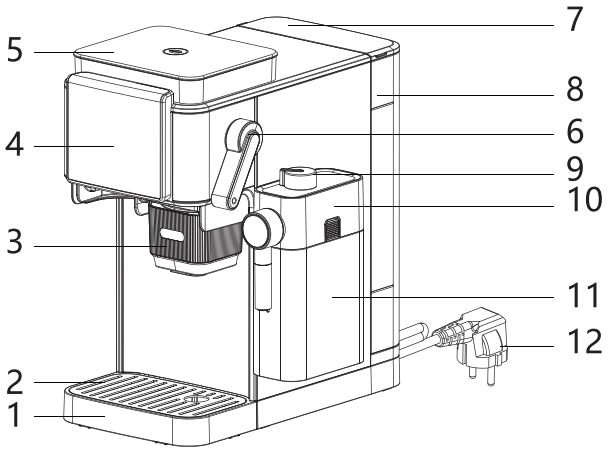

1- Bandeja coletora de gotas
2- porta-copos
3- Funil de extração
4- Painel de controle
5- Recipiente para grãos de café com tampa
6- cabo de prensa de pó
7- Tampa do reservatório de água
8- Reservatório de água
9- botão de ajuste da espuma do leite
10- Tampa do recipiente de leite
11- caixa de leite
12- cabo de alimentação

2.2 Especificações técnicas

Artigo	Orçamento
Tensão de operação	CA 230 V
Frequência nominal	50Hz
Poder nominal	1350W
Temperatura de operação	5℃~40℃
Capacidade do silo de grãos	90 gramas
capacidade do recipiente de leite	300ml
Capacidade do tanque de água	1 litro
Pressão da bomba	15 barras
Sistema de aquecimento	Instantâneo / Termobloco
Dimensões (L x P x A)	142.5 x 269 x 296 mm
Peso	4,67 quilogramas
Funções da bebida	Espresso (Single), Lungo, Americano, Cappuccino, Latte, Leche Caliente

2.3 Lista de acessórios

Não.	Acessórios	quantia
1	recipiente automático para leite	1 jogo
2	funil de grãos de café	1 jogo
3	Funil de extração (suporte do filtro)	1 peça
4	Manual de instruções (incluindo cartão de garantia)	1 livro

2.4 Panel de control e iconos

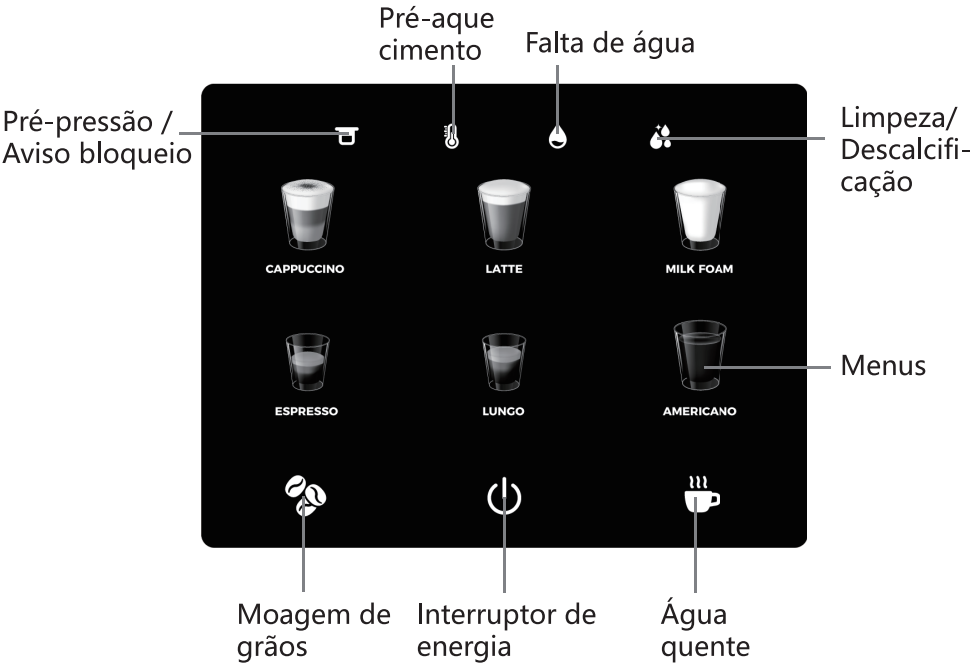

Luzes de alarme/indicadoras

número do pedido	nome	Ícone de função	descrição
01	Preimpresión / Alerta de bloqueo		A alavanca do pulverizador não está pressionada corretamente.
02	Pré-aquecim ento		Durante o processo de pré-aquecimento, esta luz indicadora pisca;
03	escassez de água		O reservatório de água está baixo e precisa ser reabastecido.
04	É necessário realizar a descalcificação.		Lembre-se que a remoção de incrustações é necessária.

3.INSTALACIÓN

1.Desembalando: Remova todas as películas protetoras, adesivos e materiais de embalagem do dispositivo.
2.Localização: Coloque a máquina em uma superfície estável e nivelada, próxima a uma tomada elétrica adequada. Deixe um espaço livre de pelo menos 150 mm em ambos os lados para ventilação.
3.Insira o funil: Insira o funil de extração (suporte do filtro) na ranhura esquerda. Ele será mantido no lugar por um ímã. Em seguida, mova-o para a unidade de preparação à direita para realizar a extração.
4.Inserindo o recipiente de leite: Insira o recipiente automático de leite em sua entrada lateral. Empurre-o até ouvir um clique, indicando que está travado.
5.Para encher o reservatório de água: Retire o reservatório, enxágue-o, encha-o com água fria até o nível "MAX" e recoloque-o firmemente. Importante: Certifique-se de remover a tampa de silicone amarela na parte inferior do reservatório antes do primeiro uso para permitir o fluxo de água.
6.Adicione os grãos de café: Abra a tampa do reservatório de grãos, despeje os grãos de café frescos e feche bem a tampa.
7.Conecte a energia: Conecte o cabo de alimentação a uma tomada elétrica aterrada adequada.
8.Limpeza inicial: Antes da primeira utilização, realize um ciclo de limpeza executando as funções de água quente e leite quente (utilizando apenas água no recipiente de leite) para limpar os sistemas internos.

4. INSTRUÇÕES DE OPERAÇÃO

4.1 Preparo do café

1.Pressione o botão liga/desliga. Para ligar a máquina, aguarde até que a luz indicadora de pré-aquecimento pare de piscar, o que indica que a máquina está pronta.

2.Moagem Coloque o funil de extração sob a saída do moedor (lado esquerdo). Pressione o botão de moagem. A máquina moerá os grãos de café diretamente no funil.

3.Compactação: Após moer o café, remova o reservatório. Bata levemente nele para nivelar o café moído. Insira-o na unidade de preparo pelo lado direito. Pressione firmemente a alavanca do compactador até sentir resistência e ouvir um clique. (Observação: A compactação correta garante uma extração adequada.)

4.Preparação: Coloque um copo na bandeja coletora de gotas sob o bico do funil.

5.Seleção: Pressione o botão da bebida desejada (ex.: Espresso, Cappuccino). O ícone selecionado acenderá e o preparo será iniciado.

6.Conclusão: Quando todas as luzes dos botões de função da bebida estiverem acesas e a máquina emitir dois "bipes", a bebida estará pronta.

Nota: Na primeira utilização, selecione as funções de água quente e leite quente uma de cada vez (com o reservatório e o recipiente de leite cheios de água pura) para limpar o tubo interno da máquina de café.

4.2 Enchendo o reservatório de água

- Quando a água é escassa O indicador acende, o reservatório de água está vazio.
- Levante o tanque, encha-o com água fresca e fria até a marca "MAX" e recoloque-o firmemente.

Nota importante: Não adicione água morna, água quente, água com gás ou qualquer outro líquido ao reservatório. Se houver impurezas sólidas no reservatório, remova-as; caso contrário, elas podem danificar o reservatório e a máquina.

4.3 Adição de grãos de café

●Quando o nível de grãos estiver baixo, abra a tampa e adicione lentamente grãos de café frescos. Não ultrapasse a capacidade máxima. Feche a tampa.

Nota importante: Somente grãos de café devem ser adicionados ao reservatório de grãos. Café moído, café instantâneo, café com caramelo e outros pós podem danificar a máquina. Não lave o reservatório de grãos com água.

4.4 Utilização do recipiente automático de leite

1.Para encher: Pressione o botão na tampa para removê-la. Encha o recipiente com leite fresco, frio e pasteurizado. O nível do leite deve ficar entre as marcas "MIN" e "MAX".
2.Ajuste da espuma do leite: Gire o botão na parte superior do recipiente. Gire-o no sentido horário para aumentar a espuma e no sentido anti-horário para diminuí-la. Continue girando no sentido anti-horário para soltar o botão e facilitar a limpeza.
3.Instalação: Feche bem a tampa. Insira o recipiente na interface da máquina até ouvir um clique.
4.Armazenar:
●Se sobrar leite no recipiente após o uso, despeje-o imediatamente. Não guarde o leite no recipiente em temperatura ambiente.
●O recipiente de leite pode ser refrigerado. Se desejar armazenar o leite restante, retire o recipiente da máquina, certifique-se de que a tampa esteja bem fechada e coloque-o na geladeira a aproximadamente 5 °C.
●Para evitar que o leite estrague, não o guarde na embalagem por mais de 24 horas, mesmo refrigerado.
●Limpeza: Após cada utilização com leite, utilize a função de água quente para limpar o circuito interno de leite. Em seguida, desmonte o recipiente de leite (tampa, botão, tubos) e enxágue bem todas as peças com água morna (< 40 °C). A mangueira de sucção de leite pode ser removida para limpeza. Deixe todas as peças secarem completamente ao ar livre antes de remontá-las.

4.5 Ajuste manual de retificação

1.Pressione e segure simultaneamente os botões Espresso e Lungo por 3 segundos. Um sinal sonoro será emitido e você entrará no modo de ajuste de moagem.
2.Pressione Espresso para diminuir a moagem ou Lungo para aumentá-la (20 níveis disponíveis).
3.Pressione "Moagem" para confirmar as configurações. A máquina moerá uma dose de teste.
4.As configurações são salvas para uso futuro até serem modificadas. Pode ser necessário ajustá-las ao trocar o tipo de grão de café.

Nota importante: Como a quantidade de café moído produzida por diferentes grãos pode variar, na primeira vez que usar seus próprios grãos, ajuste para a quantidade padrão (13,5 g). Após moer os grãos, agite a mesa algumas vezes. A proporção ideal é de 2 a 3 mm entre a superfície plana do café moído e a superfície plana do reservatório. (Observação: Após cada moagem, bata levemente na lateral esquerda da máquina para permitir que qualquer resíduo de café moído caia no reservatório e evite que fique com resíduos.)

Restaurar configurações de fábrica: No modo de espera, pressione e segure simultaneamente os botões liga/desliga e moagem por 3 segundos. Um bipe longo soará e as configurações de fábrica serão restauradas.

5. LIMPEZA E MANUTENÇÃO

A limpeza regular garante um desempenho ideal e uma longa vida útil.

Componente	Método de limpeza	Freqüência
Bandeja coletora de gotas	Retire, esvazie e enxágue com água morna. Seque antes de recolocar.	Diariamente ou quando estiver cheio
Funil de extração	Após cada utilização, pressione o botão de ejeção do disco de café para removê-lo. Enxágue o funil em água corrente e utilize a escova de limpeza para remover todos os resíduos de café do filtro.	Após cada utilização
Exterior da máquina	Desligue o aparelho da tomada. Limpe-o com um pano macio, úmido e não abrasivo. Não utilize produtos de limpeza abrasivos.	Conforme necessário
Recipiente para leite	Desmonte todas as peças (tampa, botão, tubos). Enxágue com água limpa e morna (<40°C). Não use água quente. Se necessário, use um detergente suave e enxágue bem. Deixe secar completamente ao ar livre.	Imediatamente após cada utilização do leite
Reservatório de água	Retire, esvazie e enxágue com água limpa.	Semanalmente

6.PROTOCOLOS DE LIMPEZA ABRANGENTES

6.1 Protocolo de limpeza do circuito de leite

A limpeza do sistema de ordenha imediatamente após o uso é essencial para a higiene e para evitar entupimentos.
Frequência: Após cada sessão em que o leite for utilizado.
Instruções passo a passo:

1. Enxágue inicial: Após a última bebida à base de leite, mas antes de desligar a máquina, acione a função de água quente ou a função de limpeza de leite (se disponível). Passe um pouco de água quente pelo tubo de vapor/leite para remover qualquer resíduo de leite dos tubos internos.
2. Remoção do recipiente de leite: Retire o recipiente de leite da máquina. Pressione o botão na tampa para removê-lo. Remova o botão de ajuste da espuma de leite girando-o totalmente no sentido anti-horário. Puxe cuidadosamente o tubo de sucção de leite de silicone e o tubo de saída de leite.
3. Enxágue todas as peças: Enxágue imediatamente todas as peças desmontadas (recipiente, tampa, botão, tubos) em água corrente morna (máx. 40 °C). Não use água fervente ou excessivamente quente, pois isso pode danificar os componentes de silicone e plástico.
4. Limpeza (opcional): Para uma limpeza mais profunda, use um detergente suave próprio para alimentos. Enxágue todas as peças cuidadosamente com água limpa para remover qualquer resíduo de sabão.
5. Secagem ao ar: Coloque todos os componentes em um escorredor e deixe-os secar completamente ao ar antes de remontá-los. A umidade favorece o crescimento bacteriano.
6. Remontagem: Depois de seco, monte novamente o recipiente de leite e guarde-o em local fresco e seco, ou na geladeira se contiver leite fresco (consulte as orientações de armazenamento na Seção 4.4).

6.2 Procedimento de descalcificação

A limpeza regular do sistema interno ajuda a manter a máquina de café limpa.
Frequência: Realize esta limpeza a cada 2-3 meses.
Instruções passo a passo:

1.Prepare a máquina:
- Certifique-se de que o funil de extração (suporte do filtro) esteja vazio e inserido corretamente.
- Remova o recipiente de leite (ele não é necessário para esta limpeza).

2.Encha com água:
- Esvazie completamente o reservatório de água e depois enxágue-o.
- Encha o reservatório de água com água fresca e fria até a linha "MAX" .

3.Execute o ciclo de limpeza:
- Ligue a máquina.
- Coloque um recipiente grande (com pelo menos 1,5 L) sob o bico de café e o bico de água quente.
- Pressione e mantenha pressionado o botão Descalcificar/Limpar por aproximadamente 5 segundos para iniciar o programa de limpeza.
- A máquina irá dispensar água em etapas. O processo leva entre 20 e 30 minutos.
- Não desligue a máquina durante o ciclo. Ela parará automaticamente ao terminar.

4.Terminar:
- Esvazie e enxágue o recipiente grande e a bandeja coletora de gotas.
- O ciclo de limpeza está agora concluído.

7. RESOLUÇÃO DE PROBLEMAS

Problema	Possível causa	Solução
A máquina não liga.	Não está ligado à tomada, o interruptor está desligado, a tomada está com defeito.	Verifique a ficha, o cabo e a tomada elétrica. Certifique-se de que o interruptor de energia está ligado.
Não há resposta aos botões.	Interferência eletromagnética, painel de controle sujo.	Desligue o aparelho da tomada por alguns minutos e depois ligue-o novamente. Limpe o painel com um pano seco.
O café não está quente o suficiente.	Funil não pré-aquecido, primeira xícara do dia.	Execute um ciclo de água quente para aquecer o sistema antes de preparar o primeiro café.
Café de má qualidade / Sem creme	Os grãos não são frescos e o tamanho/quantidade de moagem está incorreto.	Use grãos frescos e de alta qualidade. Ajuste a moagem. Experimente diferentes tipos de café.
O moedor funciona, mas não sai café moído.	A calha do moinho está bloqueada e os grãos estão ficando presos.	Verifique se há obstruções. Esvazie o moedor para desobstruí-lo. Bata levemente na máquina.
Os botões emperram ou não respondem.	Resíduos de café sob os botões.	Limpe a área ao redor dos botões com uma escova seca. Umedeça um pano e esfregue suavemente o painel.
Tempo de aquecimento prolongado / Alarmes internos	Acúmulo excessivo de tártaro.	Execute o procedimento de descalcificação imediatamente.
O leite não espuma.	O recipiente de leite não está limpo, é leite do tipo errado.	Limpe bem o recipiente e os tubos de leite. Use leite fresco, frio, semidesnatado ou integral.
Vazamento de água	Reservatório mal posicionado, bandeja de gotejamento cheia.	Certifique-se de que o reservatório de água esteja posicionado corretamente. Esvazie a bandeja coletora de gotas.

Instructions d'utilisation de la machine à café semi-automatique

Modèle : KF-100D6 Version : 01



Chers utilisateurs,
Le contenu de ce manuel a été soigneusement vérifié. Si vous constatez des erreurs d'impression ou si vous avez des questions, veuillez contacter nos distributeurs ou notre service client. Nous vous garantissons un service rapide et efficace.

Remarque : Toute amélioration technique apportée au produit sera intégrée aux nouvelles versions de ce manuel d' utilisation sans préavis. L' apparence et les couleurs du produit peuvent varier.

Indice

Mode d'emploi de la machine à café semi-automatique
1. PRÉCAUTIONS DE SÉCURITÉ 1
MESURES DE SÉCURITÉ IMPORTANTES 1
2. PRÉSENTATION DU PRODUIT 3
2.1 Description des pièces 3
2.2 Spécifications techniques 3
2.3 Liste des accessoires 4
2.4 Panneau de configuration et icônes 5
3. INSTALLATION 6
4. INSTRUCTIONS D'UTILISATION 7
4.1 Préparation du café 7
4.2 Remplissage du réservoir d'eau 7
4.3 Ajout de grains de café 8
4.4 Utilisation du distributeur automatique de lait 8
4.5 Réglage manuel de la rectification 9
5. NETTOYAGE ET ENTRETIEN 10
6. Protocoles de nettoyage complets 11
6.1 Protocole de nettoyage du circuit de lait 11
6.2 Procédure de détartrage 12
7. RÉSOLUTION DE PROBLÈMES 13

1. PRÉCAUTIONS DE SÉCURITÉ

Pour votre sécurité, veuillez lire attentivement ces instructions avant d'utiliser l'appareil pour la première fois. Conservez-les pour toute consultation ultérieure.
Cet appareil est conçu exclusivement pour un usage domestique et doit être utilisé conformément à ce manuel. Utilisez-le avec précaution et informez les autres utilisateurs des risques potentiels.
DANGER : Une utilisation incorrecte de cet appareil peut entraîner des blessures !

MESURES DE SÉCURITÉ IMPORTANTES

1. Sécurité électrique : Avant utilisation, vérifiez que la tension d' alimentation correspond aux spécifications indiquées sur la plaque signalétique. Si le cordon d' alimentation est endommagé, il doit être remplacé par le fabricant, un centre de service agréé ou un technicien qualifié afin d' éviter tout danger.
2. Cordon d'alimentation : Déroulez et étendez complètement le cordon d'alimentation avant de le brancher. Ne tirez pas sur le cordon pour le débrancher ; tenez-le fermement. Ne laissez pas le cordon pendre du bord d'une table ou d'un comptoir, ni en contact avec des surfaces chaudes. Ne placez pas le cordon sur des arêtes vives.
3. Emplacement : Placez toujours l' appareil sur une surface stable, plane et résistante à la chaleur, à l' écart des cuisinières à gaz, des fours et de toute autre source de chaleur. Veillez à laisser un espace d' au moins 150 mm autour de l' appareil pour la ventilation.
4. Réservoir d'eau : Utilisez uniquement de l'eau potable fraîche et froide (de préférence filtrée) dans le réservoir. L'eau chaude, l'eau gazeuse ou tout autre liquide risquent d'endommager l'appareil. N'utilisez pas l'appareil si le bac de récupération n'est pas correctement positionné.
5. Utilisation prévue : Cet appareil est conçu pour moudre les grains de café et préparer des boissons à base de café ou des expressos au lait. Ne l' utilisez pas à d' autres fins. Le moulin est exclusivement destiné aux grains de café. N' y ajoutez ni café moulu, ni café instantané, ni café au caramel, ni aucune autre substance.

6.Sécurité des enfants : Cet appareil n’ est pas destiné à être utilisé par des enfants. Gardez l’ appareil et le cordon d’ alimentation hors de leur portée. Veillez à ce que les enfants ne jouent pas avec l’ appareil. Pendant son fonctionnement, ne laissez pas les enfants toucher l’ appareil ni le cordon d’ alimentation.
7.Capacité d'utilisation : Cet appareil peut être utilisé par des personnes ayant des capacités physiques, sensorielles ou mentales réduites, ou un manque d'expérience et de connaissances, à condition qu'elles soient supervisées ou qu'elles reçoivent des instructions sur son utilisation en toute sécurité et qu'elles comprennent les risques encourus.
8.Nettoyage et entretien : Ne plongez pas l’ appareil, le cordon d’ alimentation ou la prise dans l’ eau ou tout autre liquide. Ne lavez pas le corps principal directement à l’ eau afin d’ éviter d’ endommager l’ isolation électrique. N’ essayez pas d’ ouvrir le corps principal ni de démonter les pièces non amovibles ; l’ intérieur ne contient aucune pièce réparable par l’ utilisateur.
9.Utilisation sans surveillance : Débranchez toujours l’ appareil de la prise de courant avant de le monter, de le démonter, de le nettoyer ou de le laisser sans surveillance.
10.Utilisation prolongée : si l’ appareil n’ est pas utilisé pendant une longue période, videz le réservoir d’ eau, le bac d’ égouttement et le récipient à grains de café.
11.Accessoires : Utilisez uniquement les accessoires recommandés ou vendus par le fabricant. L’ utilisation d’ accessoires non autorisés peut être dangereuse.
12.Usage externe interdit : cet appareil n'est pas adapté à un usage externe.

2. PRÉSENTATION DU PRODUIT

2.1 Description des pièces

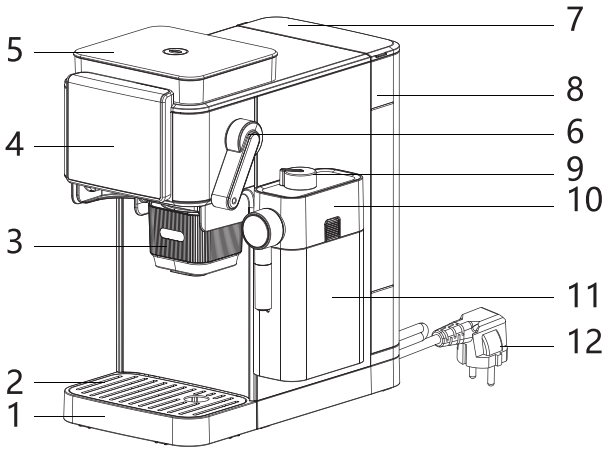

1- bac de récupération
2- porte-gobelet
3- Entonnoir d'extraction
4- Panneau de contrôle
5- Boîte à grains de café avec couvercle
6- cape de presse
7- Bouchon du réservoir d'eau
8- Réservoir d'eau
9- bouton de réglage de la mousse de lait
10- Couvercle de bouteille de lait
11- brique de lait
12- cordon d'alimentation

2.2 Spécifications techniques

Article	Budget
Tension de fonctionnement	230 V CA
Fréquence nominale	50Hz
Puissance nominale	1350W
Température de fonctionnement	5℃~40℃
capacité des silos à grains	90 grammes
capacité du récipient à lait	300ml
capacité du réservoir d'eau	1 litre
Pression de la pompe	15 barres
Système de chauffage	Instantané / Thermobloc
Dimensions (L x P x H)	142.5 x 269 x 296 mm
Poids	4,67 kilogrammes
Fonctions de la boisson	Espresso (simple), Lungo, Americano, Cappuccino, Latte, Leche Caliente

2.3 Liste des accessoires

Non.	Accessoires	montant
1	distributeur automatique de lait	1 jeu
2	entonnoir à grains de café	1 jeu
3	Entonnoir d'extraction (porte-filtre)	1 pièce
4	Manuel d'instructions (y compris la carte de garantie)	1 livre

2.4 Panneau de configuration et icônes

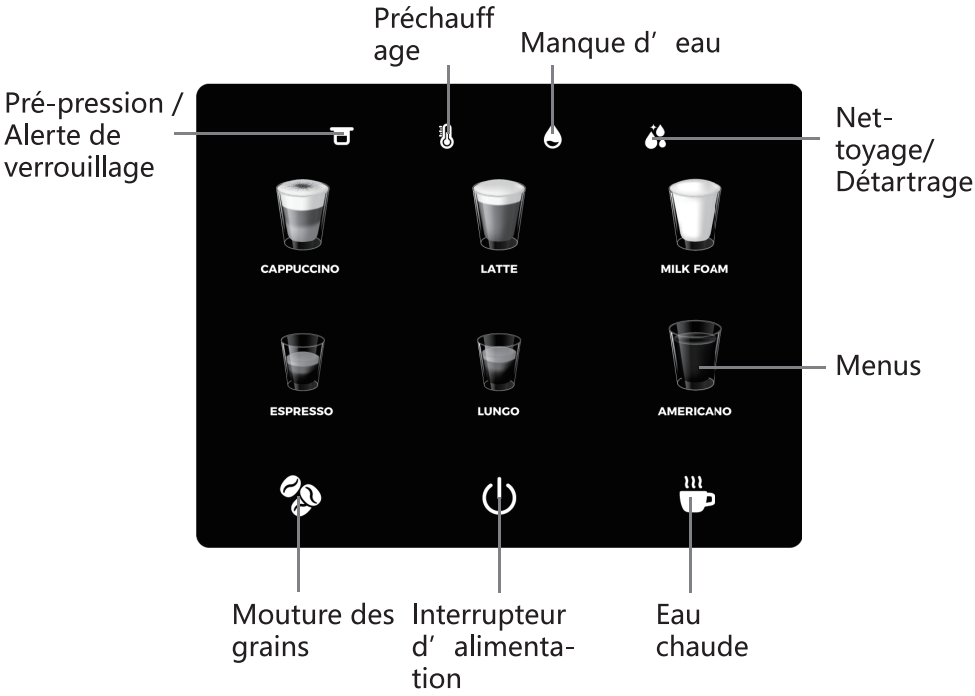

Voyants d'alarme/indicateurs

numéro de com-mande	nom	icône de fonction	description
01	Préimpression / Alerte de blocage		Le levier du pulvérisateur n'est pas actionné correctement.
02	Préchauffage		Pendant la procédure de préchauffage, ce voyant clignote ;
03	pénurie d'eau		Le réservoir d'eau est presque vide et doit être rempli.
04	Un détartrage est nécessaire.		N'oubliez pas qu'il est nécessaire d'enlever les incrustations.

3. INSTALLATION

1.Déballage : Retirez tous les films protecteurs, autocollants et matériaux d’ emballage de l’ appareil.
2.Emplacement : Placez l’ appareil sur une surface stable et plane, à proximité d’ une prise électrique appropriée. Prévoyez un dégagement d’ au moins 150 mm de chaque côté pour la ventilation.
3.Insérez l'entonnoir : insérez l'entonnoir d'extraction (porte-filtre) dans l'emplacement de gauche. Il sera maintenu en place par un aimant. Déplacez-le ensuite vers l'unité de préparation située à droite pour effectuer l'extraction.
4.Insertion du récipient à lait : Insérez le récipient à lait automatique dans son logement latéral. Poussez-le jusqu’ à entendre un clic, indiquant qu’ il est verrouillé.
5.Pour remplir le réservoir d'eau : retirez-le, rincez-le, remplissez-le d'eau froide jusqu'au niveau « MAX », puis remettez-le en place. Important : avant la première utilisation, retirez le bouchon en silicone jaune situé au fond du réservoir pour permettre l'écoulement de l'eau.
6.Ajouter les grains de café : Ouvrez le couvercle du récipient à grains, versez les grains de café frais et refermez hermétiquement le couvercle.
7.Branchement de l'alimentation : Branchez le cordon d'alimentation à une prise électrique mise à la terre appropriée.
8.Nettoyage initial : Avant la première utilisation, effectuez un cycle de nettoyage en faisant fonctionner les fonctions eau chaude et lait chaud (en utilisant uniquement de l'eau dans le récipient à lait) afin de nettoyer les systèmes internes.

4. INSTRUCTIONS D'UTILISATION

4.1 Préparation du café

1.Appuyez sur le bouton marche/arrêt. Pour allumer la machine, attendez que le voyant de préchauffage cesse de clignoter, ce qui indique que la machine est prête.
2.Affûtage Placez l'entonnoir d'extraction sous la sortie du broyeur (à gauche). Appuyez sur le bouton de broyage. La machine broiera les grains de café directement dans l'entonnoir.
3.Tassage : Après avoir moulu le café, retirez le réservoir. Tapotez-le légèrement pour égaliser la mouture. Insérez-le dans le groupe d' infusion par la droite. Appuyez fermement sur le levier de tassage jusqu' à sentir une résistance et entendre un clic. (Remarque : Un tassage correct garantit une extraction optimale.)
4.Préparation : Placez une tasse dans le bac d'égouttage sous le bec verseur.
5.Sélection : Appuyez sur le bouton correspondant à la boisson souhaitée (par exemple, expresso, cappuccino). L' icône sélectionnée s' illuminera et la préparation commencera.
6.Conclusion : Lorsque tous les voyants des boutons de commande des boissons sont allumés et que la machine émet deux bips, la boisson est prête.

Remarque : Lors de la première utilisation, sélectionnez les fonctions eau chaude et lait chaud une à la fois (avec le réservoir et le récipient à lait remplis d'eau pure) pour nettoyer le tube intérieur de la cafetière.

4.2 Remplissage du réservoir d'eau

- Lorsque l'eau est rare Le voyant s'allume ; le réservoir d'eau est vide.
- Soulevez le réservoir, remplissez-le d'eau fraîche et froide jusqu'au repère « MAX », puis replacez-le fermement.

Remarque importante : N' ajoutez pas d' eau tiède, d' eau chaude, d' eau gazeuse ni aucun autre liquide dans le réservoir. Si le réservoir contient des impuretés solides, retirez-les ; elles pourraient endommager le réservoir et l' appareil.

4.3 Ajout de grains de café

●Lorsque le niveau de café en grains est bas, ouvrez le couvercle et ajoutez lentement du café frais. Ne dépassez pas la capacité maximale. Refermez le couvercle.

Remarque importante : Seuls les grains de café doivent être ajoutés au réservoir à grains. Le café moulu, le café instantané, le café au caramel et autres poudres peuvent endommager la machine. Ne lavez pas le réservoir à grains à l'eau.

4.4 Utilisation du distributeur automatique de lait

1.Pour remplir : appuyez sur le bouton du couvercle pour le retirer. Remplissez le récipient avec du lait frais, froid et pasteurisé. Le niveau de lait doit se situer entre les repères « MIN » et « MAX ».
2.Réglage de la mousse de lait : Tournez le bouton situé sur le dessus du récipient. Tournez-le dans le sens des aiguilles d'une montre pour augmenter la mousse et dans le sens inverse pour la diminuer. Continuez à tourner dans le sens inverse des aiguilles d'une montre pour débloquer le bouton et faciliter le nettoyage.
3.Installation : Fermez bien le couvercle. Insérez le récipient dans l'interface de la machine jusqu'à entendre un clic.
4.Magasin:
●S'il reste du lait dans le récipient après utilisation, jetez-le immédiatement. Ne conservez pas le lait dans le récipient à température ambiante.
●Le récipient à lait peut être conservé au réfrigérateur. Si vous souhaitez conserver le lait restant, retirez le récipient de la machine, assurez-vous que le couvercle est bien fermé et placez-le au réfrigérateur à environ 5 °C.
●Pour éviter que le lait ne tourne, ne le conservez pas dans son emballage pendant plus de 24 heures, même au réfrigérateur.
●Nettoyage : Après chaque utilisation avec du lait, nettoyez le circuit de lait interne à l'aide de la fonction eau chaude. Démontez ensuite le réservoir à lait (couvercle, bouton, tubes) et rincez soigneusement toutes les pièces à l'eau tiède (moins de 40 °C). Le tuyau d'aspiration du lait peut être retiré pour être nettoyé. Laissez sécher complètement toutes les pièces à l'air libre avant de les remonter.

4.5 Réglage manuel de la rectification

1.Appuyez simultanément sur les boutons Espresso et Lungo et maintenez-les enfoncés pendant 3 secondes. Un bip retentira et vous accéderez au mode de réglage de la mouture.
2.Appuyez sur Espresso pour diminuer la taille de la mouture ou sur Lungo pour l'augmenter (20 niveaux disponibles).
3.Appuyez sur « Moudre » pour confirmer les paramètres. La machine va moudre une dose d'essai.
4.Les paramètres sont enregistrés pour une utilisation ultérieure jusqu'à ce qu'ils soient modifiés. Vous devrez peut-être les ajuster si vous changez le type de grain de café.

Note importante : La quantité de café moulu obtenue pouvant varier selon les grains, lors de votre première utilisation de vos propres grains, ajustez la quantité à la dose standard (13,5 g). Après la mouture, secouez légèrement la machine. L'espace idéal entre la surface plane du café moulu et celle du réservoir est de 2 à 3 mm. (Remarque : Après chaque mouture, tapotez doucement le côté gauche de la machine pour faire tomber le café moulu restant dans le réservoir et éviter l'accumulation de résidus.)

Rétablissement des paramètres d'usine : En mode veille, maintenez enfoncés simultanément les boutons marche/arrêt et broyage pendant 3 secondes. Un bip long retentira et les paramètres d'usine seront rétablis.

5. NETTOYAGE ET ENTRETIEN

Un nettoyage régulier garantit des performances optimales et une longue durée de vie.

Composant	méthode de nettoyage	Fréquence
bac de récupération	Retirer, vider et rincer à l'eau tiède. Sécher avant de remettre en place.	Quotidiennement ou lorsque le produit est plein
Entonnoir d'extraction	Après chaque utilisation, appuyez sur le bouton d'éjection du disque de café pour le retirer. Rincez l'entonnoir à l'eau courante et utilisez la brosse de nettoyage pour enlever tout résidu de café du filtre.	Après chaque utilisation
Extérieur de la machine	Débranchez l'appareil. Nettoyez-le avec un chiffon doux, humide et non abrasif. N'utilisez pas de produits de nettoyage abrasifs.	Au besoin
récipient à lait	Démontez toutes les pièces (couvercle, bouton, tubes). Rincez à l'eau tiède propre (moins de 40 °C). N'utilisez pas d'eau chaude. Si nécessaire, utilisez un détergent neutre et rincez abondamment. Laissez sécher complètement à l'air libre.	Immédiatement après chaque utilisation du lait
Réservoir d'eau	Retirer, vider et rincer à l'eau claire.	Hebdomadaire

6.Protocoles de nettoyage complets

6.1 Protocole de nettoyage du circuit de lait

Il est essentiel de nettoyer le système de traite immédiatement après utilisation pour des raisons d'hygiène et pour éviter les obstructions.
Fréquence : Après chaque séance au cours de laquelle du lait est utilisé.
Instructions étape par étape :

1.Rinçage initial : Après la dernière boisson lactée, mais avant d' éteindre la machine, activez la fonction eau chaude ou la fonction de nettoyage du lait (si disponible). Faites couler de l' eau chaude dans le tube vapeur/lait pour éliminer tout résidu de lait des tubes internes.
2.Retrait du récipient à lait : Retirez le récipient à lait de la machine. Appuyez sur le bouton du couvercle pour le retirer. Retirez la molette de réglage de la mousse de lait en la tournant complètement dans le sens inverse des aiguilles d' une montre. Retirez délicatement le tube d' aspiration du lait en silicone et le tube de sortie du lait.
3.Rincez toutes les pièces : Rincez immédiatement toutes les pièces démontées (récipient, couvercle, bouton, tubes) à l' eau tiède courante (40 °C maximum). N' utilisez pas d' eau bouillante ou excessivement chaude, car cela pourrait endommager les composants en silicone et en plastique.
4.Nettoyage (facultatif) : Pour un nettoyage plus approfondi, utilisez un détergent doux de qualité alimentaire. Rincez abondamment toutes les pièces à l' eau claire afin d' éliminer tout résidu de savon.
5.Séchage à l'air libre : placez tous les éléments dans un égouttoir et laissez-les sécher complètement à l'air libre avant de les réassembler. L'humidité favorise la prolifération bactérienne.
6.Réassemblage : Après séchage, réassemblez le récipient à lait et rangez-le dans un endroit frais et sec, ou au réfrigérateur s'il contient du lait frais (voir les instructions de stockage dans la section 4.4).

6.2 Procédure de détartrage

Un nettoyage régulier du système interne contribue à maintenir la machine à café propre.
Fréquence : Effectuez ce nettoyage tous les 2 à 3 mois.
Instructions étape par étape :

1.Préparer la machine :
- Assurez-vous que l'entonnoir d'extraction (porte-filtre) est vide et correctement inséré.
- Retirez le récipient à lait (il n'est pas nécessaire pour ce nettoyage).

2.Remplir d'eau :
- Videz complètement le réservoir d'eau puis rincez-le.
- Remplissez le réservoir d'eau avec de l'eau fraîche et froide jusqu'au repère « MAX ».

3.Lancer le cycle de nettoyage :
- Mettez la machine en marche.
- Placez un grand récipient (d'au moins 1,5 L) sous le bec verseur du café et le bec verseur d'eau chaude.
- Maintenez le bouton Détartrage/Nettoyage enfoncé pendant environ 5 secondes pour démarrer le programme de nettoyage.
- La machine distribuera l'eau par étapes. Le processus dure entre 20 et 30 minutes.
- Ne mettez pas la machine hors tension pendant le cycle. Elle s'arrêtera automatiquement une fois terminé.

4.Finition:
- Videz et rincez le grand récipient et le bac de récupération.
- Le cycle de nettoyage est maintenant terminé.

7. RÉSOLUTION DE PROBLÈMES

Problème	Cause possible	Solution
La machine ne s'allume pas.	Il n'est pas branché, l'interrupteur est éteint, la prise est défectueuse.	Vérifiez la prise, le câble et la prise électrique. Assurez-vous que l'interrupteur est sur « marche ».
Les boutons ne répondent pas.	Interférences électromagnétiques, panneau de commande encrassé.	Débranchez l'appareil pendant quelques minutes, puis rebranchez-le. Nettoyez le panneau de commande avec un chiffon sec.
Le café n'est pas assez chaud.	Entonnoir non préchauffé, première tasse de la journée.	Lancez un cycle d'eau chaude pour préchauffer le système avant de préparer votre première tasse de café.
Café de mauvaise qualité / Sans crème	Les grains ne sont pas frais et la mouture/quantité est incorrecte.	Utilisez des grains de café frais et de qualité. Ajustez la mouture. Expérimentez avec différents types de café.
Le moulin fonctionne, mais aucun café moulu ne sort.	La goulotte du moulin est bloquée et le grain s'y coince.	Vérifiez qu'il n'y a pas de blocages. Videz le broyeur pour éliminer toute obstruction. Tapotez légèrement la machine.
Les boutons sont bloqués ou ne répondent pas.	Résidus de café sous les boutons.	Nettoyez la zone autour des boutons avec une brosse sèche. Humidifiez un chiffon et frottez délicatement le panneau.
Temps de préchauffage prolongé / Alarmes internes	Accumulation excessive de tartre.	Procédez immédiatement à la procédure de détartrage.
Le lait ne mousse pas.	Le récipient à lait n'est pas propre ; ce n'est pas le bon type de lait.	Nettoyez soigneusement le récipient et les tubes à lait. Utilisez du lait frais, froid, demi-écrémé ou entier.
Fuite d'eau	Réservoir mal positionné, bac de récupération plein.	Vérifiez que le réservoir d'eau est correctement positionné. Videz le bac d'égouttement.

Istruzioni per l'uso della macchina da caffè semiautomatica

Modello: KF-100D6 Versione: 01



Cari utenti,
Il contenuto di questo manuale è stato attentamente verificato. In caso di errori di stampa o domande, si prega di contattare i nostri distributori o il servizio clienti. Garantiamo un servizio rapido ed efficiente.

Nota: eventuali miglioramenti tecnici al prodotto saranno incorporati nelle nuove versioni di questo manuale utente senza preavviso. L'aspetto e i colori del prodotto possono variare.

Indice

Istruzioni per l'uso della macchina da caffè semiautomatica
1. PRECAUZIONI DI SICUREZZA 1
IMPORTANTI MISURE DI SICUREZZA 1
2. PRESENTAZIONE DEL PRODOTTO 3
2.1 Descrizione delle parti 3
2.2 Specifiche tecniche 3
2.3 Elenco degli accessori 4
2.4 Pannello di controllo e icone 5
3. INSTALLAZIONE 6
4. ISTRUZIONI PER L'USO 7
4.1 Preparazione del caffè 7
4.2 Riempimento del serbatoio dell'acqua 7
4.3 Aggiunta di chicchi di caffè 8
4.4 Utilizzo del distributore automatico del latte 8
4.5 Regolazione manuale della rettifica 9
5. PULIZIA E MANUTENZIONE 10
6. Protocolli di pulizia completi 11
6.1 Protocollo di pulizia del circuito del latte 11
6.2 Procedura di decalcificazione 12
7. RISOLUZIONE DEI PROBLEMI 13

1. PRECAUZIONI DI SICUREZZA

Per la vostra sicurezza, vi preghiamo di leggere attentamente queste istruzioni prima di utilizzare il dispositivo per la prima volta. Conservatele per riferimento futuro.
Questo apparecchio è progettato esclusivamente per uso domestico e deve essere utilizzato in conformità con il presente manuale. Utilizzarlo con cautela e informare gli altri utenti dei potenziali pericoli.
PERICOLO: L'uso improprio di questo dispositivo può provocare lesioni!

IMPORTANTI MISURE DI SICUREZZA

1. Sicurezza elettrica: prima dell'uso, verificare che la tensione di alimentazione corrisponda alle specifiche indicate sulla targhetta identificativa. Se il cavo di alimentazione è danneggiato, deve essere sostituito dal produttore, da un centro di assistenza autorizzato o da un tecnico qualificato per evitare qualsiasi pericolo.
2. Cavo di alimentazione: Srotolare e allungare completamente il cavo di alimentazione prima di collegarlo. Non tirare il cavo per scollegarlo; tenerlo saldamente. Non lasciare che il cavo penda dal bordo di un tavolo o di un piano di lavoro o entri in contatto con superfici calde. Non posizionare il cavo su bordi taglienti.
3. Ubicazione: posizionare sempre l'apparecchio su una superficie stabile, piana e resistente al calore, lontano da fornelli a gas, forni e altre fonti di calore. Assicurarsi che vi siano almeno 150 mm di spazio intorno all'apparecchio per la ventilazione.
4. Serbatoio dell'acqua: utilizzare solo acqua potabile fresca e fredda (preferibilmente filtrata) nel serbatoio. Acqua calda, acqua gassata o qualsiasi altro liquido può danneggiare l'apparecchio. Non utilizzare l'apparecchio se la vaschetta raccogligocce non è posizionata correttamente.
5. Uso previsto: Questo apparecchio è progettato per macinare chicchi di caffè e preparare bevande a base di caffè o espressi con latte. Non utilizzarlo per altri scopi. Il macinacaffè è destinato esclusivamente alla macinazione di chicchi di caffè. Non aggiungere caffè macinato, caffè solubile, caffè al caramello o altre sostanze.

6.Sicurezza dei bambini: questo apparecchio non è destinato all'uso da parte dei bambini. Tenere l'apparecchio e il cavo di alimentazione fuori dalla loro portata. Assicurarsi che i bambini non giochino con l'apparecchio. Durante il funzionamento, non permettere ai bambini di toccare l'apparecchio o il cavo di alimentazione.
7.Utilizzo: questo dispositivo può essere utilizzato da persone con capacità fisiche, sensoriali o mentali ridotte, o prive di esperienza e conoscenza, a condizione che siano supervisionate o istruite sul suo utilizzo sicuro e comprendano i pericoli connessi.
8.Pulizia e manutenzione: non immergere l'unità, il cavo di alimentazione o la spina in acqua o altri liquidi. Non lavare il corpo principale direttamente con acqua per evitare di danneggiare l'isolamento elettrico. Non tentare di aprire il corpo principale o smontare parti non rimovibili; l'interno non contiene parti riparabili dall'utente.
9.Utilizzo incustodito: scollegare sempre l'apparecchio dalla presa di corrente prima di montarlo, smontarlo, pulirlo o lasciarlo incustodito.
10.Utilizzo prolungato: se l'apparecchio non viene utilizzato per un lungo periodo, svuotare il serbatoio dell'acqua, la vaschetta raccogli-gocce e il contenitore dei chicchi di caffè.
11.Accessori: utilizzare solo accessori consigliati o venduti dal produttore. L'uso di accessori non autorizzati può essere pericoloso.
12.Uso esterno vietato: questo dispositivo non è adatto all'uso esterno.

2. PRESENTAZIONE DEL PRODOTTO

2.1 Descrizione delle parti

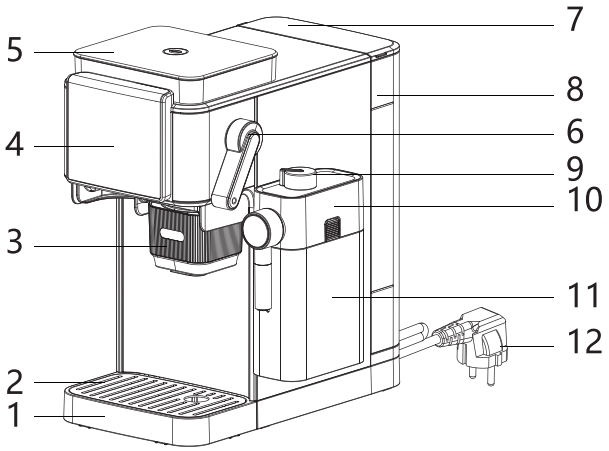

1- contenitore di raccolta
2- portabicchieri
3- Imbuto di estrazione
4- Pannello di controllo
5- Barattolo di chicchi di caffè con coperchio
6- mantello da stampa
7- Tappo del serbatoio dell'acqua
8- Serbatoio dell'acqua
9- manopola di regolazione della schiuma del latte
10- Coperchio della bottiglia del latte
11- cartone di latte
12- cavo di alimentazione

2.2 Specifiche tecniche

Articolo	Bilancio
Tensione di esercizio	230 V CA
Frequenza nominale	50Hz
Potenza nominale	1350W
Temperatura di esercizio	5℃~40℃
capacità del silo per cereali	90 grammi
capacità del contenitore del latte	300ml
capacità del serbatoio dell'acqua	1 litro
Pressione della pompa	15 barrette
Sistema di riscaldamento	Istantaneo / Thermoblock
Dimensioni (L x P x A)	142.5 x 269 x 296 mm
Peso	4,67 chilogrammi
Funzioni della bevanda	Espresso (simple), Lungo, Americano, Cappuccino, Latte, Leche Caliente

2.3 Elenco degli accessori

Non.	Accessori	In aumento
1	distributore automatico di latte	1 partita
2	imbuto per chicchi di caffè	1 partita
3	Imbuto di estrazione (portafiltro)	1 pezzo
4	Manuale di istruzioni (inclusa la scheda di garanzia)	1 libro

2.4 Pannello di controllo e icone

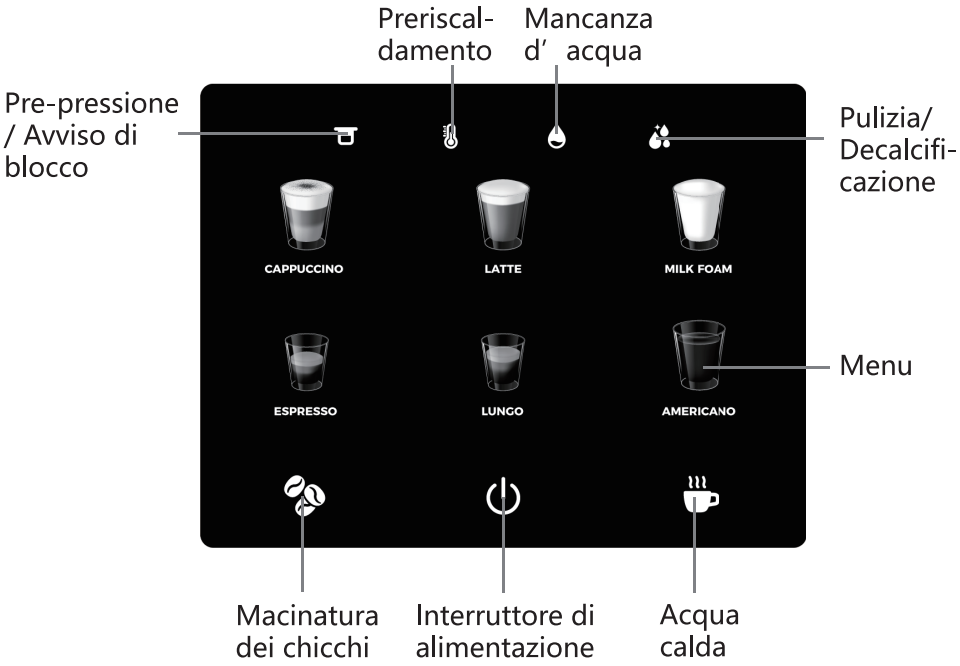

Spie/indicatori di avvertimento

numero d'ordine	nome	icona della funzione	descrizione
01	Avviso di prestampa/blocco		La leva dello spruzzatore non viene azionata correttamente.
02	Preriscaldamento		Durante la procedura di preriscaldamento, questa spia lampeggia;
03	carenza d'acqua		Il serbatoio dell'acqua è quasi vuoto e deve essere riempito.
04	È necessaria la decalcificazione.		Non dimenticare che è necessario rimuovere gli inserti.

3. INSTALLAZIONE

1.Disimballaggio: rimuovere tutte le pellicole protettive, gli adesivi e i materiali di imballaggio dal dispositivo.
2.Posizione: posizionare il dispositivo su una superficie stabile e piana, vicino a una presa elettrica idonea. Lasciare almeno 150 mm di spazio libero su ciascun lato per la ventilazione.
3.Inserire l'imbuto: inserire l'imbuto di estrazione (portafiltro) nell'alloggiamento di sinistra. Sarà mantenuto in posizione da un magnete. Quindi spostarlo nell'unità di preparazione a destra per eseguire l'estrazione.
4.Inserimento del contenitore del latte: inserire il contenitore automatico del latte nell'apposita fessura laterale. Spingere fino a sentire un clic, che indica che è bloccato in posizione.
5.Per riempire il serbatoio dell'acqua: rimuoverlo, sciacquarlo, riempirlo con acqua fredda fino al livello "MAX", quindi riposizionarlo. Importante: prima del primo utilizzo, rimuovere il tappo giallo in silicone situato sul fondo del serbatoio per consentire lo scarico dell'acqua.
6.Aggiungere i chicchi di caffè: aprire il coperchio del contenitore dei chicchi, versare i chicchi di caffè freschi e chiudere bene il coperchio.
7.Collegamento elettrico: collegare il cavo di alimentazione a una presa elettrica correttamente messa a terra.
8.Pulizia iniziale: prima del primo utilizzo, eseguire un ciclo di pulizia attivando le funzioni acqua calda e latte caldo (utilizzando solo acqua nel contenitore del latte) per pulire i sistemi interni.

4. ISTRUZIONI PER L'USO

4.1 Preparazione del caffè

1.Premere il pulsante di accensione. Per accendere la macchina, attendere che la spia di preriscaldamento smetta di lampeggiare, il che indica che la macchina è pronta.
2.Affilatura Posizionare l'imbuto di estrazione sotto l'uscita del macinacaffè (a sinistra). Premere il pulsante di macinatura. La macchina macinerà i chicchi di caffè direttamente nell'imbuto.
3.Pressatura: Dopo aver macinato il caffè, rimuovere il contenitore. Picchiettare leggermente per uniformare la macinatura. Inserire il contenitore nel gruppo erogatore da destra. Premere con decisione la leva di pressatura fino a sentire una certa resistenza e un clic. (Nota: una corretta pressatura garantisce un'estrazione ottimale.)
4.Preparazione: Posizionare una tazza nella vaschetta raccogli-gocce sotto il beccuccio.
5.Selezione: premere il pulsante corrispondente alla bevanda desiderata (es. espresso, cappuccino). L'icona selezionata si illuminerà e la preparazione avrà inizio.
6.Conclusione: quando tutte le spie luminose sui pulsanti di controllo delle bevande sono accese e la macchina emette due segnali acustici, la bevanda è pronta.

Nota: al primo utilizzo, selezionare le funzioni acqua calda e latte caldo una alla volta (con il serbatoio e il contenitore del latte riempiti con acqua pura) per pulire il tubo interno della macchina per il caffè.

4.2 Riempimento del serbatoio dell'acqua

- Quando l'acqua scarseggia La spia luminosa si accende; il serbatoio dell'acqua è vuoto.
- Sollevare il serbatoio, riempirlo con acqua fresca e fredda fino al segno "MAX", quindi riposizionarlo saldamente.

Nota importante: non aggiungere acqua tiepida, acqua calda, acqua frizzante o altri liquidi al serbatoio. Se il serbatoio contiene impurità solide, rimuoverle; potrebbero danneggiare il serbatoio e l'apparecchio.

4.3 Aggiunta di chicchi di caffè

●Quando il livello dei chicchi di caffè è basso, aprire il coperchio e aggiungere lentamente caffè fresco. Non superare la capacità massima. Chiudere il coperchio.

Nota importante: inserire solo chicchi di caffè nel contenitore. Caffè macinato, caffè solubile, caffè al caramello e altre polveri possono danneggiare la macchina. Non lavare il contenitore dei chicchi con acqua.

4.4 Utilizzo del distributore automatico del latte

1.Per riempire: premere il pulsante sul coperchio per rimuoverlo. Riempire il contenitore con latte fresco, freddo e pastorizzato. Il livello del latte deve essere compreso tra i segni "MIN" e "MAX".

2.Regolazione della schiuma di latte: ruotare la manopola sulla parte superiore del contenitore. Ruotarla in senso orario per aumentare la schiuma e in senso antiorario per diminuirla. Continuare a ruotare in senso antiorario per sbloccare la manopola e facilitare la pulizia.

3.Installazione: Chiudere bene il coperchio. Inserire il contenitore nell'interfaccia della macchina fino a sentire un clic.

4.Negozio:

●Se dopo l'uso dovesse rimanere del latte nel contenitore, gettarlo via immediatamente. Non conservare il latte nel contenitore a temperatura ambiente.

●Il contenitore del latte può essere conservato in frigorifero. Se si desidera conservare il latte avanzato, rimuovere il contenitore dalla macchina, assicurarsi che il coperchio sia ben chiuso e riporlo in frigorifero a circa 5 °C.

●Per evitare che il latte si rovini, non conservarlo nella confezione per più di 24 ore, nemmeno in frigorifero.

●Pulizia: Dopo ogni utilizzo con il latte, pulire il circuito interno del latte utilizzando la funzione acqua calda. Quindi smontare il contenitore del latte (coperchio, pulsante, tubi) e sciacquare accuratamente tutti i componenti in acqua tiepida (inferiore a 40 °C). Il tubo di aspirazione del latte può essere rimosso per la pulizia. Lasciare asciugare completamente tutti i componenti all'aria prima di rimontarli.

4.5 Regolazione manuale della rettifica

1.Tenere premuti contemporaneamente i pulsanti Espresso e Lungo per 3 secondi. Verrà emesso un segnale acustico e si accederà alla modalità di regolazione della macinatura.
2.Premere Espresso per diminuire la macinatura o Lungo per aumentarla (sono disponibili 20 livelli).
3.Premere "Macina" per confermare le impostazioni. La macchina macinerà una dose di prova.
4.Le impostazioni vengono salvate per un utilizzo futuro finché non vengono modificate. Potrebbe essere necessario modificarle se si cambia il tipo di caffè in grani.

Nota importante: la quantità di caffè macinato ottenuta può variare a seconda dei chicchi. Quando si utilizzano i propri chicchi per la prima volta, regolare la quantità sulla dose standard (13,5 g). Dopo la macinatura, agitare delicatamente la macchina. La distanza ideale tra la superficie piana del caffè macinato e quella della tramoggia è di 2-3 mm. (Nota: dopo ogni macinatura, picchiettare delicatamente il lato sinistro della macchina per rimuovere eventuali residui di caffè macinato dalla tramoggia ed evitare l'accumulo di residui.)

Ripristino delle impostazioni di fabbrica: in modalità standby, tenere premuti contemporaneamente i pulsanti di accensione e macinatura per 3 secondi. Verrà emesso un lungo segnale acustico e le impostazioni di fabbrica verranno ripristinate.

5. PULIZIA E MANUTENZIONE

Una pulizia regolare garantisce prestazioni ottimali e una lunga durata.

Componente	metodo di pulizia	Frequenza
contenitore di raccolta	Rimuovere, svuotare e risciacquare con acqua tiepida. Asciugare prima di riposizionare.	Giornalmente o quando il prodotto è pieno
Imbuto di estrazione	Dopo ogni utilizzo, premere il pulsante di espulsione del disco di caffè per rimuoverlo. Sciacquare l'imbuto sotto l'acqua corrente e utilizzare la spazzola per la pulizia per rimuovere eventuali residui di caffè dal filtro.	Dopo ogni utilizzo
Esterno della macchina	Scollegare l'apparecchio. Pulirlo con un panno morbido, umido e non abrasivo. Non utilizzare prodotti abrasivi.	Se necessario
contenitore del latte	Smontare tutti i componenti (coperchio, pulsante, tubi). Risciacquare con acqua pulita e tiepida (inferiore a 40 °C). Non utilizzare acqua calda. Se necessario, utilizzare un detergente neutro e risciacquare abbondantemente. Lasciare asciugare completamente all'aria.	Subito dopo ogni utilizzo del latte
Serbatoio dell'acqua	Rimuovere, svuotare e risciacquare con acqua pulita.	Settimanale

6.Protocolli di pulizia completi

6.1 Protocollo di pulizia del circuito del latte

Per motivi igienici e per evitare ostruzioni, è fondamentale pulire il sistema di mungitura subito dopo l'uso.
Frequenza: Dopo ogni seduta in cui si utilizza il latte.
Istruzioni passo passo:

1.Risciacquo iniziale: dopo l'ultima bevanda a base di latte, ma prima di spegnere la macchina, attivare la funzione acqua calda o la funzione pulizia latte (se disponibile). Far scorrere acqua calda attraverso il tubo vapore/latte per rimuovere eventuali residui di latte dai tubi interni.
2.Rimozione del contenitore del latte: rimuovere il contenitore del latte dalla macchina. Premere il pulsante sul coperchio per rimuoverlo. Rimuovere la manopola di regolazione della schiuma di latte ruotandola completamente in senso antiorario. Rimuovere con cautela il tubo di aspirazione del latte in silicone e il tubo di uscita del latte.
3.Risciacquare tutti i componenti: sciacquare immediatamente tutti i componenti smontati (contenitore, coperchio, pulsante, tubi) sotto acqua corrente tiepida (massimo 40°C). Non utilizzare acqua bollente o eccessivamente calda, poiché potrebbe danneggiare i componenti in silicone e plastica.
4.Pulizia (facoltativa): per una pulizia più accurata, utilizzare un detergente delicato per uso alimentare. Risciacquare accuratamente tutte le parti con acqua pulita per rimuovere eventuali residui di sapone.
5.Asciugatura all'aria: disporre tutti i componenti su uno stendino e lasciarli asciugare completamente all'aria prima di rimontarli. L'umidità favorisce la proliferazione batterica.
6.Rimontaggio: Dopo l'asciugatura, rimontare il contenitore del latte e conservarlo in un luogo fresco e asciutto oppure in frigorifero se contiene latte fresco (vedere le istruzioni per la conservazione nella sezione 4.4).

6.2 Procedura di decalcificazione

Una pulizia regolare del sistema interno aiuta a mantenere pulita la macchina del caffè.
Frequenza: eseguire questa pulizia ogni 2 o 3 mesi.
Istruzioni passo passo:

1.Preparare la macchina:
- Assicurarsi che l'imbuto di estrazione (portafiltro) sia vuoto e inserito correttamente.
- Rimuovere il contenitore del latte (non è necessario per questa pulizia).

2.Riempire con acqua:
- Svuotare completamente il serbatoio dell'acqua e poi risciacquarlo.
- Riempire il serbatoio dell'acqua con acqua fresca e fredda fino al segno "MAX".

3.Avviare il ciclo di pulizia:
- Accendere la macchina.
- Posizionare un contenitore capiente (almeno 1,5 L) sotto l'erogatore del caffè e quello dell'acqua calda.
- Tenere premuto il pulsante Decalcificazione/Pulizia per circa 5 secondi per avviare il programma di pulizia.
- La macchina distribuirà l'acqua in più fasi. Il processo richiede dai 20 ai 30 minuti.
- Non spegnere la macchina durante il ciclo. Si fermerà automaticamente una volta terminato.

4.Finitura:
- Svuotare e sciacquare il contenitore grande e il vassoio di raccolta.
- Il ciclo di pulizia è ora completo.

7. RISOLUZIONE DEI PROBLEMI

Problema	Causa possibile	Soluzione
La macchina non si accende.	Non è collegato, l'interruttore è spento, la presa è difettosa.	Controllare la spina, il cavo e la presa elettrica. Assicurarsi che l'interruttore sia in posizione "on".
I pulsanti non rispondono.	Interferenza elettromagnetica, pannello di controllo sporco.	Scollegare l'apparecchio per qualche minuto, quindi ricollegarlo. Pulire il pannello di controllo con un panno asciutto.
Il caffè non è abbastanza caldo.	Imbuto non riscaldato, prima tazza della giornata.	Avviare un ciclo di acqua calda per preriscaldare il sistema prima di preparare la prima tazza di caffè.
Caffè di scarsa qualità / Senza panna	I chicchi non sono freschi e la macinatura/quantità non è corretta.	Usate chicchi di caffè freschi e di alta qualità. Regolate la macinatura. Sperimentate diversi tipi di caffè.
Il macinacaffè funziona, ma il caffè macinato non esce.	Lo scivolo del mulino è bloccato e il grano rimane incastrato.	Controllare eventuali ostruzioni. Svuotare il macinacaffè per rimuovere eventuali ostruzioni. Picchiettare delicatamente la macchina.
I pulsanti sono bloccati o non rispondono.	Residui di caffè sotto i brufoli.	Pulisci l'area intorno ai pulsanti con una spazzola asciutta. Inumidisci un panno e strofina delicatamente il pannello.
Tempo di preriscaldamento prolungato / Allarmi interni	Accumulo eccessivo di tartaro.	Procedere immediatamente con la procedura di decalcificazione.
Il latte non fa schiuma.	Il contenitore del latte non è pulito; non è il tipo di latte giusto.	Pulire accuratamente il contenitore e i tubi del latte. Utilizzare latte fresco, freddo, parzialmente scremato o intero.
perdita d'acqua	Serbatoio posizionato male, vassoio di raccolta pieno.	Verificare che il serbatoio dell'acqua sia posizionato correttamente. Svuotare la vaschetta raccogligocce.

Anleitung zur Verwendung der halbautomatischen Kaffeemaschine

Modell: KF-100D6 Version: 01



Liebe Nutzer,
Der Inhalt dieses Handbuchs wurde sorgfältig geprüft. Sollten Sie dennoch Tippfehler entdecken oder Fragen haben, wenden Sie sich bitte an unsere Vertriebspartner oder unseren Kundenservice. Wir garantieren Ihnen eine schnelle und effiziente Bearbeitung.

Hinweis: Technische Verbesserungen am Produkt werden ohne vorherige Ankündigung in neue Versionen dieser Bedienungsanleitung eingearbeitet. Aussehen und Farben des Produkts können abweichen.

Index

Anleitung zur Verwendung der halbautomatischen Kaffeemaschine
1. Sicherheitsvorkehrungen 1
WICHTIGE SICHERHEITSMASSNAHMEN 1
2. PRODUKTPRÄSENTATION 3
2.1 Beschreibung der Teile 3
2.2 Technische Spezifikationen 3
2.3 Zubehörliste 4
2.4 Bedienfeld und Symbole 5
3. INSTALLATION 6
4. GEBRAUCHSANWEISUNG 7
4.1 Kaffeezubereitung 7
4.2 Befüllen des Wassertanks 7
4.3 Kaffeebohnen hinzufügen 8
4.4 Verwendung des automatischen Milchspenders 8
4.5 Manuelle Einstellung des Schleifens 9
5. Reinigung und Wartung 10
6. Umfassende Reinigungsprotokolle 11
6.1 Reinigungsprotokoll für den Milchkreislauf 11
6.2 Entkalkungsverfahren 12
7. FEHLERBEHEBUNG 13

1. Sicherheitsvorkehrungen

Lesen Sie diese Anleitung bitte vor der ersten Benutzung Ihres Geräts sorgfältig durch. Bewahren Sie sie zum späteren Nachschlagen auf.
Dieses Gerät ist ausschließlich für den Hausgebrauch bestimmt und muss gemäß dieser Bedienungsanleitung verwendet werden. Gehen Sie vorsichtig damit um und weisen Sie andere Benutzer auf mögliche Gefahren hin.
GEFAHR: Unsachgemäße Verwendung dieses Geräts kann zu Verletzungen führen!

WICHTIGE SICHERHEITSMASSNAHMEN

1. Elektrische Sicherheit: Prüfen Sie vor Gebrauch, ob die Netzspannung den Angaben auf dem Typenschild entspricht. Bei Beschädigung des Netzkabels muss dieses vom Hersteller, einem autorisierten Servicecenter oder einem qualifizierten Techniker ausgetauscht werden, um Gefahren zu vermeiden.
2. Netzkabel: Wickeln Sie das Netzkabel vollständig ab, bevor Sie es einstecken. Ziehen Sie nicht am Kabel, um es zu trennen; halten Sie es fest. Achten Sie darauf, dass das Kabel nicht über Tisch- oder Arbeitsplattenkanten hängt oder mit heißen Oberflächen in Berührung kommt. Legen Sie das Kabel nicht über scharfe Kanten.
3. Aufstellungsort: Stellen Sie das Gerät stets auf eine stabile, ebene und hitzebeständige Oberfläche, fern von Gasbrennern, Backöfen und anderen Wärmequellen. Achten Sie auf einen Mindestabstand von 150 mm um das Gerät herum für eine ausreichende Belüftung.
4. Wassertank: Verwenden Sie im Tank ausschließlich frisches, kaltes Trinkwasser (vorzugsweise gefiltert). Heißes Wasser, kohlensäurehaltiges Wasser oder andere Flüssigkeiten können das Gerät beschädigen. Benutzen Sie das Gerät nicht, wenn die Tropfschale nicht richtig positioniert ist.

5.Bestimmungsgemäßer Gebrauch: Dieses Gerät ist zum Mahlen von Kaffeebohnen und zur Zubereitung von Kaffee- oder Espressogetränken mit Milch bestimmt. Verwenden Sie es nicht für andere Zwecke. Die Kaffeemühle ist ausschließlich zum Mahlen von Kaffeebohnen vorgesehen. Geben Sie kein Kaffeepulver, Instantkaffee, Karamellkaffee oder andere Substanzen hinzu.
6.Sicherheitshinweis für Kinder: Dieses Gerät ist nicht für die Benutzung durch Kinder bestimmt. Bewahren Sie das Gerät und das Netzkabel außerhalb der Reichweite von Kindern auf. Stellen Sie sicher, dass Kinder nicht mit dem Gerät spielen. Während des Betriebs dürfen Kinder das Gerät oder das Netzkabel nicht berühren.
7.Anwendung: Dieses Gerät kann von Personen mit eingeschränkten physischen, sensorischen oder geistigen Fähigkeiten oder mangelnder Erfahrung und Kenntnis verwendet werden, vorausgesetzt, sie werden hinsichtlich der sicheren Verwendung des Geräts beaufsichtigt oder unterwiesen und verstehen die damit verbundenen Gefahren.
8.Reinigung und Wartung: Gerät, Netzkabel und Stecker dürfen nicht in Wasser oder andere Flüssigkeiten getaucht werden. Das Gehäuse darf nicht direkt mit Wasser abgespült werden, um die elektrische Isolierung nicht zu beschädigen. Versuchen Sie nicht, das Gehäuse zu öffnen oder fest verbaute Teile zu demontieren; im Inneren befinden sich keine vom Benutzer zu wartenden Teile.
9.Unbeaufsichtigter Betrieb: Vor dem Zusammenbau, der Demontage, der Reinigung oder dem unbeaufsichtigten Betrieb des Geräts immer den Netzstecker ziehen.
10.Längere Nutzungsdauer: Wenn das Gerät längere Zeit nicht benutzt wird, leeren Sie den Wassertank, die Tropfschale und den Kaffeebohnenbehälter.
11.Zubehör: Verwenden Sie ausschließlich vom Hersteller empfohlenes oder verkauftes Zubehör. Die Verwendung nicht autorisierten Zubehörs kann gefährlich sein.
12.Verwendung im Freien verboten: Dieses Gerät ist nicht für die Verwendung im Freien geeignet.

2. PRODUKTPRÄSENTATION

2.1 Beschreibung der Teile

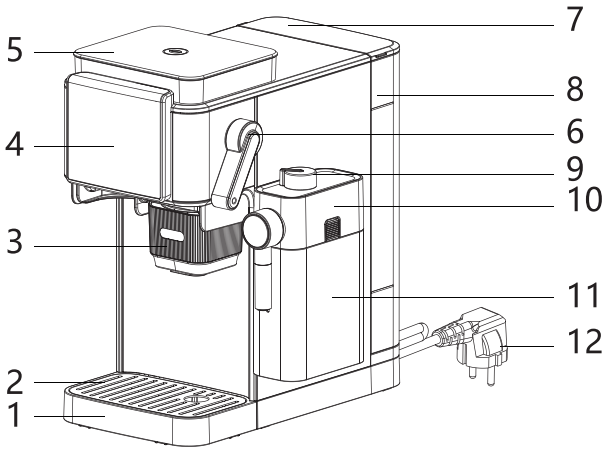

1- Sammelbehälter
2- Becherhalter
3- Extraktionstrichter
4- Bedienfeld
5- Kaffeebohnenglas mit Deckel
6- Druckmantel
7- Wassertankdeckel
8- Wassertank
9- Milchschaum-Einstellknopf
10- Deckel einer Milchflasche
11- Milchkarton
12- Netzkabel

2.2 Technische Spezifikationen

Artikel	Bilanz
Betriebsspannung	230 V Wechselstrom
Nennfrequenz	50Hz
Nennleistung	1350W
Betriebstemperatur	5℃~40℃
Getreidesilokapazität	90 Gramm
Kapazität des Milchbehälters	300ml
Kapazität des Wassertanks	1 Liter
Pumpendruck	15 Haarspangen
Heizsystem	Sofort / Thermoblock
Abmessungen (L x B x H)	142.5 x 269 x 296 mm
Gewicht	4,67 Kilogramm
Getränkefunktionen	Espresso (einfach), Lungo, Americano, Cappuccino, Latte, Leche Caliente

2.3 Zubehörliste

Nicht.	Zubehör	Im Aufstieg
1	Milchautomat	1 Spiel
2	Kaffeebohnentrichter	1 Spiel
3	Extraktionstrichter (Filterhalter)	1 Stück
4	Bedienungsanleitung (einschließlich Garantiekarte)	1 Buch

2.4 Bedienfeld und Symbole

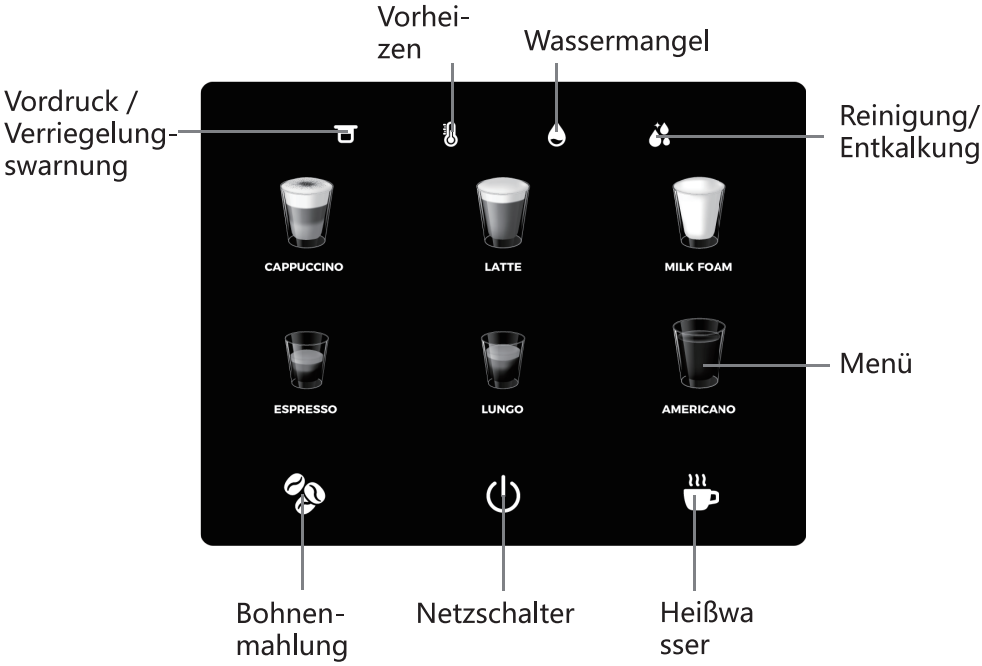

Warnleuchten/Anzeigen

Bestell-nummer	Name	Funk-tions-symbol	Beschreibung
01	Vordruckhinweis/Block		Der Sprühhebel funktioniert nicht richtig.
02	Vorheizen		Während des Vorheizvorgangs blinkt diese Leuchte;
03	Wasserknappheit		Der Wassertank ist fast leer und muss wieder aufgefüllt werden.
04	Eine Entkalkung ist erforderlich.		Vergessen Sie nicht, die Einsätze zu entfernen.

3. INSTALLATION

1.Auspacken: Entfernen Sie alle Schutzfolien, Aufkleber und Verpackungsmaterialien vom Gerät.
2.Aufstellungsort: Platzieren Sie das Gerät auf einer stabilen, ebenen Fläche in der Nähe einer geeigneten Steckdose. Lassen Sie auf jeder Seite mindestens 150 mm Freiraum für die Belüftung.
3.Setzen Sie den Trichter ein: Setzen Sie den Extraktionstrichter (Filterhalter) in den linken Schlitz ein. Ein Magnet hält ihn an seinem Platz. Schieben Sie ihn anschließend in die Vorbereitungseinheit auf der rechten Seite, um die Extraktion durchzuführen.
4.Einsetzen des Milchbehälters: Setzen Sie den automatischen Milchbehälter in den seitlichen Schlitz ein. Drücken Sie ihn hinein, bis er einrastet.
5.Zum Befüllen des Wassertanks: Nehmen Sie ihn heraus, spülen Sie ihn aus, füllen Sie ihn mit kaltem Wasser bis zur Markierung „MAX " und setzen Sie ihn wieder ein. Wichtig: Entfernen Sie vor dem ersten Gebrauch die gelbe Silikonkappe am Boden des Tanks, damit das Wasser ablaufen kann.
6.Hinzufügen der Kaffeebohnen: Öffnen Sie den Deckel des Bohnenbehälters, geben Sie die frischen Kaffeebohnen hinein und verschließen Sie den Deckel wieder fest.
7.Elektrischer Anschluss: Schließen Sie das Netzkabel an eine ordnungsgemäß geerdete Steckdose an.
8.Erste Reinigung: Vor der ersten Benutzung sollte ein Reinigungszyklus mit den Funktionen Heißwasser und Heißmilch (nur mit Wasser im Milchbehälter) durchgeführt werden, um die internen Systeme zu reinigen.

4. GEBRAUCHSANWEISUNG

4.1 Kaffeezubereitung

1.Drücken Sie den Ein-/Ausschalter. Um das Gerät einzuschalten, warten Sie, bis die Vorheizleuchte aufhört zu blinken. Dies zeigt an, dass das Gerät betriebsbereit ist.

2.Schärfung Platzieren Sie den Extraktionstrichter unter dem Mahlwerksauslass (links). Drücken Sie die Mahltaste. Die Maschine mahlt die Kaffeebohnen direkt in den Trichter.

3.Tampen: Nach dem Mahlen des Kaffees den Behälter entnehmen. Leicht aufklopfen, um das Kaffeemehl zu verteilen. Den Behälter von rechts in die Brühgruppe einsetzen. Den Tamperhebel fest drücken, bis ein Widerstand und ein Klicken spürbar sind. (Hinweis: Richtiges Tampen gewährleistet eine optimale Extraktion.)

4.Vorbereitung: Stellen Sie eine Tasse in die Abtropfschale unter den Auslauf.

5.Auswahl: Drücken Sie die Taste für das gewünschte Getränk (z. B. Espresso, Cappuccino). Das entsprechende Symbol leuchtet auf und die Zubereitung beginnt.

6.Fazit: Wenn alle Lichter an den Getränkesteuerungsknöpfen leuchten und die Maschine zweimal piept, ist das Getränk fertig.

Hinweis: Bei der ersten Benutzung sollten Sie nacheinander die Funktionen für heißes Wasser und heiße Milch auswählen (wobei der Wassertank und der Milchbehälter mit reinem Wasser gefüllt sein sollten), um das Innenrohr der Kaffeemaschine zu reinigen.

4.2 Befüllen des Wassertanks

- Wenn Wasser knapp ist Die Kontrollleuchte leuchtet auf; der Wassertank ist leer.
- Heben Sie den Tank an, füllen Sie ihn mit frischem, kaltem Wasser bis zur „MAX "-Markierung und setzen Sie ihn anschließend wieder sicher auf.

Wichtiger Hinweis: Füllen Sie kein lauwarmes, heißes, kohlensäurehaltiges Wasser oder andere Flüssigkeiten in den Tank. Entfernen Sie eventuell vorhandene feste Verunreinigungen, da diese den Tank und das Gerät beschädigen könnten.

4.3 Kaffeebohnen hinzufügen

●Wenn der Kaffeebohnenstand niedrig ist, öffnen Sie den Deckel und geben Sie langsam frischen Kaffee hinzu. Die maximale Füllmenge nicht überschreiten. Deckel wieder schließen.

Wichtiger Hinweis: Füllen Sie den Bohnenbehälter ausschließlich mit Kaffeebohnen. Gemahlener Kaffee, Instantkaffee, Karamellkaffee und andere Pulver können die Maschine beschädigen. Reinigen Sie den Bohnenbehälter nicht mit Wasser.

4.4 Verwendung des automatischen Milchspenders

1.Zum Befüllen: Drücken Sie den Knopf am Deckel, um ihn zu öffnen. Füllen Sie den Behälter mit frischer, kalter, pasteurisierter Milch. Der Milchstand muss zwischen den Markierungen „MIN " und „MAX " liegen.

2.So regulieren Sie den Milchschaum: Drehen Sie den Knopf oben am Behälter. Drehen Sie ihn im Uhrzeigersinn, um mehr Schaum zu erzeugen, und gegen den Uhrzeigersinn, um ihn zu reduzieren. Drehen Sie ihn weiter gegen den Uhrzeigersinn, um den Knopf zum leichteren Reinigen zu entriegeln.

3.Installation: Deckel fest verschließen. Behälter in die Öffnung des Geräts einsetzen, bis er einrastet.

4.Geschäft:

●Sollte nach Gebrauch noch Milch im Behälter vorhanden sein, entsorgen Sie diese sofort. Lagern Sie die Milch nicht im Behälter bei Zimmertemperatur.

●Der Milchbehälter kann im Kühlschrank aufbewahrt werden. Um übrig gebliebene Milch aufzubewahren, nehmen Sie den Behälter aus der Maschine, verschließen Sie ihn fest und stellen Sie ihn bei etwa 5 °C in den Kühlschrank.

●Um zu verhindern, dass die Milch verdirbt, sollte sie nicht länger als 24 Stunden im Behälter aufbewahrt werden, auch nicht im Kühlschrank.

●Reinigung: Reinigen Sie nach jedem Gebrauch mit Milch den Milchkreislauf mit der Heißwasserfunktion. Zerlegen Sie anschließend den Milchbehälter (Deckel, Knopf, Schläuche) und spülen Sie alle Teile gründlich mit warmem Wasser (unter 40 °C) ab. Der Milchansaugschlauch kann zur Reinigung entnommen werden. Lassen Sie alle Teile vor dem Zusammenbau vollständig an der Luft trocknen.

4.5 Manuelle Einstellung des Schleifens

1.Halten Sie die Tasten Espresso und Lungo gleichzeitig 3 Sekunden lang gedrückt. Ein Signalton ertönt und Sie gelangen in den Mahlgradeinstellungsmodus.
2.Drücken Sie Espresso, um den Mahlgrad zu verringern, oder Lungo, um ihn zu erhöhen (20 Stufen verfügbar).
3.Drücken Sie „Mahlen “, um die Einstellungen zu bestätigen. Die Maschine mahlt eine Testdosis.
4.Die Einstellungen werden für die zukünftige Verwendung gespeichert, bis sie geändert werden. Sie müssen sie möglicherweise anpassen, wenn Sie die Kaffeebohnensorte wechseln.

Wichtiger Hinweis: Die Menge des gemahlenen Kaffees kann je nach Bohnensorte variieren. Verwenden Sie beim ersten Mahlen Ihrer eigenen Bohnen die Standardmenge (13,5 g). Schütteln Sie die Maschine nach dem Mahlen leicht. Der ideale Abstand zwischen der flachen Oberfläche des Kaffeepulvers und dem Bohnenbehälter beträgt 2–3 mm. (Hinweis: Klopfen Sie nach jedem Mahlvorgang leicht gegen die linke Seite der Maschine, um eventuelle Kaffeereste aus dem Bohnenbehälter zu entfernen und Ablagerungen zu vermeiden.)

Zurücksetzen auf Werkseinstellungen: Im Standby-Modus die Ein-/Aus-Taste und die Mahltaste gleichzeitig 3 Sekunden lang gedrückt halten. Ein langer Signalton ertönt, und das Gerät stellt die Werkseinstellungen wieder her.

5. Reinigung und Wartung

Regelmäßige Reinigung gewährleistet optimale Leistung und lange Lebensdauer.

Komponente	Reinigungsmethode	Frequenz
Sammelbehälter	Entnehmen, leeren und mit warmem Wasser ausspülen. Vor dem Wiedereinsetzen trocknen lassen.	Täglich oder wenn das Produkt voll ist
Extraktionstrichter	Drücken Sie nach jedem Gebrauch den Auswurfknopf für den Kaffeepuck, um ihn zu entnehmen. Spülen Sie den Trichter unter fließendem Wasser aus und entfernen Sie Kaffeereste aus dem Filter mit der Reinigungsbürste.	Nach jeder Anwendung
Äußeres der Maschine	Ziehen Sie den Netzstecker. Reinigen Sie das Gerät mit einem weichen, feuchten, nicht scheuernden Tuch. Verwenden Sie keine Scheuermittel.	Falls erforderlich
Milchbehälter	Alle Bauteile (Abdeckung, Knopf, Schläuche) demontieren. Mit sauberem, lauwarmem Wasser (unter 40 °C) abspülen. Kein heißes Wasser verwenden. Bei Bedarf ein neutrales Reinigungsmittel verwenden und gründlich abspülen. Vollständig an der Luft trocknen lassen.	Unmittelbar nach jedem Gebrauch von Milch
Wassertank	Entnehmen, leeren und mit sauberem Wasser ausspülen.	Wöchentlich

6.Umfassende Reinigungsprotokolle

6.1 Reinigungsprotokoll für den Milchkreislauf

Aus hygienischen Gründen und um Verstopfungen zu vermeiden, ist es unerlässlich, das Melksystem unmittelbar nach Gebrauch zu reinigen.
Häufigkeit: Nach jeder Sitzung, in der Milch verwendet wird.
Schritt-für-Schritt-Anleitung:

1. Erste Spülung: Nach dem letzten Milchgetränk, aber vor dem Ausschalten der Maschine, aktivieren Sie die Heißwasserfunktion oder die Milchreinigungsfunktion (falls vorhanden). Lassen Sie heißes Wasser durch die Dampf-/Milchdüse laufen, um Milchreste aus den inneren Leitungen zu entfernen.
2. Entnehmen des Milchbehälters: Nehmen Sie den Milchbehälter aus der Maschine. Drücken Sie dazu den Knopf am Deckel. Drehen Sie den Milchaufschäumregler ganz gegen den Uhrzeigersinn, um ihn zu entfernen. Entfernen Sie vorsichtig den Silikon-Milchansaugschlauch und den Milchauslaufschlauch.
3. Spülen Sie alle Komponenten ab: Spülen Sie alle demontierten Komponenten (Behälter, Deckel, Knopf, Schläuche) sofort unter warmem, fließendem Wasser (maximal 40 °C) ab. Verwenden Sie kein kochendes oder übermäßig heißes Wasser, da dies die Silikon- und Kunststoffkomponenten beschädigen kann.
4. Reinigung (optional): Für eine gründlichere Reinigung verwenden Sie ein mildes, lebensmittelechtes Reinigungsmittel. Spülen Sie alle Teile gründlich mit klarem Wasser ab, um Seifenreste zu entfernen.
5. Lufttrocknung: Legen Sie alle Teile auf ein Trockengestell und lassen Sie sie vollständig an der Luft trocknen, bevor Sie sie wieder zusammenbauen. Feuchtigkeit fördert das Bakterienwachstum.
6. Zusammenbau: Nach dem Trocknen den Milchbehälter wieder zusammensetzen und an einem kühlen, trockenen Ort oder, falls er frische Milch enthält, im Kühlschrank aufbewahren (siehe Aufbewahrungshinweise in Abschnitt 4.4).

6.2 Entkalkungsverfahren

Die regelmäßige Reinigung des Innensystems trägt dazu bei, Ihre Kaffeemaschine sauber zu halten.
Häufigkeit: Führen Sie diese Reinigung alle 2 bis 3 Monate durch.
Schritt-für-Schritt-Anleitung:
1.Bereiten Sie die Maschine vor:
●Stellen Sie sicher, dass der Extraktionstrichter (Filterhalter) leer und korrekt eingesetzt ist.
●Den Milchbehälter entfernen (er ist für diese Reinigung nicht erforderlich).
2.Mit Wasser füllen:
●Entleeren Sie den Wassertank vollständig und spülen Sie ihn anschließend aus.
●Füllen Sie den Wassertank bis zur Markierung „MAX " mit frischem, kaltem Wasser.
3.Reinigungszyklus starten:
●Schalten Sie die Maschine ein.
●Stellen Sie einen großen Behälter (mindestens 1,5 l) unter die Kaffee- und Heißwasserdüsen.
●Zum Starten des Reinigungsprogramms die Entkalkungs-/Reinigungstaste etwa 5 Sekunden lang gedrückt halten.
●Die Maschine verteilt das Wasser in mehreren Stufen. Der Vorgang dauert 20 bis 30 Minuten.
●Schalten Sie die Maschine während des Programms nicht aus. Sie stoppt automatisch, sobald sie beendet ist.
4.Beenden:
●Leeren und spülen Sie den großen Behälter und die Auffangschale.
●Der Reinigungszyklus ist nun abgeschlossen.

7. FEHLERBEHEBUNG

Problem	Mögliche Ursache	Lösung
Das Auto springt nicht an.	Es ist nicht angeschlossen, der Schalter ist ausgeschaltet, die Steckdose ist defekt.	Überprüfen Sie Stecker, Kabel und Steckdose. Stellen Sie sicher, dass der Schalter eingeschaltet ist.
Die Tasten reagieren nicht.	Elektromagnetische Störungen, verschmutztes Bedienfeld.	Ziehen Sie für einige Minuten den Netzstecker und stecken Sie ihn dann wieder ein. Wischen Sie das Bedienfeld mit einem trockenen Tuch ab.
Der Kaffee ist nicht heiß genug.	Ungeheizter Trichter, erste Tasse des Tages.	Lassen Sie einen Heißwasserzyklus durchlaufen, um das System vor dem Brühen Ihrer ersten Tasse Kaffee vorzuwärmen.
Kaffee von schlechter Qualität / Keine Sahne	Die Bohnen sind nicht frisch und der Mahlgrad/die Menge stimmt nicht.	Verwenden Sie frische, hochwertige Kaffeebohnen. Passen Sie den Mahlgrad an. Experimentieren Sie mit verschiedenen Kaffeesorten.
Die Kaffeemühle funktioniert, aber es kommt kein Kaffeepulver heraus.	Der Mühlenauslauf ist verstopft und das Getreide bleibt stecken.	Prüfen Sie, ob Verstopfungen vorliegen. Leeren Sie den Zerkleinerer, um eventuelle Verstopfungen zu entfernen. Klopfen Sie den Zerkleinerer leicht ab.
Die Tasten klemmen oder reagieren nicht.	Kaffeereste unter Pickeln.	Reinigen Sie den Bereich um die Tasten mit einer trockenen Bürste. Befeuchten Sie ein Tuch und wischen Sie das Bedienfeld vorsichtig ab.
Verlängerte Vorheizzeit / Interne Alarme	Übermäßige Zahnsteinbildung.	Fahren Sie unverzüglich mit der Entkalkungsprozedur fort.
Die Milch schäumt nicht.	Der Milchbehälter ist nicht sauber; es ist nicht die richtige Milchsorte.	Reinigen Sie den Milchbehälter und die Schläuche gründlich. Verwenden Sie frische, kalte, teilentrahmte oder Vollmilch.
Wasserleck	Der Tank ist falsch positioniert, die Auffangschale ist voll.	Stellen Sie sicher, dass der Wassertank richtig positioniert ist. Leeren Sie die Tropfschale.

Imported by B73737553
Av Altos Hornos S/N Pto Sagunto (46520)
Valencia, España
Infonl@nilsonlife.com