nilson

# Manual de instrucciones

## CONGELADOR

## NCH1500EDC

Lea atentamente este manual y guárdelo para futuras consultas.

## ⚠ Información de seguridad

Por su seguridad y para garantizar el uso correcto, antes de instalar y utilizar el dispositivo por primera vez, lea atentamente este manual del usuario, incluidos sus consejos y advertencias. Para evitar errores y accidentes innecesarios, es importante asegurarse de que todas las personas que usan el aparato estén completamente familiarizadas con su funcionamiento y características de seguridad. Guarde estas instrucciones y asegúrese de que permanezcan con el dispositivo si se mueve o se vende, para que todos los que lo usen durante toda su vida útil estén informados adecuadamente sobre el uso y la seguridad del dispositivo.

Para la seguridad de la vida y la propiedad, mantenga las precauciones de estas instrucciones del usuario, ya que el fabricante no es responsable de los daños causados por la omisión.

## Seguridad de niños y personas vulnerables.

- Este dispositivo puede ser utilizado por niños a partir de 8 años y personas con capacidades físicas, sensoriales o mentales reducidas o por falta de experiencia y conocimiento si se les ha dado supervisión o instrucciones sobre el uso del dispositivo de manera segura y entienden el peligro involucrado
- Los niños de 3 a 8 años de edad pueden cargar y descargar este aparato.
- Los niños deben ser supervisados para asegurarse de que no jueguen con el aparato.
- Los niños no deben realizar la limpieza y el mantenimiento del usuario a menos que tengan una edad de 8 años o más y estén supervisados.
- Mantenga todos los envases lejos de los niños. Existe riesgo de asfixia.

## ⚠ Información de seguridad

- Si está desechando el aparato, saque el enchufe de la toma de corriente, corte el cable de conexión (lo más cerca que pueda del aparato) y retire la puerta para evitar que los niños sufran una descarga eléctrica se caigan o se cierren.
- Si este dispositivo con sellos magnéticos para puerta reemplaza un dispositivo más antiguo que tiene un seguro de resorte (pestillo) en la puerta o tapa, asegúrese de que no se pueda usar ese resorte antes de desechar el dispositivo viejo. Esto evitará que se convierta en una trampa mortal para un niño.

## Seguridad general

⚠ **¡ADVERTENCIA!** Mantenga las aberturas de ventilación, en el gabinete del aparato o en la estructura incorporada, sin obstrucciones.

⚠ **¡ADVERTENCIA!** No utilice dispositivos mecánicos u otros medios para acelerar el proceso de descongelación que no sean los recomendados por el fabricante.

⚠ **¡ADVERTENCIA!** No dañe el circuito de refrigerante.

⚠ **¡ADVERTENCIA!** No use otros aparatos eléctricos (como los fabricantes de helados) dentro de aparatos de refrigeración, a menos que estén aprobados para este propósito por el fabricante.

⚠ **¡ADVERTENCIA!** No toque la bombilla si ha estado encendida durante un largo período de tiempo porque podría estar muy caliente.[1)]

⚠ **¡ADVERTENCIA!** Al colocar el aparato, asegúrese de que el cable de alimentación no esté atrapado o dañado.

⚠ **¡ADVERTENCIA!** No ubique múltiples enchufes portátiles o proveedores de energía portátiles en la parte posterior del dispositivo.

1) Si hay una luz en el compartimento.

## ⚠ Información de seguridad

- No almacene sustancias explosivas como latas de aerosol con un propelente inflamable en este aparato.
- El isobutano refrigerante (R-600a) está contenido dentro del circuito de refrigerante del aparato, un gas natural con un alto nivel de compatibilidad ambiental, que sin embargo es inflamable.
- Durante el transporte y la instalación del aparato, asegúrese de que ninguno de los componentes del circuito de refrigerante se dañe.

- Asegúrese de que las llaves estén cerradas, para evitar escapes.
- Ventile bien la habitación en la que se encuentra el aparato

- Es peligroso alterar las especificaciones o modificar este producto de alguna manera. Cualquier daño al cable puede provocar un cortocircuito, un incendio o una descarga eléctrica.
- Su máquina está diseñada para el uso doméstico. El uso comercial causaría la anulación de la garantía.

⚠ **¡AVERTENCIA! Cualquier componente electrico ( enchufe, cable de alimentación, compresor, etc.) debe ser reemplazado por un técnico cualificado.**

# ⚠ Información de seguridad

CE

⚠ **¡ADVERTENCIA!** La bombilla suministrada con este aparato es una “bombilla de lámpara de uso especial” que solo se puede utilizar con el aparato suministrado. Esta “lámpara de uso especial” no es utilizable para iluminación doméstica.[1)]

El cable de alimentación no debe alargarse.

Asegúrese de que la clavija de alimentación no esté aplastada o dañada por la parte posterior del aparato. Un enchufe de alimentación aplastado o dañado puede sobrecalentarse y provocar un incendio.

Asegúrese de que puede conectarse a la toma de corriente del aparato.

No tire del cable de red.

Si la toma de corriente está floja, no inserte el enchufe de alimentación. Existe riesgo de descarga eléctrica o incendio.

No debe usar el producto sin lámpara

Este aparato es pesado. Se debe tener cuidado al moverlo.

No retire ni toque los elementos del compartimiento del congelador si tiene las manos húmedas o mojadas, ya que esto podría causar abrasiones en la piel o quemaduras por congelación.

Evite la exposición prolongada del aparato a la luz solar directa.

## Uso diario

- No caliente las piezas de plástico del aparato.
- No coloque productos alimenticios directamente contra la pared posterior.
- Los alimentos congelados no deben volver a congelarse una vez que se hayan descongelado.

1) Si hay una luz en el compartimento.

## ⚠ Información de seguridad

- Almacene los alimentos congelados preenvasados de acuerdo con las instrucciones del fabricante de alimentos congelados.
- Las recomendaciones de almacenamiento de los fabricantes de electrodomésticos deben seguirse estrictamente. Consulte las instrucciones pertinentes.
- No coloque bebidas gaseosas carbonatadas en el compartimento del congelador, ya que crea presión en el recipiente, lo que podría causar que explote y dañe el aparato.[1)]
- Los polos de hielo pueden causar quemaduras por congelación si se consumen directamente del aparato.[1)]

Para evitar la contaminación de los alimentos, respete las siguientes instrucciones

- Abrir la puerta durante períodos prolongados puede provocar un aumento significativo de la temperatura en los compartimentos del aparato.
- Limpie regularmente las superficies que puedan entrar en contacto con alimentos y sistemas de drenaje accesibles.
- Limpiar los tanques de agua si no se han utilizado durante 48 h; Enjuague el sistema de agua conectado a un suministro de agua si no se ha extraído agua durante 5 días.
- Guarde la carne y el pescado crudos en recipientes adecuados en el refrigerador, de modo que no entren en contacto con otros alimentos ni se derramen sobre ellos.
- Los compartimentos de alimentos congelados de dos estrellas (si se presentan en el aparato) son adecuados para almacenar alimentos pre-congelados, almacenar o hacer helados y hacer cubitos de hielo.

1) Si hay un compartimento congelador.
2) Si hay un compartimiento de almacenamiento de alimentos frescos.

## ⚠ Información de seguridad

- Los compartimentos de una, dos y tres estrellas (si están presentados en el aparato) no son adecuados para la congelación de alimentos frescos.
- Si se deja el aparato vacío durante largos períodos de tiempo, apague, descongele, limpie, seque y deje la puerta abierta para evitar que el montaje se desarrolle dentro del aparato.

## Cuidado y Limpieza

- Antes del mantenimiento, apague el aparato y desconecte el enchufe de la toma de corriente.
- No limpie el aparato con objetos metálicos.
- No utilice objetos afilados para eliminar las heladas del aparato. Use un raspador de plástico.[1)]
- Examine regularmente el drenaje en el refrigerador en busca de agua descongelada. Si es necesario, limpiar el desagüe. Si el desagüe está bloqueado, el agua se acumulará en la parte inferior del aparato. [2)]

## Instalación

**¡Importante!** Para la conexión eléctrica, siga cuidadosamente las instrucciones dadas en párrafos específicos.

- Desembale el aparato y compruebe si hay daños en él. No conecte el aparato si está dañado. Reporte los posibles daños inmediatamente al lugar donde lo compró. En ese caso retener el embalaje.
- Es recomendable esperar al menos cuatro horas antes de conectar el aparato para permitir que el aceite regrese al compresor.

1) Si hay un compartimento congelador.
2) Si hay un compartimiento de almacenamiento de alimentos frescos.

## ⚠ Información de seguridad

- Debería haber una circulación de aire adecuada alrededor del aparato, ya que esto no conduce al sobrecalentamiento. Para lograr una ventilación suficiente, siga las instrucciones relevantes para la instalación.
- Siempre que sea posible, los separadores del producto deben estar contra una pared para evitar tocar o atrapar partes calientes (compresor, condensador) para evitar posibles quemaduras.
- El aparato no debe ubicarse cerca de radiadores o cocinas.
- Asegúrese de que se pueda acceder al enchufe de alimentación después de la instalación del aparato.

## Servicio

- Cualquier trabajo de reparación de este producto, tiene que ser realizado por un técnico especializado, de lo contrario su producto puede no funcionar correctamente y por ello, perder la garantía.

## Ahorro de energía

- No ponga comida caliente en el aparato;
- No empaque los alimentos juntos ya que esto evita que el aire circule;
- Asegúrese de que la comida no toque la parte posterior del compartimento (s);
- Si la electricidad se apaga, no abra la (s) puerta (s);
- No abra la (s) puerta (s) con frecuencia;
- No mantenga las puertas abiertas por mucho tiempo;
- No coloque el termostato en temperaturas muy altas;
- Algunos accesorios, como los cajones, se pueden quitar para obtener un mayor volumen de almacenamiento y un menor consumo de energía.

## Proteccion Ambiental

Este aparato no contiene gases que podrían dañar la capa de ozono, ni en su circuito de refrigerante ni en los materiales de aislamiento. El aparato no debe desecharse junto con los residuos urbanos y la basura. La espuma de aislamiento contiene gases inflamables: el aparato debe desecharse de acuerdo con las regulaciones del aparato para obtener de las autoridades locales. Evite dañar la unidad de refrigeración, especialmente el intercambiador de calor. Los materiales utilizados en este aparato marcados con el símbolo ♺ son reciclables.



El símbolo en el producto o en su empaque indica que este producto no puede ser tratado como basura doméstica. En su lugar, debe llevarse al punto de recogida apropiado para el reciclaje de equipos eléctricos y electrónicos.

Al asegurarse de que este producto se elimine correctamente, ayudará a prevenir posibles consecuencias negativas para el medio ambiente y la salud humana, que de otro modo podrían ser causadas por el manejo inadecuado de los desechos de este producto. Para obtener información más detallada sobre el reciclaje de este producto, comuníquese con su administración local, el servicio de eliminación de desechos domésticos o la tienda donde adquirió el producto.

### Materiales de embalaje

Los materiales con el símbolo son reciclables. Deseche el embalaje en un recipiente de recogida adecuado para reciclarlo.

### Eliminación del aparato.

## ⚠ Información de seguridad

1. Desconecte el enchufe de la toma de corriente.
2. Cortar el cable de alimentación y desecharlo.



⚠ **¡ADVERTENCIA!** Durante el uso, servicio y eliminación del aparato, preste atención al similar símbolo que se encuentra en el lado izquierdo, que se encuentra en la parte posterior del mismo (panel trasero o compresor). Dicho símbolo será de color amarillo o naranja.
Es símbolo de advertencia de riesgo de incendio. Hay materiales inflamables en las tuberías de refrigerante y compresor.
Esté alejado de fuentes de fuego durante el uso, servicio y eliminación.

Este aparato refrigerador está destinado únicamente al uso doméstico.

## Vista General

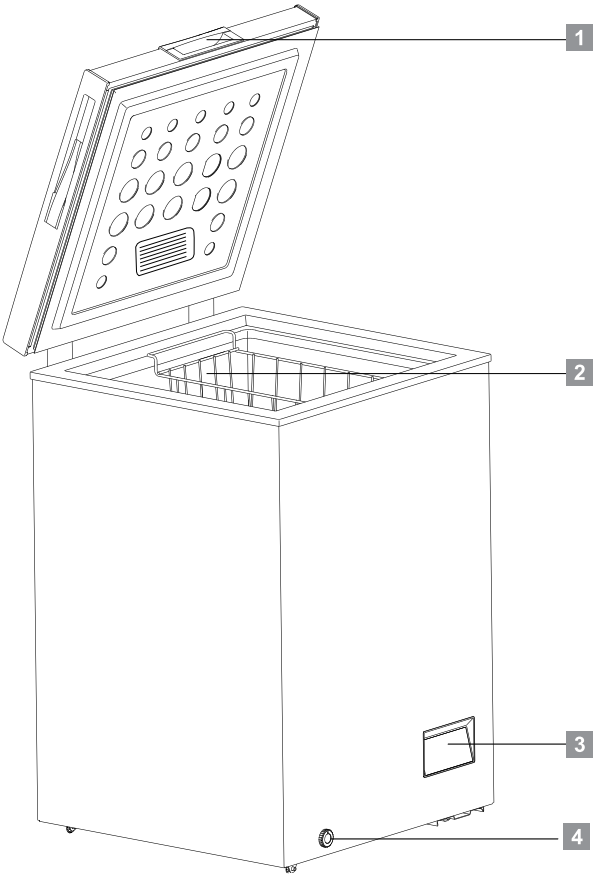


1. Mango
2. Cesta
3. Pantalla de control
4. Orificio de drenaje

Nota: La imagen de arriba solo se muestra como referencia.

**Conexión eléctrica**

Antes de conectar el aparato, asegúrese de que el voltaje y la frecuencia que se muestran en la placa de características se corresponde con el suministro eléctrico de su hogar. El aparato debe tener conexión a tierra. El conector del cable de alimentación provisto tiene un contacto para este fin. Si la toma de corriente de su hogar no tiene una conexión a tierra, conecte el aparato a una toma de tierra independiente de acuerdo con las normativas vigentes. Consulte con un electricista cualificado si es necesario.

El fabricante no asume ninguna responsabilidad si no se siguen las precauciones de seguridad indicadas anteriormente. Este aparato cumple con las directivas de la CEE.

**Requisitos de espacio**

Se recomiendan las siguientes distancias alrededor del arcón congelador:

Laterales …….. 10 cm

Parte trasera ……10 cm

Parte superior …….. 70 cm

**Colocación**

Instale el aparato en un lugar en el que la temperatura ambiente se corresponda con la clase de clima que se indica en la placa de características del aparato:

| Clase de clima | Temperatura ambiente |
|---|---|
| SN | + 10°C a +32°C |
| N | + 16°C a +32°C |
| ST | + 16°C a +38°C |
| T | + 16°C a +43°C |

## Pantalla Digital de Control

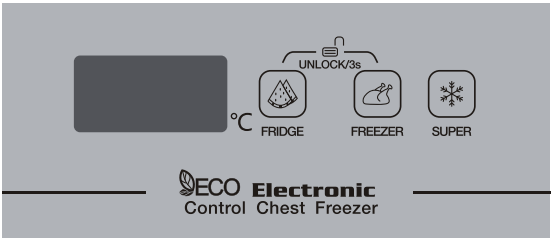


- **Funciones de los botones:**

A. Presionar el botón de FRIDGE para modificar la temperatura cuando el arcón esté en el Modo de Refrigerador. Rango de temperatura: 2-6℃.

Presionar el botón de FREEZER para modificar la temperatura cuando el arcón esté en el Modo de Congelador. Rango de temperatura: -14~-25℃.

B. Bloquear / Desbloquear

El sistema se desbloquea automáticamente 30 segundos depués de la última operación. Para encender la pantalla de control, tocar cualquier botón.

El sistema se puede desbloquear después de presionarse los botones de FRIDGE y FREEZER por tres segundos al mismo tiempo.

- **Modo Enfriamiento SUPER**

Presionar el botón SUPER para entrar en la función de enfriamiento rápido. SF aparece en la pantalla digital cuando el modo SUPER esté activado. Después de 52 horas de funcionamiento del modo SUPER, sale automáticamanete de este modo y vuelve a la temperatura igual que entrara en este modo.

- **Otras Instrucciones**

A. El Modo de FRIDGE y el Modo de SUPER no se pueden funcionar al mismo tiempo.

Cuando el modo de FRIDGE esté activado, el modo de SUPER no se puede entrar.

Cuando el modo de SUPER esté activado, no se puede ajustar la temperatura al presionar el botón de FRIDGE.

B. La temperatura cambia consecutivamente al precionar el botón de FRIDGE y FREEZER al mismo tiempo.

**Congelar alimentos frescos**

- El compartimento del congelador es adecuado para congelar alimentos frescos y almacenar alimentos congelados y ultracongelados durante un período prolongado.
- Coloque los alimentos frescos que vaya a congelar en la parte inferior del compartimento.
- La cantidad máxima de alimentos que se pueden congelar en 24 horas se especifica en la placa de características.
- El proceso de congelación toma 24 horas: durante este período no introduzca más alimentos para congelar.

**Almacenar alimentos congelados**

Cuando utilice el aparato por primera vez o cuando lo haga después de un período de inactividad, antes de colocar los productos en el compartimento, deje en funcionamiento el aparato durante al menos 2 horas en el ajuste más alto.

Importante. En el caso de producirse una descongelación accidental, por ejemplo, cuando la electricidad haya estado desconectada durante un período más largo del valor que se muestra en la tabla de características técnicas bajo "tiempo de incremento", los alimentos descongelados deberán ser consumidos rápidamente o cocinados inmediatamente y después volver a congelarlos (después de cocinarlos).

**Descongelación**

Los alimentos ultracongelados o congelados deben ser descongelados antes de utilizarlos en un compartimento del congelador o a temperatura ambiente, dependiendo del tiempo disponible para esta operación.

Las porciones pequeñas pueden cocinarse, aunque estén todavía congeladas, directamente desde el congelador. En este caso, el proceso de cocinado durará más tiempo.

**Consejos y sugerencias útiles**

Para ayudarle a aprovechar al máximo el proceso de congelado, a continuación, se ofrecen algunos consejos importantes:

- La cantidad máxima de alimentos que se pueden congelar en 24 horas se muestra en la placa de características;
- El proceso de congelado toma 24 horas. No se deben añadir más alimentos

durante este período;

- Congele solo alimentos de buena calidad, frescos y que hayan sido limpiados adecuadamente;
- Prepare los alimentos en pequeñas porciones para poder congelarlos de forma rápida y completa y posteriormente descongelar solamente la cantidad necesaria;
- Envuelva los alimentos en papel de aluminio o polietileno y asegúrese de que los paquetes son herméticos;
- No permita que los alimentos frescos y sin congelar estén en contacto con alimentos que están congelados, provocando un aumento de la temperatura de estos últimos;
- Los alimentos magros se almacenan mejor y durante más tiempo que los alimentos con grasa; la sal reduce el período de conservación de los alimentos;
- Los polos helados, si se consumen inmediatamente después de haberlos sacado del compartimento del congelador, pueden causar quemaduras en la piel debido a la congelación;
- Se recomienda mostrar la fecha de congelación en cada uno de los paquetes para poder retirarlos del compartimento, posiblemente pueden causar quemaduras en la piel debido a la congelación;
- Se recomienda mostrar la fecha de congelación en cada uno de los paquetes para que pueda estar al tanto del tiempo de congelación de cada alimento

**Consejos para el almacenamiento de alimentos congelados**

Para obtener los mejores resultados de este aparato, deberá:

- Asegurarse de que los alimentos precongelados hayan sido adecuadamente almacenados por el distribuidor;
- Asegurarse de que los comestibles se trasladan de la tienda de alimentos al congelador en el menor tiempo posible;
- No abra la puerta con demasiada frecuencia ni la deje abierta más tiempo del que sea necesario;
- Una vez descongelados, los alimentos se deterioran rápidamente y no pueden volver a ser congelados.
- No exceda el período de almacenamiento indicado por el fabricante de los alimentos.

**Coloque distintos alimentos en distintos compartimentos correspondientes de acuerdo con la siguiente tabla**

| | |
|---|---|
| Cajón congelador | • Alimentos para almacenamiento a largo plazo.<br>• Carnes crudas, aves, pescado, verduras congeladas, papas fritas, helados, frutas congeladas, productos horneados congelados |

**Limpieza**

**Precaución**. El aparato no debe estar conectado a la fuente de alimentación durante las tareas de limpieza.

Antes de limpiar el aparato, apáguelo y retire el enchufe de la toma de corriente, o apáguelo o desconecte el disyuntor o fusible del circuito. Nunca limpie el aparato con un limpiador a vapor. Puede acumularse humedad en los componentes eléctricos y producir un riesgo de descarga eléctrica. Los vapores calientes pueden provocar daños en las piezas de plástico. El aparato debe secarse antes de volver a ponerlo en funcionamiento.

**Importante**. Los aceites etéreos y disolventes orgánicos pueden causar daños en las piezas de plástico, como por ejemplo zumo de limón o zumo de piel de naranja, ácido butírico, y productos limpiadores que contienen ácido acético.

- No permita que tales sustancias entren en contacto con las piezas del aparato.
- No utilice ningún producto abrasivo.
- Retire los alimentos del congelador. Almacénelos en un lugar frío y cúbralos bien.
- Apague el aparato y saque el enchufe de la toma de corriente, o apague o desconecte el disyuntor o fusible del circuito.
- Limpie el aparato y los accesorios del interior con un paño con agua tibia. Después de limpiarlo, séquelo con agua fresca y un trapo limpio.
- La acumulación de polvo en el condensador aumenta el consumo de energía. Por este motivo, limpie con cuidado el condensador de la parte trasera del aparato una vez al año con un cepillo suave o un limpiador aspirador. [1)]
- Después de secar todo, vuelva a colocar el aparato y póngalo en marcha.
- Descongelado del congelador
- Sin embargo, el evaporador se irá cubriendo gradualmente de hielo. Este deberá ser retirado. Nunca utilice herramientas de metal afiladas para retirar el hielo del evaporador ya que podría dañarlo. Sin embargo, cuando la capa de hielo llega a ser muy gruesa en el evaporador, se deberá descongelar completamente el aparato de la siguiente manera:
- Saque el enchufe de la toma de corriente. Retire el conector de drenaje del interior del congelador. El proceso de descongelación por lo general dura unas horas. Para acelerar la descongelación mantenga la puerta abierta.
- Para el drenaje, coloque una bandeja debajo del conector externo del drenaje. Tire de la rueda de drenaje.

- Gire la rueda de drenaje 180 grados. Esto hará que el agua fluya hasta la bandeja. Cuando lo haya hecho, vuelva a presionar la rueda de drenaje. Introduzca de nuevo el conector de drenaje dentro del compartimento del congelador. Nota: vigile el contenedor bajo el drenaje para evitar que se desborde.
- Limpie el interior del congelador y vuelva a conectar el enchufe a la toma de corriente.
- Reajuste el control de temperatura hasta el punto deseado.

1) Si el condensador se encuentra en la parte posterior del aparato.

## Resolución de problemas

Precaución. Antes de examinar las averías, desconecte el cable de alimentación. Solo un electricista cualificado o una persona competente puede llevar a cabo un examen de las averías que no estén en este manual.

Importante. Se producen algunos sonidos durante el uso normal (compresor, circulación de líquido refrigerante, etc.)

| Problema | Posible causa | Solución |
|---|---|---|
| El aparato no funciona | El enchufe de la red no está conectado o está suelto. | Inserte el enchufe. |
| | El fusible se ha fundido o está defectuoso. | Revise el fusible, reemplácelo si es necesario. |
| | El enchufe está defectuoso. | Los fallos deben ser corregidos por un electricista. |
| El aparato congela demasiado | La temperatura está ajustada demasiado fría o el aparato funciona con el ajuste "7". | Gire el regulador de temperatura a un ajuste más cálido temporalmente. |
| La comida no está lo suficientemente congelada | La temperatura no está bien ajustada. | Por favor, mire en la Temperatura inicial Sección de ajuste. |
| | La puerta estuvo abierta durante un largo período. | Abra la puerta sólo el tiempo que sea necesario |
| | Una gran cantidad de comida caliente fue colocada en el aparato en lasúltimas 24 horas. | Ajuste la regulación de la temperatura a un nivel más frío temporalmente. |
| | El aparato está cerca de una fuente de calor. | Por favor, mire en la sección de ubicación de la instalación. |
| Fuerte acumulación de escarcha en la junta de la puerta. | El sello de la puerta no es hermético. | Caliente con cuidado las secciones con fugas de la junta de la puerta con un secador de pelo (en un ambiente fresco). Al mismo tiempo, moldee la junta de la puerta calentada a mano para que se asiente correctamente. |
| Ruidos inusuales | El aparato no está nivelado. | Reajustar los pies |
| | El aparato está tocando la pared u otros objetos. | Mueva el aparato ligeramente |
| | Un componente, por ejemplo, un tubo en la parte trasera del aparato está tocando otra parte del aparato o la pared. | Si es necesario, doble con cuidado el componente del camino. |

## Anexo al manual de instrucciones

Esta lista proporciona todos los requisitos de Eco-design (según el Reglamento (UE) 2019/2019 sobre Eco-design y el Reglamento (UE) 2019/2016 sobre etiquetado energético, dichos requisitos son aplicables a su producto.

Este frigorífico no ha sido diseñado para ser integrado en un mueble, a no ser que se indique lo contrario en el manual de instrucciones.

Los cajones, cestas y estantes deben mantenerse en la posición actual a no ser que se indique otra cosa en este documento.

Las puertas y tapas del frigorífico deberán retirarse antes de desecharlo, para evitar que niños o animales puedan quedar atrapados en su interior.

Ajustes recomendados:

Frigorífico: +4 ºC

Congelador: -18 ºC

CONGELACIÓN RÁPIDA

Se recomienda usar esta función cuando se coloque una gran cantidad de alimentos para congelar en el congelador. 24 horas antes de congelar alimentos frescos, pulse el botón "Fast Freeze" para activar la función de congelación rápida. Cuando se active esta función, se encenderá el indicador "Fast Freeze". Cuando hayan transcurrido las 24 horas, coloque los alimentos a congelar en el congelador. Esta función se desactiva automáticamente al cabo de 72 horas; también se puede desactivar manualmente pulsando el botón "Fast Freeze".

ENFRIAMIENTO RÁPIDO

Con la función de enfriamiento rápido es posible aumentar la capacidad de refrigeración del frigorífico. Se recomienda usar esta función cuando se coloque una gran cantidad de alimentos en el frigorífico. Para activar la función de enfriamiento rápido, pulse el botón "Fast Cool". Cuando se active esta función, se encenderá el indicador "Fast Cool". Esta función se desactiva automáticamente al cabo de 6 horas; también se puede desactivar manualmente pulsando el botón "Fast Cool".

Cómo almacenar los alimentos:

Para evitar el desperdicio de alimentos, consulte la configuración y los tiempos de almacenamiento recomendados:

Frigorífico: Los diferentes alimentos, especialmente frutas y verduras, tienen diferentes temperaturas de almacenamiento. El tiempo de almacenamiento es de entre 1 y 3 días (con el ajuste de temperatura "medio").
Congelador: 1 semana (ajuste de temperatura: Min) 1 mes (ajuste de temperatura: Max)
Para optimizar la velocidad de congelación y obtener más espacio de almacenamiento, el congelador se puede utilizar sin los cajones que incorpora.
La cantidad de alimentos frescos que se pueden congelar en un período de tiempo específico se indica en la placa de características técnicas. Los límites de carga están determinados por las cestas, los cajones, los estantes, etc. Asegúrese de que estos componentes puedan cerrarse fácilmente después de introducir los alimentos.
Para evitar el desperdicio de alimentos, consulte la configuración y los tiempos de almacenamiento recomendados en el manual del usuario.
La información sobre el modelo se puede obtener escaneando el código QR impreso en la etiqueta energética.
Dicha etiqueta también incluye el identificador del modelo, que se puede utilizar para consultar el portal de registro en:
https://eprel.ec.europa.eu
Este producto contiene una fuente de luz de clase de eficiencia energética G (si está incluida).

## Proceso correcto de desecho de este producto



Según la directiva Waste of Electrical and Electronic Equipment (WEEE), los residuos WEEE han de recogerse y tratarse por separado. Si, en el futuro, necesita desprenderse de este producto, NO lo ponga en los residuos domésticos, envíelo a los puntos de recogida WEEE sí exiten.

| | |
|---|---|
| Marca | NILSON |
| Modelo | NCH1500EDC |
| Clase de energía | E |
| Certificación | CE CB GS/ERP |
| Consumo anual de energía | 182kWh / año |
| Volumen útil refrigerador | -L |
| Volumen útil congelador | 142L |
| Número de estrellas | 4 |
| Sistema de descongelación | Defrost |
| Autonimía de mantenimiento | 20h |
| Capacidad de congelación | 7kg/24h |
| Clase climática | SN,N,ST |
| Nivel de ruido | 40dB |
| Dimensiones | 705x560x850mm |
| Tensión | 220-240V |
| Corriente | 0.9A |

Imported by B73737553
Av. Altos Hornos S/N. Pto. Sagunto (46520). Valencia, España.
infonl@nilsonlife.com

nilson

# User Instruction

## Chest Freezer

## NCH1500EDC

Read this manual carefully and keep it for future reference.

## ⚠ Safety information

In the interest of your safety and to ensure the correct use, before installing and first using the appliance, read this user manual carefully, including its hints and warnings. To avoid unnecessary mistakes and accidents, it is important to ensure that all people using the appliance are thoroughly familiar with its operation and safety features. Save these instructions and make sure that they remain with the appliance if it is moved or sold, so that everyone using it through its life will be properly informed on appliance use and safety.

For the safety of life and property keep the precautions of these user's instructions as the manufacturer is not responsible for damages caused by omission.

## Children and vulnerable people safety

- This appliance can be used by children aged from 8 years and above and persons with reduced physical, sensory or mental capabilities or lack of experience and knowledge if they have been given super vision or instruction concerning use of the appliance in a safe way and understand the hazards involved.
- Children aged from 3 to 8 years are allowed to load and unload this appliance.
- Children should be supervised to ensure that they do not play with the appliance.
- Cleaning and user maintenance shall not be made by children unless they are aged from 8 years and above and supervised.
- Keep all packaging well away from children. There is risk of suffocation.

## ⚠ Safety information

- If you are discarding the appliance pull the plug out of the socket, cut the connection cable (as close to the appliance as you can) and remove the door to prevent playing children to suffer electric shock or to close themselves into it.
- If this appliance featuring magnetic door seals is to replace an older appliance having a spring lock (latch) on the door or lid, be sure to make that spring lack unusable before you discard the old appliance. This will prevent it from becoming a death trap for a child.

## General safety

⚠ **WARNING!** Keep ventilation openings, in the appliance enclosure or in the built-in structure, clear of obstruction.

⚠ **WARNING!** Do not use mechanical devices or other means to accelerate the defrosting process, other than those recommended by the manufacturer.

⚠ **WARNING!** Do not damage the refrigerant circuit.

⚠ **WARNING!** Do not use other electrical appliances (such as ice cream makers) inside of refrigerating appliances, unless they are approved for this purpose by the manufacture.

⚠ **WARNING!** Do not touch the light bulb if it has been on for a long period of time because it could be very hot.[1)]

1) If there is a light in the compartment.

## ⚠ Safety information CE

⚠**WARNING!** When positioning the appliance, ensure the supply cord is not trapped or damaged.

⚠**WARNING!** Do not locate multiple portable socket-outlets or portable power suppliers at the rear of the appliance.

- Do not store explosive substances such as aerosol cans with a flammable propellant in this appliance.
- The refrigerant isobutane (R-600a) is contained within the refrigerant circuit of the appliance, a natural gas with a high level of environmental compatibility, which is nevertheless flammable.
- During transportation and installation of the appliance, be certain that none of the components of the refrigerant circuit become damaged.
  - avoid open flames and sources of ignition
  - thoroughly ventilate the room in which the appliance is situated
- It is dangerous to alter the specifications or modify this product in any way. Any damage to the cord may cause a short circuit, fire and/or electric shock.
- This appliance is intended to be used in household applications.

## ⚠ Safety information

⚠**WARNING!** Any electrical components (plug, power cord, compressor and etc.) must be replaced by a certified service agent or qualified service personnel.

⚠**WARNING!** The light bulb supplied with this appliance is a "special use lamp bulb" usable only with the appliance supplied. This "special use lamp" is not usable for domestic lighting.[1)]

- Power cord must not be lengthened.
- Make sure that the power plug is not squashed or damaged by the back of the appliance. A squashed or damaged power plug may overheat and cause a fire.
- Make sure that you can come to the mains plug of the appliance.
- Do not pull the mains cable.
- If the power plug socket is loose, do not insert the power plug. There is a risk of electric shock or fire.
- You must not operate the appliance without the lamp.
- This appliance is heavy. Care should be taken when moving it.
- Do not remove nor touch items from the freezer compartment if you hands are damp/wet, as this could cause skin abrasions or frost/freezer burns.
- Avoid prolonged exposure of the appliance to direct sunlight.

## Daily use

- Do not put hot on the plastic parts in the appliance.
- Do not place food products directly against the rear wall.

1) If there is a light in the compartment.

## ⚠ Safety information

- Frozen food must not be re-frozen once it has been thawed out. [1)]
- Store pre-packed frozen food in accordance with the frozen food manufacture's instructions. [1)]
- Appliance's manufactures storage recommendations should be strictly adhered to. Refer to relevant instructions.
- Do not place carbonated of fizzy drinks in the freezer compartment as it creates pressure on the container, which may cause it to explode, resulting in damage to the appliance. [1)]
- Ice lollies can cause frost burns if consumed straight from the appliance. [1)]
- To avoid contamination of food, please respect the following instructions
- Opening the door for long periods can cause a significant increase of the temperature in the compartments of the appliance.
- Clean regularly surfaces that can come in contact with food and accessible drainage systems.
- Clean water tanks if they have not been used for 48h; flush the water system connected to a water supply if water has not been drawn for 5 days.
- Store raw meat and fish in suitable containers in the refrigerator, so that it is not in contact with or drip onto other food.
- Two-star frozen-food compartments (if they are presented in the appliance) are suitable for storing pre-frozen food, storing or making ice-cream and making ice cubes.

1) If there is a freezer compartment.
2) If there is a fresh-food storage compartment.

- One-, two- and three -star compartments (if they are presented in the appliance) are not suitable for the freezing of fresh food.
- If the appliance is left empty for long periods, switch off, defrost, clean, dry and leave the door open to prevent mount developing within the appliance.

## Care and cleaning

- Before maintenance, switch off the appliance and disconnect the mains plug from the mains socket.
- Do not clean the appliance with metal objects.
- Do not use sharp objects to remove frost from the appliance. Use a plastic scraper.[1)]
- Regularly examine the drain in the refrigerator for defrosted water. If necessary, clean the drain.
  If the drain is blocked, water will collect in te bottom of the appliance.[2)]

# Installation

**Important!** For electrical connection carefully follow the instructions given in specific paragraphs.

- Unpack the appliance and check if there are damages on it. Do not connect the appliance if it is damaged. Report possible damages immediately to the place you bought it. In that case retain packing.

1) If there is a freezer compartment.
2) If there is a fresh-food storage compartment.

## ⚠ Safety information CE

- It is advisable to wait at least four hours before connecting the appliance to allow the oil to flow back in the compressor.
- Adequate air circulation should be around the appliance, lacking this leads to overheating. To achieve sufficient ventilation follow the instructions relevant to installation.
- Wherever possible the spacers of the product should be against a wall to avoid touching or catching warm parts (compressor, con-denser) to prevent possible burn.
- The appliance must not be located close to radiators or cookers.
- Make sure that the mains plug is accessible after the installation of the appliance.

## Service

- Any electrical work required to do the servicing of the appliance should be carried out by a qualified electrician or competent person.
- This product must be serviced by an authorized Service Center, and only genuine spare parts must be used.

## Energy saving

- Don't put hot food in the appliance;
- Don't pack food close together as this prevents air circulating;
- Make sure food don't touch the back of the compartment(s);

## ⚠ Safety information CE

- If electricity goes off, don't open the door(s);
- Don't open the door(s) frequently;
- Don't keep the door(s) open for too long time;
- Don't set the thermostat on exceeding cold temperatures;
- Some accessaries, such as drawers, can be removed to get larger storage volume and lower energy consumption.

## Environment Protection

This appliance does not contain gasses which could damage the ozone layer, in either its refrigerant circuit or insulation materials. The appliance shall not be discarded together with the urban refuse and rubbish. The insulation foam contains flammable gases: the appliance shall be disposed according to the appliance regulations to obtain from your local authorities. Avoid damaging the cooling unit, especially the heat exchanger.
The materials used on this appliance marked by the symbol ♺ are recyclable.



The symbol on the product or on its packaging indicates that this product may not be treated as household waste. Instead it should be taken to the appropriate collection point for the recycling of electrical and electronic equipment. By ensuring this product is disposed of correctly, you will help prevent potential negative consequences for the environment and human health,

which could otherwise be caused by inappropriate waste handling of this product. For more detailed information about recycling of this product, please contact your local council, your household waste disposal service or the shop where you purchased the product.

## Packaging materials

The materials with the symbol are recyclable. Dispose the packaging in a suitable collection containers to recycle it.

## Disposal of the appliance

1. Disconnect the mains plug from the mains socket.
2. Cut off the mains cable and discard it.



⚠ **WARNING!** During using, service and disposal the appliance, please pay attention to symbol similar as left side, which is located on rear of appliance (rear panel or compressor) and with yellow or orange color.

It's risk of fire warning symbol. There are flammable materials in refrigerant pipes and compressor.

Please be far away fire source during using, service and disposal.

This refrigerating appliance is only intended for domestic use.

## Overview

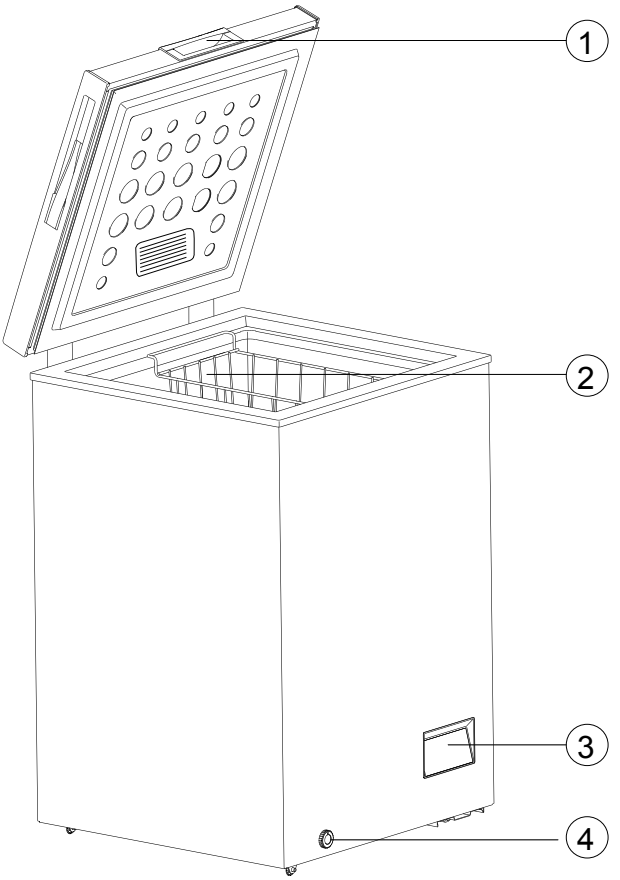


1. Handle
2. Basket
3. Thermostat control panel
4. Drain Hole

Note: Above picture is for reference only.

# Installation

## Location

The appliance should be installed well away from sources of heat such as radiators, boilers, direct sunlight etc. Ensure that air can circulate freely around the back of the cabinet. To ensure best performance, if the appliance is positioned below an overhanging wall unit, the minimum distance between the top of the cabinet and the wall unit must be at least 100 mm. Ideally, however, the appliance should not be positioned below overhanging wall units. Accurate leveling is ensured by one or more adjust-able feet at the base of the cabinet.

**Warning!** It must be possible to disconnect the appliance from the mains power supp-ly; the plug must therefore be easily accessible after installation.

## Electrical connection

Before plugging in, ensure that the voltage and frequency shown on the rating plate correspond to your domestic power supply. The appliance must be earthed. The power supply cable plug is provided with a contact for this purpose. If the domestic power supply socket is not earthed, connect the appliance to a separate earth in compliance with current regulations, consulting a qualified electrician.
The manufacturer declines all responsibility if the above safety precautions are not observed.
This appliance complies with the E.E.C. Directives.

## Space Requirement

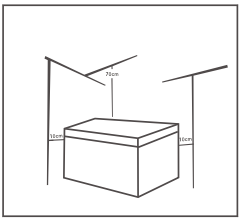

The folowing are recommend.
Clearances around the chest freezer
Sides……10cm
Back ……10cm
Top ……70cm

## Positioning

Install this appliance at a location where the ambient temperature corresponds to the climate class indicated on the rating plate of the appliance:

| Climate class | Ambient temperature |
|---|---|
| SN | +10°C to +32°C |
| N | +16°C to +32°C |
| ST | +16°C to +38°C |
| T | +16°C to +43°C |

# Daily Use

## First use

### Cleaning the interior

Before using the appliance for the first time, wash the interior and all internal accessories with lukewarm water and some neutral soap so as to remove the typical smell of a brand new product, then dry thoroughly.

**Important!** Do not use detergents or abrasive powders, as these will damage the finish.

### Using the Control Panel

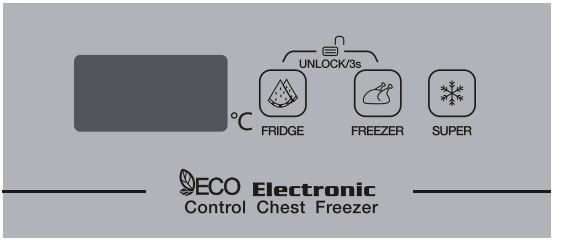


- **Key Operation**

A. Press 'Fridge' key to adjust the temperature of Fridge Mode. Fridge range:2~6℃
Press 'Freezer' key to adjust the temperature of Freezer Mode. Freezer range:-14~-25℃
B. Locking / Unlocking:
The system will be automatically locked 30 seconds after the last key operation. After locking, pressing any key, the panel will flash twice with two beeps. The operation is invalid.
The system will be unlocked after pressing 'Fridge' key and 'Freezer' key for 3 seconds at the same time.

- **Super Freezing Mode**

Press 'Super' key to enter Super Freezing mode. The panel display 'SF'. When the Super Freezing mode lasts for more than 52 hours, it will automatically exit this mode and back to the former temperature setting before getting into this mode.

- **Other Instruction**

A. While setting the temperature of Fridge Mode, the system can not enter Super Freezing Mode.
Under Super Freezing Mode, press 'Fridge' key can not adjust the temperature.
B. Holding the 'Fridge' key or 'Freezer' key, the temperature would change consecutively.

# Daily Use

## Daily use

### Position different food in different compartments according to below table

| | |
|---|---|
| Chest Freezer | • Foods for long-term storage.<br>• Raw meat, poultry, fish, frozen vegetables, chips, ice cream, frozen fruit, frozen baked goods |

### Freezing fresh food

- The freezer compartment is suitable for freezing fresh food and storing frozen and deep-frozen food for a long time.
- Place the fresh food to be frozen in the bottom compartment.
- The maximum amount of food that can be frozen in 24 hours is specified on the rating plate.
- The freezing process lasts 24 hours: during this period do not add other food to be frozen.

### Storing frozen food

When first starting-up or after a period out of use. Before putting the product in the compartment let the appliance run at least 2 hours on the higher settings.

**Important!** In the event of accidental defrosting, for example the power has been off for longer than the value shown in the technical characteristics chart under “rising time”, the defrosted food must be consumed quickly or cooked immediately and then re-frozen (after cooked).

### Thawing

Deep-frozen or frozen food, prior to be used, can be thawed in a fridge compartment or at room temperature, depending on the time available for this operation.
Small pieces may even be cooked still frozen, directly from the freezer. In this case, cooking will take longer.

## Helpful hints and tips

### Hints for freezing

To help you make the most of the freezing process, here are some important hints:

- the maximum quantity of food which can be frozen in 24 hrs. is shown on the rating plate;
- the freezing process takes 24 hours. No further food to be frozen should be added during this period;
- only freeze top quality, fresh and thoroughly cleaned, foodstuffs;
- prepare food in small portions to enable it to be rapidly and completely frozen and to make it possible subsequently to thaw only the quantity required;
- wrap up the food in aluminium foil or polythene and make sure that the packages are airtight;
- do not allow fresh, unfrozen food to touch food which is already frozen, thus avoiding a rise in temperature of the latter;

# Daily use

- lean foods store better and longer than fatty ones; salt reduces the storage life of food;
- water ices, if consumed immediately after removal from the freezer compartment, can possibly cause the skin to be freeze burnt;
- it is advisable to show the freezing in date on each individual pack to enable you removal from the freezer compartment, can possibly cause the skin to be freeze burnt;
- it is advisable to show the freezing in date on each individual pack to enable you to keep tab of the storage time.

### Hints for storage of frozen food

To obtain the best performance from this appliance, you should:
- make sure that the commercially frozen foodstuffs were adequately stored by the retailer;
- be sure that frozen foodstuffs are transferred from the food store to the freezer in the shortest possible time;
- not open the door frequently or leave it open longer than absolutely necessary.
- Once defrosted, food deteriorates rapidly and cannot be refrozen.
- Do not exceed the storage period indicated by the food manufacture.

## Cleaning

For hygienic reasons the appliance interior, including interior accessories, should be cleaned regularly.

**Caution!** The appliance may not be connected to the mains during cleaning. Danger of electrical shock! Before cleaning switch the appliance off and remove the plug from the mains, or switch off or turn out the circuit breaker or fuse. Never clean the appliance with a steam cleaner. Moisture could accumulate in electrical components, danger of electrical shock! Hot vapors can lead to the damage of plastic parts. The appliance must be dry before it is placed back into service.

**Important!** Ethereal oils and organic solvents can attack plastic parts, e.g. lemon juice or the juice form orange peel, butyric acid, cleanser that contain acetic acid.

- Do not allow such substances to come into contact the appliance parts.
- Do not use any abrasive cleaners
- Remove the food from the freezer. Store them in a cool place, well covered.
- Switch the appliance off and remove the plug from the mains, or switch off or turn out the circuit breaker of fuse.
- Clean the appliance and the interior accessories with a cloth and lukewarm water. After cleaning wipe with fresh water and rub dry.
- Accumulation of dust at the condenser increases energy consumption. For this reason carefully clean the condenser at the back of the appliance once a year with a soft brush or a vacuum cleaner.[1)]
- After everything is dry place appliance back into service.

## Defrosting of the freezer

The freezer, however, will become progressively covered with frost. This should be removed.
Never use sharp metal tools to scrape off frost from the evaporator as you could damage it.
However, when the ice becomes very thick on the inner liner, complete defrosting should be carried out as fellows:
- Unplug the unit. Remove the drain plug from the inside of the freezer. Defrosting usually takes a few hours. To defrost faster keep the freezer door open.
- For draining, place a tray beneath the outer drain plug. Pull out the drain dial .




- Rotate the drain dial 180 degree. This will let the water flow out in the tray. When done, push the drain dial in. Replug the drain plug inside the freezer compartment. Note: monitor the container under the drain to avoid overflow.
- Wipe the interior of the freezer and replace the electrical plug in the electrical outlet.
- Reset the temperature control to the desired setting.



1) If the condenser is at back of appliance.

# Daily use

⚠ **Caution!** Before troubleshooting, disconnect the power supply. Only a qualified electrician of competent person must do the troubleshooting that is not in this manual.

⚠ **Important!** There are some sounds during normal use (compressor, refrigerant circulation).

| Problem | Possible cause | Solution |
|---|---|---|
| Appliance dose not work | Mains plug is not plugged in or is loose | Insert mains plug. |
| | Fuse has blown or is defective | Check fuse, replace if necessary. |
| | Socket is defective | Mains malfunctions are to be corrected by an electrician. |
| Appliance freezes too much | Temperature is set too cold or the appliance runs at "7" setting. | Turn the temperature regulator to a warmer setting temporarily. |
| The food is not frozen enough | Temperature is not properly adjusted. | Please look in the initial Temperature Setting section. |
| | Door was open for an extended period. | Open the door only as long as necessary. |
| | A large quantity of warm food was placed in the appliance within the last 24 hours. | Turn the temperature regulation to a colder setting temporarily. |
| | The appliance is near a heat source. | Please look in the installation location section. |
| Heavy build-up of frost on the door seal. | Door seal is not air-tight. | Carefully warm the leaking sections of the door seal with a hair dryer (on a cool setting). At the same time shape the warmed door seal by hand such that it sits correctly. |
| Unusual noises | Appliance is not level. | Check the appliance and level it by some articles. |
| | The appliance is touching the wall or other objects. | Move the appliance slightly. |
| | A component, e.g. a pipe, in the side of the appliance is touching another part of the appliance or the wall. | If necessary, carefully bend the component out of the way. |

If the malfunction shows again, contact the Service Center.
These data are necessary to help you quickly and correctly. Write the necessary data here, refer to the rating plate.

**Manual Leaflet**

This list provides all Eco-design requirements (following the (EU)2019/2019 Eco-design and (EU)2019/2016 Energy labelling) , if the requirement is applicable to your product.

The refrigerating appliance is not intended to be used as a built-in appliance, unless specifically shown as such into its instruction manual.

The drawers, baskets and shelves should be kept in their current position unless otherwise specified in this document.

Doors and lids of the refrigeration appliance should be removed before disposal in the landfill, to avoid children or animals getting trapped inside.

Recommended setting:

Refrigerator compartment: +4ºC

Freezer compartment: -18ºC

FAST FREEZE

The use of this function is recommended when placing a very high quantity of food to be frozen in the freezer compartment. 24 hours before freezing fresh food, press the Fast Freeze button to activate the Fast Freeze function. When activated, the Fast Freeze indicator turns on. After 24 hours place the food to be frozen in the freezing zone of freezer compartment. The function is automatically disabled after 72 hours, or can be manually disabled by pressing Fast Freeze button.

FAST COOL

Using Fast Cool function it is possible to increase the cooling capacity in the refrigerator compartment. The use of this function is recommended when placing a very high quantity of food in the refrigerator compartment. Press the Fast Cool button to activate Fast Cool function. When activated, the Fast Cool indicator turns on. The function is automatically disabled after 6 hours, or can be manually disabled by pressing Fast Cool button again.

How to store foodstuffs:

To avoid food waste, please refer to the recommended setting and storage times：

Fridge compartment: Different food, especially vegetable and fruit, have different storage temperature. The storage time is 1 to 3 days （temp setting: middle）

Freezer compartment: 1 week (temp setting: Min) and 1 month (temp setting: Max)

To optimize freezing speed and get more storage space, the freezer compartment can

be used without the freezer drawers.

The quantity of fresh food that can be frozen in a specific time period is indicated on the rating plate. Load limits are determined by baskets, flaps, drawers, shelves etc. Make sure that these components can still close easily after loading.

To avoid food waste, please refer to the recommended setting and storage times found in the user manual.

The model information can be retrieved using the QR-Code reported in the energy label.

The label also includes the model identifier that can be used to consult the portal of the registry at

https://eprel.ec.europa.eu

This product contains a light source of energy efficiency class G (if present).

## Correct disposal process of this product



According to the directive Waste of Electrical and Electronic Equipment (WEEE), the waste WEEE must be collected and treated separately. If in the future you need to dispose of this product DO NOT put it with household waste, send it to the WEEE collection points if they exist.

| | |
|---|---|
| Brand | NILSON |
| Model | NCH1500EDC |
| Energy Class | E |
| Certification | CE CB GS/ERP |
| Yearly Energy Consumption | 182kWh / year |
| Net Volume Refrigerator | -L |
| Net Volume Freezer | 142L |
| No. of Stars | 4 |
| Defrosting System | Defrost |
| Autonomy for Black Out | 20h |
| Freezing Capacity | 7kg/24h |
| Climatic Class | SN,N,ST |
| Noise Level | 40dB |
| Overall Dimensions | 705x560x850mm |
| Rated Voltage | 220-240V |
| Rated Current | 0.9A |

Imported by B73737553
Av. Altos Hornos S/N. Pto. Sagunto (46520). Valencia, España.
infonl@nilsonlife.com

nilson

# Manual de Instruções

## CONGELADOR
## NCH1500EDC

Para garantir o uso adequado deste dispositivo e para sua segurança, leia este manual completamente antes de usar o dispositivo.

# ⚠ Informações de segurança CE

Para sua segurança e para garantir o uso adequado, antes de instalar e usar o dispositivo pela primeira vez, leia atentamente este manual do usuário, incluindo conselhos e avisos. Para evitar erros e acidentes desnecessários, é importante certificar-se de que todos que usam o dispositivo estejam completamente familiarizados com seus recursos de operação e segurança. Guarde estas instruções e certifique-se de que elas permaneçam com o dispositivo, se ele for movido ou vendido, para que todos que o utilizem durante toda a sua vida sejam devidamente informados sobre o uso e a segurança do dispositivo.
Para a segurança da vida e da propriedade, mantenha as precauções destas instruções de uso, pois o fabricante não é responsável pelos danos causados pela omissão.

## Segurança de crianças e pessoas vulneráveis.

- Este dispositivo pode ser usado por crianças a partir de 8 anos e pessoas com capacidades físicas, sensoriais ou mentais reduzidas ou falta de experiência e conhecimento, se tiverem recebido supervisão ou instruções sobre o uso do dispositivo com segurança e entenderem o perigo envolvido
- Crianças de 3 a 8 anos de idade podem carregar e descarregar este dispositivo.
- As crianças devem ser supervisionadas para garantir que não brinquem com o aparelho.
- As crianças não devem limpar e manter o usuário a menos que tenham 8 anos de idade ou mais e sejam supervisionadas.
- Mantenha todos os recipientes longe das crianças. Existe um risco de sufocamento.
- Se estiver a eliminar o aparelho, retire a ficha da tomada, corte o cabo de ligação (o mais perto possível do aparelho) e retire a porta para evitar que as crianças sofram choques eléctricos ao cair ou fechar.

# ⚠ Informações de segurança CE

- Se este dispositivo com vedações de porta magnéticas substituir um dispositivo mais antigo que tenha uma trava de mola (trava) na porta ou tampa, certifique-se de que a mola não possa ser usada antes de descartar o dispositivo antigo. Isso evitará que se torne uma armadilha mortal para uma criança.

## Segurança geral

⚠ **ATENÇÃO!** Mantenha as aberturas de ventilação, no armário do aparelho ou na estrutura embutida, desobstruídas.

⚠ **ATENÇÃO!** Não utilize dispositivos mecânicos ou outros meios para acelerar o processo de descongelação além dos recomendados pelo fabricante.

⚠ **ATENÇÃO!** Não danifique o circuito refrigerante.

⚠ **ATENÇÃO!** Não use outros aparelhos elétricos (como os fabricantes de sorvetes) dentro de aparelhos de refrigeração, a menos que sejam aprovados para esse fim pelo fabricante.

⚠ **ATENÇÃO!** Não toque na lâmpada se ela estiver ligada por um longo período de tempo, pois ela pode estar muito quente.[1)]

⚠ **ATENÇÃO!** Ao colocar o aparelho, certifique-se de que o cabo de alimentação não esteja preso ou danificado.

⚠ **ATENÇÃO!** Não localize vários plugues portáteis ou provedores de energia portáteis na parte de trás do dispositivo.

Não armazene substâncias explosivas, como latas de aerossol, com um propelente inflamável neste aparelho.

• O refrigerante de isobutano (R-600a) está contido no circuito refrigerante do aparelho, um gás natural com um alto nível de compatibilidade ambiental, que, no entanto, é inflamável.

# ⚠ Informações de segurança CE

• Durante o transporte e a instalação do dispositivo, certifique -se de que nenhum dos componentes do circuito refrigerante esteja danificado.
• - Chamas vazias e fontes de ignição vazias.
• - ventile a sala em que o aparelho está localizado

É perigoso alterar especificações ou modificar este produto de qualquer forma. Qualquer dano no cabo pode causar curto-circuito, incêndio ou choque elétrico.

Este dispositivo foi projetado para ser usado em aplicações domésticas e similares.

⚠ **ATENÇÃO!** Qualquer componente elétrico (plugue, cabo de alimentação, compressor, etc.) deve ser substituído por um agente de serviço certificado ou pessoal de serviço qualificado.

⚠ **ATENÇÃO!** A lâmpada fornecida com este aparelho é uma "lâmpada de uso especial" que só pode ser utilizada com o aparelho fornecido. Esta "lâmpada de uso especial" não é utilizável para iluminação doméstica.[1)]

- O cabo de alimentação não deve ser estendido.
- Certifique-se de que o plugue de energia não esteja amassado ou danificado pela parte de trás do aparelho. Um plugue de energia esmagado ou danificado pode superaquecer e causar um incêndio.

1) Se houver uma luz no compartimento.

# ⚠ Informações de segurança CE

- Certifique-se de poder conectar-se à tomada de energia do aparelho.
- Não puxe o cabo de rede.
- Se a tomada estiver solta, não insira a ficha de alimentação. Existe o risco de choque elétrico ou incêndio.
- Você não deve operar o dispositivo sem a lâmpada.
- Este dispositivo é pesado. É preciso ter cuidado ao movê-lo.
- Não remova ou toque nos itens no compartimento do freezer se suas mãos estiverem úmidas ou úmidas, pois isso pode causar escoriações na pele ou
- congelamento / congelamento de queimaduras.
- Evite a exposição prolongada do dispositivo à luz solar direta.

## Uso diário

- Não aqueça as partes plásticas do aparelho.
- Não coloque produtos alimentícios diretamente contra a parede do fundo.
- Os alimentos congelados não devem ser congelados novamente depois de descongelados.
- Guarde os alimentos congelados pré-embalados de acordo com as instruções do fabricante de alimentos congelados.
- As recomendações de armazenamento dos fabricantes de eletrodomésticos devem ser seguidas rigorosamente. Veja as instruções relevantes.
- Não coloque refrigerantes com gás no compartimento do congelador, pois isso cria pressão no recipiente, o que poderia fazer com que o aparelho explodisse e danificasse o aparelho.[1)]

1) Se houver um compartimento congelador.

# ⚠ Informações de segurança CE

• Os postes de gelo podem causar queimaduras por congelamento se consumidos diretamente do aparelho.[1)]

Para evitar a contaminação dos alimentos, respeite as seguintes instruções

- Abrir a porta por períodos prolongados pode causar um aumento significativo da temperatura nos compartimentos do aparelho.
- Limpe regularmente as superfícies que possam entrar em contato com alimentos e sistemas de drenagem acessíveis.
- Limpe os tanques de água se eles não foram usados por 48 h; Lave o sistema de água ligado a uma fonte de água se não houver água durante 5 dias.
- Armazene a carne crua e o peixe em recipientes adequados na geladeira para que não entrem em contato com outros alimentos ou vazem.
- Os compartimentos de alimentos congelados de duas estrelas (se presentes no aparelho) são adequados para armazenar alimentos pré-congelados, armazenar ou fazer sorvetes e fazer cubos de gelo.
- Os compartimentos de uma, duas e três estrelas (se apresentados no aparelho) não são adequados para congelar alimentos frescos.
- Se o aparelho for deixado vazio por longos períodos de tempo, desligue, descongele, limpe, seque e deixe a porta aberta para evitar que o conjunto se desenvolva dentro do aparelho.

1) Se houver um compartimento congelador.
2) Se houver um compartimento de armazenamento para alimentos frescos.

## Cuidado e Limpeza

- Antes da manutenção, desligue o aparelho e desconecte o plugue da tomada.
- Não limpe o dispositivo com objetos de metal.
- Não use objetos pontiagudos para remover o gelo do aparelho. Use um raspador de plástico.[1)]
- Examine regularmente o dreno no refrigerador para água descongelada. Se necessário, limpe o dreno. Se o dreno estiver bloqueado, a água se acumulará na parte inferior do dispositivo.[2)]

# Instalação

**Importante!** Para a conexão elétrica, siga cuidadosamente as instruções dadas em parágrafos específicos.

- Desembale o aparelho e verifique se há danos. Não ligue o aparelho se estiver danificado. Relate possíveis danos imediatamente ao local onde você comprou. Nesse caso, guarde a embalagem.
- É aconselhável esperar pelo menos quatro horas antes de ligar o aparelho para permitir que o óleo retorne ao compressor.
- Deve haver circulação de ar adequada ao redor do aparelho, pois isso não leva ao superaquecimento. Para obter ventilação suficiente, siga as instruções relevantes para a instalação.
- Sempre que possível, os separadores do produto devem estar contra uma parede para evitar tocar ou prender as partes quentes (compressor, condensador) para evitar possíveis queimaduras.
- O aparelho não deve estar localizado perto de radiadores ou fogões.

1) Se houver um compartimento congelador.
2) Se houver um compartimento de armazenamento para alimentos frescos.

- Certifique-se de que o plugue de energia possa ser acessado após a instalação do dispositivo.

## Serviço

- Qualquer trabalho elétrico necessário para executar o serviço técnico do aparelho deve ser realizado por um eletricista qualificado ou por uma pessoa competente.
- Este produto deve ser reparado por um centro de serviço autorizado e somente peças sobressalentes originais devem ser usadas.

## Economia de energia

- Não coloque alimentos quentes no aparelho;
- Não coloque alimentos juntos, pois isso impede que o ar circule;
- Certifique-se de que os alimentos não toquem a parte de trás do (s) compartimento (s);
- Se a eletricidade sair, não abra a (s) porta (s);
- Não abra a (s) porta (s) com freqüência;
- Não mantenha as portas abertas por muito tempo;
- Não coloque o termostato em temperaturas muito altas;
- Alguns acessórios, como gavetas, podem ser removidos para obter um maior volume de armazenamento e menor consumo de energia.

## Proteção Ambiental

Este dispositivo não contém gases que possam danificar a camada de ozônio, nem em seu circuito refrigerante nem nos materiais de isolamento. O aparelho não deve ser descartado juntamente com o lixo e o lixo municipais. A espuma de isolamento contém gases inflamáveis: o aparelho deve ser eliminado de acordo com os regulamentos do aparelho, a ser obtido junto das autoridades locais.
Evite danificar a unidade de resfriamento, especialmente o trocador de calor. Os materiais utilizados neste dispositivo marcado com o símbolo ♺ são recicláveis.

# ⚠ Informações de segurança CE



O símbolo no produto ou na embalagem indica que este produto não pode ser tratado como lixo doméstico. Em vez disso, ele deve ser levado ao ponto de coleta apropriado para a reciclagem de equipamentos elétricos e eletrônicos.

Ao garantir que este produto seja descartado corretamente, ele ajudará a evitar possíveis conseqüências negativas para o meio ambiente e a saúde humana, que poderiam ser causadas pelo manuseio inadequado dos resíduos deste produto. Para obter informações mais detalhadas sobre como reciclar este produto, entre em contato com o conselho local, o serviço de descarte de lixo doméstico ou a loja onde adquiriu o produto.

## Materiais de embalagem

**Os materiais com o símbolo são recicláveis. Descarte a embalagem em um recipiente adequado para reciclagem.**

## Eliminação do dispositivo.

1. Desconecte o plugue do soquete.
2. Corte o cabo de alimentação e descarte-o.



⚠ **ATENÇÃO!** Durante a utilização, manutenção e eliminação do aparelho, preste atenção ao símbolo semelhante no lado esquerdo, que se encontra na parte de trás do aparelho (painel traseiro ou compressor). O dito símbolo será amarelo ou laranja. É símbolo de aviso de risco de incêndio. Existem materiais inflamáveis nos tubos do refrigerante e do compressor. Fique longe da fonte de fogo durante o uso, serviço e descarte.

## Descrição do Aparaelho

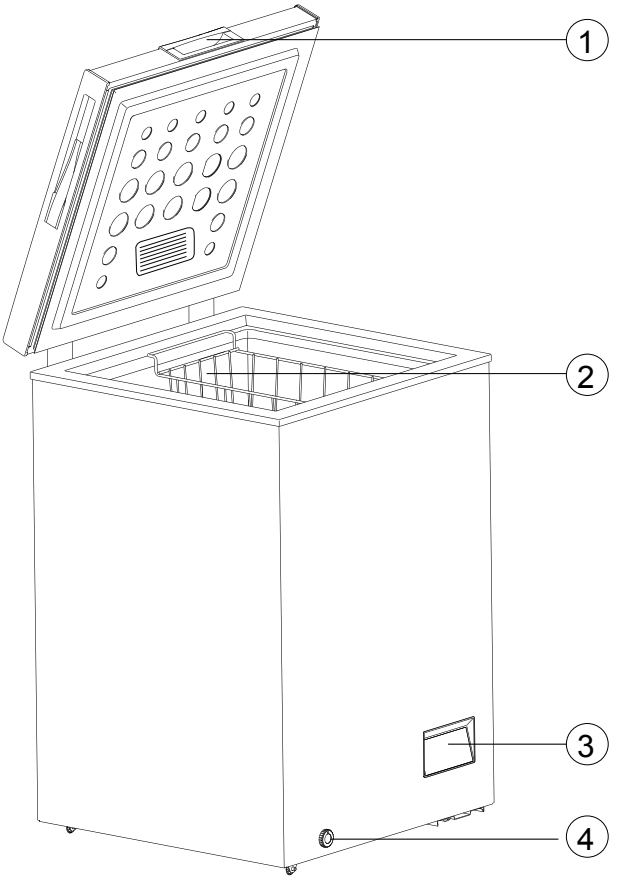


| | |
|---|---|
| 1 | Cesto |
| 2 | Botão Termostato |
| 3 | Orifício Drenagem |
| 4 | Pega embutida |

Nota: A figura acima é meramente ilustrativa.

## Requisito de Espaço

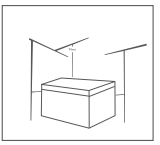

Espaço
Recomendado

Laterais.. 10cm
Traseira .. 10cm
Topo ..... 70cm

### Posicionamento

Instale o seu congelador Orima num local onde a temperatura ambiente
corresponda à classe climática indicada na placa de identificação do aparelho:

| Classe Climática | Temperatura Ambiente |
|---|---|
| SN | +10°C até 32°C |
| N | +16°C até 32°C |
| ST | +16°C até 38°C |
| T | +16°C até 43°C |

### Localização

O aparelho deve ser instalado longe de fontes de calor, como radiadores, caldeiras, luz solar direta etc. Certifique-se de que o ar pode circular livremente em torno da parte de trás do aparelho. Para garantir o melhor desempenho. se o aparelho estiver posicionado abaixo de um móvel suspenso na parede. a distância mínima entre a parte superior do gabinete e o móvel de parede deve ser de pelo menos 100 mm. Idealmente, no entanto, o aparelho não deve ser posicionado abaixo de unidades de parede salientes. O nivelamento preciso é garantido por um ou mais pés ajustáveis na base do gabinete.

⚠ **Aviso!** Deve ser possível desligar o aparelho da rede elétrica, pelo que a ficha deve estar facilmente acessível após a instalação.

## Uso diário

## Ecrã de controlo digital

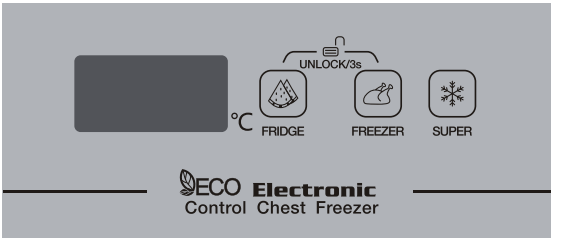


**Funções dos botões:**

A. Prima o botão FRIDGE para alterar a temperatura quando a arca estiver em Modo de Refrigerador. Gama de temperatura: 2-6 °C.

Prima o botão FREEZER para alterar a temperatura quando a arca estiver em Modo de Congelador. Gama de temperatura: -14~-25 °C.

B. Bloquear / Desbloquear

O sistema desbloqueia automaticamente 30 segundos após a última operação. Para ligar o ecrã de controlo, toque em qualquer botão.

O sistema pode ser desbloqueado após premir os botões FRIDGE e FREEZER durante três segundos ao mesmo tempo.

**Modo de arrefecimento SUPER**

Prima o botão SUPER para entrar na função de arrefecimento rápido. SF aparece no visor digital quando o modo SUPER está ativado. Após 52 horas de funcionamento no modo SUPER, sai automaticamente deste modo e regressa à mesma temperatura de quando entrou neste modo.

**Outras Instruções**

A. O modo FRIDGE e o modo SUPER não podem ser operados ao mesmo tempo.

Quando o modo FRIDGE está ativado, o modo SUPER não pode ser introduzido.

Quando o modo SUPER está ativado, a temperatura não pode ser ajustada premindo o botão FRIDGE.

B. A temperatura muda consecutivamente pressionando o botão FRIDGE e FREEZER ao mesmo tempo.

**Congelar alimentos frescos**

- O compartimento da arca congeladora é adequado para congelar alimentos frescos e armazenar alimentos congelados e ultracongelados durante um longo período de tempo.
- Coloque os alimentos frescos a serem congelados no compartimento do fundo.
- A quantidade máxima de alimentos que pode ser congelada em 24 horas é especificada na placa de características.
- O processo de congelação demora 24 horas: durante este período não adicione outros alimentos para serem congelados.

**Armazenar alimentos congelados**

Quando colocar a arca a funcionar pela primeira vez ou após um período **de** utilização **e antes** de colocar o produto no compartimento deixe o aparelho funcionar pelo menos durante 2 horas nas definições mais altas.

Importante! No caso de descongelação acidental, por exemplo **se** houver uma falha de energia durante mais tempo do que o valor mostrado na tabela de especificações técnicas em "aumentar tempo", os alimentos descongelados têm de ser consumidos mais rapidamente ou cozinhados de imediato e depois novamente congelados (depois de cozinhados).

**Descongelamento**

Os alimentos congelados ou ultracongelados, podem ser descongelados num frigorífico ou à temperatura ambiente dependendo do tempo disponível para esta operação.

Peças pequenas podem mesmo ser cozinhadas ainda congeladas, diretamente da arca congeladora. Neste caso, a cozedura irá demorar mais tempo.

**Conselhos de congelação**

Para o/a ajudar a tirar o maior proveito do processo de congelação, indicamos alguns conselhos importantes:

- A quantidade máxima de alimentos que podem ser congelados em 24 horas é mostrada na placa de características;
- O processo de congelação demora 24 horas. Não devem ser adicionados outros alimentos durante este período;
- Congele apenas produtos de boa qualidade, produtos frescos e muito bem limpos;
- Prepare alimentos em pequenas porções para permitir que congelem rápida e completamente e para que possa descongelar apenas a quantidade necessária;
- Embrulhe os alimentos em folha de alumínio ou em película aderente para assegurar que as embalagens não têm ar:
- Não permita que alimentos frescos, não congelados, toquem em alimentos que já estão congelados, evitando assim um aumento de temperatura destes últimos;

- **Cubos de gelo**, **s**e forem consumidos imediatamente após serem retirados da arca congeladora, podem fazer com que a pele se queime com o gelo;
- **É aconselhável ter a data de congelação dos produtos em cada embalagem para os retirar da arca congeladora no momento adequado, podendo o gelo causar queimadura da superfície do produto.**
- **É aconselhável ter a data de congelação dos produtos em cada embalagem para se orientar sobre o tempo de armazenamento.**

**Conselhos para o armazenamento de alimentos congelados**

Para obter o melhor desempenho deste aparelho:

- Deve assegurar-se de que os produtos congelados que compra foram adequadamente armazenados pelo revendedor;
- Deve assegurar-se de que os produtos congelados são transferidos da loja para o seu congelador o mais rapidamente possível;
- Não abra a porta com frequência nem a deixe aberta durante mais tempo do que o necessário.
- Depois de descongelados, os alimentos deterioram-se rapidamente e não podem voltar a ser congelados.
- Não ultrapasse o período de armazenamento indicado pelo fabricante do alimento.

**Coloque diferentes alimentos em diferentes compartimentos de acordo com a tabela a seguir**

| | |
|---|---|
| Congelador | • Alimentos para armazenamento a longo prazo.<br>• Carne crua, aves, peixe, vegetais congelados, batatas fritas, sorvetes, frutas congeladas, produtos de panificação congelados |

**Limpeza**

Por motivos de higiene **o** interior do aparelho, incluindo os acessórios interiores, devem ser **limpos** regularmente.

! Atenção! O aparelho não pode estar ligado à corrente **elétrica** durante a limpeza. Existe o perigo de choque elétrico. Antes da limpeza desligue o aparelho e retire a ficha da tomada, ou desligue o disjuntor ou o fusível. Nunca limpe o aparelho com uma máquina de limpeza a vapor. Pode acumular-se humidade nos componentes elétricos podendo causar o perigo de choque elétrico! Vapores muito quentes podem danificar as partes de plástico. O aparelho tem de estar seco antes de ser novamente colocado ao serviço.

Importante! Óleos etéreos e solventes orgânicos podem **atacar** partes de plástico, por ex., sumo de limão ou sumo de casca de laranja, ácido butírico, produtos de limpeza que contenham ácido acético.

- Não permita que tais substâncias entrem em contacto com as partes do aparelho.
- Não utilize produtos de limpeza abrasivos
- Retire os alimentos do congelador. Armazene-os num local fresco, **bem cobertos**.
- Desligue o aparelho e retire a ficha da tomada, ou desligue o disjuntor ou o fusível.
- Limpe o aparelho e os acessórios interiores com um pano e água morna. **Depois** da lavagem limpe com água limpa e depois com um pano seco.
- A acumulação **de** pó **no** condensador aumenta o consumo de energia. Por este motivo limpe com cuidado o condensador na parte de trás do aparelho uma vez por ano com uma escova macia ou com um aspirador.[1)]
- Depois de estar tudo seco coloque o aparelho novamente ao serviço.

**Descongelar a arca congeladora**

No entanto, o compartimento da arca congeladora irá ficar progressivamente coberto com gelo. Este deve ser removido**.**

Nunca use ferramentas de metal afiadas para raspar o gelo do evaporador porque o pode danificar.

No entanto, quando o gelo ficar muito espesso na parte de dentro da arca, a descongelação completa deve ser efetuada da seguinte forma:

- Desligue o aparelho. Puxe o bujão de drenagem de dentro da arca congeladora. A descongelação demora normalmente algumas horas. Para descongelar mais rapidamente mantenha a porta da arca aberta.

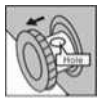

- Para recolher a água de drenagem, coloque um tabuleiro por baixo do bujão de drenagem exterior. Puxe o botão de drenagem para fora.
- Rode o botão de drenagem 180 graus. Isto irá deixar a água correr para o **tabuleiro**. **Quando tiver terminado**, carregue o botão de drenagem para dentro. Volte a colocar o bujão de drenagem para dentro do compartimento da arca congeladora. Nota: monitorize o recipiente por baixo do dreno **para** evitar que transborde.



- Limpe o interior da arca congeladora e volte a introduzir a ficha na tomada.
- Redefina o controlo de temperatura para **a** definição desejada

⚠ **Cuidado!** Antes de resolver os problemas, desligue a fonte de alimentação. Somente um eletricista qualificado ou pessoa competente deve proceder à sua reparação ou solucionar os problemas que não estejam neste manual.

⚠ **Importante!** Há alguns sons durante o uso que são normais (compressor, circulação de refrigerante).

| Problema | Causa possível | Solução |
|---|---|---|
| Aparelho não funciona | A ficha principal não está ligada ou está solta | Insira a ficha na tomada |
| | Fusível queimou ou está com defeito | Verifique o fusível e substitua se necessário. |
| | Tomada está com defeito | O mau funcionamento da rede elétrica deve ser corrigido por um eletricista. |
| O aparelho congela muito | A temperatura definida está muito fria ou o aparelho está no Nº "7". | Gire o regulador de temperatura para uma configuração mais quente temporariamente. |
| A comida não está suficientemente congelada | A temperatura não está ajustada corretamente. | Consulte a seção inicial de configuração de temperatura. |
| | A porta ficou aberta por um longo período. | Abra a porta apenas o tempo necessário. |
| | Grande quantidade de alimentos quentes foi colocada no aparelho nas últimas 24 horas. | Mude a regulação de temperatura para uma configuração mais fria temporariamente. |
| | O aparelho está perto de uma fonte de calor. | Por favor, veja a seção de local de instalação. |
| Forte acumulação de gelo na junta da porta. | A vedação da porta não é hermética. | Aqueça cuidadosamente as seções com vazamento da vedação da porta com um secador de cabelo (em uma configuração fria). Ao mesmo tempo, dê forma à vedação aquecida da porta à mão, de modo que encaixe corretamente. |
| Ruídos incomuns | O aparelho não está nivelado. | Verifique o aparelho e nivele-o com alguns artigos. |
| | O aparelho está tocando a parede ou outros objetos. | Mova o aparelho ligeiramente. |
| | Um componente, por exemplo um cano, na parte lateral do aparelho está a tocar em outra parte do aparelho ou na parede. | Se necessário, dobre cuidadosamente o componente para fora do caminho. |

Se o aparelho continuar a não funcionar, entre em contato com o

## Apêndice ao manual de instruções

Esta lista fornece todos os requisitos de design ecológico (de acordo com o regulamento (UE) 2019/2019 sobre design ecológico e o regulamento (UE) 2019/2016 sobre rotulagem energética, se esses requisitos forem aplicáveis ao seu produto.
Este frigorífico não foi projetado para ser integrado num móvel, a menos que indicado de outra forma no manual de instruções.
Gavetas, cestos e prateleiras devem ser mantidos nas suas posições atuais, a menos que especificado de outra forma neste documento.
As portas e tampas do frigorífico devem ser removidas antes do descarte, para evitar que crianças ou animais fiquem presos no interior.
Configurações recomendadas:
Frigorífico: +4 ºC

Congelador: -18 ºC

CONGELAMENTO RÁPIDO
Recomenda-se usar esta função ao colocar uma grande quantidade de alimentos para congelar no congelador. 24 horas antes de congelar alimentos frescos, pressione o botão "Fast Freeze" para ativar a função de congelamento rápido. Quando esta função está ativada, o indicador "Fast Freeze" acende. Decorridas as 24 horas, coloque os alimentos a congelar no congelador. Esta função é desativada automaticamente após 72 horas; Também pode ser desativado manualmente pressionando o botão "Fast Freeze".

ARREFECIMENTO RÁPIDO
Com a função de arrefecimento rápido, é possível aumentar a capacidade de arrefecimento do frigorífico. Recomenda-se usar esta função ao colocar uma grande quantidade de alimentos no frigorífico. Para ativar a função de arrefecimento rápido, pressione o botão "Fast Cool". Quando esta função está ativada, o indicador "Fast Freeze" acende. Esta função é desativada automaticamente após 6 horas; Também pode ser desativado manualmente pressionando o botão "Fast Cool".
Como armazenar alimentos:
Para evitar desperdício alimentar, consulte as configurações e os tempos de armazenamento recomendados:

Frigorífico: Alimentos diferentes, especialmente frutas e legumes, têm temperaturas de armazenamento diferentes. O tempo de armazenamento é de 1-3 dias (com configuração de temperatura "média").

Congelador: 1 semana (configuração de temperatura: Min) 1 mês (configuração de temperatura: Max)

Para otimizar a velocidade de congelamento e obter mais espaço de armazenamento, o congelador pode ser usado sem as gavetas embutidas.

A quantidade de alimentos frescos que podem ser congelados num determinado período de tempo está indicada na placa de características técnicas. Os limites de carga são determinados pelos cestos, gavetas, prateleiras, etc. Certifique-se de que estes componentes podem ser facilmente fechados após a colocação dos alimentos.

Para evitar desperdício de alimentos, consulte o manual do utilizador para saber os tempos e configurações de armazenamento recomendados. Pode obter informações sobre o modelo digitalizando o código QR impresso na etiqueta energética.

Esta etiqueta também inclui o identificador do modelo, que pode ser usado para consultar o portal de registo em:

https://eprel.ec.europa.eu

Este produto contém uma fonte de luz de classe G de eficiência energética (se estiver incluída).



Según la directiva Waste of Electrical and Electronic Equipment (WEEE), los residuos WEEE han de recogerse y tratarse por separado. Si, en el futuro, necesita desprenderse de este producto, NO lo ponga en los residuos domésticos, envíelo a los puntos de recogida WEEE sí exiten.

| | |
|---|---|
| Marca | NILSON |
| Modelo | NCH1500EDC |
| Classe de eficiência energética | E |
| Certificação | CE CB GS/ERP |
| Consumo anual de energia | 182kWh/anno |
| Volume líquido refrigerador | -L |
| Volume líquido congelador | 142L |
| Não. de estrelas | 4 |
| Sistema de descongelação | Defrost |
| Autonomia para apagar | 20h |
| Capacidade de congelação | 7kg/24h |
| Classe climática | SN,N,ST |
| Nível de ruído | 40dB |
| Dimensões totais | 705x560x850mm |
| Tensão nominal | 220-240V |
| Corrente nominal | 0.9A |

Imported by B73737553
Av. Altos Hornos S/N. Pto. Sagunto (46520). Valencia, España.
infonl@nilsonlife.com

nilson

# Manuale di istruzioni

NCH1500EDC

Legga attentamente questo manuale e lo conservi per future consultazioni.

# ⚠ Informazioni sulla sicurezza CE

Per la vostra sicurezza e per garantire il corretto utilizzo, prima di installare e utilizzare il dispositivo per la prima volta, leggete attentamente questo manuale dell'utente, comprese le istruzioni e gli avvertimenti. Per evitare errori e incidenti inutili, è importante assicurarsi che tutte le persone che utilizzano l'apparecchio siano adeguatamente familiarizzate con il suo funzionamento e le caratteristiche di sicurezza. Conservate queste istruzioni e assicuratevi che rimangano con il dispositivo in caso di spostamento o vendita, in modo che tutti gli utenti durante l'intera vita utile siano adeguatamente informati sull'uso e sulla sicurezza del dispositivo.
Per la sicurezza della vita e della proprietà, seguite le precauzioni indicate in queste istruzioni per l'utente, poiché il produttore non è responsabile dei danni causati dalla loro omissione.

**Sicurezza dei bambini e delle persone vulnerabili**

- Questo dispositivo può essere utilizzato da bambini di età pari o superiore a 8 anni e da persone con capacità fisiche, sensoriali o mentali ridotte, o con poca esperienza e conoscenza, solo se adeguatamente supervisionate o istruite sull'uso sicuro del dispositivo e se comprendono i rischi coinvolti.
- I bambini di età compresa tra 3 e 8 anni possono caricare e scaricare questo apparecchio.
- I bambini devono essere sorvegliati per assicurarsi che non giochino con l'apparecchio.
- I bambini non devono eseguire la pulizia e la manutenzione dell'apparecchio, a meno che abbiano almeno 8 anni e siano supervisionati.
- Tenete tutti gli imballaggi lontano dalla portata dei bambini. Esiste il rischio di soffocamento.

- Se si sta smaltendo l'apparecchio, scollegare la spina dalla presa di corrente, tagliare il cavo di alimentazione (il più vicino possibile all'apparecchio) e rimuovere la porta per evitare che i bambini subiscano una scossa elettrica, rimangano intrappolati o si feriscano.
- Se questo dispositivo con guarnizioni magnetiche per la porta sostituisce un modello più vecchio con un sistema a molla (chiavistello) sulla porta o sul coperchio, assicurarsi che la molla non possa più essere utilizzata prima di smaltire il vecchio dispositivo. Questo eviterà che diventi una trappola mortale per un bambino.

**Sicurezza generale**

⚠ AVVERTENZA! Mantenere le aperture di ventilazione, nel mobile dell'apparecchio o nella struttura incorporata, libere da ostruzioni.

⚠ AVVERTENZA! Non utilizzare dispositivi meccanici o altri mezzi per accelerare il processo di sbrinamento che non siano raccomandati dal produttore.

⚠ AVVERTENZA! Non danneggiare il circuito del refrigerante.

⚠ AVVERTENZA! Non utilizzare altri apparecchi elettrici (come produttori di ghiaccio) all'interno degli apparecchi di refrigerazione, a meno che non siano approvati per tale scopo dal produttore.

⚠ AVVERTENZA! Non toccare la lampadina se è stata accesa per un lungo periodo di tempo, poiché potrebbe essere molto calda. (1)

⚠ AVVERTENZA! Quando si posiziona l'apparecchio, assicurarsi che il cavo di alimentazione non sia schiacciato o danneggiato.

⚠ AVVERTENZA! Non collocare prese multiple portatili o alimentatori di energia portatili nella parte posteriore dell'apparecchio.

(1) Se è presente una luce nel compartimento.

# ⚠ Informazioni sulla sicurezza

⚠ AVVERTENZA! La lampadina fornita con questo apparecchio è una "lampadina per lampada ad uso speciale", che può essere utilizzata solo con l'apparecchio in dotazione.

Questa "lampada ad uso speciale" non è utilizzabile per l'illuminazione domestica. (1)

- Il cavo di alimentazione non deve essere allungato.
- Assicurarsi che la spina di alimentazione non sia schiacciata o danneggiata dalla parte posteriore dell'apparecchio.
- Una spina di alimentazione schiacciata o danneggiata può surriscaldarsi e provocare un incendio.
- Assicurarsi che possa essere collegata correttamente alla presa di corrente dell'apparecchio.
- Non tirare il cavo di alimentazione.
- Se la presa di corrente è allentata, non inserire la spina di alimentazione. Esiste il rischio di scossa elettrica o incendio.
- Non utilizzare il prodotto senza lampadina.
- Questo apparecchio è pesante. Prestare attenzione durante il trasporto.
- Non rimuovere né toccare gli elementi del vano congelatore con le mani bagnate o umide, poiché ciò potrebbe causare abrasioni sulla pelle o ustioni da congelamento.
- Evitare l'esposizione prolungata dell'apparecchio alla luce solare diretta.

Uso quotidiano

- Non riscaldare le parti in plastica dell'apparecchio.
- Non posizionare alimenti direttamente contro la parete posteriore.
- Gli alimenti congelati non devono essere ricongelati una volta scongelati.

(1) Se è presente una luce nel compartimento.

# ⚠ Informazioni sulla sicurezza

⚠ **AVVERTENZA!** La lampadina fornita con questo apparecchio è una "lampadina per lampada ad uso speciale", che può essere utilizzata solo con l'apparecchio in dotazione.
Questa "lampada ad uso speciale" non è utilizzabile per l'illuminazione domestica. (1)
Il cavo di alimentazione non deve essere allungato.
Assicurarsi che la spina di alimentazione non sia schiacciata o danneggiata dalla parte posteriore dell'apparecchio.
Una spina di alimentazione schiacciata o danneggiata può surriscaldarsi e provocare un incendio.
Assicurarsi che possa essere collegata correttamente alla presa di corrente dell'apparecchio.
Non tirare il cavo di alimentazione.
Se la presa di corrente è allentata, non inserire la spina di alimentazione. Esiste il rischio di scossa elettrica o incendio.
Non utilizzare il prodotto senza lampadina.
Questo apparecchio è pesante. Prestare attenzione durante il trasporto.
Non rimuovere né toccare gli elementi del vano congelatore con le mani bagnate o umide, poiché ciò potrebbe causare abrasioni sulla pelle o ustioni da congelamento.
Evitare l'esposizione prolungata dell'apparecchio alla luce solare diretta.

**Uso quotidiano**

- Non riscaldare le parti in plastica dell'apparecchio.
- Non posizionare alimenti direttamente contro la parete posteriore.
- Gli alimenti congelati non devono essere ricongelati una volta scongelati.

(1) Se è presente una luce nel compartimento.

# ⚠ Informazioni sulla sicurezza

- Conservare gli alimenti congelati preconfezionati seguendo le istruzioni del produttore degli alimenti congelati.
- Le raccomandazioni di conservazione dei produttori di elettrodomestici devono essere seguite scrupolosamente. Consultare le istruzioni pertinenti.
- Non collocare bevande gassate nel vano congelatore, poiché la pressione all'interno del contenitore potrebbe farlo esplodere e danneggiare l'apparecchio. (1)
- I cubetti di ghiaccio possono causare ustioni da congelamento se consumati direttamente dall'apparecchio. (1)
- Per evitare la contaminazione degli alimenti, seguire le seguenti istruzioni:
- Tenere la porta aperta per lunghi periodi può causare un aumento significativo della temperatura nei compartimenti dell'apparecchio.
- Pulire regolarmente le superfici che possono entrare in contatto con gli alimenti e i sistemi di drenaggio accessibili.
- Pulire i serbatoi d'acqua se non sono stati utilizzati per 48 ore; sciacquare il sistema di alimentazione dell'acqua se non è stata prelevata acqua per 5 giorni.
- Conservare carne e pesce crudi in contenitori adeguati nel frigorifero, in modo che non entrino in contatto con altri alimenti o si rovescino su di essi.
- I compartimenti per alimenti congelati a due stelle (se presenti nell'apparecchio) sono adatti per conservare alimenti pre-congelati, per la produzione di ghiaccio o per preparare cubetti di ghiaccio.

(1) Se è presente un compartimento congelatore.
(2) Se è presente un compartimento di conservazione per alimenti freschi.

- I compartimenti a una, due e tre stelle (se presenti nell'apparecchio) non sono adatti alla congelazione di alimenti freschi.
- Se l'apparecchio rimane vuoto per lunghi periodi di tempo, spegnerlo, scongelarlo, pulirlo, asciugarlo e lasciare la porta aperta per evitare lo sviluppo di muffe all'interno dell'apparecchio.

**Cura e Pulizia**

- Prima della manutenzione, spegnere l'apparecchio e scollegare la spina dalla presa di corrente.
- Non pulire l'apparecchio con oggetti metallici.
- Non utilizzare oggetti affilati per rimuovere il ghiaccio dall'apparecchio. Usare un raschietto di plastica. (1)
- Controllare regolarmente il sistema di drenaggio del frigorifero per eventuali accumuli di acqua scongelata. Se necessario, pulire lo scarico. Se il drenaggio è bloccato, l'acqua si accumulerà nella parte inferiore dell'apparecchio. (2)

**Installazione**

⚠ Importante! Per il collegamento elettrico, seguire attentamente le istruzioni fornite nei paragrafi specifici.

- Disimballare l'apparecchio e controllare che non presenti danni. Non collegare l'apparecchio se è danneggiato. Segnalare eventuali danni immediatamente al punto vendita. In tal caso, conservare l'imballaggio.
- Si consiglia di attendere almeno quattro ore prima di collegare l'apparecchio per consentire all'olio di tornare nel compressore.

(1) Se è presente un compartimento congelatore.
(2) Se è presente un compartimento di conservazione per alimenti freschi.

- È necessaria una corretta circolazione dell'aria attorno all'apparecchio per evitare il surriscaldamento. Per garantire una ventilazione adeguata, seguire le istruzioni relative all'installazione.
- Quando possibile, i distanziatori del prodotto devono essere posizionati contro una parete per evitare il contatto o l'intrappolamento con parti calde (compressore, condensatore) e prevenire possibili ustioni.
- L'apparecchio non deve essere collocato vicino a termosifoni o fornelli.
- Assicurarsi che la spina di alimentazione sia facilmente accessibile dopo l'installazione dell'apparecchio.

**Assistenza**

- Qualsiasi intervento di riparazione su questo prodotto deve essere eseguito da un tecnico specializzato, altrimenti il prodotto potrebbe non funzionare correttamente e si potrebbe perdere la garanzia.

**Risparmio energetico**

- Non inserire cibi caldi nell’apparecchio.
- Non imballare gli alimenti troppo strettamente, poiché ciò impedisce la corretta circolazione dell'aria.
- Assicurarsi che il cibo non tocchi la parte posteriore del vano/vani.
- Se l'elettricità viene a mancare, non aprire la/le porta/e.
- Non aprire la/le porta/e troppo frequentemente.
- Non lasciare le porte aperte per troppo tempo.
- Non impostare temperature troppo elevate.
- Alcuni accessori, come i cestelli, possono essere rimossi per ottenere un maggiore volume di stoccaggio e un minore consumo energetico.

# ⚠ Informazioni sulla sicurezza CE

**Protezione Ambientale**

♻ Questo apparecchio non contiene gas che potrebbero danneggiare lo strato di ozono, né nel circuito di refrigerazione né nei materiali isolanti. L'apparecchio non deve essere smaltito insieme ai rifiuti urbani e alla spazzatura comune.

La schiuma isolante contiene gas infiammabili: l'apparecchio deve essere smaltito in conformità con le normative vigenti e le disposizioni delle autorità locali. Evitare di danneggiare l'unità di refrigerazione, in particolare lo scambiatore di calore. I materiali utilizzati in questo apparecchio contrassegnati con il simbolo ♻ sono riciclabili.

Il simbolo presente sul prodotto o sul suo imballaggio indica che questo prodotto non può essere trattato come rifiuto domestico. Deve essere portato al centro di raccolta adeguato per il riciclo di apparecchiature elettriche ed elettroniche.

Assicurandosi che questo prodotto venga smaltito correttamente, si contribuirà a prevenire possibili conseguenze negative per l'ambiente e la salute umana, che potrebbero derivare da uno smaltimento improprio. Per ulteriori informazioni sul riciclo di questo prodotto, contattare l'amministrazione locale, il servizio di smaltimento rifiuti o il negozio presso cui è stato acquistato il prodotto.

**Materiali di imballaggio**

**♻ I materiali contrassegnati con il simbolo sono riciclabili. Smaltire l'imballaggio in un contenitore di raccolta adeguato per il riciclo.**

**Smaltimento dell'apparecchio**

# ⚠ Informazioni sulla sicurezza

1. Scollegare la spina dalla presa di corrente.
2. Tagliare il cavo di alimentazione e smaltirlo.



⚠ AVVERTENZA! Durante l'uso, la manutenzione e lo smaltimento dell'apparecchio, prestare attenzione a un simbolo simile a quello riportato a sinistra, che si trova sulla parte posteriore dell'apparecchio (pannello posteriore o compressore). Questo simbolo sarà di colore giallo o arancione.
È un simbolo di avvertimento per il rischio di incendio.
Sono presenti materiali infiammabili nelle tubature del refrigerante e nel compressore.
Tenere lontano da fonti di calore o fiamme durante l'uso, la manutenzione e lo smaltimento.

🛑 Questo apparecchio refrigerante è destinato esclusivamente all'uso domestico.

## Vista Generale

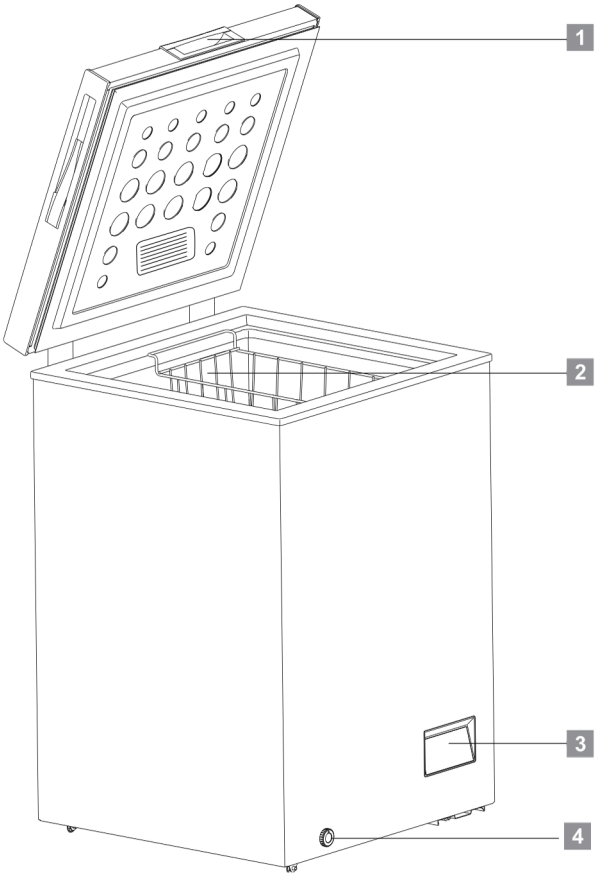


1. Maniglia
2. Cestello
3. Schermo di controllo
4. Foro di drenaggio

Nota: L'immagine sopra è mostrata solo a scopo di riferimento.

**Collegamento elettrico**

Prima di collegare l'apparecchio, assicurarsi che la tensione e la frequenza indicate sulla targhetta delle caratteristiche corrispondano all'alimentazione elettrica della propria abitazione. L'apparecchio deve essere collegato a terra. Il connettore del cavo di alimentazione fornito è dotato di un contatto per questo scopo. Se la presa di corrente della propria abitazione non è collegata a terra, collegare l'apparecchio a una presa di terra indipendente conforme alle normative vigenti. Consultare un elettricista qualificato se necessario.

Il produttore non si assume alcuna responsabilità se non vengono seguite le precauzioni di sicurezza sopra indicate. Questo apparecchio è conforme alle direttive CEE.

**Requisiti di spazio**

Si raccomandano le seguenti distanze attorno al congelatore a pozzetto:

- Laterali ..... 10 cm
- Parte posteriore ..... 10 cm
- Parte superiore ..... 70 cm

**Posizionamento**

Installare l'apparecchio in un luogo in cui la temperatura ambiente corrisponda alla classe climatica indicata sulla targhetta delle caratteristiche dell'apparecchio.

| Classe climatica | Temperatura ambiente |
|---|---|
| SN | +10°C a +32°C |
| N | +16°C a +32°C |
| ST | +16°C a +38°C |
| T | +16°C a +43°C |

## Schermo Digitale di Controllo

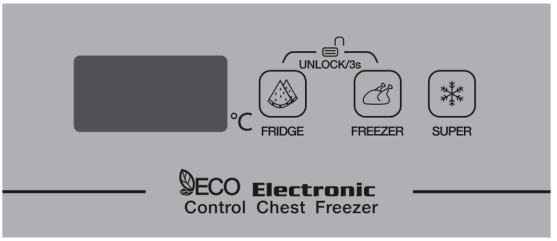


**Funzioni dei pulsanti:**

A. Premere il pulsante FRIDGE per modificare la temperatura quando il congelatore a pozzetto è in Modalità Frigorifero. Intervallo di temperatura: 2~6ºC.

Premere il pulsante FREEZER per modificare la temperatura quando il congelatore a pozzetto è in Modalità Congelatore. Intervallo di temperatura: -14ºC~ -25ºC.

B. Bloccare / Sbloccare

Il sistema si sblocca automaticamente 30 secondi dopo l'ultima operazione. Per accendere il display di controllo, toccare qualsiasi pulsante.

Il sistema può essere sbloccato anche premendo i pulsanti FRIDGE e FREEZER contemporaneamente per tre secondi.

**Modalità Raffreddamento SUPER**

Premere il pulsante SUPER per attivare la funzione di raffreddamento rapido. Sullo schermo digitale apparirà "SF" quando la modalità SUPER è attiva. Dopo 52 ore di funzionamento, il sistema esce automaticamente da questa modalità e ritorna alla temperatura impostata in precedenza.

**Altre istruzioni**

La modalità FRIDGE e la modalità SUPER non possono funzionare contemporaneamente.

Quando la modalità FRIDGE è attivata, la modalità SUPER non può essere attivata.

Quando la modalità SUPER è attivata, la temperatura non può essere regolata premendo il pulsante FRIDGE.

La temperatura cambia consecutivamente premendo il pulsante FRIDGE e FREEZER.

**Congelare alimenti freschi**

- Il vano congelatore è adatto per congelare alimenti freschi e conservare alimenti congelati e ultracongelati per un lungo periodo di tempo.
- Posizionare gli alimenti freschi da congelare nella parte inferiore del compartimento.
- La quantità massima di alimenti che è possibile congelare in 24 ore è specificata sulla targhetta delle caratteristiche.
- Il processo di congelamento dura 24 ore: durante questo periodo, non introdurre altri alimenti da congelare.

**Conservare alimenti congelati**

Quando si utilizza l'apparecchio per la prima volta o dopo un periodo di inattività, prima di collocare i prodotti nel vano congelatore, lasciare in funzione l'apparecchio per almeno 2 ore alla temperatura più bassa.
⚠ Importante: In caso di scongelamento accidentale, ad esempio a causa di un'interruzione di corrente prolungata oltre il tempo indicato nella tabella delle specifiche tecniche sotto la voce "tempo di mantenimento", gli alimenti scongelati dovranno essere consumati rapidamente o cucinati immediatamente e poi ricongelati (dopo la cottura).

**Scongelamento**

Gli alimenti ultracongelati o congelati devono essere scongelati prima dell'uso in un vano frigorifero o a temperatura ambiente, a seconda del metodo più adatto per quell'alimento.
Le porzioni piccole possono essere cucinate direttamente congelate, purché siano ancora compatte. In tal caso, il tempo di cottura sarà leggermente più lungo.

**Consigli e suggerimenti utili**

Per sfruttare al massimo il processo di congelamento, ecco alcuni consigli:

- La quantità massima di alimenti che è possibile congelare in 24 ore è indicata sulla targhetta delle caratteristiche.
- Il processo di congelamento dura 24 ore. Non aggiungere altri alimenti durante questo periodo.

durante questo periodo:

- Congelare solo alimenti di buona qualità, freschi e ben puliti.
- Preparare gli alimenti in piccole porzioni per congelarli rapidamente e completamente, in modo da scongelare solo la quantità necessaria.
- Avvolgere gli alimenti in carta di alluminio o pellicola plastica e assicurarsi che i pacchetti siano ermetici.
- Non permettere che gli alimenti freschi entrino in contatto con alimenti già congelati, poiché ciò aumenterebbe la temperatura di questi ultimi.
- Gli alimenti magri si conservano meglio e più a lungo rispetto a quelli con alto contenuto di grassi, poiché il grasso riduce il periodo di conservazione.
- I cubetti di ghiaccio, se consumati immediatamente dopo essere stati rimossi dal vano congelatore, possono causare ustioni da congelamento sulla pelle.
- È consigliabile indicare la data di congelamento su ogni confezione per facilitare il ritiro dal vano congelatore e prevenire possibili ustioni da congelamento.
- È consigliabile mostrare la data di scadenza su ogni confezione per controllare il tempo massimo di conservazione di ciascun alimento.

**Consigli per la conservazione degli alimenti congelati**

Per ottenere i migliori risultati con questo apparecchio, si consiglia di:

- Assicurarsi che gli alimenti congelati siano stati adeguatamente conservati dal distributore.
- Assicurarsi che i prodotti vengano trasferiti dal negozio al congelatore nel minor tempo possibile.
- Non aprire la porta frequentemente e non lasciarla aperta più del necessario.
- Una volta scongelati, gli alimenti si deteriorano rapidamente e non possono essere ricongelati.
- Non superare il periodo di conservazione indicato dal produttore degli alimenti.
- 🔹 Collocare i diversi alimenti nei compartimenti corrispondenti, secondo la tabella seguente.

**Pulizia**

⚠ **Precauzione.** L’apparecchio non deve essere collegato alla rete elettrica durante le operazioni di pulizia.

Prima di pulire l’apparecchio, spegnerlo e scollegare la spina dalla presa di corrente oppure spegnere o disattivare l'interruttore o il fusibile del circuito. Non pulire mai l’apparecchio con un pulitore a vapore. L'umidità accumulata nei componenti elettrici potrebbe causare un rischio di scossa elettrica. Inoltre, i vapori caldi possono provocare danni o deformazioni alle parti in plastica. L’apparecchio deve essere completamente asciutto prima di essere rimesso in funzione.

⚠ **Importante.** Gli oli eterei e i solventi organici possono danneggiare le parti in plastica, come per esempio il succo di limone o di arancia, l’acido butirrico e i prodotti per la pulizia che contengono acido acetico.

- Non permettere che tali sostanze entrino in contatto con le parti dell’apparecchio.
- Non utilizzare prodotti abrasivi.
- Rimuovere gli alimenti dal congelatore. Conservarli in un luogo freddo e coprirli adeguatamente.
- Spegnere l’apparecchio e scollegare la spina dalla presa di corrente oppure disattivare l’interruttore o il fusibile del circuito.
- Pulire l’interno dell’apparecchio e gli accessori con un panno morbido e acqua tiepida. Dopo la pulizia, asciugare con aria fresca o un panno asciutto.
- L’accumulo di polvere nel condensatore aumenta il consumo energetico. Per questo motivo, pulire il condensatore situato nella parte posteriore dell’apparecchio almeno una volta all'anno con una spazzola morbida o un aspirapolvere. (1)
- Dopo aver asciugato tutto, ricollegare l’apparecchio e rimetterlo in funzione.
- Sbrinamento del congelatore
- L’evaporatore si ricoprirà gradualmente di ghiaccio. Questo deve essere rimosso regolarmente.
- Tuttavia, non utilizzare mai strumenti metallici o affilati per rimuovere il ghiaccio accumulato, poiché potrebbero danneggiare l’evaporatore. Se lo strato di ghiaccio è molto spesso, è necessario sbrinare completamente l’apparecchio nel seguente modo:
- Scollegare l’apparecchio dalla presa di corrente. Rimuovere il tappo di scarico dell’acqua di sbrinamento (di solito situato sul fondo del congelatore) e lasciare la porta aperta per facilitare il processo di sbrinamento.
- Dopo lo sbrinamento, posizionare una bacinella sotto il tubo di drenaggio e rimuovere la valvola di scarico.
- Eliminare l’acqua raccolta nel contenitore e rimontare il tappo di drenaggio.
- (1) Se è presente un condensatore sul retro dell’apparecchio.

- Ruotare la valvola di drenaggio di 180 gradi. Questo farà defluire l’acqua fino alla vaschetta. Una volta completato, premere nuovamente la valvola di drenaggio. Reinserire il connettore di drenaggio all’interno del vano congelatore. Nota: Controllare il contenitore sotto il drenaggio per evitare che trabocchi.
- Pulire l'interno del congelatore e ricollegare la spina alla presa di corrente.
- Regolare il controllo della temperatura fino al livello desiderato.

(1) Se il condensatore si trova nella parte posteriore dell’apparecchio.

**Risoluzione dei problemi**

Precauzione. Prima di esaminare eventuali guasti, scollegare il cavo di alimentazione. Solo un elettricista qualificato o una persona competente può eseguire un controllo dei guasti non riportati in questo manuale.

Importante. Durante il normale utilizzo si possono avvertire alcuni suoni (compressore, circolazione del liquido refrigerante, ecc.).

| Problema | Possibile causa | Soluzione |
|---|---|---|
| L'apparecchio non funziona | La spina di rete non è collegata o è allentata. | Inserire la spina. |
| | Il fusibile è bruciato o difettoso. | Controllare il fusibile e sostituirlo se necessario. |
| | La spina è difettosa. | I guasti devono essere riparati da un elettricista. |
| L'apparecchio congela troppo | La temperatura è impostata su un livello troppo freddo o l'apparecchio funziona con l'impostazione "7". | Regolare il termostato su un'impostazione più alta temporaneamente. |
| | La temperatura non è ben regolata. | Per favore, consultare la sezione di regolazione della temperatura. |
| | La porta è rimasta aperta per troppo tempo. | Aprire la porta solo per il tempo necessario. |
| Il cibo non è sufficientemente congelato | Una grande quantità di cibo caldo è stata collocata nel vano congelatore in un intervallo di 24 ore. | Regolare la temperatura a un livello inferiore temporaneamente. |
| | L'apparecchio è vicino a una fonte di calore. | Posizionare l'apparecchio in una sezione adeguata dell'installazione. |
| Forte accumulo di brina sulla guarnizione della porta | Il sigillo della porta non chiude bene. | Controllare se la porta presenta sezioni con fessure o perdite di aria. Se è così, rimuovere il ghiaccio (in un ambiente fresco). Dopo qualche tempo, modellare la guarnizione della porta a mano per farla aderire correttamente. |
| Rumori insoliti | L'apparecchio non è livellato. | Regolare i piedini di supporto. |
| | L'apparecchio tocca la parete o altri oggetti. | Spostare leggermente l'apparecchio. |
| | Un tubo, per esempio il condensatore, tocca la parete posteriore dell'apparecchio. | Se necessario, con attenzione e cautela, raddrizzare leggermente il tubo per liberare lo spazio necessario. |

**Allegato al manuale di istruzioni**

Questo elenco fornisce tutti i requisiti di Eco-design (secondo il Regolamento (UE) 2019/2019 sull'Eco-design e il Regolamento (UE) 2019/2016 sull'etichettatura energetica), applicabili al vostro prodotto.

Questo frigorifero non è stato progettato per essere integrato in un mobile, a meno che non sia indicato diversamente nel manuale di istruzioni.

I cassetti, cestelli e ripiani devono rimanere nella posizione attuale, a meno che non venga indicato diversamente in questo documento.

Le porte e i coperchi del frigorifero devono essere rimossi prima dello smaltimento, per evitare che bambini o animali possano rimanere intrappolati al suo interno.

Impostazioni consigliate:

Frigorifero: +4 ºC

Congelatore: -18 ºC

CONGELAMENTO RAPIDO

Si consiglia di utilizzare questa funzione quando si deve congelare una grande quantità di alimenti nel congelatore. 24 ore prima di congelare alimenti freschi, premere il pulsante "Fast Freeze" per attivare la funzione di congelamento rapido.

Quando questa funzione è attivata, si illuminerà l'indicatore "Fast Freeze". Dopo 24 ore, collocare gli alimenti da congelare nel congelatore. Questa funzione si disattiva automaticamente dopo 24 ore; può anche essere disattivata manualmente premendo il pulsante "Fast Freeze".

RAFFREDDAMENTO RAPIDO

La funzione di raffreddamento rapido consente di aumentare la capacità di refrigerazione del frigorifero. Si consiglia di attivare questa funzione quando si introduce una grande quantità di alimenti freschi nel frigorifero.

Per attivare la funzione di raffreddamento rapido, premere il pulsante "Fast Cool". Quando questa funzione è attivata, si illuminerà l'indicatore "Fast Cool".

Questa funzione si disattiva automaticamente dopo 6 ore; può anche essere disattivata manualmente premendo il pulsante "Fast Cool".

Come conservare gli alimenti:

Per una corretta conservazione degli alimenti, consultare la configurazione e i tempi di conservazione raccomandati.

Frigorifero: I diversi alimenti, specialmente frutta e verdura, hanno temperature di conservazione differenti. Il tempo di conservazione è tra 1 e 3 giorni (con l'impostazione della temperatura su "medio").
Congelatore: 1 settimana (impostazione della temperatura: Min) - 1 mese (impostazione della temperatura: Max).
Per ottimizzare la velocità di congelamento e ottenere più spazio di conservazione, il congelatore può essere utilizzato senza i cassetti in dotazione.
La quantità di alimenti freschi che possono essere congelati in un tempo specifico è indicata sulla targhetta delle caratteristiche tecniche. I limiti di carico sono determinati dai cesti, cassetti, ripiani, ecc. Assicurarsi che questi componenti possano essere facilmente rimossi prima di introdurre gli alimenti.
Per evitare sprechi alimentari, consultare la configurazione e i tempi di conservazione raccomandati nel manuale utente.
Le informazioni sul modello possono essere ottenute scansionando il codice QR presente sull'etichetta energetica.
Questa etichetta include anche l'identificatore del modello, che può essere utilizzato per la consultazione sul portale di registrazione:
🔗 https://eprel.ec.europa.eu

Questo prodotto contiene una sorgente luminosa di classe di efficienza energetica G (se inclusa).

## Procedura corretta per lo smaltimento di questo prodotto



Secondo la direttiva Waste of Electrical and Electronic Equipment (WEEE), i rifiuti WEEE devono essere raccolti e trattati separatamente.
Se in futuro è necessario smaltire questo prodotto, NON gettarlo tra i rifiuti domestici. Portarlo ai punti di raccolta WEEE, se disponibili.

| Marca | NILSON |
|---|---|
| Modello | NCH1500EDC |
| Classe di energia | E |
| Certificazione | CE CB GS/ERP |
| Consumo annuale di energia | 182kWh / anno |
| Volume utile frigorifero | -L |
| Volume utile congelatore | 142L |
| Numero di stelle | 4 |
| Sistema di sbrinamento | Defrost |
| Autonomia di mantenimento | 20h |
| Capacità di congelamento | 7kg/24h |
| Classe climatica | SN, N, ST |
| Livello di rumore | 40dB |
| Dimensioni | 705×560×850mm |
| Tensione | 220-240V |
| Corrente | 0.9A |

Imported by B73737553
Av. Altos Hornos S/N. Pto. Sagunto (46520). Valencia, España.
infonl@nilsonlife.com

nilson

# Manuel d'instructions

NCH1500EDC

Lisez attentivement ce manuel et conservez-le pour toute consultation future.

# ⚠ Informations de sécurité CE

Pour votre sécurité et afin de garantir une utilisation correcte, avant d'installer et d'utiliser l'appareil pour la première fois, lisez attentivement ce manuel d'utilisation, y compris les instructions et les avertissements. Pour éviter toute erreur et tout accident inutile, il est important de s'assurer que toutes les personnes utilisant l'appareil sont correctement familiarisées avec son fonctionnement et ses caractéristiques de sécurité. Conservez ces instructions et assurez-vous qu'elles restent avec l'appareil en cas de déplacement ou de vente, afin que tous ceux qui l'utilisent pendant toute sa durée de vie soient bien informés de son utilisation et de sa sécurité.
Pour la sécurité des personnes et des biens, suivez les précautions indiquées dans ces instructions destinées à l'utilisateur, car le fabricant ne saurait être tenu responsable des dommages causés par leur omission.

**Sécurité des enfants et des personnes vulnérables**

- Cet appareil peut être utilisé par des enfants âgés de 8 ans ou plus et par des personnes ayant des capacités physiques, sensorielles ou mentales réduites, ou manquant d'expérience et de connaissances, à condition qu'elles soient correctement surveillées ou instruites sur l'utilisation sécurisée de l'appareil et qu'elles comprennent les risques encourus.
- Les enfants âgés de 3 à 8 ans peuvent charger et décharger cet appareil.
- Les enfants doivent être surveillés pour s'assurer qu'ils ne jouent pas avec l'appareil.
- Les enfants ne doivent pas effectuer le nettoyage et l'entretien de l'appareil, sauf s'ils ont au moins 8 ans et sont sous surveillance.
- Conservez les matériaux d'emballage hors de portée des enfants. Il existe un risque d'étouffement.
-

# ⚠ Informations sur la sécurité

- Si vous mettez l'appareil au rebut, débranchez la fiche de la prise électrique, coupez le câble d'alimentation (le plus près possible de l'appareil) et retirez la porte pour éviter que les enfants ne subissent une électrocution, ne restent coincés ou ne se blessent.
- Si cet appareil avec des joints magnétiques sur la porte remplace un modèle plus ancien avec un système à ressort (verrouillage) sur la porte ou le couvercle, assurez-vous que le ressort ne puisse pas être utilisé avant d'éliminer l'ancien appareil. Cela évitera qu'il ne devienne un piège mortel pour un enfant.

Sécurité générale

⚠ AVERTISSEMENT ! Maintenez les ouvertures de ventilation, dans le meuble de l'appareil ou dans la structure intégrée, dégagées de toute obstruction.

⚠ AVERTISSEMENT ! N'utilisez pas de dispositifs mécaniques ou d'autres moyens pour accélérer le processus de dégivrage, sauf s'ils sont recommandés par le fabricant.

⚠ AVERTISSEMENT ! Ne pas endommager le circuit du fluide réfrigérant.

⚠ AVERTISSEMENT ! Ne pas utiliser d'appareils électriques (comme des générateurs de glace) à l'intérieur des appareils de réfrigération, à moins qu'ils ne soient approuvés à cet effet par le fabricant.

⚠ AVERTISSEMENT ! Ne pas toucher la lampe si elle est restée allumée pendant une longue période, car elle pourrait être très chaude. (1)

⚠ AVERTISSEMENT ! Lors de l'installation de l'appareil, assurez-vous que le câble d'alimentation n'est ni écrasé ni endommagé.

⚠ AVERTISSEMENT ! Ne placez pas de multiprises ou d'alimentations portables à l'arrière de l'appareil.

(1) Si une lumière est présente dans le compartiment.

# ⚠ Informations sur la sécurité

⚠ AVERTISSEMENT ! L'ampoule fournie avec cet appareil est une "ampoule pour usage spécial", qui ne peut être utilisée qu'avec l'appareil en question.
Cette "ampoule pour usage spécial" n'est pas destinée à l'éclairage domestique. (1)

- Le câble d'alimentation ne doit pas être rallongé.
- Assurez-vous que la fiche d'alimentation n'est ni écrasée ni endommagée par l'arrière de l'appareil.
- Une fiche d'alimentation écrasée ou endommagée pourrait surchauffer et provoquer un incendie.
- Assurez-vous que la prise est correctement insérée dans la prise secteur de l'appareil.
- Si la prise est alimentée, ne branchez pas la fiche d'alimentation. Il existe un risque de choc électrique ou d'incendie.
- Ne pas utiliser le produit sans ampoule.
- Cet appareil est lourd. Faites attention lorsque vous le déplacez.
- Ne retirez pas et ne touchez pas les éléments du compartiment congélateur avec les mains mouillées ou humides, car cela pourrait provoquer des brûlures dues au froid ou des blessures par congélation.
- Évitez l'exposition prolongée de l'appareil à la lumière directe du soleil.

Utilisation quotidienne

- Ne pas chauffer les parties en plastique de l'appareil.
- Ne placez pas d'aliments directement contre la paroi arrière.
- Les aliments congelés ne doivent pas être recongelés après décongélation.

(1) Si une lumière est présente dans le compartiment.

# ⚠ Informations sur la sécurité

⚠ AVERTISSEMENT ! L'ampoule fournie avec cet appareil est une "ampoule pour usage spécial", qui ne peut être utilisée qu'avec l'appareil fourni.

- Cette "ampoule pour usage spécial" n'est pas destinée à l'éclairage domestique. (1)
- Le câble d'alimentation ne doit pas être rallongé.
- Assurez-vous que la fiche d'alimentation n'est ni écrasée ni endommagée par l'arrière de l'appareil.
- Une fiche d'alimentation écrasée ou endommagée pourrait surchauffer et provoquer un incendie.
- Assurez-vous que la prise est correctement insérée dans la prise secteur de l'appareil.
- Ne tirez pas sur le câble d'alimentation.
- Si la prise est alimentée, ne branchez pas la fiche d'alimentation. Il existe un risque de choc électrique ou d'incendie.
- Ne pas utiliser le produit sans ampoule.
- Cet appareil est lourd. Faites attention lors du transport.
- Ne retirez pas et ne touchez pas les éléments du compartiment congélateur avec les mains mouillées ou humides, car cela pourrait provoquer des brûlures dues au froid ou des blessures par congélation.
- Évitez l'exposition prolongée de l'appareil à la lumière directe du soleil.

Utilisation quotidienne

- Ne pas chauffer les parties en plastique de l'appareil.
- Ne placez pas d'aliments directement contre la paroi arrière.
- Les aliments congelés ne doivent pas être recongelés après décongélation.

(1) Si une lumière est présente dans le compartiment.

# ⚠ Informations sur la sécurité

- Conservez les aliments congelés préemballés en suivant les instructions du fabricant des aliments surgelés.
- Les recommandations de conservation des fabricants d'appareils électroménagers doivent être scrupuleusement suivies. Consultez les instructions correspondantes.
- Ne placez pas de boissons gazeuses dans le compartiment congélateur, car la pression à l'intérieur du récipient pourrait le faire exploser et endommager l'appareil. (1)
- Les glaçons peuvent provoquer des brûlures par congélation s'ils sont consommés immédiatement après leur sortie de l'appareil. (1)

Pour éviter la contamination des aliments, suivez les instructions suivantes :

- Laisser la porte ouverte pendant de longues périodes peut entraîner une augmentation significative de la température dans les compartiments de l'appareil.
- Nettoyez régulièrement les surfaces pouvant entrer en contact avec les aliments et les systèmes de drainage accessibles.
- Nettoyez les réservoirs d'eau s'ils n'ont pas été utilisés pendant 48 heures ; rincez le système d'alimentation en eau s'il n'a pas été utilisé pendant 5 jours.
- Conservez la viande et le poisson crus dans des récipients adaptés dans le réfrigérateur, afin qu'ils n'entrent pas en contact avec d'autres aliments et ne les contaminent pas.
- Les compartiments pour aliments congelés à deux étoiles (s'ils sont présents sur l'appareil) sont adaptés pour conserver les aliments surgelés préemballés, produire des glaçons ou préparer des cubes de glace.

(1) Si un compartiment congélateur est présent.
(2) Si un compartiment de conservation des aliments frais est présent.

- Les compartiments à une, deux et trois étoiles (s'ils sont présents sur l'appareil) ne sont pas adaptés à la congélation des aliments frais.
- Si l'appareil reste inutilisé pendant une longue période, débranchez-le, dégivrez-le, nettoyez-le, séchez-le et laissez la porte ouverte pour éviter le développement de moisissures à l'intérieur de l'appareil.

Entretien et nettoyage

- Avant toute opération de maintenance, éteignez l'appareil et débranchez la fiche de la prise de courant.
- Ne nettoyez pas l'appareil avec des objets métalliques.
- N'utilisez pas d'objets tranchants pour enlever la glace de l'appareil. Utilisez une spatule en plastique. (1)
- Vérifiez régulièrement le système de drainage du réfrigérateur pour détecter d'éventuelles accumulations d'eau de dégivrage congelée. Si nécessaire, nettoyez le conduit d'évacuation. Si le drainage est obstrué, l'eau s'accumulera dans la partie inférieure de l'appareil. (2)

Installation

⚠ Important ! Pour le branchement électrique, suivez attentivement les instructions fournies dans les paragraphes spécifiques.

- Déballez l'appareil et vérifiez qu'il ne présente aucun dommage.
- Ne branchez pas l'appareil s'il est endommagé. Signalez immédiatement tout dommage au point de vente. Dans ce cas, conservez l'emballage.
- Il est recommandé d'attendre au moins quatre heures avant de brancher l'appareil afin de permettre à l'huile du compresseur de revenir en place.

(1) Si un compartiment congélateur est présent.
(2) Si un compartiment de conservation des aliments frais est présent.

- Une bonne circulation de l'air autour de l'appareil est nécessaire pour éviter la surchauffe. Pour garantir une ventilation adéquate, suivez les instructions d'installation.
- Dans la mesure du possible, les entretoises du produit doivent être placées contre un mur afin d'éviter tout contact ou coincement avec des parties chaudes (compresseur, condenseur) et prévenir les risques de brûlures.
- L'appareil ne doit pas être placé à proximité de radiateurs ou de plaques de cuisson.
- Assurez-vous que la fiche d'alimentation soit facilement accessible après l'installation de l'appareil.

**Assistance**

- Toute réparation sur ce produit doit être effectuée par un technicien spécialisé ; autrement, le produit pourrait ne pas fonctionner correctement et la garantie pourrait être annulée.

**Économie d'énergie**

- Ne pas insérer d'aliments chauds dans l'appareil.
- Ne pas emballer les aliments trop serrés, car cela empêche une bonne circulation de l'air.
- Assurez-vous que les aliments ne touchent pas la paroi arrière du compartiment.
- En cas de coupure de courant, ne pas ouvrir la/les porte(s).
- Ne pas ouvrir la/les porte(s) trop fréquemment.
- Ne pas laisser les portes ouvertes trop longtemps.
- Ne pas régler la température trop basse.
- Certains accessoires, comme les paniers, peuvent être retirés afin d'augmenter le volume de stockage et réduire la consommation d'énergie.

# ⚠ Informations sur la sécurité CE

**Protection de l'environnement**

♻ Cet appareil ne contient pas de gaz susceptibles d'endommager la couche d'ozone, ni dans le circuit de réfrigération, ni dans les matériaux isolants. L'appareil ne doit pas être éliminé avec les déchets urbains ou les ordures ménagères.

♻ La mousse isolante contient des gaz inflammables : l'appareil doit être éliminé conformément aux réglementations en vigueur et aux dispositions des autorités locales. Évitez d'endommager l'unité de réfrigération, en particulier l'échangeur de chaleur. Les matériaux utilisés dans cet appareil, marqués du symbole ♻, sont recyclables.

Le symbole présent sur le produit ou son emballage indique que ce produit ne peut pas être traité comme un déchet ménager. Il doit être déposé dans un centre de collecte pour le recyclage des équipements électriques et électroniques.

En veillant à ce que ce produit soit correctement éliminé, vous contribuez à prévenir d'éventuelles conséquences négatives pour l'environnement et la santé humaine, qui pourraient résulter d'une élimination inappropriée. Pour plus d'informations sur le recyclage de ce produit, contactez l'administration locale, le service d'élimination des déchets ou le magasin où vous avez acheté **le produit.**

**Matériaux d'emballage**

**♻ Les matériaux marqués du symbole sont recyclables.**

**Éliminez l'emballage dans un conteneur de collecte approprié pour le recyclage.**

**Élimination de l'appareil**

# ⚠ Informations sur la sécurité

1. Débrancher la fiche de la prise de courant.
2. Couper le câble d'alimentation et l'éliminer.



⚠ AVERTISSEMENT ! Lors de l'utilisation, de l'entretien et de l'élimination de l'appareil, faites attention à un symbole similaire à celui illustré à gauche, qui se trouve sur la partie arrière de l'appareil (panneau arrière ou compresseur). Ce symbole sera de couleur jaune ou orange.
C'est un symbole d'avertissement pour le risque d'incendie.
Des matériaux inflammables sont présents dans les tubes du fluide réfrigérant et dans le compresseur.
Gardez l'appareil éloigné de toute source de chaleur ou de flammes lors de son utilisation, de son entretien et de son élimination.

● Cet appareil de réfrigération est destiné exclusivement à un usage domestique.

## Vue d’ensemble

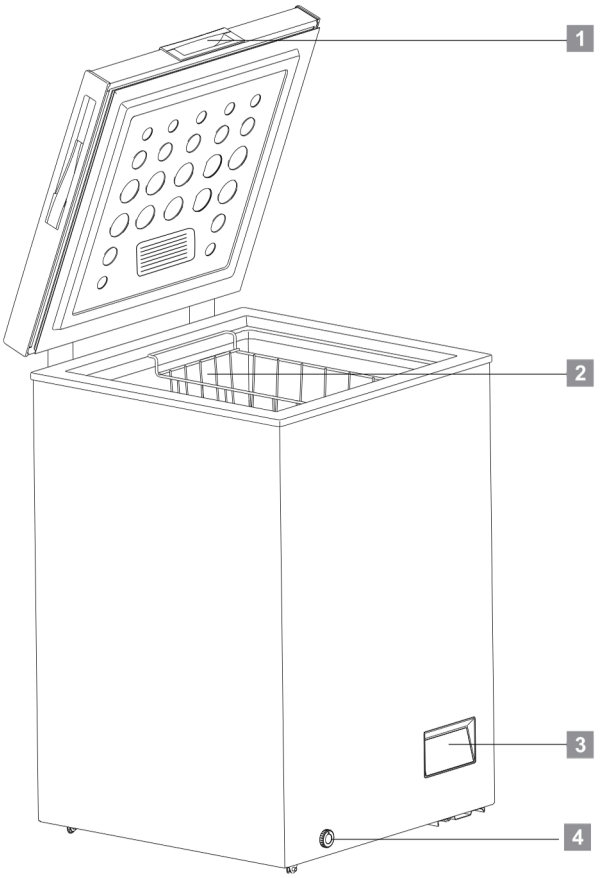


1. Poignée
2. Panier
3. Écran de contrôle
4. Orifice de drainage

Remarque : L’image ci-dessus est présentée uniquement à titre de référence.

**Branchement électrique**

Avant de brancher l'appareil, assurez-vous que la tension et la fréquence indiquées sur la plaque signalétique correspondent à l'alimentation électrique de votre domicile. L'appareil doit être mis à la terre. Le connecteur du câble d'alimentation fourni est équipé d'une prise pour cet usage. Si la prise de courant de votre domicile n'est pas mise à la terre, branchez l'appareil à une prise de terre conforme aux normes en vigueur. Consultez un électricien qualifié si nécessaire.

Le fabricant décline toute responsabilité en cas de non-respect des consignes de sécurité mentionnées ci-dessus. Cet appareil est conforme aux directives CEE.

**Exigences d'espace**

Les distances suivantes sont recommandées autour du congélateur coffre :

- Latérales ..... 10 cm
- Arrière ..... 10 cm
- Partie supérieure .. 70 cm

**Positionnement**

Installez l'appareil dans un endroit où la température ambiante correspond à la classe climatique indiquée sur la plaque signalétique de l'appareil.

| Classe climatique | Température ambiante |
|---|---|
| SN | +10°C à +32°C |
| N | +16°C à +32°C |
| ST | +16°C à +38°C |
| T | +16°C à +43°C |

## Écran de contrôle numérique

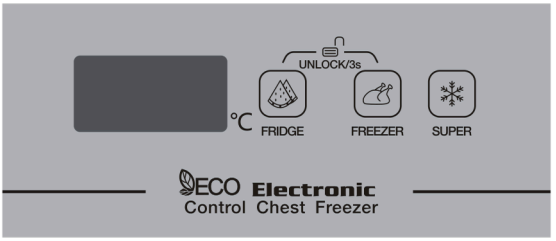


**Fonctions des boutons :**

A. Appuyez sur le bouton FRIDGE pour modifier la température lorsque le congélateur coffre est en mode Réfrigérateur. Plage de température : 2~6°C.

Appuyez sur le bouton FREEZER pour modifier la température lorsque le congélateur coffre est en mode Congélation. Plage de température : -14°C ~ -25°C.

**B. Verrouiller / Déverrouiller**

- Le système se déverrouille automatiquement 30 secondes après la dernière opération.
- Pour allumer l'écran et accéder aux réglages, touchez n'importe quel bouton.
- Le système peut également être déverrouillé en appuyant simultanément sur les boutons FRIDGE et FREEZER pendant trois secondes.

**Mode Refroidissement SUPER**

Appuyez sur le bouton SUPER pour activer la fonction de refroidissement rapide.

L'indicateur "SF" apparaîtra sur l'écran numérique lorsque le mode SUPER est activé.

Après 52 heures de fonctionnement, le système quitte automatiquement ce mode et revient à la température précédemment réglée.

**Autres instructions**

- Le mode FRIDGE et le mode SUPER ne peuvent pas fonctionner simultanément.
- Lorsque le mode FRIDGE est activé, le mode SUPER ne peut pas être activé.
- Lorsque le mode SUPER est activé, la température ne peut pas être ajustée en appuyant sur le bouton FRIDGE.
- La température change successivement en appuyant sur les boutons FRIDGE et FREEZER

**Congélation des aliments frais**

- Le compartiment congélateur est conçu pour congeler des aliments frais et conserver des aliments congelés et ultra-congelés pendant une longue période.
- Placez les aliments frais à congeler dans la partie inférieure du compartiment.
- La quantité maximale d'aliments pouvant être congelée en 24 heures est spécifiée sur la plaque signalétique des caractéristiques.
- Le processus de congélation dure 24 heures : pendant cette période, n'ajoutez pas d'autres aliments à congeler.

Conservation des aliments congelés

Lors de la première utilisation de l'appareil ou après une période d'inactivité, avant de placer des aliments dans le compartiment congélateur, laissez l'appareil fonctionner pendant au moins 2 heures à la température la plus basse.

⚠ **Important** : En cas de décongélation accidentelle, par exemple en raison d'une panne de courant prolongée dépassant le temps indiqué dans le tableau des spécifications techniques sous la rubrique "temps de maintien", les aliments décongelés doivent être consommés rapidement ou cuits immédiatement puis recongelés après cuisson.

**Décongélation**

- Les aliments ultra-congelés ou congelés doivent être décongelés avant utilisation, soit dans un réfrigérateur, soit à température ambiante, selon la méthode la plus appropriée à l'aliment.
- Les portions plus petites peuvent être cuites directement congelées, bien que cela puisse allonger le temps de cuisson.

**Conseils et recommandations utiles**

Pour optimiser le processus de congélation, voici quelques conseils :

- La quantité maximale d'aliments pouvant être congelée en 24 heures est indiquée sur la plaque signalétique des caractéristiques.
- Le processus de congélation dure 24 heures. N'ajoutez pas d'autres aliments pendant cette période.

durant cette période :

- Ne congeler que des aliments de bonne qualité, frais et bien nettoyés.
- Préparer les aliments en petites portions pour qu'ils se congèlent rapidement et complètement, afin de congeler uniquement la quantité nécessaire.
- Envelopper les aliments dans du papier aluminium ou du film plastique et s'assurer que les sachets sont hermétiquement fermés.
- Ne pas permettre que les aliments frais entrent en contact avec des aliments déjà congelés, car cela augmenterait leur température.
- Les aliments maigres se conservent mieux et plus longtemps que ceux ayant une forte teneur en matières grasses, car la graisse réduit la durée de conservation.
- Les glaçons, s'ils sont consommés immédiatement après avoir été retirés du congélateur, peuvent provoquer des brûlures par congélation sur la peau.
- Il est recommandé d'indiquer la date de congélation sur chaque emballage afin de faciliter leur retrait du compartiment congélateur et d'éviter d'éventuelles brûlures par congélation.
- Il est conseillé d'indiquer la date d'expiration sur chaque emballage afin de contrôler la durée maximale de conservation de chaque aliment.

Conseils pour la conservation des aliments congelés

Pour obtenir les meilleurs résultats avec cet appareil, il est recommandé :

- De s'assurer que les aliments congelés sont correctement conservés par le distributeur.
- De s'assurer que les produits sont transférés du magasin au congélateur dans les plus brefs délais.
- De ne pas ouvrir la porte fréquemment et de ne pas la laisser ouverte plus longtemps que nécessaire.
- Une fois décongelés, les aliments se détériorent rapidement et ne peuvent pas être recongelés.
- De respecter la période de conservation indiquée par le producteur sur l'emballage.
- De placer les différents aliments dans les compartiments appropriés, selon le tableau ci-dessous.

Nettoyage

⚠ Précaution. L'appareil ne doit pas être branché à l'alimentation électrique pendant les opérations de nettoyage.

Avant de nettoyer l'appareil, éteignez-le et débranchez la fiche de la prise de courant ou éteignez et désactivez l'interrupteur ou le fusible du circuit. Ne nettoyez pas l'appareil avec un nettoyeur vapeur. L'humidité accumulée dans les composants électriques peut provoquer un court-circuit. De plus, les vapeurs chaudes peuvent entraîner des déformations ou des dommages aux parties en plastique. L'appareil doit être complètement sec avant d'être remis en marche.

⚠ Important. Les éthers et les solvants organiques peuvent endommager les parties en plastique, comme par exemple le jus de citron ou d'orange. L'acide butyrique et les produits de nettoyage contenant de l'acide acétique ne doivent pas être utilisés.

- Ne pas laisser des substances contenant de l'huile entrer en contact avec les parties de l'appareil.
- Ne pas utiliser de produits abrasifs.
- Retirer la glace des aliments congelés. Les conserver dans un endroit frais et bien les couvrir.
- Éteindre l'appareil et débrancher la fiche de la prise de courant ou désactiver l'interrupteur ou le fusible du circuit.
- Nettoyer l'intérieur de l'appareil et ses accessoires avec un chiffon doux et de l'eau tiède. Après le nettoyage, aérer avec de l'air frais ou sécher avec un chiffon sec.
- L'accumulation de poussière sur le condenseur augmente la consommation d'énergie. Pour cette raison, nettoyer le condenseur situé à l'arrière de l'appareil au moins une fois par an avec une brosse douce ou un aspirateur. (1)

Dégivrage du congélateur

- Ne pas gratter la glace, il est préférable de dégivrer l'appareil lorsqu'il est hors tension.
- L'évaporateur ne doit pas être endommagé par la glace. Cette dernière doit être retirée régulièrement.
- Toutefois, n'utilisez pas d'outils métalliques ou tranchants pour enlever la glace accumulée, car cela pourrait endommager l'évaporateur. Si la couche de glace est trop épaisse, il est nécessaire d'effectuer un dégivrage complet en suivant ces étapes :
  a. Débrancher l'appareil de la prise de courant. Retirer le bouchon du trou de vidange de l'eau de dégivrage (situé uniquement sur certains congélateurs) et laisser la porte ouverte pour faciliter le processus de dégivrage.
  b. Si nécessaire, utiliser un chiffon pour absorber l'eau de vidange et s'assurer que la sortie n'est pas obstruée.
  c. Éliminer l'eau recueillie dans le récipient et remettre en place le bouchon de vidange.

*(1) Si un condenseur est présent à l'arrière de l'appareil.*

- Tourner la vanne de drainage à 180 degrés. Cela permettra à l'eau de s'écouler jusqu'au bac. Une fois terminé, appuyer de nouveau sur la vanne de drainage. Réinsérer le connecteur de drainage à l'intérieur du compartiment congélateur. Remarque : Vérifier le récipient sous le drainage pour éviter tout débordement.
- Nettoyer l'intérieur du congélateur et rebrancher la fiche à la prise de courant.
- Régler le contrôle de la température au niveau souhaité.

*(1) Si le condenseur se trouve à l'arrière de l'appareil.*

**Dépannage**

Précaution. Avant d'examiner toute panne éventuelle, débrancher le câble d'alimentation. Seul un électricien qualifié ou une personne compétente peut effectuer un diagnostic des pannes non mentionnées dans ce manuel.

Important. Lors de l'utilisation normale, certains bruits peuvent être perçus (compresseur, circulation du fluide réfrigérant, etc.).

| Problème | Cause possible | Solution |
|---|---|---|
| L'appareil ne fonctionne pas | La fiche n'est pas insérée dans la prise ou est mal branchée. | Insérer la fiche. |
| | Le fusible est grillé ou défectueux. | Vérifier le fusible et le remplacer si nécessaire. |
| | La prise est défectueuse. | Ces réparations doivent être effectuées par un électricien. |
| L'appareil congèle trop | La température est réglée sur un niveau trop bas et l'appareil fonctionne avec un réglage à "7". | Régler le thermostat sur une position plus haute temporairement. |
| | La température ambiante est trop basse. | Veuillez consulter la section de réglage de la température. |
| Les aliments ne sont pas suffisamment congelés | La porte a été laissée ouverte trop longtemps. | Ouvrir la porte uniquement le temps nécessaire. |
| | Une grande quantité de nourriture chaude a été placée dans le compartiment congélateur en 24 heures. | Régler temporairement la température à un niveau plus bas. |
| | L'appareil est exposé à une source de chaleur ou au soleil. | Placer l'appareil dans un endroit adéquat selon les instructions d'installation. |
| Accumulation excessive de givre sur le joint de la porte | La porte ne ferme pas correctement. | Vérifier si la porte est bien fermée ou si quelque chose l'obstrue. S'il s'agit de givre, le retirer (dans un environnement frais). Après quelques instants, appuyer sur le joint avec la main pour le faire adhérer correctement. |
| Bruits inhabituels | L'appareil n'est pas de niveau. | Régler les pieds de l'appareil. |
| | L'appareil touche le mur ou d'autres objets. | Déplacer légèrement l'appareil. |
| | Un tuyau, comme le condenseur, touche la paroi arrière de l'appareil. | Si nécessaire, redresser délicatement le tuyau pour libérer l'espace requis. |

**Annexe au manuel d'instructions**

Cette liste fournit toutes les exigences en matière d'éco-conception (conformément au Règlement (UE) 2019/2019 sur l'éco-conception et au Règlement (UE) 2019/2016 sur l'étiquetage énergétique) applicables à votre produit.

Ce réfrigérateur n'a pas été conçu pour être intégré dans un meuble, à moins que cela ne soit indiqué différemment dans le manuel d'instructions.

Les tiroirs, les étagères et les compartiments doivent rester en position initiale, sauf indication contraire dans ce document.

Les portes et les couvercles du réfrigérateur doivent être retirés avant l'élimination de l'appareil afin d'éviter que des enfants puissent y rester coincés.

Réglages recommandés :

- Réfrigérateur : +4 °C
- Congélateur : -18 °C

CONGÉLATION RAPIDE

Il est recommandé d'utiliser cette fonction lorsqu'une grande quantité d'aliments doit être congelée dans le congélateur. 24 heures avant de congeler des aliments frais, appuyer sur le bouton "Fast Freeze" pour activer la fonction de congélation rapide.

Lorsque cette fonction est activée, l'indicateur "Fast Freeze" s'allume.

Après 24 heures, placer les aliments à congeler dans le congélateur. Cette fonction se désactive automatiquement après 24 heures, mais peut également être désactivée manuellement en appuyant sur le bouton "Fast Freeze".

REFROIDISSEMENT RAPIDE

La fonction de refroidissement rapide permet d'augmenter la capacité de réfrigération du réfrigérateur. Il est recommandé d'activer cette fonction lorsqu'une grande quantité d'aliments frais doit être stockée dans le réfrigérateur.

Pour activer la fonction de refroidissement rapide, appuyer sur le bouton "Fast Cool". Lorsque cette fonction est activée, l'indicateur "Fast Cool" s'allume.

Cette fonction se désactive automatiquement après 6 heures, mais peut également être désactivée manuellement en appuyant sur le bouton "Fast Cool".

Conservation des aliments :

- Pour une conservation optimale des aliments, consulter les recommandations de configuration et de stockage.

FRéfrigérateur : Les différents aliments, en particulier les fruits et légumes, ont des températures de conservation différentes. La durée de conservation est comprise entre 1 et 3 jours (avec un réglage de température sur "moyen").
Congélateur : 1 semaine (réglage de température : Min) - 1 mois (réglage de température : Max).
Pour optimiser la vitesse de congélation et obtenir plus d'espace de stockage, le congélateur peut être utilisé sans les tiroirs fournis.
La quantité d'aliments frais pouvant être congelés dans un délai spécifique est indiquée sur la plaque signalétique des caractéristiques techniques. Les limites de charge sont déterminées par les tiroirs, les étagères et les compartiments, etc. Assurez-vous que ces composants puissent être facilement retirés avant d'introduire des aliments.
Pour conserver les aliments correctement, consulter les recommandations de configuration et les temps de conservation indiqués dans le manuel d'utilisation.
Les informations sur le modèle peuvent être obtenues en scannant le code QR présent sur l'étiquette énergétique.
Cette étiquette inclut également l'identifiant du modèle, qui peut être utilisé pour une consultation sur le portail d'enregistrement :

🔗 https://eprel.ec.europa.eu

Ce produit contient une source lumineuse de classe d'efficacité énergétique G (si incluse).

## Procédure correcte pour l’élimination de ce produit



Selon la directive sur les Déchets d'Équipements Électriques et Électroniques (DEEE), ces déchets doivent être collectés et traités séparément.

Si, à l'avenir, vous devez éliminer ce produit, NE le jetez PAS avec les ordures ménagères. Apportez-le à un point de collecte DEEE, si disponible.

| Marque | NILSON |
|---|---|
| Modèle | NCH1500EDC |
| Classe énergétique | E |
| Certification | CE CB GS/ERP |
| Consommation annuelle d'énergie | 182 kWh/an |
| Volume utile réfrigérateur | - L |
| Volume utile congélateur | 142 L |
| Nombre d'étoiles | 4 |
| Système de dégivrage | Defrost |
| Autonomie de maintien | 20h |
| Capacité de congélation | 7 kg/24h |
| Classe climatique | SN, N, ST |
| Niveau sonore | 40 dB |
| Dimensions | 705 × 560 × 850 mm |
| Tension | 220-240V |
| Courant | 0.9A |

Imported by B73737553
Av. Altos Hornos S/N. Pto. Sagunto (46520). Valencia, España.
infonl@nilsonlife.com

nilson

# Bedienungsanleitung

NCH1500EDC

Lesen Sie dieses Handbuch sorgfältig durch und bewahren Sie es für zukünftige Nachschlagen auf.

# ⚠ Sicherheitsinformationen CE

Zu Ihrer Sicherheit und um eine korrekte Verwendung zu gewährleisten, lesen Sie dieses Benutzerhandbuch einschließlich der Anweisungen und Warnhinweise sorgfältig durch, bevor Sie das Gerät zum ersten Mal installieren und benutzen. Um Fehler und Unfälle zu vermeiden, ist es wichtig sicherzustellen, dass alle Personen, die das Gerät benutzen, mit seiner Funktionsweise und seinen Sicherheitsmerkmalen vertraut sind. Bewahren Sie diese Anweisungen auf und lassen Sie sie beim Gerät, falls es bewegt oder weiterverkauft wird, damit alle, die es während seiner Lebensdauer verwenden, über dessen Gebrauch und Sicherheit informiert sind.

Zur Sicherheit von Personen und Eigentum befolgen Sie die in diesen Anweisungen für den Benutzer angegebenen Vorsichtsmaßnahmen, da der Hersteller nicht für Schäden verantwortlich gemacht werden kann, die durch deren Nichtbeachtung entstehen.

**Sicherheit von Kindern und schutzbedürftigen Personen**

- Dieses Gerät kann von Kindern ab 8 Jahren sowie von Personen mit eingeschränkten physischen, sensorischen oder geistigen Fähigkeiten oder mangelnder Erfahrung und Kenntnis verwendet werden, sofern sie ordnungsgemäß beaufsichtigt werden oder Anweisungen zur sicheren Nutzung des Geräts erhalten haben und die damit verbundenen Risiken verstehen.
- Kinder im Alter von 3 bis 8 Jahren dürfen dieses Gerät be- und entladen.
- Kinder müssen beaufsichtigt werden, um sicherzustellen, dass sie nicht mit dem Gerät spielen.
- Kinder dürfen das Gerät nicht reinigen oder warten, es sei denn, sie sind mindestens 8 Jahre alt und werden beaufsichtigt.
- Bewahren Sie Verpackungsmaterialien außerhalb der Reichweite von Kindern auf. Es besteht Erstickungsgefahr.

# ⚠ Sicherheitsinformationen

CE

• Wenn Sie das Gerät entsorgen, ziehen Sie den Netzstecker, schneiden Sie das Netzkabel (so nah wie möglich am Gerät) ab und entfernen Sie die Tür, um zu verhindern, dass Kinder einen Stromschlag erleiden, eingeschlossen werden oder sich verletzen.

• Wenn dieses Gerät mit magnetischen Türdichtungen ein älteres Modell mit Federverriegelung (Verriegelung) an der Tür oder am Deckel ersetzt, stellen Sie sicher, dass die Feder vor der Entsorgung des alten Geräts unbrauchbar gemacht wird. Dadurch wird verhindert, dass das alte Gerät zu einer tödlichen Falle für Kinder wird.

Allgemeine Sicherheit

WARNUNG! Halten Sie die Lüftungsöffnungen im Gerät oder in der Einbaustruktur frei von jeglichen Blockierungen.

WARNUNG! Verwenden Sie keine mechanischen Vorrichtungen oder sonstigen Mittel, um den Abtauvorgang zu beschleunigen, es sei denn, sie werden vom Hersteller empfohlen.

WARNUNG! Beschädigen Sie den Kältemittelkreislauf nicht.

WARNUNG! Verwenden Sie keine elektrischen Geräte (z. B. Eisbereiter) im Inneren der Kühlgeräte, es sei denn, sie sind vom Hersteller für diesen Zweck zugelassen.

WARNUNG! Berühren Sie die Lampe nicht, wenn sie längere Zeit eingeschaltet war, da sie sehr heiß sein kann. (1)

WARNUNG! Achten Sie bei der Installation des Geräts darauf, dass das Netzkabel weder gequetscht noch beschädigt wird.

WARNUNG! Platzieren Sie keine Mehrfachsteckdosen oder tragbaren Stromversorgungen auf der Rückseite des Geräts.

(1) Falls im Fach eine Lampe vorhanden ist.

# ⚠ Sicherheitsinformationen

WARNUNG! Die mit diesem Gerät gelieferte Lampe ist eine „Speziallampe“, die nur mit diesem Gerät verwendet werden darf. Diese „Speziallampe“ ist nicht für die Raumbeleuchtung geeignet. (1)

- Das Netzkabel darf nicht verlängert werden.
- Stellen Sie sicher, dass der Netzstecker nicht gequetscht oder durch die Rückseite des Geräts beschädigt wird.
- Ein gequetschter oder beschädigter Stecker kann überhitzen und einen Brand verursachen.
- Achten Sie darauf, dass der Stecker ordnungsgemäß in die Steckdose des Geräts eingesteckt ist.
- Wenn die Steckdose unter Spannung steht, stecken Sie den Netzstecker nicht ein. Es besteht Stromschlag- oder Brandgefahr.
- Betreiben Sie das Gerät nicht ohne Lampe.
- Dieses Gerät ist schwer. Seien Sie vorsichtig, wenn Sie es bewegen.
- Entfernen oder berühren Sie keine Teile des Gefrierfachs mit nassen oder feuchten Händen, da dies Kälteverbrennungen oder Verletzungen durch Erfrierungen verursachen kann.
- Vermeiden Sie eine längere direkte Sonneneinstrahlung auf das Gerät.

Täglicher Gebrauch

- Erhitzen Sie keine Kunststoffteile des Geräts.
- Stellen Sie keine Lebensmittel direkt an die Rückwand.
- Tiefgefrorene Lebensmittel dürfen nach dem Auftauen nicht erneut eingefroren werden.

(1) Falls im Fach eine Lampe vorhanden ist.

# ⚠ Sicherheitsinformationen

WARNUNG! Die mit diesem Gerät gelieferte Lampe ist eine „Speziallampe“, die nur mit dem mitgelieferten Gerät verwendet werden darf.

- Diese „Speziallampe“ ist nicht für die Raumbeleuchtung geeignet. (1)
- Das Netzkabel darf nicht verlängert werden.
- Stellen Sie sicher, dass der Netzstecker nicht gequetscht oder durch die Rückseite des Geräts beschädigt wird.
- Ein gequetschter oder beschädigter Stecker kann überhitzen und einen Brand verursachen.
- Achten Sie darauf, dass der Stecker ordnungsgemäß in die Steckdose des Geräts eingesteckt ist.
- Ziehen Sie nicht am Netzkabel.
- Wenn die Steckdose unter Spannung steht, stecken Sie den Netzstecker nicht ein. Es besteht Stromschlag- oder Brandgefahr.
- Betreiben Sie das Gerät nicht ohne Lampe.
- Dieses Gerät ist schwer. Seien Sie vorsichtig beim Transport.
- Entfernen oder berühren Sie keine Teile des Gefrierfachs mit nassen oder feuchten Händen, da dies Kälteverbrennungen oder Verletzungen durch Erfrierungen verursachen kann.
- Vermeiden Sie eine längere direkte Sonneneinstrahlung auf das Gerät.

Täglicher Gebrauch

- Erhitzen Sie keine Kunststoffteile des Geräts.
- Stellen Sie keine Lebensmittel direkt an die Rückwand.
- Tiefgefrorene Lebensmittel dürfen nach dem Auftauen nicht erneut eingefroren werden.

(1) Falls im Fach eine Lampe vorhanden ist.

- Bewahren Sie tiefgekühlte, vorverpackte Lebensmittel gemäß den Anweisungen des Herstellers auf.
- Die Lagerungsempfehlungen der Gerätehersteller müssen genau befolgt werden. Beachten Sie die entsprechenden Anweisungen.
- Stellen Sie keine kohlensäurehaltigen Getränke in das Gefrierfach, da der Druck im Behälter diesen zum Platzen bringen und das Gerät beschädigen könnte. (1)
- Eiswürfel können Kälteverbrennungen verursachen, wenn sie unmittelbar nach dem Herausnehmen aus dem Gerät verzehrt werden. (1)

Um eine Kontamination der Lebensmittel zu vermeiden, befolgen Sie die folgenden Anweisungen:

- Wenn die Tür über längere Zeit offen bleibt, kann dies zu einem erheblichen Temperaturanstieg in den Fächern des Geräts führen.
- Reinigen Sie regelmäßig die Oberflächen, die mit Lebensmitteln in Berührung kommen können, sowie die zugänglichen Ablaufsysteme.
- Reinigen Sie die Wassertanks, wenn sie innerhalb von 48 Stunden nicht benutzt wurden; spülen Sie das Wasserversorgungssystem, wenn es 5 Tage lang nicht verwendet wurde.
- Bewahren Sie rohes Fleisch und rohen Fisch in geeigneten Behältern im Kühlschrank auf, damit sie nicht mit anderen Lebensmitteln in Kontakt kommen und diese verunreinigen.
- Die Gefrierfächer mit zwei Sternen (sofern vorhanden) sind geeignet zur Aufbewahrung von vorverpackten Tiefkühlprodukten, zur Herstellung von Eiswürfeln oder zum Zubereiten von Crushed Ice.

(1) Wenn ein Gefrierfach vorhanden ist.
(2) Wenn ein Fach zur Aufbewahrung frischer Lebensmittel vorhanden ist.

- Die Gefrierfächer mit einem, zwei oder drei Sternen (sofern vorhanden) sind nicht zum Einfrieren frischer Lebensmittel geeignet.
- Wenn das Gerät längere Zeit nicht benutzt wird, ziehen Sie den Netzstecker, tauen Sie es ab, reinigen und trocknen Sie es und lassen Sie die Tür offen, um die Bildung von Schimmel im Geräteinneren zu verhindern.

Wartung und Reinigung

- Schalten Sie das Gerät vor jeder Wartungsarbeit aus und ziehen Sie den Netzstecker.
- Reinigen Sie das Gerät nicht mit metallischen Gegenständen.
- Verwenden Sie keine scharfen Gegenstände, um Eis vom Gerät zu entfernen. Benutzen Sie einen Kunststoffspatel. (1)
- Überprüfen Sie regelmäßig das Abflusssystem des Kühlschranks auf mögliche Ansammlungen von Abtauwasser. Falls erforderlich, reinigen Sie den Abflusskanal. Wenn der Abfluss verstopft ist, sammelt sich Wasser im unteren Teil des Geräts. (2)

Installation

Wichtig! Für den elektrischen Anschluss befolgen Sie sorgfältig die Anweisungen in den entsprechenden Abschnitten.

- Packen Sie das Gerät aus und prüfen Sie, ob es unbeschädigt ist.
- Schließen Sie das Gerät nicht an, wenn es beschädigt ist. Melden Sie jegliche Schäden sofort an den Händler und bewahren Sie die Verpackung auf.
- Es wird empfohlen, mindestens vier Stunden zu warten, bevor das Gerät angeschlossen wird, damit das Öl im Kompressor zurückfließen kann.

(1) Wenn ein Gefrierfach vorhanden ist.
(2) Wenn ein Abflusssystem für Abtauwasser vorhanden ist.

# ⚠ Sicherheitsinformationen CE

- Eine gute Luftzirkulation um das Gerät ist notwendig, um eine Überhitzung zu vermeiden. Um eine ausreichende Belüftung zu gewährleisten, befolgen Sie die Installationsanweisungen.
- Wenn möglich, sollten die Abstandshalter des Geräts nicht direkt an der Wand anliegen, um jeglichen Kontakt oder ein Einklemmen mit heißen Teilen (Kompressor, Kondensator) zu vermeiden und das Risiko von Verbrennungen zu verhindern.
- Das Gerät darf nicht in der Nähe von Heizkörpern oder Kochplatten aufgestellt werden.
- Stellen Sie sicher, dass der Netzstecker nach der Installation leicht zugänglich ist.

**Kundendienst**

- Alle Reparaturen an diesem Gerät müssen von einem Fachtechniker durchgeführt werden. Andernfalls kann das Gerät nicht ordnungsgemäß funktionieren und die Garantie kann erlöschen.

**Energiesparen**

• Keine heißen Lebensmittel in das Gerät legen.
• Lebensmittel nicht zu dicht verpacken, da dies die Luftzirkulation behindert.
• Achten Sie darauf, dass die Lebensmittel die Rückwand des Fachs nicht berühren.
• Bei Stromausfall die Tür(en) nicht öffnen.
• Öffnen Sie die Tür(en) nicht zu häufig.
• Lassen Sie die Tür(en) nicht zu lange offen.
• Stellen Sie die Temperatur nicht zu niedrig ein.
• Einige Zubehörteile, wie Körbe, können entfernt werden, um das Nutzvolumen zu vergrößern und den Energieverbrauch zu reduzieren.

# ⚠ Sicherheitsinformationen CE

**Umweltschutz**

Dieses Gerät enthält keine Gase, die die Ozonschicht schädigen könnten – weder im Kältekreislauf noch in den Isoliermaterialien. Das Gerät darf nicht mit dem Hausmüll entsorgt werden.

Das Isoliermaterial enthält brennbare Gase: Das Gerät muss gemäß den geltenden Vorschriften und den Bestimmungen der örtlichen Behörden entsorgt werden. Vermeiden Sie Beschädigungen der Kälteeinheit, insbesondere des Wärmetauschers. Die in diesem Gerät verwendeten Materialien, die mit dem Symbol gekennzeichnet sind, sind recycelbar.

Das Symbol auf dem Produkt oder seiner Verpackung zeigt an, dass dieses Produkt nicht als Hausmüll behandelt werden darf. Es muss bei einer Sammelstelle zur Wiederverwertung elektrischer und elektronischer Geräte abgegeben werden.

Durch die ordnungsgemäße Entsorgung dieses Produkts tragen Sie dazu bei, mögliche negative Auswirkungen auf die Umwelt und die menschliche Gesundheit zu vermeiden, die durch eine unsachgemäße Entsorgung entstehen könnten. Weitere Informationen über das Recycling dieses Produkts erhalten Sie bei Ihrer örtlichen Behörde, Ihrem Entsorgungsdienst oder dem Geschäft, in dem Sie das Produkt gekauft haben.

**Verpackungsmaterialien**

**Die mit dem Symbol gekennzeichneten Materialien sind recycelbar.**

**Entsorgen Sie die Verpackung in einem geeigneten Sammelbehälter für das Recycling.**

**Entsorgung des Geräts**

1. Ziehen Sie den Netzstecker.
2. Schneiden Sie das Netzkabel ab und entsorgen Sie es.



WARNUNG!
Während der Nutzung, Wartung und Entsorgung des Geräts achten Sie auf ein Symbol ähnlich dem links abgebildeten, das sich auf der Rückseite des Geräts (Rückwand oder Kompressor) befindet. Dieses Symbol ist gelb oder orange.
Es ist ein Warnsymbol für Brandgefahr.
In den Röhren des Kältemittelkreislaufs und im Kompressor befinden sich brennbare Stoffe.
Halten Sie das Gerät während des Betriebs, der Wartung und der Entsorgung von allen Wärme- oder Flammenquellen fern.

● Dieses Kühlgerät ist ausschließlich für den Hausgebrauch bestimmt.

# Übersicht

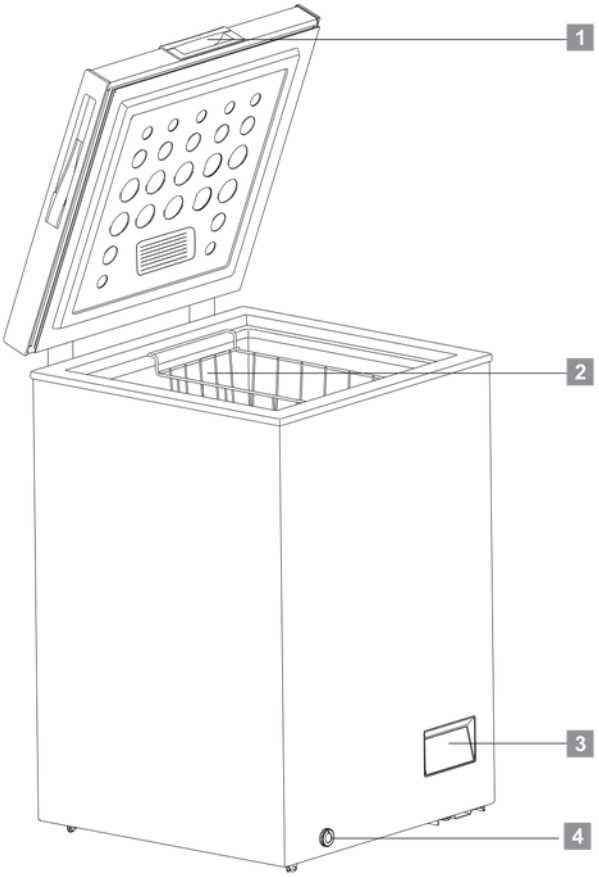


1. Griff
2. Korb
3. Bedienfeld
4. Abflussöffnung

Hinweis: Die obige Abbildung dient nur als Referenz.

**Elektrischer Anschluss**

Bevor Sie das Gerät anschließen, stellen Sie sicher, dass Spannung und Frequenz auf dem Typenschild der Stromversorgung Ihres Haushalts entsprechen. Das Gerät muss geerdet sein. Der Stecker des mitgelieferten Netzkabels ist für diesen Zweck vorgesehen. Wenn Ihre Steckdose nicht geerdet ist, schließen Sie das Gerät an eine vorschriftsmäßige geerdete Steckdose an, die den geltenden Normen entspricht. Ziehen Sie bei Bedarf einen qualifizierten Elektriker hinzu.

Der Hersteller übernimmt keine Haftung für Schäden, die durch Nichteinhaltung der oben genannten Sicherheitsvorschriften entstehen. Dieses Gerät entspricht den EG-Richtlinien.

**Platzanforderungen**

Die folgenden Abstände werden um den Gefriertruhe empfohlen:

- Seiten …… 10 cm
- Hinten …… 10 cm
- Oberseite …… 70 cm

Positionierung

Stellen Sie das Gerät an einem Ort auf, an dem die Umgebungstemperatur der auf dem Typenschild des Geräts angegebenen Klimaklasse entspricht.

| Klimaklasse | Umgebungstemperatur |
|---|---|
| SN | +10 °C bis +32 °C |
| N | +16 °C bis +32 °C |
| ST | +16 °C bis +38 °C |
| T | +16 °C bis +43 °C |

## Digitales Bedienfeld




**Tastenfunktionen:**

A. Drücken Sie die Taste FRIDGE, um die Temperatur zu ändern, wenn die Gefriertruhe sich im Kühlschrankmodus befindet. Temperaturbereich: 2 ~ 6 °C. Drücken Sie die Taste FREEZER, um die Temperatur zu ändern, wenn die Gefriertruhe sich im Gefriermodus befindet. Temperaturbereich: -14 °C ~ -25 °C.

**B. Sperren / Entsperren**

• Das System entsperrt sich automatisch 30 Sekunden nach der letzten Bedienung.

• Um das Display zu aktivieren und auf die Einstellungen zuzugreifen, berühren Sie eine beliebige Taste.

• Das System kann auch entsperrt werden, indem Sie gleichzeitig die Tasten FRIDGE und FREEZER drei Sekunden lang gedrückt halten.

**SUPER-Kühlmodus**

Drücken Sie die Taste SUPER, um die Schnellkühlfunktion zu aktivieren.

Die Anzeige "SF" erscheint auf dem digitalen Display, wenn der SUPER-Modus aktiviert ist.

Nach 52 Stunden Betrieb verlässt das System automatisch diesen Modus und kehrt zur vorher eingestellten Temperatur zurück.

**Weitere Hinweise**

- Der FRIDGE-Modus und der SUPER-Modus können nicht gleichzeitig aktiviert werden.
- Wenn der FRIDGE-Modus aktiviert ist, kann der SUPER-Modus nicht eingeschaltet werden.
- Wenn der SUPER-Modus aktiviert ist, kann die Temperatur nicht durch Drücken der FRIDGE-Taste angepasst werden.
- Die Temperatur ändert sich schrittweise durch Drücken der FRIDGE- und FREEZER-Tasten.

**Gefrieren frischer Lebensmittel**

- Das Gefrierfach ist dafür ausgelegt, frische Lebensmittel einzufrieren und tiefgefrorene oder tiefstgefrorene Produkte über einen längeren Zeitraum zu lagern.
- Legen Sie die frischen Lebensmittel, die eingefroren werden sollen, in den unteren Teil des Fachs.
- Die maximale Menge an Lebensmitteln, die innerhalb von 24 Stunden eingefroren werden kann, ist auf dem Typenschild angegeben.
- Der Gefriervorgang dauert 24 Stunden; während dieser Zeit sollten keine weiteren Lebensmittel hinzugefügt werden.

Aufbewahrung gefrorener Lebensmittel

Bei der ersten Inbetriebnahme des Geräts oder nach einer längeren Nichtbenutzung lassen Sie das Gerät mindestens 2 Stunden auf der niedrigsten Temperatur laufen, bevor Sie Lebensmittel in das Gefrierfach legen.

**Wichtig:** Im Falle eines unbeabsichtigten Auftauens, z. B. aufgrund eines längeren Stromausfalls, der die im technischen Datenblatt unter „Haltezeit“ angegebene Zeit überschreitet, müssen aufgetaute Lebensmittel sofort verzehrt oder gekocht und anschließend wieder eingefroren werden.

**Abtauen**

- Tiefgefrorene oder gefrorene Lebensmittel sollten vor dem Verzehr aufgetaut werden – entweder im Kühlschrank oder bei Raumtemperatur, je nach Art des Lebensmittels.
- Kleinere Portionen können direkt gefroren gekocht werden, auch wenn dies die Kochzeit verlängern kann.

**Nützliche Tipps und Empfehlungen**

Zur Optimierung des Gefrierprozesses beachten Sie bitte Folgendes:

- Die maximale Menge an Lebensmitteln, die innerhalb von 24 Stunden eingefroren werden kann, ist auf dem Typenschild angegeben.
- Der Gefriervorgang dauert 24 Stunden. Fügen Sie während dieses Zeitraums keine weiteren Lebensmittel hinzu.

**Während dieses Zeitraums:**

- Frieren Sie nur qualitativ hochwertige, frische und saubere Lebensmittel ein.
- Bereiten Sie die Lebensmittel in kleinen Portionen vor, damit sie schnell und vollständig gefrieren, und frieren Sie nur die benötigte Menge ein.
- Verpacken Sie die Lebensmittel in Aluminiumfolie oder Kunststofffolie und stellen Sie sicher, dass die Beutel luftdicht verschlossen sind.
- Lassen Sie frische Lebensmittel nicht mit bereits gefrorenen Lebensmitteln in Kontakt kommen, da dies deren Temperatur erhöhen würde.
- Magere Lebensmittel lassen sich besser und länger lagern als fettreiche, da Fett die Haltbarkeit verringert.
- Eiswürfel können, wenn sie sofort nach dem Herausnehmen aus dem Gefrierfach konsumiert werden, Erfrierungen auf der Haut verursachen.
- Es wird empfohlen, das Einfrierdatum auf jeder Verpackung anzugeben, um das Entfernen aus dem Gefrierfach zu erleichtern und Erfrierungen zu vermeiden.
- Es wird ebenfalls empfohlen, das Verfallsdatum auf jeder Verpackung anzugeben, um die maximale Haltbarkeitsdauer jedes Lebensmittels zu überwachen.

**Tipps zur Lagerung gefrorener Lebensmittel**

Um die besten Ergebnisse mit diesem Gerät zu erzielen, wird empfohlen:

- Sicherzustellen, dass die gefrorenen Lebensmittel ordnungsgemäß vom Händler gelagert werden.
- Sicherzustellen, dass die Produkte so schnell wie möglich vom Geschäft in das Gefrierfach gebracht werden.
- Die Tür nicht häufig zu öffnen und sie nicht länger als nötig offen zu lassen.
- Einmal aufgetaute Lebensmittel verschlechtern sich schnell und dürfen nicht wieder eingefroren werden.
- Die vom Hersteller auf der Verpackung angegebene Lagerzeit einzuhalten.
- Die verschiedenen Lebensmittel in die entsprechenden Fächer zu legen, wie in der folgenden Tabelle angegeben.

Reinigung

Vorsicht: Das Gerät darf während der Reinigungsarbeiten nicht an das Stromnetz angeschlossen sein.

Schalten Sie das Gerät aus und ziehen Sie den Netzstecker oder schalten Sie den Schalter bzw. die Sicherung ab, bevor Sie mit der Reinigung beginnen. Reinigen Sie das Gerät nicht mit einem Dampfreiniger. Die Feuchtigkeit, die sich in den elektrischen Komponenten ansammelt, kann einen Kurzschluss verursachen. Zudem können heiße Dämpfe Verformungen oder Schäden an Kunststoffteilen hervorrufen. Das Gerät muss vollständig trocken sein, bevor es wieder in Betrieb genommen wird.

Wichtig: Äther und organische Lösungsmittel können Kunststoffteile beschädigen, z. B. Zitronen- oder Orangensaft. Buttersäure und Reinigungsmittel, die Essigsäure enthalten, dürfen nicht verwendet werden.

- Lassen Sie keine Substanzen, die Öl enthalten, mit den Geräteteilen in Kontakt kommen.
- Verwenden Sie keine scheuernden Reinigungsmittel.
- Entfernen Sie Eis von gefrorenen Lebensmitteln. Bewahren Sie diese an einem kühlen Ort auf und decken Sie sie ab.
- Schalten Sie das Gerät aus und ziehen Sie den Netzstecker oder deaktivieren Sie den Schalter oder die Sicherung.
- Reinigen Sie das Geräteinnere und Zubehör mit einem weichen Tuch und lauwarmem Wasser. Nach der Reinigung lüften Sie das Gerät oder trocknen Sie es mit einem sauberen Tuch.
- Staubansammlungen am Kondensator erhöhen den Energieverbrauch. Reinigen Sie den Kondensator auf der Rückseite des Geräts mindestens einmal im Jahr mit einer weichen Bürste oder einem Staubsauger. (1)

Abtauen des Gefrierfachs

- Kratzen Sie kein Eis ab – es ist besser, das Gerät im ausgeschalteten Zustand abzutauen.
- Der Verdampfer darf nicht durch Eis beschädigt werden; dieses muss regelmäßig entfernt werden.
- Verwenden Sie keine metallischen oder scharfen Werkzeuge, um angesammeltes Eis zu entfernen, da dies den Verdampfer beschädigen könnte. Wenn die Eisschicht zu dick ist, führen Sie ein vollständiges Abtauen nach folgenden Schritten durch:

a. Ziehen Sie den Netzstecker. Entfernen Sie den Stopfen der Abflussöffnung (nur bei bestimmten Modellen vorhanden) und lassen Sie die Tür offen, um das Abtauen zu erleichtern.

b. Falls erforderlich, verwenden Sie ein Tuch, um das Abtauwasser aufzusaugen, und stellen Sie sicher, dass der Ablauf nicht verstopft ist.

c. Entleeren Sie das gesammelte Wasser aus dem Behälter und setzen Sie den Abflussstopfen wieder ein.

*(1) Falls ein Kondensator an der Geräterückseite vorhanden ist.*

- Drehen Sie das Ablassventil um 180 Grad. Dadurch kann das Wasser vollständig in die Auffangschale abfließen. Nach Abschluss drücken Sie erneut auf das Ablassventil. Setzen Sie den Ablassanschluss wieder in das Innere des Gefrierfachs ein. Hinweis: Überprüfen Sie den Behälter unter dem Ablauf, um ein Überlaufen zu vermeiden.
- Reinigen Sie das Innere des Gefrierfachs und stecken Sie den Netzstecker wieder in die Steckdose.
- Stellen Sie die Temperaturregelung auf die gewünschte Stufe ein.

*(1) Wenn sich der Kondensator auf der Rückseite des Geräts befindet.*

**Fehlersuche**

Vorsicht: Bevor Sie mögliche Störungen überprüfen, ziehen Sie den Netzstecker. Nur ein qualifizierter Elektriker oder eine fachkundige Person darf eine Diagnose für Störungen durchführen, die in diesem Handbuch nicht erwähnt sind.

Wichtig: Bei normalem Betrieb können bestimmte Geräusche wahrgenommen werden (z. B. vom Kompressor oder durch die Zirkulation des Kältemittels).

| Problem | Mögliche Ursache | Lösung |
|---|---|---|
| **Das Gerät funktioniert nicht** | Der Stecker ist nicht in die Steckdose eingesteckt oder ist locker. | Stecker einstecken. |
| | Die Sicherung ist durchgebrannt oder defekt. | Sicherung überprüfen und bei Bedarf austauschen. |
| | Die Steckdose ist defekt. | Diese Reparaturen müssen von einem Elektriker durchgeführt werden. |
| **Das Gerät kühlt zu stark** | Die Temperatur ist zu niedrig eingestellt und das Gerät arbeitet mit der Einstellung „7“. | Thermostat vorübergehend auf eine höhere Position einstellen. |
| | Die Umgebungstemperatur ist zu niedrig. | Siehe Abschnitt „Temperatureinstellung“. |
| **Die Lebensmittel sind nicht ausreichend gefroren** | Die Tür wurde zu lange offen gelassen. | Tür nur so lange wie nötig geöffnet lassen. |
| | Eine große Menge heißer Lebensmittel wurde innerhalb von 24 Stunden in das Gefrierfach gelegt. | Temperatur vorübergehend auf eine niedrigere Stufe einstellen. |
| | Das Gerät ist einer Wärmequelle oder direkter Sonneneinstrahlung ausgesetzt. | Gerät an einem geeigneten Ort gemäß den Installationsanweisungen aufstellen. |
| **Übermäßige Eisbildung am Türdichtungsring** | Die Tür schließt nicht richtig. | Überprüfen, ob die Tür richtig geschlossen ist oder ob etwas den Verschluss blockiert. Wenn es sich um Eis handelt, dieses entfernen (in kühler Umgebung). Nach einigen Momenten die Dichtung mit der Hand andrücken, um sie korrekt haften zu lassen. |
| **Ungewöhnliche Geräusche** | Das Gerät steht nicht eben. | Füße des Geräts einstellen. |
| | Das Gerät berührt die Wand oder andere Gegenstände. | Gerät leicht verschieben. |
| | Ein Rohr, z. B. der Kondensator, berührt die Rückwand des Geräts. | Falls nötig, das Rohr vorsichtig begradigen, um den erforderlichen Abstand herzustellen. |

**Anhang zur Bedienungsanleitung**

Diese Liste enthält alle Anforderungen an das Ökodesign gemäß der Verordnung (EU) 2019/2019 über die Ökodesignanforderungen und der Verordnung (EU) 2019/2016 über die Energiekennzeichnung, die für Ihr Produkt gelten.

Dieser Kühlschrank ist nicht für den Einbau in Möbel vorgesehen, es sei denn, dies wird ausdrücklich in der Bedienungsanleitung angegeben.

Die Schubladen, Ablagen und Fächer müssen in ihrer ursprünglichen Position verbleiben, sofern in diesem Dokument nichts anderes angegeben ist.

Die Türen und Deckel des Kühlschranks müssen vor der Entsorgung des Geräts entfernt werden, um zu verhindern, dass Kinder darin eingeschlossen werden können.

Empfohlene Einstellungen:

- Kühlschrank: +4 °C
- Gefrierschrank: -18 °C

SCHNELLGEFRIEREN

Es wird empfohlen, diese Funktion zu verwenden, wenn eine große Menge an Lebensmitteln im Gefrierschrank eingefroren werden soll.

24 Stunden vor dem Einfrieren frischer Lebensmittel drücken Sie die Taste „Fast Freeze“, um die Schnellgefrierfunktion zu aktivieren.

Wenn diese Funktion aktiviert ist, leuchtet die Anzeige „Fast Freeze“.

Nach 24 Stunden legen Sie die einzufrierenden Lebensmittel in den Gefrierschrank. Diese Funktion schaltet sich automatisch nach 24 Stunden ab, kann jedoch auch manuell deaktiviert werden, indem Sie erneut die Taste „Fast Freeze“ drücken.

SCHNELLKÜHLUNG

Die Schnellkühlfunktion erhöht die Kühlleistung des Kühlschranks.

Es wird empfohlen, diese Funktion zu aktivieren, wenn eine große Menge frischer Lebensmittel im Kühlschrank gelagert werden soll.

Um die Schnellkühlfunktion zu aktivieren, drücken Sie die Taste „Fast Cool“.

Wenn diese Funktion aktiviert ist, leuchtet die Anzeige „Fast Cool“.

Diese Funktion schaltet sich automatisch nach 6 Stunden ab, kann jedoch auch manuell deaktiviert werden, indem Sie erneut die Taste „Fast Cool“ drücken.

Lebensmittelaufbewahrung:

- Für eine optimale Aufbewahrung der Lebensmittel befolgen Sie die empfohlenen Einstellungen und Lagerungshinweise.

Kühlschrank: Verschiedene Lebensmittel, insbesondere Obst und Gemüse, haben unterschiedliche Lagertemperaturen. Die Aufbewahrungsdauer liegt zwischen 1 und 3 Tagen (bei einer Temperatureinstellung auf „mittel“).
Gefrierschrank: 1 Woche (Temperatureinstellung: Min) – 1 Monat (Temperatureinstellung: Max).
Um die Gefriergeschwindigkeit zu optimieren und mehr Stauraum zu schaffen, kann der Gefrierschrank ohne die mitgelieferten Schubladen verwendet werden.

Die Menge an frischen Lebensmitteln, die innerhalb eines bestimmten Zeitraums eingefroren werden kann, ist auf dem Typenschild der technischen Daten angegeben.

Die Belastungsgrenzen werden durch die Schubladen, Regale und Fächer bestimmt. Achten Sie darauf, dass diese Teile leicht entfernt werden können, bevor Sie Lebensmittel einlegen.
Um Lebensmittel richtig zu lagern, befolgen Sie die Konfigurations- und Aufbewahrungsempfehlungen, die in der Bedienungsanleitung angegeben sind.
Informationen zum Modell können durch Scannen des auf dem Energielabel vorhandenen QR-Codes abgerufen werden.

Dieses Etikett enthält auch die Modellkennung, die zur Abfrage auf dem Registrierungsportal verwendet werden kann.

https://eprel.ec.europa.eu

Dieses Produkt enthält eine Lichtquelle der Energieeffizienzklasse G (falls enthalten).

## Ordnungsgemäßes Entsorgungsverfahren für dieses Produkt



Gemäß der Richtlinie über Elektro- und Elektronik-Altgeräte (WEEE) müssen diese Abfälle getrennt gesammelt und behandelt werden. Wenn Sie dieses Produkt in Zukunft entsorgen müssen, werfen Sie es NICHT mit dem Hausmüll weg. Bringen Sie es zu einer WEEE-Sammelstelle, sofern verfügbar.

| Merkmal | Wert |
|---|---|
| Marke | NILSON |
| Modell | NCH1500EDC |
| Energieeffizienzklasse | E |
| Zertifizierung | CE CB GS/ERP |
| Jährlicher Energieverbrauch | 182 kWh/Jahr |
| Nutzvolumen Kühlschrank | – L |
| Nutzvolumen Gefrierschrank | 142 L |
| Sternebewertung | 4 |
| Abtausystem | Manuell (Defrost) |
| Lagerautonomie | 20 Stunden |
| Gefrierkapazität | 7 kg/24h |
| Klimaklasse | SN, N, ST |
| Geräuschpegel | 40 dB |
| Abmessungen | 705 × 560 × 850 mm |
| Spannung | 220–240 V |
| Strom | 0,9 A |

Imported by B73737553
Av. Altos Hornos S/N. Pto. Sagunto (46520). Valencia, España.
infonl@nilsonlife.com

nilson

Imported by B73737553
Av. Altos Hornos S/N. Pto. Sagunto (46520). Valencia, España.
infonl@nilsonlife.com