HYUNDAI

Manual usuario

Modelo HMW2700DX

GENUINE PRODUCT OF
HYUNDAI CORPORATION

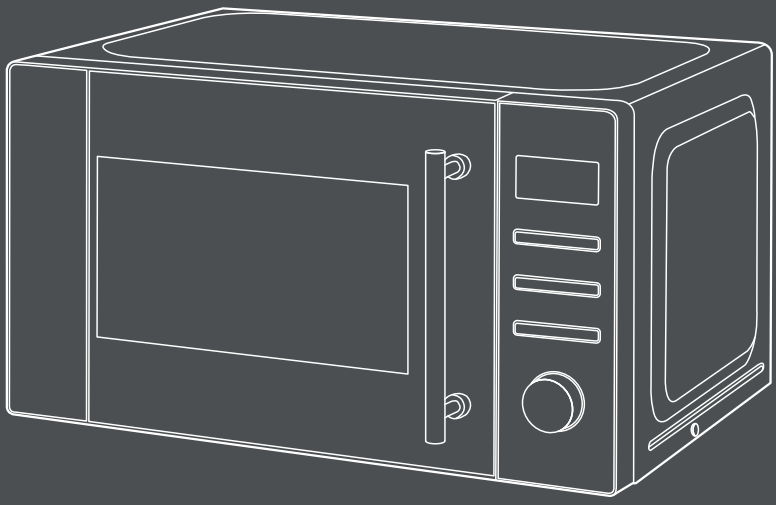

HYUNDAI

Horno microondas

MANUAL DE INSTRUCCIONES

Modelo: HMW2700DX

Lea atentamente estas instrucciones antes de utilizar su horno microondas, y guárdelas con cuidado.

Si sigue las instrucciones, su horno le proporcionará muchos años de buen servicio.

GUARDE ESTAS INSTRUCCIONES CUIDADOSAMENTE

PRECAUCIONES PARA EVITAR LA POSIBLE EXPOSICIÓN A UNA ENERGÍA EXCESIVA DEL MICROONDAS

(a) No intente operar este horno con la puerta abierta ya que esto puede resultar en una exposición dañina a la energía de microondas. Es importante no romper o manipular los enclavamientos de seguridad.

(b) No coloque ningún objeto entre la cara frontal del horno y la puerta ni permita que se acumule tierra o residuos de limpiador en las superficies de sellado.

(c) ADVERTENCIA: Si la puerta o sus juntas están dañadas, no debe utilizarse el horno hasta que lo haya reparado personal cualificado.

ANEXO

Si no se mantiene el aparato en un buen estado de limpieza, se podría degradar su superficie y podría afectar la vida útil del aparato y provocar una situación peligrosa.

Características

Modelo:	HMW2700DX
Voltaje nominal:	230 V~50 Hz
Potencia nominal de entrada (microondas):	1050 W
Potencia nominal de salida (microondas):	700 W

ADVERTENCIA DE INSTRUCCIONES DE SEGURIDAD IMPORTANTES

Para reducir el riesgo de fuego, descarga eléctrica, lesiones a personas o exposición excesiva a la energía del horno microondas cuando use el aparato, siga las precauciones básicas, incluidas las siguientes:

1. Lea y siga la siguiente recomendación: «PRECAUCIONES PARA EVITAR UNA POSIBLE EXPOSICIÓN A ENERGÍA DE MICROONDAS EXCESIVA».

2. Este aparato puede ser utilizado por niños mayores de 8 años y por personas con discapacidades físicas, sensoriales o mentales o con falta de experiencia o conocimiento, si están supervisadas o han recibido instrucciones relacionadas con el uso del aparato de forma segura y son conscientes de los riesgos que implica. Los niños no deben jugar con el aparato. La limpieza y el mantenimiento no deben dejarse en manos de niños de menos de 8 años sin supervisión. Los niños de menos de 8 años de edad deben mantenerse fuera del alcance a no ser que estén bajo supervisión en todo momento.

3. Mantenga el aparato y su cable fuera del alcance de los niños de menos de 8 años.

4. Si el cable de alimentación está dañado, debe ser sustituido por el fabricante, su agente de servicio o una persona cualificada para evitar peligros. (Para aparatos con la conexión de tipo Y)

5. ADVERTENCIA: Asegúrese de que el aparato está desconectado antes de cambiar la luz para evitar la posibilidad de descargas eléctricas.

6. ADVERTENCIA: Es peligroso que una persona sin cualificación realice el mantenimiento o reparación que incluya retirar cualquier cubierta de protección contra la exposición a la energía de las microondas.

7. ADVERTENCIA: Los líquidos y los demás alimentos no se deben calentar en envases sellados, ya que podrían explotar.

8. Al calentar alimentos en envases de papel o plástico, esté pendiente del horno ya que se podrían quemar.

9. Use solamente utensilios que sean adecuados para usar en hornos microondas.

10. Si sale humo, apague y desenchufe el aparato y mantenga la puerta cerrada para sofocar cualquier llama.

11. El calentamiento de bebidas en el microondas puede resultar en ebulliciones eruptivas retardadas, por lo que se debe poner mucha atención a la hora de manejar el recipiente.

12. Se deben mezclar o agitar los contenidos de los biberones y potes de alimentos de bebé, y se debe comprobar la temperatura antes de consumirse para evitar quemaduras.

13. No se deben calentar en el horno microondas huevos con cáscara y huevos duros enteros ya que pueden explotar, incluso tras haber terminado el calentamiento en el microondas.

14. Se debe limpiar el horno regularmente y se debe quitar cualquier resto de alimentos.

15. El incumplimiento a la hora de mantener el horno limpio podría llevar al deterioro de la superficie, que podría afectar la vida del aparato y posiblemente resultar en una situación peligrosa.

16. No se debe instalar el aparato detrás de una puerta decorativa para evitar que se sobrecaliente. (Esto no se aplica a los aparatos con puerta decorativa).

17. Haga uso únicamente de sondas de temperatura recomendadas para este horno. (Para hornos proporcionados con capacidad de usar una sonda para controlar la temperatura).

18. No se debe colocar el horno microondas en un armario a no ser que haya sido probado en un armario previamente.

19. El horno microondas debe ser operado con la puerta decorativa abierta. (para hornos con una puerta decorativa).

20. Este aparato está destinado para ser usado en el hogar y aplicaciones similares .

21. El uso previsto del horno microondas es calentar comida y bebidas. Secar alimentos o ropa y calentar almohadillas de calor, zapatillas, esponjas, paños húmedos y similares puede entrañar un riesgo de lesiones, ignición o fuego.

22. No está permitido el uso de contenedores metálicos para alimentos y bebidas durante la cocción del microondas.

23. No se debe limpiar el aparato con un limpiador de vapor.

24. El aparato está destinado a utilizarse de forma independiente.

25. La superficie posterior del aparato debe colocarse contra una pared.

LEER DETENIDAMENTE Y GUARDAR PARA CONSULTA FUTURA

Para reducir el riesgo de lesiones en personas Instalación de la toma de tierra

PELIGRO

Peligro de descarga eléctrica
Tocar algunos de los componentes internos puede provocar lesiones personales serias o incluso la muerte. No desmonte este aparato.

ADVERTENCIA

Peligro de descarga eléctrica
El uso inadecuado de la toma de tierra puede provocar una descarga eléctrica. No lo conecte a la corriente hasta que el aparato esté debidamente instalado y conectado a tierra.

Este aparato debe estar conectado eléctricamente a tierra. En caso de que se produzca un cortocircuito eléctrico, la conexión a tierra reduce el riesgo de descargas eléctricas al proporcionar un cable de escape para la corriente eléctrica. Este aparato está equipado con un cable a tierra y una conexión a tierra. Se debe conectar a una toma de corriente que esté debidamente instalada a tierra.

Consulte un electricista cualificado o un operario si no entiende totalmente las instrucciones de conexión a tierra o si hay alguna duda sobre si el aparato está debidamente conectado a tierra. Si es necesario usar un cable de extensión, use solo un cable de extensión de 3 hilos.

1. La unidad viene con un cable de alimentación corto para reducir el riesgo de que se enrede o de tropezar con un cable más largo.
2. Si se usa un cable largo o un cable de extensión:
1) El valor eléctrico marcado en el conjunto del cable o el cable de extensión debe ser por lo menos igual al valor eléctrico del aparato.
2) El cable de extensión debe ser un cable de conexión a tierra de 3 conectores.
3) El cable largo debe estar dispuesto para que no tape el mostrador o la encimera donde los niños puedan tirar de él o tropezarse sin querer.

LIMPIEZA

Asegúrese de desenchufar el aparato de la fuente de alimentación.
1. Limpie la cavidad del horno después de usarlo con un paño ligeramente húmedo.
2. Limpie los accesorios de la manera normal con agua jabonosa.
3. Se deben limpiar detenidamente el bastidor de la puerta y la zona de sellado, así como las piezas de alrededor detenidamente con un paño húmedo cuando haya suciedad.
4. No utilice limpiadores abrasivos fuertes ni raspadores de metal afilados para limpiar el vidrio de la puerta del horno, ya que pueden rayar la superficie, lo que puede provocar que el vidrio se rompa.
5. Consejo de limpieza---Para una limpieza más fácil de las paredes de la cavidad que pueden estar en contacto con la comida: Coloque medio limón en un bol, añada 300 ml de agua y caliente con la potencia del microondas al 100 % durante 10 minutos. Limpie el horno usando un paño suave y seco.

UTENSILIOS

PRECAUCIÓN

Peligro de lesiones personales

Es peligroso que una persona sin cualificación realice el mantenimiento o reparación que incluya retirar cualquier cubierta de protección contra la exposición a la energía de las microondas.

Vea las instrucciones en «Materiales que puede usar en hornos microondas o que se deben evitar en hornos microondas». Puede haber ciertos utensilios no metálicos que no sean seguros para usarlos con el microondas. En caso de duda, puede probar el utensilio en cuestión siguiendo el procedimiento que se describe a continuación.

Prueba de utensilios:

1. Llene el contenedor de seguridad del microondas con 1 taza de agua fría (250 ml) junto con el utensilio en cuestión.
2. Cocine a máxima potencia durante 1 minuto.
3. Toque el utensilio con cuidado. Si el utensilio vacío está caliente, no lo use para cocinar en el microondas.
4. No exceda el tiempo de cocción de 1 minuto.

¡AVISO! Recuerde limpiar, regularmente, la pequeña placa de mica interior colocada a la derecha, para evitar que se queme.

CÓMO LIMPIAR LA PLACA DE MICA

1. **Apague y desenchufe el microondas.** Asegúrese de que el microondas esté apagado y desenchufado para evitar accidentes.
2. **Humedezca un paño o una esponja con agua.** ¡No use productos químicos agresivos ni esponjas abrasivas, ya que pueden dañar la mica!
3. **Limpie suavemente.** Pase el paño o la esponja húmeda sobre la mica para quitar la grasa y restos de suciedad. ¡No ejerza demasiada presión para no dañar el material!
4. **Seque.** Después de haber pasado el paño húmedo, pase un paño limpio y totalmente seco, sobre la mica.

Nota: Una mica en mal estado puede afectar el funcionamiento del microondas y ser un riesgo de seguridad.



Materiales que puede usar en el horno microondas

Utensilios	Observaciones
Plato para dorar	Siga las instrucciones del fabricante. La parte inferior del plato para dorar debe estar 5 mm como mínimo encima del plato giratorio. El uso incorrecto puede provocar que el plato giratorio se rompa.
Vajilla	Solo de uso apropiado para microondas. Siga las instrucciones del fabricante. No use platos agrietados o rotos.
Jarras de vidrio	Quite siempre la tapa. Solamente para calentar la comida hasta que esté tibia. La mayoría de jarras de vidrio no son resistentes al calor y se pueden romper.
Cristalería	Solo cristalería resistente al calor para microondas. Asegúrese de que no haya molduras metálicas. No use platos agrietados o rotos.
Bolsas de cocción de horno	Siga las instrucciones del fabricante. No las cierre con lazos metálicos. Haga cortes para permitir que salga el vapor.
Platos y tazas de papel	Úselos para calentar/cocinar durante poco tiempo. No deje el horno sin atención mientras cocina.
Papel absorbente	Úselo para cubrir alimentos al recalentar y para absorber la grasa. Úselo bajo supervisión para cocinar poco tiempo.
Papel de horno	Úselo como tapa para prevenir salpicaduras o como una envoltura para el vapor.
Plástico	Solo de uso apropiado para microondas. Siga las instrucciones de fabricante. Debe llevar la indicación «Apto para microondas». Algunos recipientes de plástico se ablandan cuando la comida dentro de ellos se calienta. Las «bolsas para hervir» y bolsas de plástico fuertemente cerradas deben ser cortadas, perforadas o ventiladas como indique el paquete.
Envoltorios de plástico	Solo de uso apropiado para microondas. Úselos para tapar la comida durante la cocción para mantener la humedad. No permita que el envoltorio de plástico toque la comida.
Termómetros	Solo apto para microondas (termómetros de carne y caramelo).
Papel encerado	Úselo como tapa para prevenir salpicaduras y mantener la humedad.

Materiales que se deben evitar en el horno microondas

Utensilios	Observaciones
Bandeja de aluminio	Pueden provocar que se estropee. Transfiera los alimentos a un plato apto para usar en el microondas.
Envase de comida de cartón con asa metálica	Pueden provocar que se estropee. Transfiera los alimentos a un plato apto para usar en el microondas.
Utensilios de metal o con borde de metal	El metal protege los alimentos de la energía del microondas. Las partes de metal pueden provocar que se estropee.
Ataduras de alambre de metal	Pueden provocar que se estropee y pueden provocar fuego en el horno.
Bolsas de papel	Pueden provocar incendios dentro del horno.
Espuma de plástico	La espuma de plástico se puede fundir o puede contaminar el líquido dentro cuando se expone a altas temperaturas.
Madera	La madera se secará si se usa en el horno microondas y puede partirse o agrietarse.

CONFIGURACIÓN DE SU HORNO

Nombres de las piezas del horno y de los accesorios

Extraiga el horno y todos los materiales de los cartones y la cavidad del horno.
Su horno viene con los siguientes accesorios:

Bandeja de vidrio	1
Aro giratorio	1
Manual de instrucciones	1

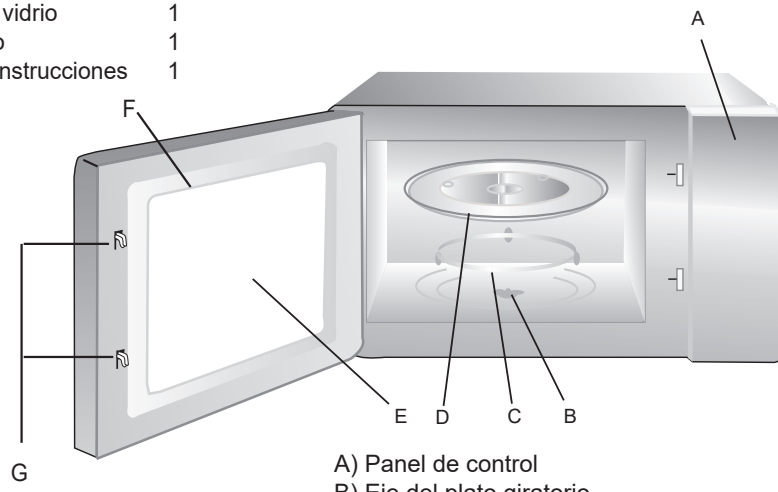

A) Panel de control
B) Eje del plato giratorio
C) Plataforma de montaje giratoria
D) Bandeja de vidrio
E) Ventana de observación
F) Conjunto de la puerta
G) Sistema de bloqueo de seguridad

Instalación del plato giratorio

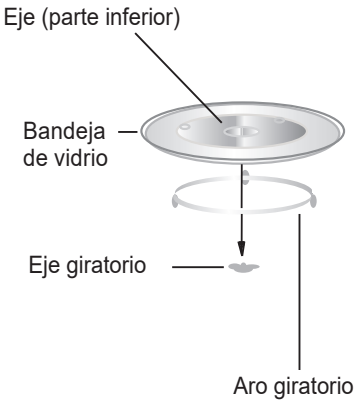

a. Nunca coloque la bandeja de vidrio al revés. La bandeja de vidrio nunca debería estar restringida.
b. Se deben usar tanto la plataforma de montaje giratoria como la bandeja de vidrio durante la cocción.
c. Todos los alimentos y recipientes de alimentos deben colocarse siempre en la bandeja de vidrio durante la cocción.
d. Si la bandeja de vidrio o la plataforma de montaje giratoria tiene grietas o se rompa, póngase en contacto con su centro de servicio autorizado más cercano.

Instalación en la encimera

Quite todos los materiales de embalaje y los accesorios. Examine el horno para ver si hay algún desperfecto como una puerta rota o abolladuras. No lo instale si el horno está dañado.

Armario: Quite cualquier papel de film protector que encuentre en la superficie del armario del horno microondas.
No quite la cubierta de mica de color marrón claro que se encuentra en la cavidad del horno para proteger el magnetrón.

Instalación

1. Seleccione una superficie plana que proporcione el suficiente espacio abierto para los orificios de entrada y/o salida.

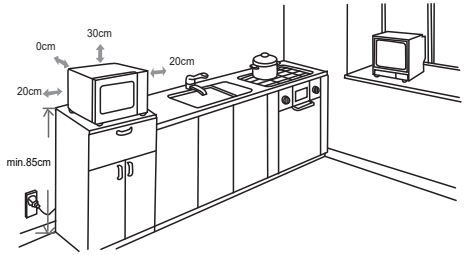

(1) La altura de instalación mínima es de 85 cm.
(2) La superficie posterior de los aparatos no se debe colocar contra una pared. Deje un espacio mínimo de 30 cm por encima del horno, se requiere un espacio mínimo de 20 cm entre el horno y cualquier pared adyacente.
(3) No quite las patas de la parte inferior del horno.
(4) Bloquear las aberturas de entrada y/o salida pueden dañar el horno.
(5) Coloque el horno tan alejado de las radios y el televisor como sea posible. La operación del horno microondas puede provocar interferencias con su recepción de radio o televisión.
2. Conecte su horno en una toma de corriente estándar doméstica. Asegúrese de que el voltaje y la frecuencia sean los mismos que el voltaje y la frecuencia del nivel de clasificación.

ADVERTENCIA: No instale el horno encima de la placa de cocción u otros aparatos que produzcan calor. Si se instala cerca o encima de una fuente de calor, se podría dañar el horno y la garantía podría quedar anulada.

La superficie accesible puede estar caliente durante su funcionamiento.



INSTRUCCIONES DE USO

Este horno microondas usa un control electrónico moderno para ajustar los parámetros de cocción que necesita para cocinar mejor.

1. Cómo configurar el reloj

Cuando el horno microondas está electrificado, el horno mostrará «0:00», el indicador sonoro sonará una vez.

(1) Presione **«Clock /Pre-Set»**, la cifra horaria parpadeará;

(2) Gire «  » para ajustar las cifras horarias, introduzca la hora, que debería ser entre 0 y 23.

(3) Presione **«Clock /Pre-Set»**, las cifras de los minutos parpadearán.

(4) Gire «  » para ajustar las cifras de los minutos, introduzca la hora que debería ser entre 0 y 59.

(5) Presione **«Clock /Pre-Set»** para finalizar la configuración del reloj. «:» parpadeará.

Nota: (1) Si el reloj no está configurado, no funcionará cuando se encienda.

(2) Durante el proceso de configuración del reloj, si no se utiliza en 1 minuto, el horno volverá al estado previo de forma automática.

2. Cocción con el microondas

(1) Presione el botón **«Microwave»** una vez y se mostrará «P100».

(2) Presione **«Microwave»** por tiempos o turnos «  » para seleccionar la potencia del microondas «P100», «P80», «P50», «P30», «P10» se mostrarán en orden.

(3) Presione **«Start /+30Sec./Confirm»** para confirmar.

(4) Gire «  » para ajustar el tiempo de cocción. (El tiempo debe ser entre 0:05 - 95:00).

(5) Presione **«Start /+30Sec./Confirm»** para comenzar a cocinar.

NOTA: las cantidades para ajustar el tiempo al interruptor de codificación son los siguientes:

0---1	min.	:	5 segundos
1---5	min.	:	10 segundos
5---10	min.	:	30 segundos
10---30	min.	:	1 minuto
30---95	min.	:	5 minutos

Tabla de potencia del microondas

Potencia del microondas	100%	80%	50%	30%	10%
Pantalla	P100	P80	P50	P30	P10

3. Cocción rápida

(1) En el estado de espera, presione la tecla **«Start /+30Sec./Confirm»** para cocinar con la potencia al 100 % durante 30 segundos. Cada vez que pulsa la misma tecla puede aumentar 30 segundos. El tiempo de cocción máximo es de 95 minutos.

(2) Durante el proceso de cocinado y descongelación, presione **«Start /+30Sec./Confirm»** para aumentar el tiempo de cocinado.

(3) En estados de espera, gire «  » hacia la izquierda para seleccionar el tiempo de cocinado directamente. Después de seleccionar el tiempo, presione **«Start /+30Sec./Confirm»** para iniciar el cocinado. La potencia del microondas está al 100 %.

(4) En los estados de menú automático y descongelación por peso, el tiempo de cocción no se puede aumentar presionando **«Start /+30Sec./Confirm»**.

4. Descongelación por peso

(1) Presione **«Weight /Time Defrost»** una vez, la pantalla mostrará «dEF1».

(2) Gire «  » para seleccionar el peso de los alimentos. El rango de peso es 100-2000 g.

(3) Presione la tecla **«Start /+30Sec./Confirm»** para empezar a descongelar.

5. Descongelación por tiempo

(1) Presione **«Weight /Time Defrost»** dos veces, la pantalla mostrará «dEF2».

(2) Gire «  » para seleccionar el tiempo de cocción. El tiempo de cocción máximo es de 95 minutos.

(3) Presione la tecla **«Start /+30Sec./Confirm»** para empezar a descongelar.

6. Cocción en varias fases

Se pueden configurar dos etapas como máximo. Si una sección está descongelando, debe ponerse en la primera sección. El timbre sonará una vez cuando se complete cada sección y empezará la siguiente.

Nota: El menú automático no se puede configurar como una de las varias fases.

Por ejemplo: si quiere descongelar la comida durante 5 minutos, luego cocinarla con el microondas al 80 % durante 7 minutos. Los pasos son los siguientes:

(1) Presione **«Weight /Time Defrost»** dos veces, la pantalla mostrará «dEF2»;

(2) Gire «  » para ajustar el tiempo de descongelación a 5 minutos;

(3) Presione **«Microwave»** una vez;

(4) Gire «  » para escoger la potencia del microondas al 80 % hasta que se muestre «P80»;

(5) Presione **«Start/+30Sec./Confirm»** para confirmar;

(6) Gire «  » para ajustar el tiempo de cocción a 7 minutos;

(7) Presione **«Start/+30Sec./Confirm»** para empezar a cocinar.

7. Cómo usar la función predeterminada

(1) Configure primero el reloj. (Consulte las instrucciones sobre la configuración del reloj.)

(2) Introduzca el programa de cocinado. Se pueden configurar hasta dos secciones. La descongelación no debe introducirse en la función predeterminada. Ejemplo:si quiere cocinar al 80 % de la potencia del microondas durante 7 minutos.

a. Presione **«Microwave»** una vez;

b. Gire «  » para escoger la potencia del microondas al 80 % hasta que se muestre «P80»;

c. Presione **«Start /+30Sec./Confirm»** para confirmar;

d. Gire «  » para ajustar el tiempo de cocinado a 7 minutos;

Después de los pasos indicados anteriormente, no presione **«Start /+30Sec./Confirm»**. Proceda de la siguiente manera:

(3) Presione **«Clock/Pre-Set»**. Las cifras de la hora parpadearán;

(4) Girar «  » Para ajustar las cifras de horas, el tiempo de entrada debe estar entre 0 y 23.

(5) Presione **«Clock/Pre-Set»**, las cifras de los minutos parpadearán;

(6) Girar «  » Para ajustar las cifras de los minutos, el tiempo de entrada debe estar entre 0 y 59.

(7) Presione **«Start /+30Sec./Confirm»** para finalizar la configuración. «:» se encenderá, el timbre sonará dos veces cuando llegue el momento y el cocinado comenzará de forma automática.

Nota: debe configurarse el reloj primero. En caso contrario, la función de valores predeterminados no se podrá usar.

8. Menú automático

(1) En estados de espera, gire «  » derecho a elegir el menú desde «A-1» hasta «A-8»;

(2) Presione **«Start /+30Sec./Confirm»** para confirmar el menú que elijas;

(3) Girar «  » elegir el peso del alimento;

(4) Presione **«Start /+30Sec./Confirm»** para empezar a cocinar;

(5) Después de terminar la cocción, el timbre suena cinco veces.

Menú automático

Menú	Peso	Pantalla	Encendido
A-1 RECALENTAR AUTOMÁTICAMENTE	200g	200	100%
	400g	400	
	600g	600	
A-2 VERDURAS	200g	200	100%
	300g	300	
	400g	400	
A-3 PESCADO	250g	250	80%
	350g	350	
	450g	450	
A-4 CARNE	250g	250	100%
	350g	350	
	450g	450	
A-5 PASTA	50 g (con agua fría 450 g)	50	80%
	100 g (con agua fría 800 g)	100	
A-6 PATATAS	200g	200	100%
	400g	400	
	600g	600	
A-7 PIZZA	200g	200	100%
	400g	400	
A-8 SOPA	200ml	200	80%
	400ml	400	

9. Función de bloqueo para niños

Bloquear: En estado de espera, presione **«Stop /Clear»** durante 3 segundos, sonará un «bip» largo que significará que ha entrado en el estado de bloqueo para niños y en la pantalla aparecerá « [ ] ».

Eliminar el bloqueo: En estado de bloqueo, presione **«Stop /Clear»** durante 3 segundos, sonará un «bip» largo que significará que el bloqueo se ha liberado.

10. Función de consulta

(1) En estados de cocinado del microondas, presione **«Microwave»**, la potencia correspondiente figurará en pantalla durante 3 segundos.

(2) En el estado de valores predeterminados, presione **«Clock/Pre-Set»** para consultar la hora para el inicio retardado del cocinado.
La hora predeterminada parpadeará durante 3 segundos, luego el horno volverá a mostrar el reloj en la pantalla.

(3) Durante el estado de cocinado, presione **«Clock/Pre-Set»** para comprobar la hora actual. Se mostrará durante 3 segundos.

11. Especificación

(1) El timbre sonará una vez cuando gire el mando al principio;

(2) Se debe presionar **«Start /+30Sec./Confirm»** para continuar la cocción si se abre la puerta durante la cocción;

(3) Una vez que se ha configurado el programa de cocción, **«Start /+30Sec./Confirm»** no se presiona en 1 minuto. Se mostrará la hora actual. Se cancelará la configuración.

(4) El timbre sonará una vez con cada pulsación efectiva, si no se pulsa adecuadamente no habrá respuesta.

(5) El timbre sonará cinco veces para indicarle que el cocinado ha terminado.

Solución de problemas

Normal	
El horno microondas interfiere con la recepción de la televisión	La recepción de radio y televisión puede verse interferida cuando el horno microondas se está usando. Es similar a la interferencia de un pequeño aparato eléctrico, como una batidora, una aspiradora o un ventilador eléctrico. Esto es normal.
Luz del horno tenue	Cuando la cocción del microondas está en potencia baja, la luz puede volverse tenue. Esto es normal.
Se acumula vapor en la puerta, sale aire caliente de las ventilaciones	En la cocción, puede salir vapor de los alimentos. La mayoría saldrá por las ventilaciones. Pero se puede acumular en lugares fríos como la puerta del horno. Esto es normal.
El horno se ha iniciado accidentalmente sin alimentos en su interior.	Está prohibido iniciar la unidad sin que haya alimentos dentro. Es muy peligroso.

Problema	Posible causa	Solución
No se puede encender el horno.	(1) El cable de alimentación no está conectado correctamente.	Desconéctelo. Luego vuelva a conectarlo cuando hayan pasado 10 segundos.
	(2) Fusión del fusible o funcionamiento del interruptor.	Reemplace el fusible o reinicie el interruptor (reparado por un profesional de nuestra empresa)
	(3) Problema con la toma de corriente.	Pruebe la toma de corriente con otros aparatos eléctricos.
El horno no calienta.	(4) La puerta no está bien cerrada.	Cierre bien la puerta.



Según la Directriz sobre residuos de aparatos eléctricos y electrónicos (WEEE, por sus siglas en inglés), los residuos de aparatos eléctricos y electrónicos se deben recoger y tratar por separado. Si en algún momento del futuro necesita desechar este producto, NO lo haga como si fuera un residuo doméstico. Envíe este producto a los puntos de recolección de residuos de aparatos eléctricos y electrónicos donde estén disponibles.

HYUNDAI

Forno micro-ondas

MANUAL DE INSTRUÇÕES

Model: HMW2700DX

Leia estas instruções cuidadosamente antes de usar o forno micro-ondas, e guarde-o com cuidado.

Se seguir as instruções, o forno proporcionará muitos anos de serviço de qualidade.

PRECAUÇÕES PARA EVITAR A POSSÍVEL EXPOSIÇÃO À ENERGIA EXCESSIVA DE MICRO-ONDAS

(a) Não tente utilizar este forno com a porta aberta, pois pode resultar em exposição prejudicial à energia de micro-ondas. É importante que não parta ou adultere os bloqueios de segurança.

(b) Não coloque nenhum objeto entre a face frontal do forno e a porta nem permita que sujeira ou resíduos de limpador se acumulem nas superfícies de vedação.

(c) AVISO: se a porta ou os vedantes da porta estiverem danificados, o forno não deve ser utilizado até ser reparado por um técnico competente.

ADENDA

Se o aparelho não for mantido em bom estado de limpeza, a sua superfície pode degradar-se e afetar a vida útil do aparelho, causando uma situação perigosa.

Especificações

Modelo:	HMW2700DX
Tensão nominal:	230 V~50 Hz
Potência de entrada nominal (micro-ondas):	1050 W
Potência de saída nominal (micro-ondas):	700 W

AVISO DE INSTRUÇÕES DE SEGURANÇA IMPORTANTES

Para reduzir o risco de incêndio, choque elétrico, ferimentos pessoais ou exposição a energia excessiva do forno micro-ondas ao utilizar o aparelho, siga as precauções básicas, incluindo as seguintes:

1. Leia e siga a especificação: “PRECAUÇÕES PARA EVITAR A POSSÍVEL EXPOSIÇÃO A ENERGIA DE MICRO-ONDAS EXCESSIVA”.

2. O aparelho pode ser utilizado por crianças com 8 anos ou mais e pessoas com capacidades físicas, sensoriais ou mentais reduzidas, ou falta de experiência ou conhecimento, sob supervisão ou se lhes tiverem sido dadas instruções relativas à utilização do aparelho de forma segura e entenderem os perigos envolvidos. As crianças não devem brincar com o aparelho. A limpeza e a manutenção do utilizador não devem ser feitas por crianças, a não ser que tenham mais de 8 anos e que as realizem sob supervisão. As crianças com menos de 8 anos de idade devem ser mantidas afastadas a menos que sejam continuamente supervisionadas.

3. Mantenha o aparelho e o seu cabo fora do alcance de crianças com menos de 8 anos de idade.

4. Se o cabo de alimentação estiver danificado, o mesmo deve ser substituído pelo fabricante, respetivo agente de manutenção ou por pessoas com qualificações similares, de modo a evitar perigos. (Para aparelho com acessório tipo Y)

5. AVISO: certifique-se de que o aparelho está desligado antes de substituir a lâmpada para evitar a possibilidade de choque elétrico.

6. AVISO: é perigoso para qualquer pessoa que não seja um técnico competente realizar qualquer operação de manutenção ou reparação que envolva a remoção de uma cobertura que proteja contra a exposição à energia de micro-ondas.

7. AVISO: não deve aquecer líquidos e outros alimentos em recipientes selados, uma vez que são suscetíveis de explodir.

8. Ao aquecer alimentos em recipientes de plástico ou papel, esteja atento ao forno devido à possibilidade de ignição.

9. Utilize apenas utensílios adequados para utilização em fornos micro-ondas.

10. Se for emitido fumo, desligue ou retire o cabo de alimentação do aparelho e mantenha a porta fechada para inibir quaisquer chamas.

11. O aquecimento de bebidas no micro-ondas pode resultar na fervura eruptiva tardia, pelo que se deve ter cuidado ao manusear o recipiente.

12. Para evitar queimaduras, o conteúdo de biberões e boiões de comida para bebés deve ser mexido ou agitado e a temperatura verificada antes de ser servido.

13. Os ovos com casca e ovos cozidos não devem ser aquecidos em fornos micro-ondas, pois podem explodir, mesmo depois de cozinhados.

14. O forno deve ser limpo regularmente e todos os resíduos de alimentos devem ser removidos.

15. A falta de limpeza do micro-ondas poderá provocar a deterioração da sua superfície, situação que poderá afetar o tempo de vida útil do aparelho e provocar possíveis situações perigosas.

16. O aparelho não deve ser instalado atrás de uma porta decorativa, de modo a evitar sobreaquecimento. (Isto não se aplica a aparelhos com porta decorativa.)

17. Utilize apenas a sonda de temperatura recomendada para este forno. (para fornos com capacidade de utilização de sonda sensível à temperatura.)

18. O forno micro-ondas não deve ser colocado dentro de um armário, a menos que tenha sido testado num armário.

19. O forno micro-ondas deve ser utilizado com a porta decorativa aberta. (para fornos com porta decorativa.)

20. Este aparelho destina-se a ser utilizado em aplicações domésticas e similares.

21. O micro-ondas destina-se a aquecer alimentos e bebidas. A secagem de alimentos ou peças de roupa e o aquecimento de almofadas de aquecimento, pantufas, esponjas, panos húmidos e semelhantes podem causar ferimentos, a ignição destes produtos ou incêndio.

22. Não é permitida a utilização de recipientes metálicos para alimentos e bebidas ao cozinhar com micro-ondas.

23. O aparelho não deve ser limpo com dispositivos de limpeza a calor.

24. O aparelho destina-se a ser utilizado de forma independente.

25. A superfície traseira dos aparelhos deve ficar encostada contra uma parede.

LEIA COM ATENÇÃO E GUARDE PARA REFERÊNCIA FUTURA

Para reduzir o risco de danos pessoais
Ligação à terra

PERIGO

Perigo de choque elétrico Tocar em alguns dos componentes internos pode resultar em graves danos pessoais ou morte. Não desmonte este aparelho.

AVISO

Perigo de choque elétrico A utilização inadequada do sistema de ligação à terra pode originar choques elétricos. Não ligue o aparelho a uma tomada até que esteja devidamente instalado e ligado à terra.

Este aparelho deve ter ligação à terra. No caso de curto-circuito elétrico, a ligação à terra reduz o risco de choque elétrico através de um fio de descarga para a corrente elétrica. Este aparelho está equipado com um cabo com ficha de ligação à terra. A ficha deve ser ligada a uma tomada corretamente instalada e com ligação à terra.

Contacte um eletricista ou técnico qualificado se não compreender em absoluto as indicações sobre a ligação à terra ou em caso de dúvida sobre a correta ligação à terra do aparelho. Caso seja necessário utilizar uma extensão, utilize apenas um cabo de extensão com 3 conectores.

1. O micro-ondas inclui um cabo de alimentação curto, para reduzir os riscos de o utilizador ficar preso ou tropeçar num cabo mais comprido.
2. No caso de utilizar um cabo ou cabo de extensão comprido:
1) A classificação elétrica marcada do conjunto de cabos ou extensão deve ser pelo menos tão grande quanto a classificação elétrica do aparelho.
2) O cabo de extensão deve ser um cabo de 3 fios de ligação à terra.
3) O cabo longo deve ser disposto de forma que não fique pendurado sobre a bancada ou mesa onde possa ser puxado por crianças ou tropeçar involuntariamente.

LIMPEZA

Desligue o aparelho da fonte de alimentação.
1. Após a utilização, limpe o compartimento do forno com um pano ligeiramente humedecido.
2. Limpe os acessórios com água com sabão pela via normal.
3. A moldura e o vedante da porta e os componentes adjacentes devem ser cuidadosamente limpos com um pano húmido quando estiverem sujos.
4. Não utilize produtos de limpeza abrasivos ou raspadores de metal afiados para limpar o vidro da porta do forno, já que podem arranhar a superfície e partir o vidro.
5. Sugestão de limpeza---Para uma limpeza facilitada das paredes do compartimento com as quais os alimentos podem entrar em contacto: Coloque meio limão numa taça, adicione 300 ml de água e aqueça à potência máxima do micro-ondas durante 10 minutos. Limpe o forno com um pano macio e seco.

LIOS

CUIDADO

Perigo de ferimentos pessoais

É perigoso para qualquer pessoa que não seja um técnico competente realizar qualquer operação de manutenção ou reparação que envolva a remoção de uma cobertura que proteja contra a exposição à energia de micro-ondas.

Consulte as instruções na secção “Materiais que pode utilizar no forno micro-ondas ou que deve evitar colocar no forno micro-ondas.” Pode não ser segura a utilização de determinados utensílios não metálicos no micro-ondas. Em caso de dúvida, pode testar o utensílio em questão seguindo o procedimento abaixo.

Teste de utensílio:
1. Encha um recipiente adequado para micro-ondas com 1 copo de água fria (250 ml) juntamente com o utensílio em questão.
2. Cozinhe na potência máxima durante 1 minuto.
3. Verifique cuidadosamente a temperatura do utensílio. Se o utensílio vazio estiver quente, não o utilize para cozinhar no micro-ondas.
4. Não exceda o tempo de cozedura de 1 minuto.

¡AVISO! Lembre-se de limpar regularmente a pequena placa interior de mica à direita para evitar queimaduras.

COMO LIMPAR A PLACA DE MICA

1. **Desligue e desligue o micro-ondas.** Certifique-se de que o micro-ondas está desligado e desligado da tomada para evitar acidentes.
2. **Humedeça um pano ou esponja com água.** Não utilize produtos químicos fortes ou esponjas abrasivas, pois podem danificar a mica!
3. **Limpe suavemente.** Passe um pano húmido ou esponja sobre a mica para remover a gordura e a sujidade. Não aplique demasiada pressão para evitar danificar o material!
4. **Seque.** Depois de limpar o pano húmido, limpe a mica com um pano limpo e completamente seco.

Nota: Uma mica em mau estado pode afetar o funcionamento do micro-ondas e representar um risco de segurança.



Materiais que pode utilizar no forno micro-ondas

Utensílios	Observações
Prato para altas temperaturas	Siga as instruções do fabricante. A parte inferior do prato para altas temperaturas deve estar, pelo menos, 5 mm acima do prato giratório. O prato giratório pode partir se o utilizar incorretamente.
Loiça	Apenas adequada para o micro-ondas. Siga as instruções do fabricante. Não utilize pratos rachados ou lascados.
Frascos de vidro	Retire sempre a tampa. Utilize apenas para aquecer alimentos até que fiquem quentes. A maioria dos frascos de vidro não são resistentes ao calor e podem partir.
Objetos de vidro	Apenas objetos de vidro resistentes ao calor do forno. Certifique-se de que não possuem acabamentos metálicos. Não utilize pratos rachados ou lascados.
Sacos para micro-ondas	Siga as instruções do fabricante. Não feche com arame de metal. Faça cortes para permitir a saída de vapor.
Copos e pratos de papel	Utilize apenas para cozedura/aquecimento de curto prazo. Não deixe o aparelho sem vigilância durante a cozedura.
Papel de cozinha	Utilize para cobrir alimentos, de forma a reaquecê-los e absorver a gordura. Utilize apenas para períodos curtos de cozedura sob vigilância.
Papel vegetal	Utilize para cobrir, de forma a evitar salpicos, ou envolver os alimentos durante a cozedura a vapor.
Plástico	Apenas adequada para o micro-ondas. Siga as instruções do fabricante. Deve ler-se “Utilização segura no micro-ondas”. Alguns recipientes de plástico podem amolecer à medida que os alimentos no seu interior são aquecidos. Os sacos para micro-ondas e sacos hermeticamente fechados devem ser perfurados, conforme indicado na embalagem.
Película aderente	Apenas adequada para o micro-ondas. Utilize para cobrir alimentos durante a cozedura, de forma a protegê-los da desidratação. Não deixe que a película aderente toque nos alimentos.
Termómetros	Apenas adequada para o micro-ondas (termómetros para carne e doces).
Papel encerado	Utilize para cobrir alimentos, de forma a evitar salpicos e protegê-los da desidratação.

Materiais que deve evitar utilizar no forno micro-ondas

Utensílios	Observações
Recipientes de alumínio	Podem originar a formação de arco elétrico. Transfira os alimentos para um prato de utilização segura no micro-ondas.
Embalagens com pega de metal	Podem originar a formação de arco elétrico. Transfira os alimentos para um prato de utilização segura no micro-ondas.
Utensílios de metal ou com acabamentos metálicos	O metal protege os alimentos da energia de micro-ondas. Os acabamentos metálicos podem originar a formação de arco elétrico.
Arames de metal	Podem originar a formação de arco elétrico e provocar um incêndio no forno.
Sacos de papel	Podem provocar um incêndio no forno.
Espuma plástica	A espuma plástica pode derreter ou contaminar o líquido no seu interior quando exposta a temperaturas elevadas.
Madeira	Quando utilizada no forno micro-ondas, a madeira irá secar e poderá lascar ou rachar.

CONFIGURAR O FORNO

Peças e acessórios do forno

Retire o forno e todos os materiais da embalagem e do compartimento do forno.
O forno inclui os seguintes acessórios:

Prato de vidro	1
Conjunto do anel da base giratória	1
Manual de instruções	1

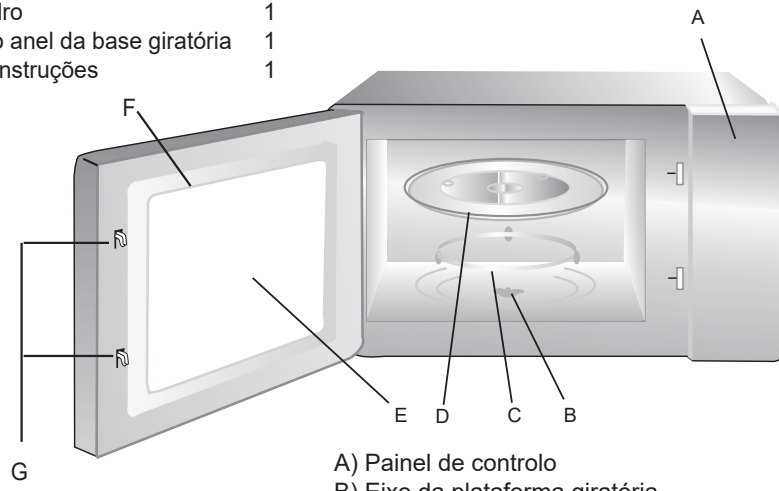

A) Painel de controlo
B) Eixo da plataforma giratória
C) Conjunto do anel da base giratória
D) Bandeja de vidro
E) Janela de observação
F) Montagem da porta
G) Sistema de intertravamento de segurança

Instalação do prato giratório

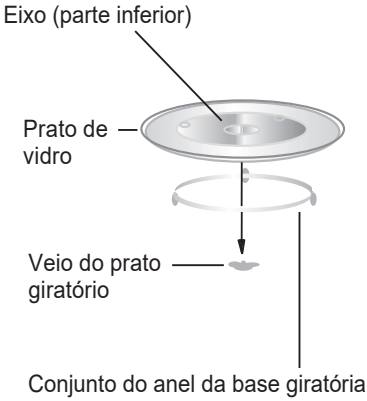

a. Nunca coloque a bandeja de vidro virada ao contrário. O movimento da bandeja de vidro nunca deve estar limitado.
b. A bandeja de vidro e o conjunto do anel da base giratória devem sempre ser usados durante o cozimento.
c. Todos os alimentos e recipientes de alimentos são sempre colocados na bandeja de vidro para cozinhar.
d. Se a bandeja de vidro ou o conjunto do anel da base giratória racharem ou quebrarem, entre em contato com o centro de serviço autorizado mais próximo.

Instalação do aparelho

Remova todos os materiais de embalagem e acessórios. Examine o forno, certificando-se de que não existe qualquer dano, como amolgadelas ou porta danificada. Não instale o forno se estiver danificado.

Armário: Remova qualquer película de proteção na superfície da estrutura do forno micro-ondas.
Não remova o revestimento acastanhado do compartimento do forno para proteger o magnetrão.

Instalação

1. Escolha uma superfície plana que favoreça a entrada e saída de ar.

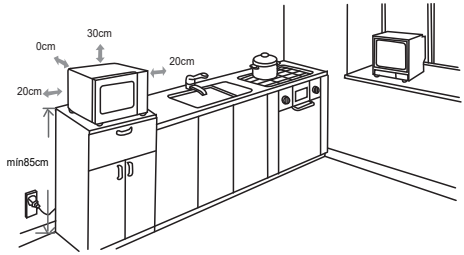

(1) A altura mínima de instalação é de 85 cm.
(2) A superfície traseira do aparelho deve ser colocada contra uma parede.
Deixe um espaço mínimo de 30 cm acima do forno. É necessário um espaço mínimo de 20 cm entre o forno e quaisquer paredes adjacentes.
(3) Não retire as pernas do fundo do forno.
(4) O bloqueio das aberturas de entrada e/ou saída pode danificar o forno.
(5) Coloque o forno o mais longe possível de rádios e TV. A utilização do forno micro-ondas poderá originar interferências a nível de receção radiofónica e televisiva.
2. Ligue o forno numa tomada elétrica normal. Certifique-se de que os valores relativos à tensão e frequência são os mesmos valores da etiqueta de classificação.

AVISO: não instale o forno sobre uma placa de fogão ou outro aparelho de geração de calor. Se instalar próximo de ou sobre uma fonte de calor, o micro-ondas pode sofrer danos e a garantia ser considerada nula.

A superfície acessível pode aquecer durante a utilização.



INSTRUÇÕES DE FUNCIONAMENTO

O forno micro-ondas utiliza um controlo eletrónico moderno para ajustar os parâmetros de cozedura para satisfazer melhor as suas necessidades de cozedura.

1. Configuração do relógio

Quando o forno micro-ondas estiver eletrificado, o forno exibirá “0:00” e a campainha tocará uma vez.

(1) Pressione **“Clock /Pre-Set”**; o número da hora pisca;

(2) Vire “  ” para ajustar os números das horas, o tempo de entrada deve estar entre 0 e 23.

(3) Pressione **“Clock /Pre-Set”**; os números dos minutos piscarão.

(4) Vire “  ” para ajustar os números dos minutos, o tempo de entrada deve estar entre 0 e 59.

(5) Pressione **“Clock /Pre-Set”** para finalizar a configuração do relógio. “:” ficará intermitente.

Nota: (1) Se o relógio não estiver acertado, ele não funcionará quando estiver ligado.

(2) Durante o processo de ajuste do relógio, se não houver nenhuma operação em 1 minuto, o forno voltará automaticamente ao estado anterior.

2. Cozinhar no micro-ondas

(1) Pressione o botão **“Microwave”** uma vez, e exibirá “P100”.

(2) Pressione **“Microwave”** quatro vezes ou vire “  ” para selecionar a potência do micro-ondas. “P100”, “P80”, “P50”, “P30”, “P10” serão exibidos em ordem.

(3) Pressione **“Start /+30Sec./Confirm”** para confirmar.

(4) Vire “  ” para ajustar o tempo de cozimento. (A definição de tempo deve estar entre 0:05 e 95:00.)

(5) Pressione **“Start /+30Sec./Confirm”** para começar a cozinhar.

NOTA: as quantidades dos passos para o tempo de ajuste da chave de codificação são as seguintes:

0---1	min	:	5 segundos
1---5	min	:	10 segundos
5---10	min	:	30 segundos
10---30	min	:	1 minuto
30---95	min	:	5 minutos

Tabela de potência de micro-ondas

Potência do micro-ondas	100%	80%	50%	30%	10%
Ecrã	P100	P80	P50	P30	P10

3. Cozedura rápida

(1) No estado de espera, pressione **"Start /+30Sec./Confirm"** para cozinhar com nível de potência de 100% por 30 segundos. Cada pressão no mesmo botão permite aumentar 30 segundos. O tempo de cozedura máximo é 95 minutos.

(2) Durante o processo de degelo por micro-ondas e tempo, pressione **"Start /+30Sec./Confirm"** para aumentar o tempo de cozedura.

(3) Nos estados de espera, vire "  " resta escolher diretamente o tempo de cozimento. Após escolher o tempo, pressione **"Start /+30Sec./Confirm"** para começar a cozinhar. A potência do micro-ondas é 100%.

(4) Nos estados de menu automático e descongelamento por peso, o tempo de cozimento não pode ser aumentado pressionando **"Start /+30Sec./Confirm"**.

4. Descongelar por peso

(1) Pressione **"Weight /Time Defrost"** uma vez; o ecrã exibirá "dEF1".

(2) Vire "  " para selecionar o peso dos alimentos. A gama de pesos é de 100 g a 2000 g.

(3) Pressione **"Start /+30Sec./Confirm"** para iniciar o descongelamento.

5. Descongelar por tempo

(1) Pressione **"Weight /Time Defrost"** duas vezes; o ecrã exibirá "dEF2".

(2) Vire "  " para selecionar o tempo de cozimento. O tempo de cozedura máximo é 95 minutos.

(3) Pressione **"Start /+30Sec./Confirm"** para iniciar o descongelamento.

6. Cozinha em vários estágios

Podem ser definidas no máximo 2 etapas. Se um estágio for o descongelamento, deverá ser colocado no primeiro estágio. O aviso sonoro soará uma vez após cada etapa e a próxima etapa começará.

Nota: O menu automático não pode ser definido como um dos vários estágios.

Exemplo: se pretender descongelar os alimentos durante 5 minutos e cozinhar depois com 80% de potência de micro-ondas durante 7 minutos. Os passos são os seguintes:

(1) Pressione **"Weight /Time Defrost"** duas vezes. O ecrã exibirá "dEF2";

(2) Vire "  " para ajustar o tempo de descongelamento de 5 minutos;

(3) Pressione **"Microwave"** uma vez;

(4) Vire "  " para escolher 80% da potência do micro-ondas até aparecer "P80";

(5) Pressione **"Start /+30Sec./Confirm"** para confirmar;

(6) Vire "  " para ajustar o tempo de cozimento de 7 minutos;

(7) Pressione **"Start /+30Sec./Confirm"** para começar a cozinhar.

7. Função pré-definida

(1) Acerte o relógio primeiro. (Consulte as instruções de configuração do relógio.)

(2) Insira o programa de cozimento. Dois estágios podem ser definidos no máximo. O descongelamento não deve ser definido na função predefinida.

Exemplo: se quiser cozinhar com 80% da potência do micro-ondas durante 7 minutos.

a. Pressione **"Microwave"** uma vez;

b. Vire "  " para escolher 80% da potência do micro-ondas até aparecer "P80";

c. Pressione **"Start /+30Sec./Confirm"** para confirmar;

d. Vire "  " para ajustar o tempo de cozimento de 7 minutos;

Após as etapas acima, não pressione **"Start /+30Sec./Confirm"**. Então faça o seguinte:

(3) Pressione **"Clock /Pre-Set"**. Os números das horas piscam;

(4) Vire "  " para ajustar os números das horas, o tempo de entrada deve estar entre 0 e 23.

(5) Pressione **"Clock /Pre-Set"**, os números dos minutos piscarão;

(6) Vire "  " para ajustar os números dos minutos, o tempo de entrada deve estar entre 0 a 59.

(7) Pressione **"Start /+30Sec./Confirm"** para finalizar a configuração. ":" acenderá, a campainha tocará duas vezes quando chegar a hora e o cozimento começará automaticamente.

Nota: o relógio deve ser acertado primeiro. Caso contrário, a função predefinida não funcionará.

8. Menu automático

(1) Nos estados de espera, vire “  ” para a direita para escolher o menu de “A-1” a “A-8”;

(2) Pressione **“Start /+30Sec./Confirm”** para confirmar o menu escolhido;

(3) Vire “  ” para escolher o peso dos alimentos;

(4) Pressione **“Start /+30Sec./Confirm”** para começar a cozinhar;

(5) Após o término do cozimento, a campainha soa cinco vezes.

Menu automático

Menu	Peso	Ecrã	Potência
A-1 REAQUECIMENTO AUTOMÁTICO	200g	200	100%
	400g	400	
	600g	600	
A-2 VEGETAIS	200g	200	100%
	300g	300	
	400g	400	
A-3 PEIXE	250g	250	80%
	350g	350	
	450g	450	
A-4 CARNE	250g	250	100%
	350g	350	
	450g	450	
A-5 MASSA	50g (com água fria 450g)	50	80%
	100g (with cold water 800g)	100	
A-6 BATATA	200g	200	100%
	400g	400	
	600g	600	
A-7 PIZZA	200g	200	100%
	400g	400	
A-8 SOPA	200ml	200	80%
	400ml	400	

9. Função de bloqueio para crianças

Bloquear: No estado de espera, pressione **"Stop /Clear"** durante 3 segundos. Irá ouvir um sinal sonoro longo indicando a entrada no estado de bloqueio para crianças e a tela exibirá "".

Desbloquear: No estado bloqueado, pressione **"Stop /Clear"** durante 3 segundos. Irá ouvir um sinal sonoro longo denotando que o bloqueio foi liberado.

10. Função de consulta

(1) Nos estados de cozimento de micro-ondas, pressione **"Microwave"**, a potência atual será exibida por 3 segundos

(2) No estado predefinido, pressione **"Clock /Pre-Set"** para saber o tempo de atraso no início da cozedura.
A hora predefinida piscará durante 3 segundos e depois o forno voltará ao visor do relógio.

(3) Durante o estado de cozimento, pressione **"Clock /Pre-Set"** para verificar a hora atual. Será exibida durante 3 segundos.

11. Especificações

(1) A campainha soará uma vez ao girar o botão no início;

(2) **"Start /+30Sec./Confirm"** deve ser pressionado para continuar a cozinhar se a porta for aberta durante o cozimento;

(3) Depois de definir o programa de cozedura, **"Start /+30Sec./Confirm"** não é pressionado em 1 minuto. A hora atual será exibida. A configuração será cancelada.

(4) A campainha soa uma vez ao pressionar com eficiência, pressionar ineficientemente não haverá resposta.

(5) A campainha soará cinco vezes para lembrá-lo quando o cozimento terminar.

Resolução de problemas

Normal	
O forno micro-ondas interfere com a receção da televisão	A receção radiofónica e televisiva poderá sofrer interferências quando o micro-ondas está a ser utilizado. É semelhante à interferência de pequenos eletrodomésticos, como batedeiras, aspiradores e ventoinhas elétricas. É normal.
Luz do forno fraca	Ao cozinhar no micro-ondas a uma baixa potência, a luz do forno poderá tornar-se menos forte. É normal.
Acumulação de vapor na porta; saída de ar quente pelas aberturas de ventilação	Ao cozinhar, os alimentos podem libertar vapor. Grande parte sairá pelas aberturas de ventilação. Mas uma porção poderá acumular-se num ponto mais fresco, como a porta do forno. É normal.
O forno entrou acidentalmente em funcionamento sem alimentos no interior.	É proibido colocar a unidade em funcionamento sem alimentos no interior. É muito perigoso.

Problema	Causa possível	Solução
Não é possível iniciar o forno.	(1) O cabo de alimentação não está bem ligado.	Desligue o cabo. Volte a ligar passados 10 segundos.
	(2) Fusível queimado ou disjuntor a funcionar.	Substitua o fusível ou reinicie o disjuntor (reparado por técnicos profissionais ou pela nossa empresa)
	(3) Problema com a tomada.	Teste a tomada com outros aparelhos elétricos.
O forno não aquece.	(4) Porta mal fechada.	Feche bem a porta.



De acordo com a diretiva relativa à eliminação de resíduos de equipamentos elétricos e eletrónicos (REEE), estes resíduos devem ser recolhidos e tratados separadamente. Se, em algum momento futuro, precisar de eliminar este produto, NÃO o faça juntamente com o lixo doméstico. Envie este produto para pontos de recolha de REEE, quando disponíveis.

HYUNDAI

Microwave Oven

INSTRUCTION MANUAL

Model: HMW2700DX

Read these instructions carefully before using your microwave oven, and keep it carefully.
If you follow the instructions, your oven will provide you with many years of good service.

SAVE THESE INSTRUCTIONS CAREFULLY

PRECAUTIONS TO AVOID POSSIBLE EXPOSURE TO EXCESSIVE MICROWAVE ENERGY

(a) Do not attempt to operate this oven with the door open since this can result in harmful exposure to microwave energy. It is important not to break or tamper with the safety interlocks.

(b) Do not place any object between the oven front face and the door or allow soil or cleaner residue to accumulate on sealing surfaces.

(c) WARNING: If the door or door seals are damaged, the oven must not be operated until it has been repaired by a competent person.

ADDENDUM

If the apparatus is not maintained in a good state of cleanliness, its surface could be degraded and affect the lifespan of the apparatus and lead to a dangerous situation.

Specifications

Model:	HMW2700DX
Rated Voltage:	230V~50Hz
Rated Input Power(Microwave):	1050W
Rated Output Power(Microwave):	700W

IMPORTANT SAFETY INSTRUCTIONS
WARNING

To reduce the risk of fire, electric shock, injury to persons or exposure to excessive microwave oven energy when using your appliance, follow basic precautions, including the following:

1. Read and follow the specific:"PRECAUTIONS TO AVOID POSSIBLE EXPOSURE TO EXCESSIVE MICROWAVE ENERGY".

2. This appliance can be used by children aged from 8 years and above and persons with reduced physical, sensory or mental capabilities or lack of experience and knowledge if they have been given supervision or instruction concerning use of the appliance in a safe way and understand the hazards involved. Children shall not play with the appliance. Cleaning and user maintenance shall not be made by children unless they are older than 8 and supervised. Children less than 8 years of age shall be kept away unless continuously supervised.

3. Keep the appliance and its cord out of reach of children less than 8 years.

4. If the supply cord is damaged, it must be replaced by the manufacturer, its service agent or similarly qualified persons in order to avoid a hazard.(For appliance with type Y attachment)

5. WARNING: Ensure that the appliance is switched off before replacing the lamp to avoid the possibility of electric shock.
6. WARNING: It is hazardous for anyone other than a competent person to carry out any service or repair operation that involves the removal of a cover which gives protection against exposure to microwave energy.
7. WARNING: Liquids and other foods must not be heated in sealed containers since they are liable to explode.
8. When heating food in plastic or paper containers, keep an eye on the oven due to the possibility of ignition.
9. Only use utensils that are suitable for use in microwave ovens.
10. If smoke is emitted, switch off or unplug the appliance and keep the door closed in order to stifle any flames.
11. Microwave heating of beverages can result in delayed eruptive boiling, therefore care must be taken when handling the container.
12.The contents of feeding bottles and baby food jars shall be stirred or shaken and the temperature checked before consumption, in order to avoid burns.
13. Eggs in their shell and whole hard-boiled eggs should not be heated in microwave ovens since they may explode, even after microwave heating has ended.
14. The oven should be cleaned regularly and any food deposits removed.
15. Failure to maintain the oven in a clean condition could lead to deterioration of the surface that could

adversely affect the life of the appliance and possibly result in a hazardous situation.

16. The appliance must not be installed behind a decorative door in order to avoid overheating. (This is not applicable for appliances with decorative door.)

17.Only use the temperature probe recommended for this oven.(for ovens provided with a facility to use a temperature-sensing probe.)

18.The microwave oven shall not be placed in a cabinet unless it has been tested in a cabinet.

19.The microwave oven must be operated with the decorative door open. (for ovens with a decorative door.)

20.This appliance is intended to be used in household and similar applications.

21.The microwave oven is intended for heating food and beverages. Drying of food or clothing and heating of warming pads, slippers, sponges, damp cloth and similar may lead to risk of injury, ignition or fire.

22. Metallic containers for food and beverages are not allowed during microwave cooking.

23. The appliance shall not be cleaned with a steam cleaner.

24.The appliance is intended to be used freestanding.

25.The rear surface of appliances shall be placed against a wall.

READ CAREFULLY AND KEEP FOR FUTURE REFERENCE

To Reduce the Risk of Injury to Persons Grounding Installation

DANGER

Electric Shock Hazard
Touching some of the internal components can cause serious personal injury or death. Do not disassemble this appliance.

WARNING

Electric Shock Hazard
Improper use of the grounding can result in electric shock. Do not plug into an outlet until appliance is properly installed and grounded.

This appliance must be grounded. In the event of an electrical short circuit, grounding reduces the risk of electric shock by providing an escape wire for the electric current. This appliance is equipped with a cord having a grounding wire with a grounding plug. The plug must be plugged into an outlet that is properly installed and grounded.

Consult a qualified electrician or serviceman if the grounding instructions are not completely understood or if doubt exists as to whether the appliance is properly grounded.
If it is necessary to use an extension cord, use only a 3-wire extension cord.

1. A short power-supply cord is provided to reduce the risks resulting from becoming entangled in or tripping over a longer cord.
2. If a long cord set or extension cord is used:
1)The marked electrical rating of the cord set or extension cord should be at least as great as the electrical rating of the appliance.
2)The extension cord must be a grounding-type 3-wire cord.
3)The long cord should be arranged so that it will not drape over the counter top or tabletop where it can be pulled on by children or tripped over unintentionally.

CLEANING

Be sure to unplug the appliance from the power supply.

1. Clean the cavity of the oven after using with a slightly damp cloth.
2. Clean the accessories in the usual way in soapy water.
3. The door frame and seal and neighbouring parts must be cleaned carefully with a damp cloth when they are dirty.
4. Do not use harsh abrasive cleaners or sharp metal scrapers to clean the oven door glass since they can scratch the surface, which may result in shattering of the glass.
5. Cleaning Tip---For easier cleaning of the cavity walls that the food cooked can touch: Place half a lemon in a bowl, add 300ml (1/2 pint) water and heat on 100% microwave power for 10 minutes. Wipe the oven clean using a soft, dry cloth.

UTENSILS

CAUTION

Personal Injury Hazard

It is hazardous for anyone other than a competent person to carry out any service or repair operation that involves the removal of a cover which gives protection against exposure to microwave energy.

See the instructions on "Materials you can use in microwave oven or to be avoided in microwave oven." There may be certain non-metallic utensils that are not safe to use for microwaving. If in doubt, you can test the utensil in question following the procedure below.

Utensil Test:

1. Fill a microwave-safe container with 1 cup of cold water (250ml) along with the utensil in question.
2. Cook on maximum power for 1 minute.
3. Carefully feel the utensil. If the empty utensil is warm, do not use it for microwave cooking.
4. Do not exceed 1 minute cooking time.

¡WARNING! Remember to regularly clean the small interior mica plate placed on the right to prevent burning.

HOW TO CLEAN THE MICA PLATE

1. **Turn off and unplug the microwave.** Make sure the microwave is turned off and unplugged to avoid accidents.
2. **Dampen a cloth or sponge with water.** Do not use harsh chemicals or abrasive sponges, as they can damage the mica!
3. **Wipe gently.** Wipe the damp cloth or sponge over the mica to remove grease and dirt residue. Do not apply too much pressure to avoid damaging the material!
4. **Dry.** After wiping with the damp cloth, wipe the mica with a clean, completely dry cloth.

Note: A damaged mica can affect the operation of the microwave and be a safety risk.



Materials you can use in microwave oven

Utensils	Remarks
Browning dish	Follow manufacturer's instructions. The bottom of browning dish must be at least 3/16 inch (5mm) above the turntable. Incorrect usage may cause the turntable to break.
Dinnerware	Microwave-safe only. Follow manufacturer's instructions. Do not use cracked or chipped dishes.
Glass jars	Always remove lid. Use only to heat food until just warm. Most glass jars are not heat resistant and may break.
Glassware	Heat-resistant oven glassware only. Make sure there is no metallic trim. Do not use cracked or chipped dishes.
Oven cooking bags	Follow manufacturer's instructions. Do not close with metal tie. Make slits to allow steam to escape.
Paper plates and cups	Use for short–term cooking/warming only. Do not leave oven unattended while cooking.
Paper towels	Use to cover food for reheating and absorbing fat. Use with supervision for a short-term cooking only.
Parchment paper	Use as a cover to prevent splattering or a wrap for steaming.
Plastic	Microwave-safe only. Follow the manufacturer's instructions. Should be labeled "Microwave Safe". Some plastic containers soften, as the food inside gets hot. "Boiling bags" and tightly closed plastic bags should be slit, pierced or vented as directed by package.
Plastic wrap	Microwave-safe only. Use to cover food during cooking to retain moisture. Do not allow plastic wrap to touch food.
Thermometers	Microwave-safe only (meat and candy thermometers).
Wax paper	Use as a cover to prevent splattering and retain moisture.

Materials to be avoided in microwave oven

Utensils	Remarks
Aluminum tray	May cause arcing. Transfer food into microwave-safe dish.
Food carton with metal handle	May cause arcing. Transfer food into microwave-safe dish.
Metal or metal-trimmed utensils	Metal shields the food from microwave energy. Metal trim may cause arcing.
Metal twist ties	May cause arcing and could cause a fire in the oven.
Paper bags	May cause a fire in the oven.
Plastic foam	Plastic foam may melt or contaminate the liquid inside when exposed to high temperature.
Wood	Wood will dry out when used in the microwave oven and may split or crack.

SETTING UP YOUR OVEN

Names of Oven Parts and Accessories

Remove the oven and all materials from the carton and oven cavity.

Your oven comes with the following accessories:

Glass tray	1
Turntable ring assembly	1
Instruction Manual	1

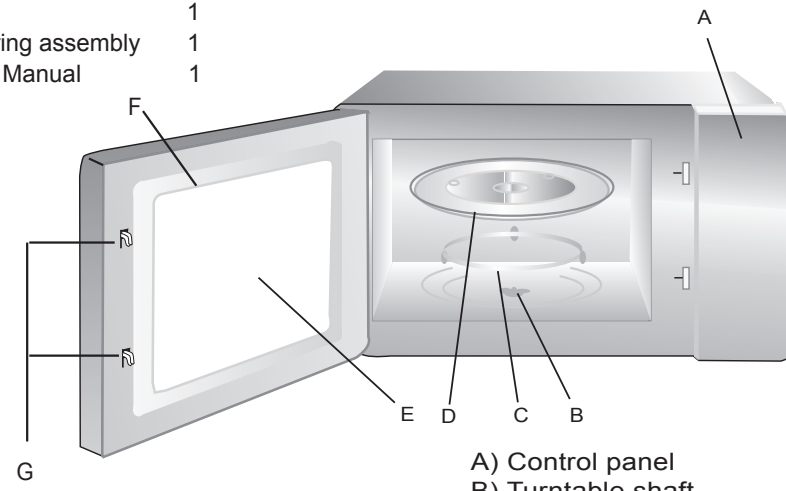

A) Control panel
B) Turntable shaft
C) Turntable ring assembly
D) Glass tray
E) Observation window
F) Door assembly
G) Safety interlock system

Turntable Installation

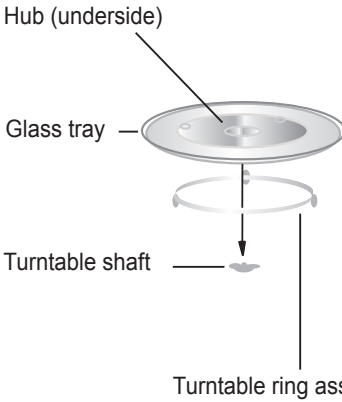

a. Never place the glass tray upside down. The glass tray should never be restricted.
b. Both glass tray and turntable ring assembly must always be used during cooking.
c. All food and containers of food are always placed on the glass tray for cooking.
d. If glass tray or turntable ring assembly cracks or breaks, contact your nearest authorized service center.

Countertop Installation

Remove all packing material and accessories. Examine the oven for any damage such as dents or broken door. Do not install if oven is damaged.

Cabinet: Remove any protective film found on the microwave oven cabinet surface. Do not remove the light brown Mica cover that is attached to the oven cavity to protect the magnetron.

Installation

1.Select a level surface that provide enough open space for the intake and/or outlet vents.

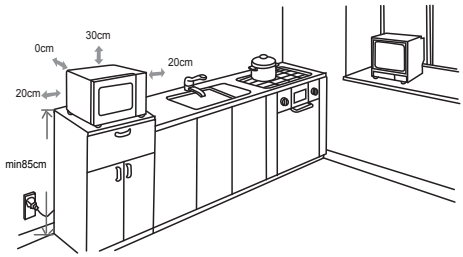

(1) The minimum installation height is 85cm.
(2) The rear surface of appliance shall be placed against a wall.
Leave a minimum clearance of 30cm above the oven, a minimum clearance of 20cm is required between the oven and any adjacent walls.
(3) Do not remove the legs from the bottom of the oven.
(4) Blocking the intake and/ or outlet openings can damage the oven.

(5) Place the oven as far away from radios and TV as possible. Operation of microwave oven may cause interference to your radio or TV reception.
2. Plug your oven into a standard household outlet. Be sure the voltage and the frequency is the same as the voltage and the frequency on the rating label.

WARNING: Do not install oven over a range cooktop or other heat-producing appliance. If installed near or over a heat source, the oven could be damaged and the warranty would be void.

The accessible surface may be hot during operation.



OPERATION INSTRUCTION

This microwave oven uses modern electronic control to adjust cooking parameters to meet your needs better for cooking.

1.Clock Setting

When the microwave oven is electrified,the oven will display "0:00", buzzer will ring once.

(1) Press " **Clock/Pre-Set** ", the hour figure flash;

(2) Turn "  " to adjust the hour figures, the input time should be within 0--23 .

(3) Press " **Clock/Pre-Set** ", the minute figures will flash.

(4) Turn "  " to adjust the minute figures, the input time should be within 0--59.

(5) Press " **Clock/Pre-Set** " to finish clock setting. ":" will flash.

Note: (1) If the clock is not set, it would not function when powered.

(2) During the process of clock setting, if no operation in 1 minute, the oven will go back to the previous status automatically.

2. Microwave Cooking

(1) Press the " **Microwave** " key once, and "P100" display.

(2) Press " **Microwave** " for times or turn "  " to select the microwave power "P100", "P80", "P50", "P30", "P10" will display in order.

(3) Press " **Start/+30Sec./Confirm** " to confirm.

(4)Turn "  " to adjust the cooking time. (The time setting should be 0:05- 95:00.)

(5) Press " **Start/+30Sec./Confirm** " to start cooking.

NOTE: the step quantities for the adjustment time of the coding switch are as follow:

0---1	min	: 5 seconds
1---5	min	: 10 seconds
5---10	min	: 30 seconds
10---30	min	: 1 min ute
30---95	min	: 5 minutes

Microwave Power Chart

Microwave Power	100%	80%	50%	30%	10%
Display	P100	P80	P50	P30	P10

3. Speedy Cooking

(1) In waiting state, press " **Start/+30Sec./Confirm** " key to cook with 100% power level for 30 seconds. Each press on the same key can increase 30 seconds. The maximum cooking time is 95 minutes.

(2) During the microwave and time defrost process, press " **Start/+30Sec./Confirm** " to increase the cooking time.

(3) In waiting states, turn "  " left to choose the cooking time directly. After choosing the time, press " **Start/+30Sec./Confirm** " to start cooking. The microwave power is 100%.

(4) Under the states of auto menu and weight defrost, cooking time cannot be increased by pressing " **Start/+30Sec./Confirm** ".

4. Defrost By Weight

(1) Press " **Weight/Time Defrost** " once, the screen will display "dEF1".

(2) Turn "  " to select the food weight. The range of weight is 100-2000g.

(3) Press " **Start/+30Sec./Confirm** " key to start defrosting.

5. Defrost By Time

(1) Press " **Weight/Time Defrost** " twice, the screen will display "dEF2".

(2) Turn "  " to select the cooking time. The maximum cooking time is 95 minutes.

(3) Press " **Start/+30Sec./Confirm** " key to start defrosting.

6.Multi-Stage Cooking

Two stages can be maximumly set. If one stages is defrosting, it should be put in the first stage. The buzzer will ring once after each stage and the next stage will begin.

Note: Auto menu cannot be set as one of the multi-stage.

Example: if you want to defrost the food for 5 minutes, then to cook with 80% microwave power for 7 minutes. The steps are as following:

(1) Press " **Weight/Time Defrost** " twice, the screen will display "dEF2";

(2) Turn "  " to adjust the defrost time of 5 minutes;

(3) Press" **Microwave** " once;

(4) Turn "  " to choose 80% microwave power till "P80" display;

(5) Press " **Start/+30Sec./Confirm** " to confirm;

(6) Turn "  " to adjust the cooking time of 7 minutes;

(7) Press " **Start/+30Sec./Confirm** " to start cooking.

7. Pre-set Function

(1) Set the clock first. (Consult the instruction of clock setting.)

(2) Input the cooking program. Two stages can be set at most. Defrosting should not be set in preset function .

Example: if you want to cook with 80% microwave power for 7 minutes.

a. Press" **Microwave** " once;

b. Turn "  " to choose 80% microwave power till "P80" display;

c. Press " **Start/+30Sec./Confirm** " to confirm;

d. Turn "  " to adjust the cooking time of 7 minutes;

After the above steps, please do not press " **Start/+30Sec./Confirm** ". Then do as following:

(3) Press " **Clock/Pre-Set** ". The hour figures flash;

(4) Turn "  " to adjust the hour figures, the input time should be within 0--23.

(5) Press " **Clock/Pre-Set** ", the minute figures will flash .

(6) Turn "  " to adjust the minute figures, the input time should be within 0--59.

(7) Press " **Start/+30Sec./Confirm** " to finish setting. ":" will light, buzzer will ring twice when the time arrives, then cooking will start automatically.

Note: clock must be set first. Otherwise,pre-set function will not work.

8. Auto Menu

(1) In waiting states, turn "  " right to choose the menu from "A-1" to "A-8";

(2) Press "**Start/+30Sec./Confirm** " to confirm the menu you choose;

(3) Turn "  " to choose th food weight;

(4) Press "**Start/+30Sec./Confirm** " to start cooking;

(5) After cooking finish, the buzzer sounds five times.

Auto Menu

Menu	Weight	Display	Power
A-1 AUTO REHEAT	200g	200	100%
	400g	400	
	600g	600	
A-2 VEGETABLE	200g	200	100%
	300g	300	
	400g	400	
A-3 FISH	250g	250	80%
	350g	350	
	450g	450	
A-4 MEAT	250g	250	100%
	350g	350	
	450g	450	
A-5 PASTA	50g(with cold water 450 g)	50	80%
	100g(with cold water 800 g)	100	
A-6 POTATO	200g	200	100%
	400g	400	
	600g	600	
A-7 PIZZA	200g	200	100%
	400g	400	
A-8 SOUP	200ml	200	80%
	400ml	400	

9. Lock-out Function for Children

Lock: In waiting state, press " **Stop/Clear** " for 3 seconds, there will be a long "beep" denoting entering the children-lock state and screen will display " [- -] ".
Lock quitting: In locked state, press " **Stop/Clear** " for 3 seconds, there will be a long "beep" denoting that the lock is released.

10. Inquiring Function

(1) In cooking states of microwave, press " **Microwave** ", the current power will be displayed for 3 seconds
(2) In pre-set state, press " **Clock/Pre-Set** " to inquire the time for delay start cooking. The pre-set time will flash for 3 seconds, then the oven will turn back to the clock display.
(3) During cooking state, press " **Clock/Pre-Set** " to check the current time. It will be displayed for 3 seconds.

11. Specification

(1) The buzzer will sound once when turning the knob at the beginning;
(2) " **Start/+30Sec./Confirm** " must be pressed to continue cooking if the door is opened during cooking;
(3) Once the cooking programme has been set , " **Start/+30Sec./Confirm** " is not pressed in 1 minute. The current time will be displayed. The setting will be cancelled.
(4) The buzzer sounds once by efficient press, inefficient press will be no responce.
(5) The buzzer will sound five times to remind you when cooking is finished.

Trouble shooting

Normal	
Microwave oven interfering TV reception	Radio and TV reception may be interfered when microwave oven operating. It is similar to the interference of small electrical appliances, like mixer, vacuum cleaner, and electric fan. It is normal.
Dim oven light	In low power microwave cooking, oven light may become dim. It is normal.
Steam accumulating on door, hot air out of vents	In cooking, steam may come out of food. Most will get out from vents. But some may accumulate on cool place like oven door. It is normal.
Oven started accidentally with no food in.	It is forbidden to run the unit without any food inside. It is very dangerous.

Trouble	Possible Cause	Remedy
Oven can not be started.	(1) Power cord not plugged in tightly.	Unplug. Then plug again after 10 seconds.
	(2) Fuse blowing or circuit breaker works.	Replace fuse or reset circuit breaker (repaired by professional personnel of our company)
	(3) Trouble with outlet.	Test outlet with other electrical appliances.
Oven does not heat.	(4) Door not closed well.	Close door well.



According to Waste of Electrical and Electronic Equipment (WEEE) directive, WEEE should be separately collected and treated. If at any time in future you need to dispose of this product please do NOT dispose of this product with household waste. Please send this product to WEEE collecting points where available.

PN:16170000B05061

HYUNDAI

Importado por S.T. S.L con CIF B73737553
Distribuido por KOREA SMART HOME, S.L con CIF B56843261 y dirección
Av. Altos Hornos S/N. Pto. Sagunto (46520). Valencia, España.
Licenciado por HYUNDAI CORPORATION HOLDINGS, KOREA