HYUNDAI

Rentavaixelles

Manual d'usuari

HJI104500ED

GENUINE PRODUCT OF
HYUNDAI CORPORATION

Gràcies per triar aquest producte.

Aquest manual d'usuari conté informació important sobre seguretat i instruccions que pretenen ajudar-lo amb el maneig i el manteniment de l'aparell.

Preneu el temps que necessiteu per llegir aquest Manual d'usuari abans d'utilitzar l'aparell i guardeu aquest llibre per si hagués de consultar-lo més endavant.

Icona	Tipus	Significat
	**ADVERTÈNCIA**	Risc de lesió greu o mort
	**RISC DE DESCÀRREGA ELÈCTRICA**	Risc de voltatge perillós
	**FOC**	Risc d'incendi
	**ATENCIÓ**	Risc de lesions o danys materials
	**IMPORTANT/NOTA**	Ús correcte del sistema

CONTINGUTS

1 INSTRUCCIONS DE SEGURETAT..... 1
1.1 Advertiments generals de seguretat 1
1.2 Advertiments per a la instal·lació 2
1.3 Durant l'ús..... 3
2 INSTAL·LACIÓ..... 6
2.1 Col·locació de la màquina..... 6
2.2 Connexió d'aigua..... 6
2.3 Tub dentrada daigua..... 6
2.4 Mànega de desguàs..... 7
2.5 Connexió elèctrica..... 7
3 ESPECIFICACIONS TÈCNIQUES..... 9
3.1 Aspecte general..... 9
3.2 Especificacions tècniques..... 9
4 ABANS D'UTILITZAR L'ELECTRODOMÈSTIC..... 11
4.1 Preparació del rentaplats per al primer ús 11
4.2 Ús de sal (si està disponible) 11
4.3 Ompliu de sal (si està disponible)..... 11
4.4 Tira de prova 12
4.5 Taula de duresa de l'aigua 12
4.6 Sistema de descalcificació de laigua 12
4.7 Ajust..... 12
4.8 Ús de detergent..... 13
4.9 Ompliment de detergent..... 13
4.10 Ús de detergents combinats..... 13
4.11 Ús d'abrillantador..... 13
4.12 Farciment i ajustament de l'abrillantador..... 14
5 CÀRREGA DEL RENTAVAIXELLES 15
5.1 Recomanacions 15
5.2 Càrregues de cistella alternativa..... 17
8 NETEJA I MANTENIMENT..... 18
8.1 Filtres 18
8.2 Braços aspersors 18
8.3 Bomba de buidatge..... 19
9 RESOLUCIÓ DE PROBLEMES 20

1 INSTRUCCIONS DE SEGURETAT

1.1 Advertiments generals de seguretat

• Llegiu detingudament totes les instruccions abans d'usar l'aparell i deseu aquest manual per consultes futures.

⚠ Comproveu si la màquina i l'embalatge tenen danys. Mai utilitzeu una màquina amb danys, contacteu immediatament amb un servei autoritzat.

• Desembaleu el paquet com s'indica i llenceu-lo segons les regles proporcionades.

⚠ Aquest aparell pot ser usat per nens de 8 anys o més, i per persones amb capacitats físiques, sensorials o mentals reduïdes o amb fala de experiència i coneixement si són supervisats o reben instruccions concernents a l'ús de l'aparell d'una manera segura i entenen els perills que comporta. Els nens no han de jugar amb laparell.

⚠ Traieu l'embalatge i poseu-lo fora de l'abast dels nens.

⚠ No deixeu que els nens juguin amb la màquina. Mantingueu els nens allunyats de detergents i abrillantadors.

⚠ Després de rentar a la màquina poden quedar alguns residus. Mantingueu els nens allunyats de la màquina quan estigui oberta.

⚠ Assegureu-vos que les màquines antigues no posin a perill la seguretat dels nens. Els nens poden quedar atrapats en màquines antigues. Per evitar aquesta situació, trenqueu el pany de la porta i talleu el cable de xarxa.

1.2 Advertiments per a la instal·lació

• Trieu un lloc adequat i segur per instal·lar la màquina.

• Seguiu les instruccions sobre la instal·lació i connexió de la màquina.

• Amb la màquina només cal utilitzar recanvis originals.

Abans de la instal·lació desendolleu la màquina.

La màquina ha de ser instal·lada únicament per un servei autoritzat.

Comproveu si el sistema de fusible elèctric interior està connectat segons els reglaments.

Totes les connexions elèctriques han de coincidir amb els valors de la placa.

Assegureu-vos que la màquina no trepitgi el cable de subministrament elèctric.

No utilitzeu mai un cable perllongador o una connexió de múltiples preses.

L'endoll ha de ser accessible després d'instal·lar la màquina.

• Després de la instal·lació, engegueu la màquina sense càrrega la primera vegada.

La màquina no ha d'estar endollada durant la col·locació.

Utilitzeu sempre l'endoll revestit subministrat amb la màquina.

⚠⚠Per evitar perills, en cas de fer-se malbé, el cable elèctric de la màquina ha de ser substituït per un servei autoritzat o persona qualificada similar.

1.3 Durant l'ús

• Aquesta màquina és únicament per a ús domèstic; no ho utilitzeu amb altres finalitats. L'ús comercial invalidarà la garantia.

⚠No es posi dret, no se sent ni col·loqui càrregues sobre la porta oberta del rentaplats.

⚠Utilitzeu únicament detergents i abrillantadors produïts específicament per a rentaplats. La nostra empresa no es responsabilitza de danys que puguin passar a causa d'un ús incorrecte.

⚠No begueu aigua de la màquina.

⚠A causa de perill d'explosió, no col·loqueu agents dissolvents químics a la secció de rentat de la màquina.

• Comproveu la resistència tèrmica dels articles de plàstic abans de rentar-los a la màquina.

⚠Cap nen no ha de fer la neteja ni el manteniment d'usuari d'aquest aparell sense supervisió.

⚠No poseu articles inadequats per a rentaplats a la màquina i no ompliu les cistelles per sobre de la seva capacitat. •

La nostra empresa no es responsabilitza de qualsevol deformació interior de la màquina deguda a mal ús.

⚠No obriu la porta mentre la màquina està en funcionament, es podria vessar aigua calenta. Dispositius de seguretat asseguren que la màquina s'atura si s'obre la porta.

⚠La porta de la màquina no s'ha de deixar oberta. Podria provocar accidents.

⚠Col · loqueu ganivets i altres objectes esmolats a la cistella per coberts en una posició amb el tall cap avall.

⚠⚠Per a models amb sistema d'obertura automàtica de porta, quan s'activa l'opció EnergySave, la porta s'obrirà al final d'un programa. Per evitar danys al rentaplats, no forceu la porta a tancar-se després d'1 minut de l'obertura automàtica. Per a un assecat eficaç, deixeu la porta oberta durant 30 minuts després que es completi un programa. No estigueu drets davant de la porta quan soni el senyal d'obertura automàtic.

⚠ En cas de mal funcionament, la reparació únicament ha de ser feta per personal de servei autoritzat. Si no, s'invalidarà la garantia.

⚠⚠Abans del treball de reparació, la màquina ha de ser desconnectada de la xarxa. No estireu el cable per desendollar la màquina. Tanqueu l'aixeta d'aigua.

El funcionament amb poca tensió provocarà que disminuïu el rendiment.

Per seguretat, desconnecteu l'endoll un cop finalitzat el programa.

Per evitar una descàrrega elèctrica, no desendolleu la màquina amb les mans mullades.

Per desconnectar la màquina de la xarxa, estireu l'endoll, no estireu mai el cable

2 INSTAL·LACIÓ

2.1 Posicionament de la màquina

Quan col·loqueu la màquina, col·loqueu-la en una zona on els plats es puguin carregar i descarregar fàcilment. No col·loqueu la màquina en una zona on la temperatura ambient baixi dels 0 °C.

Llegiu totes les advertències que hi ha a l'embalatge abans de treure l'embalatge i col·locar la màquina.

Col·loqueu la màquina a prop d'una aixeta d'aigua i escorreu-la. Tingueu en compte que les connexions no es veuran alterades un cop la màquina estigui en posició.

No agafeu la màquina per la porta o el panell.

Deixeu una distància adequada al voltant de la màquina per facilitar el moviment durant la neteja.

Assegureu-vos que les mànegues d'entrada i sortida d'aigua no estiguin comprimides ni atrapades i que la màquina no es mantingui sobre el cable elèctric mentre la col·loca.

Ajusteu els peus perquè la màquina estigui a nivell i equilibrada. La màquina s'ha de col·locar en un terreny pla, en cas contrari serà inestable i la porta de la màquina no es tancarà correctament.

2.2 Connexió d'aigua

Recomanem instal·lar un filtre a l'entrada d'aigua per evitar danys a la màquina a causa de la contaminació (sorra, òxid, etc.) de la fontaneria interior. Això també ajudarà a prevenir el groc i la formació de dipòsits després del rentat.Tingueu en compte la impressió a la mànega d'entrada d'aigua!Si els models estan marcats amb 25 °, la temperatura de l'aigua pot ser màxima. 25 °C (fredaigua).Per a tots els altres models:Es prefereix aigua freda; aigua calenta màx. temperatura 60 °C.

2.3 Mànega d'entrada d'aigua



ADVERTÈNCIA: Utilitzeu la mànega d'entrada d'aigua nova subministrada amb la vostra màquina, no utilitzeu la mànega d'una màquina antiga**.**

ADVERTÈNCIA: Passeu aigua per la mànega nova abans de connectar-la.

ADVERTÈNCIA: Connecteu la mànega directament a l'aixeta d'entrada d'aigua. La pressió subministrada per l'aixeta ha de ser un mínim de 0,03 MPa i un màxim d'1 MPa. Si la pressió supera 1 MPa, s'ha d'instal·lar una vàlvula d'alleujament de pressió entre la connexió.

ADVERTÈNCIA: Un cop fetes les connexions, obriu l'aixeta completament i comproveu si hi ha fuites d'aigua. Tanqueu sempre l'aixeta d'entrada d'aigua després d'haver acabat un programa de rentat.

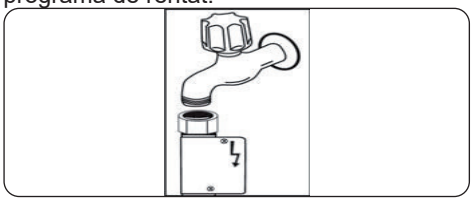

Un broc d'aigua Aquastop està disponible amb alguns models. No el danyeu ni deixeu que es doblegui o es retorci.

2.4 Drain Hose (Model Depending)

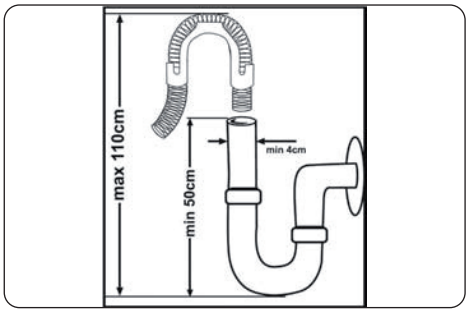

Connecteu la mànega de desguàs d'aigua directament al forat de drenatge de l'aigua o a la presa de sortida de l'aigüera. Aquesta connexió ha d'estar a un mínim de 50 cm i un màxim de 110 cm del terra on es col·loqui el rentavaixelles.

IMPORTANT: els articles no es rentaran correctament si s'utilitza una mànega de desguàs de més de 4 m.

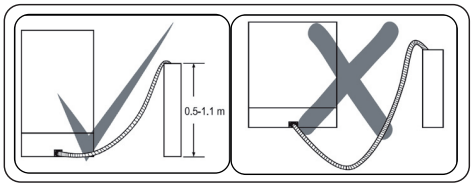

2.5 Connexió elèctrica

ADVERTÈNCIA: La vostra màquina està configurada per funcionar a 220-240 V. Si el subministrament de la xarxa elèctrica a la vostra màquina és de 110 V, connecteu un transformador de 110/220 V i 3000 W entre la connexió elèctrica.

Connecteu el producte a una presa de terra protegida per un fusible que compleixi els valors de la Taula “Especificacions tècniques”.

L'endoll de terra del la màquina ha d'estar connectada a una presa de terra subministrada per tensió i corrent adequats.

En absència d'instal·lació de presa de terra, un electricista autoritzat hauria de realitzar una instal·lació de presa de terra. En el cas d'utilitzar sense la presa de terra instal·lada, no serem responsables de les pèrdues d'ús que es puguin produir.

L'endoll d'aquest aparell pot incorporar un fusible de 13 A segons el país de destinació. (Per exemple, Regne Unit, Aràbia Saudita)

3 ESPECIFICACIONS TÈCNIQUES

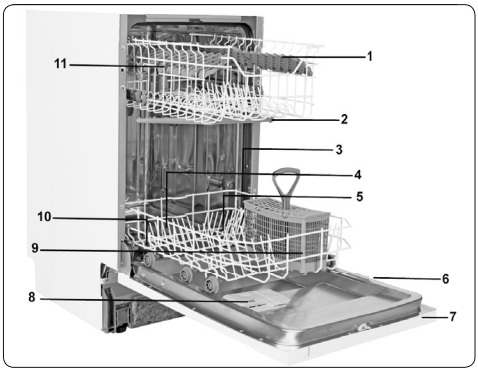

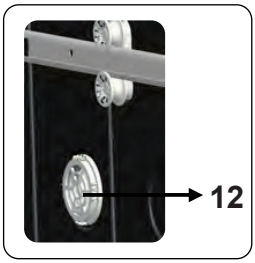

3.1 Aparença general

1. Cistella superior amb bastidors
2. Braç aspersor superior
3. Cistella inferior
4. Braç aspersor inferior
5. Filtres
6. Placa de quali icació
7. Panell de control
8. Dispensador de detergent i abrillantador
9. Cistella de coberts
10. Dispensador de sal
11. Pestell de pista de la cistella superior
12. Mini unitat d'assecat actiu: aquest sistema proporciona un millor rendiment d'assecat dels vostres plats.

3.2 Especificacions tècniques

Capacitat	10 configuració del lloc
Dimensions Height Width Depth	820-870 (mm) 450(mm) 570(mm)
Pes net	34,3 kg
Tensió/ freqüència de funcionament	220-240V 50 Hz
Corrent total	10(A)
Potència total	1900(W)
Pressió de subministrament d'aigua	Màxim: 1 (Mpa) Mínim: 0.03 (Mpa)

RECICLATGE

- Alguns components de la màquina i embalatges consisteixen en materials reciclables.
- Els plàstics estan marcats amb les abreviatures internacionals: (>PE<, >PP<, etc.)
- Les peces de cartró consisteixen en paper reciclat. Es poden posar en contenidors de paper de rebuig per al seu reciclatge.
- El material no apte per a les escombraries domèstiques s'ha de llençar als centres de reciclatge.
- Poseu-vos en contacte amb un centre de reciclatge corresponent per obtenir informació sobre l'eliminació de diferents materials.

EL PAQUET I EL MEDI AMBIENT

- Els materials d'embalatge protegeixen la vostra màquina dels danys que es puguin produir durant el transport. Els materials d'embalatge són respectuosos amb el medi ambient ja que són reciclables. L'ús de material reciclat redueix el consum de matèries primeres i, per tant, disminueix la producció de residus.

Declaració de conformitat CE

Declarem que els nostres productes compleixen les directives, decisions i regulacions europees aplicables i els requisits enumerats a les normes referides.

Eliminació de la seva màquina antiga

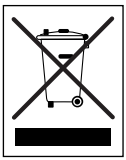

El símbol del producte o del seu embalatge indica que aquest producte no es pot tractar com a residu domèstic. En canvi, s'ha de portar al punt de recollida corresponent per al reciclatge d'equips elèctrics i electrònics. En assegurar-vos que aquest producte s'elimina correctament, ajudareu a prevenir possibles conseqüències negatives per al medi ambient i la salut humana, que d'altra manera podrien ser causades per una manipulació inadequada de residus d'aquest producte. Per obtenir informació més detallada sobre el reciclatge d'aquest producte, poseu-vos en contacte amb l'oficina municipal local, el servei d'eliminació de residus domèstics o la botiga on es va comprar el producte.

4 ABANS D'UTILITZAR EL ELECTRODOMÈSTIC

4.1 Preparació del rentaplats per al primer ús

- Assegureu-vos que les especificacions d'electricitat i subministrament d'aigua coincideixen amb els valors indicats a les instruccions d'instal·lació de la màquina.
- Traieu tots els materials d'embalatge de la màquina.
- Estabiliu el nivell del descalcificador de aigua.
- Ompliu el compartiment de l'abrillantador.

4.2 Ús de sal (si està disponible)

Perquè el rentat sigui correcte, el rentaplats necessita una aigua tova, és a dir, amb baixos nivells de calç. En cas contrari, quedaran restes blanques de calç a la vaixella ia l'equip intern. Això afecta negativament les funcions de rentat, assecat i abrillantat de la màquina. Quan lÿaigua flueix pel sistema de descalcificació, els ions que generen la duresa de lÿaigua són eliminats ilÿaigua sÿestova al nivell necessari per obtenir el millor resultat de rentat. Depenent del nivell
de duresa de l'aigua entrant, aquests ions que endurei en l'aigua s'acumulen ràpidament a l'interior del sistema de descalcificació. Per tant, aquest sistema s'ha de renovar, de manera que tingui el mateix rendiment durant el rentat següent.
Per fer-ho s'utilitza sal.La màquina només es pot utilitzar amb sal de rentaplats per estovar l'aigua. No utilitzeu cap tipus de sals en gra petit o en pols que
es dissolguin fàcilment. L'ús d'un altre tipus de sal pot afegir la màquina.

4.3 Ompliu de sal (si està disponible)

Per afegir sal descalcificadora, obriu el tap del compartiment de la sal fent-lo girar cap a l'esquerra. **(1) (2)**
En el primer ús, ompliu el compartiment amb 1 kg de sal i aigua **(3)** fins pràcticament la vora. Si és possible, utilitzeu un embut **(4)** perquè l'operació sigui més senzilla. Torneu a col·locar el tap i tanca'l. Després de cada 20 a 30 cicles, afegiu sal a la màquina fins que s'empleni (aproximadament 1 kg.).

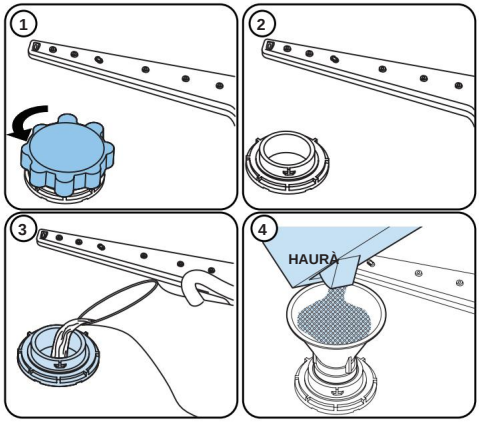

Ompliu el compartiment de sal amb aigua només la primera vegada que l'ompli.
Utilitzeu sal descalcificadora produïda específicament per utilitzar-la al rentaplats. Quan inicieu el rentaplats, el compartiment de sal s'emplenarà amb aigua. Per tant, heu de col·locar la sal descalcificadora abans de posar en marxa la màquina.Si heu introduït massa sal descalcificadora i no té previst utilitzar la màquina immediatament, executeu un programa de rentat curt per protegir la màquina contra la corrosió.

4.4 Tira de prova

	Deixeu córrer l'aigua de l'aixeta durant 1 min.	Mantingueu la tira a l'aigua durant 1 segon.	Agitar-ho.	Espereu un minut.	Estabiliu el nivell de duresa de la màquina.
	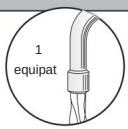			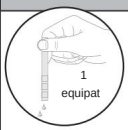	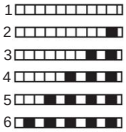

NOTA: El nivell de duresa s'estableix en 3 per defecte. Si l'aigua és aigua de pou o té un nivell de duresa per sobre de 90 dF, us recomanem que utilitzeu dispositius de filtre i refinament de l'aigua.

4.5 Taula de duresa de laigua

Nivell dH	alemanya	dH francesa	dH britànica	Indicador
1	0-5	0-9	0-6	Apareix L1 a la pantalla.
2	6-11	10-20	7-14	Apareix L2 a la pantalla.
3	12-17	21-30	15-21	Apareix L3 a la pantalla.
4	18-22	31-40	22-28	Apareix L4 a la pantalla.
5	23-31	41-55	29-39	Apareix L5 a la pantalla.
6	32-50	56-90	40-63	Apareix L6 a la pantalla.

4.6 Sistema de descalcificació d'aigua

El rentaplats incorpora un sistema que redueix la duresa del subministrament daigua. Per determinar el nivell de duresa de l'aigua corrent, poseu-vos en contacte amb l'empresa que us subministra l'aigua o utilitzeu una tira de prova (si està disponible).

4.7 Ajust

- Engegueu la màquina prement el botó d'encesa/apagada.
- Premeu el botó Programa durant almenys 3 segons immediatament després de encendre la màquina.
- Deixeu anar el botó Programa quan aparegui "SL". A continuació, es mostra el darrer nivell dÿajust.
- Premeu el botó Programa per establir el nivell desitjat. Cada pulsació del botó Programa augmenta el nivell. Un cop assolit en nivell 6, la següent pulsació torna al nivell 1.

- L'últim nivell de duresa de l'aigua seleccionat

s'emmagatzema a la memòria en apagar la màquina amb el botó de encès/apagat.

4.8 Ús de detergent

Utilitzeu només detergents dissenyats específicament per a rentaplats domèstics. Deseu els detergents en un lloc fresc i sec, fora de l'abast dels nens.

Afegiu detergent adequat per al programa seleccionat per tal de garantir els millors resultats. La quantitat de detergent necessària depèn del cicle, la mida de la càrrega i el nivell de brutícia dels plats.

No empleneu el compartiment de detergent més del requerit; en cas contrari, poden aparèixer ratlles blanquinoses o capes blavoses sobre el vidre i els plats, i es pot produir corrosió al vidre.

L'ús continuat de massa detergent pot causar danys a la màquina.
L'ús de poca quantitat de detergent pot donar lloc a rentats deficients ia l'aparició de ratlles blanquinoses en aigua dura.

Consulteu les instruccions de fabricant de detergent per obtenir més informació.

4.9 Ompliment de detergent

Empenyeu el tancament per obrir el dispensador i aboqueu el detergent. Gireu el tap fins que es tanqui completament. El dispensador s'ha d'emplenar només abans del principi de cada programa. Si els plats estan molt bruts, aboqui detergent addicional al dipòsit de detergent de prerentat.

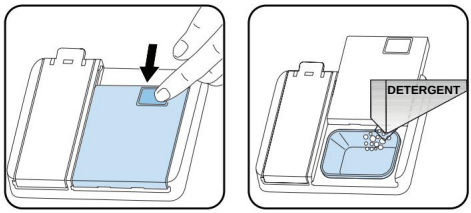

4.10 Ús de detergents combinats

Aquests productes s'han de fer servir d'acord amb les instruccions del fabricant.

No introduïu detergents combinats a la secció interior ni a la cistella per a coberts.

Els detergents combinats no només contenen detergent, sinó també abrillantador, substàncies per substituir la sal i components addicionals depenent de la combinació.

Recomanem que no utilitzeu detergents combinats en programes curts. Utilitzeu detergents en pols al seu lloc. Si sorgeixen problemes en utilitzar
detergents combinats, poseu-vos en contacte amb el fabricant del detergent.

Si deixeu de fer servir detergents combinats, assegureu-vos que l'ajust de la duresa de l'aigua i l'abrillantador estan establerts al nivell correcte.

4.11 Ús d'abrillantador

L'abrillantador ajuda a assecar els plats sense deixar ratlles ni taques. L'abrillantador és necessari perquè aconseguir estris lliures de marques i gots brillants. L'abrillantador s'allibera automàticament durant la fase d'esbandida calenta. Si s'estableix
una dosi d'abrillantador massa baixa, apareixeran marques blanquinoses als plats i no s'assecaran ni quedaran nets.Si s'aplica una dosi d'abrillantador massa alta,apareixeran capes blavoses als gots i als
plats.

4.12 Farciment i ajustament de l'abrillantador

Per emplenar el compartiment de l'abrillantador, obriu el tap del compartiment. Ompliu el compartiment amb abrillantador fins al nivell MÀX i, a continuació, tanqueu el tap. Aneu amb compte de no omplir en excés el compartiment de l'abrillantador i netegeu qualsevol líquid que es vessi.

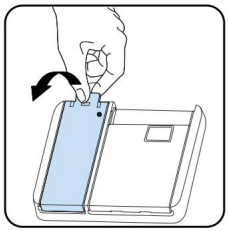

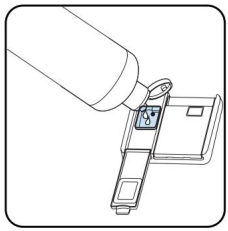

Per canviar el nivell de l'abrillantador, seguiu els passos que s'indiquen a continuació abans d'encendre l'equip:

- Mantingueu premut el botó Programa.
- Enceneu la màquina.
- Mantingueu premut el botó del programa fins que desaparegui "rA" de la pantalla. L'ajust de l'abrillantador depèn de la duresa de l'aigua establerta.
- La màquina mostrarà el darrer paràmetre.
- Establiu el nivell prement el botó Programa.
- Apagueu la màquina per desar els ajustaments.
- La configuració de fàbrica és "4".

Si els plats no s'assequen adequadament o presenten taques, augmenti el nivell. Si apareixen taques blaves, redueixi el nivell.

Nivell	Dosi d'abrillantador	Indicador
1	L'abrillantador no es dispensa	Apareix "r1" a la pantalla.
2	Es dispensa una dosi	Apareix "r2" a la pantalla.
3	Es dispensen dues dosis	Apareix "r3" a la pantalla.
4	Es dispensen 3 dosis	Apareix "r4" a la pantalla.
5	Es dispensen 4 dosis	Apareix "r5" a la pantalla.

5 CARREGANT EL TEU RENTAVAIXELLES

Per obtenir els millors resultats, seguiu aquestes directrius de càrrega.

Carregar el rentavaixelles domèstic fins a la capacitat indicada pel fabricant contribuirà a l'estalvi d'energia i aigua.

L'esbandida manual prèvia dels articles de taula comporta un augment del consum d'aigua i energia i no es recomana. Podeu posar tasses, gots, cops, plats petits, bols, etc. a la cistella superior. No recolzeu les ulleres llargues les unes contra les altres o no poden mantenir-se estables i poden patir danys.

Quan col·loqueu gots i copes de tija llarga, recolzeu-los contra la vora de la cistella o el bastidor i no contra altres articles.

Col·loqueu tots els contenidors, com ara tasses, gots i olles al rentavaixelles amb l'obertura cap avall, en cas contrari es pot acumular aigua als articles.

Si hi ha una cistella de coberts a la màquina, es recomana utilitzar la reixeta dels coberts per obtenir el millor resultat.

Col·loqueu tots els objectes grans (olles, paelles, tapes, plats, bols, etc.) i molt bruts al bastidor inferior.

Els plats i els coberts no s'han de col·locar els uns sobre els altres.

⚠ **ADVERTÈNCIA:** Tingueu cura de no obstruir la rotació dels braços aspersors.

⚠ **ADVERTÈNCIA:** Assegureu-vos que després de carregar els plats no impedeixi obrir el dispensador de detergent.

5.1 Recommendations

Traieu qualsevol residu gruixut dels plats abans de col·locar els plats a la màquina. Engegueu la màquina amb plena càrrega.

No sobrecarregueu els calaixos ni col·loqueu els plats a la cistella equivocada.

⚠ **ADVERTÈNCIA:** Per evitar possibles lesions, col·loqueu els ganivets de mànec llarg i de punta afilada amb les puntes afilades cap avall o horitzontalment sobre les cistelles.

Ajust d'alçada

La cistella superior inclou un mecanisme que permet ajustar l'alçada de la cistella cap amunt (1) o cap avall (2) sense haver de treure la cistella. Agafeu la cistella pels dos costats i estireu-la cap amunt o premeu-la cap avall, assegurant-vos que els dos costats de la cistella superior estiguin a la mateixa posició.

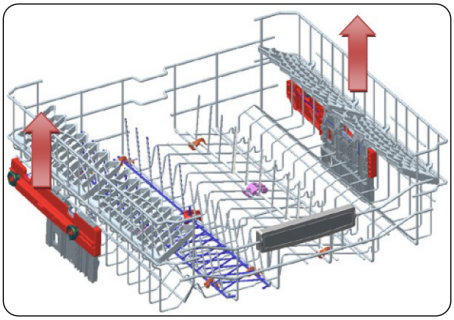

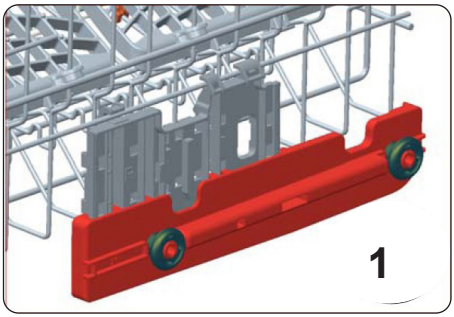

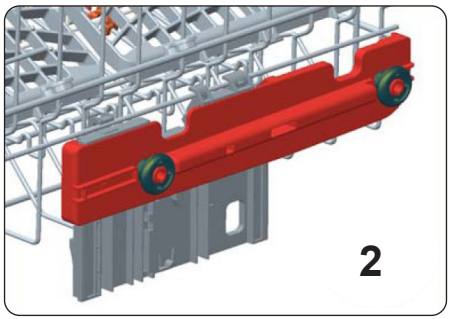

Dos bastidors plegables

Els bastidors plegables permeten col·locar objectes grans, com ara olles i paelles, amb més facilitat. Cada part es pot plegar per separat. Es poden aixecar cap amunt o doblegar-se cap avall.

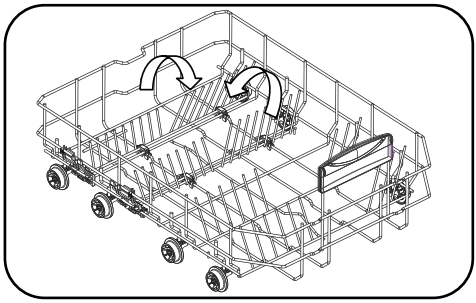

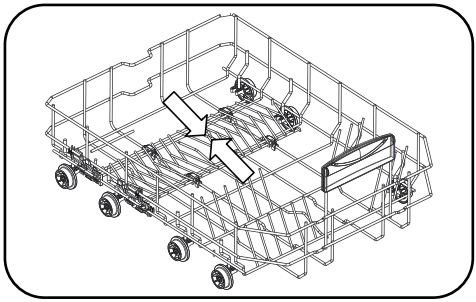

Bastidor ajustable en alçada (tipus de clavilla)

Els bastidors regulables en alçada permeten col·locar gots i tasses sobre o sota dels bastidors. Els bastidors es poden ajustar a 2 alçades diferents. Els coberts i els estris també es poden col·locar horitzontalment als bastidors.

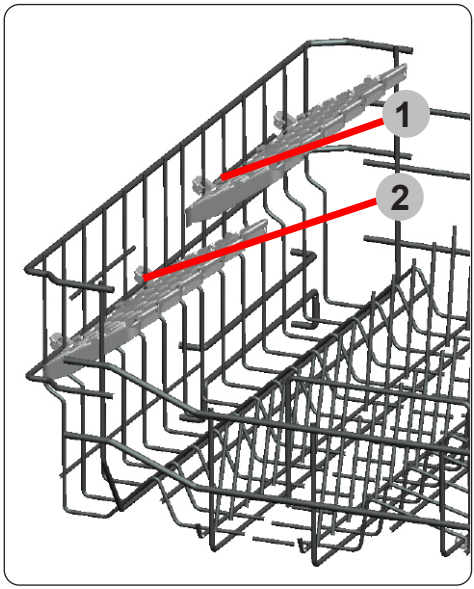

5.2 Càrregues alternatives de cistella
Cistella inferior

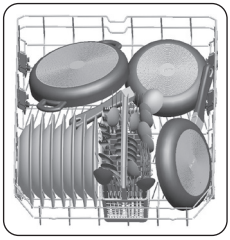

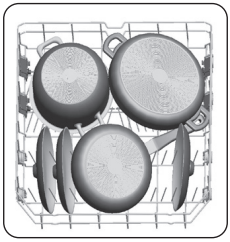

Cistella Superior

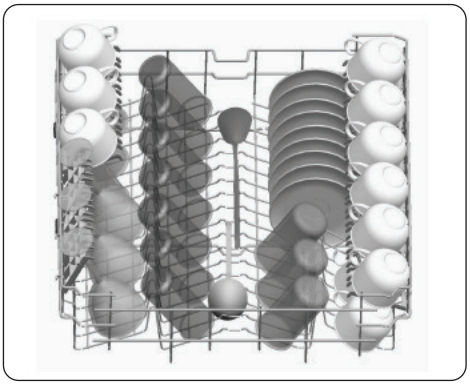

Càrregues incorrectes

La càrrega incorrecta pot provocar un rendiment deficient de rentat i assecat. Si us plau, seguiu les recomanacions del fabricant per obtenir un bon resultat.

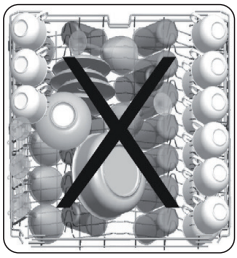

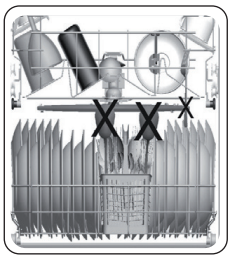

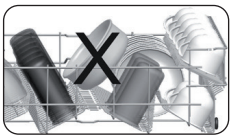

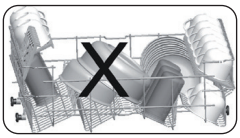

Articles inadequats per rentar plats

- Cendres de cigarrets, restes d'espelmes, esmalt, pintura, substàncies químiques, materials d'aliatge de ferro.
- Forquilles, culleres i ganivets amb mànec de fusta, os, marfil o nacar; articles enganxats, articles bruts amb productes químics abrasius, àcids o de base.
- Plàstics sensibles a la temperatura, envasos de coure o estanyats.
- Objectes d'alumini i plata.
- Uns gots delicats, porcellanes estampades ornamentals; alguns articles de cristall, coberteria enganxada, gots de cristall de plom, taules de tallar, articles de fibra sintètica.
- Articles absorbents com esponges o catifes de cuina.

IMPORTANT: en el futur, compra estris de cuina aptes per a rentavaixelles.

Nota important per als laboratoris de proves

Per obtenir informació detallada necessària per a les proves segons les normatives EN i una còpia electrònica del manual, envieu el nom del model i el número de sèrie a l'adreça següent:
info@svanelectro.com

8 NETEJA I MANTENIMENT

La neteja del rentaplats és important per mantenir la vida útil de la màquina Assegureu-vos que l'ajust d'estovament d'aigua (si està disponible) s'hagi fet correctament i s'utilitza la quantitat correcta de detergent per evitar l'acumulació de calç. Ompliu el compartiment de la sal quan s'encengui la llum del sensor de sal.

L'oli i la calç es poden acumular al rentaplats amb el temps. Si això passa:

- Ompliu el compartiment de detergent però no carregueu cap plat. Seleccioneu un programa que funcioni a alta temperatura i deixeu el rentaplats buit. Si aquesta operació no neteja suficientment el seu rentaplats, utilitzeu un agent netejador dissenyat per al seu ús amb rentaplats.
- Per prolongar la vida útil de la seva rentavaixelles, netegeu l'aparell regularment cada mes.
- Netegeu les juntes de la porta regularment amb un drap humit per eliminar qualsevol residu o objecte estrany acumulat.

8.1 Filtres

Netegeu els filtres i els braços polvoritzadors almenys una vegada a la setmana. Si hi ha restes de menjar o objectes estranys als filtres gruixuts i fins, traieu els filtres i netegeu-los a fons amb aigua.

a) Filtre micro **b)** Filtre gruixut

c) Filtre metàl·lic

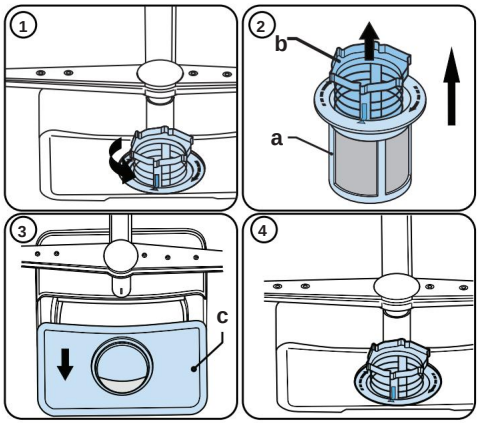

Per extreure i netejar el conjunt de filtres, gireu-lo en sentit contrari a les agulles del rellotge i traieu-lo aixecant-lo cap amunt **(1).** Traieu el filtre gruixut del filtre micro **(2).** Després traieu i traieu el filtre metàl·lic **(3).** Aclariu el filtre amb aigua abundant fins que quedi lliure de residus. Torneu a muntar els filtres. Col·loqueu de nou el conjunt de filtres i gireu-lo en el sentit de les agulles del rellotge. **(4).**

- No utilitzeu mai el rentaplats sense cap filtre.
- L'efectivitat del rentat es reduirà si el filtre es col·loca de manera incorrecta.
- L'ús d'uns filtres nets són necessaris per al correcte funcionament de la màquina.

8.2 Braços aspersors

Assegureu-vos que els braços aspersors no estiguin obstruïts i que no hi hagi residus de menjar o objectes estranys enganxats. Si hi ha un embús, traieu els braços aspersors i netegeu-los sota l'aigua. Per extreure el braç aspersor superior, afluixeu la femella que el manté en la seva posició girant-la en el sentit de les agulles del rellotge i estirant-la cap avall. Assegureu-vos que la femella estigui perfectament atapeïda quan torneu a col·locar

el braç aspersor superior.

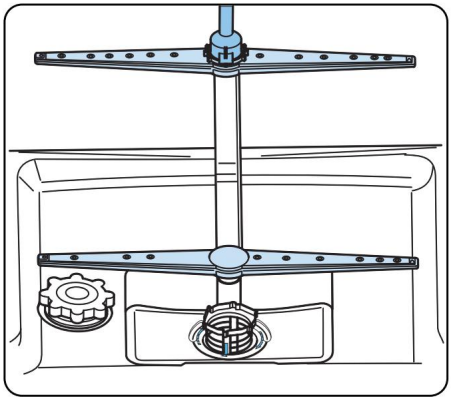

8.3 Bomba de buidatge

Els grans residus de menjar o els objectes estranys que no hagin recollit els filtres poden bloquejar la bomba daigües residuals. L'aigua d'esbandida estarà llavors per sobre del filtre.

⚠ Advertiment Risc de talls!

En netejar la bomba d'aigües residuals, aneu amb compte de no tallar-vos amb cap tros de vidre trencat o instrument punxegut.

En aquest cas:

1. En primer lloc, sempre desconnecteu el aparell de la xarxa elèctrica.

2. Traieu les cistelles.

3. Traieu els filtres.

4. Buideu l'aigua, utilitzeu una esponja a cas necessari.

5.Reviseu l'àrea i traieu qualsevol objecte estrany.

6. Instal·leu els filtres.

7. Torneu a col·locar les cistelles.

9 RESOLUCIÓ DE PROBLEMES

FALTA	CAUSA POSSIBLE	RESOLUCIÓ DE PROBLEMES
El programa no comença.	El rentaplats no està endollat.	Endolleu el rentaplats.
	El rentaplats no està encès.	Enceneu el rentaplats prement el botó d'encesa/ apagada.
	Fusible fos.	Comproveu els fusibles interns.
	L'aixeta d'entrada d'aigua està tancada.	Obriu l'aixeta d'entrada d'aigua.
	La porta del rentaplats és oberta.	Tanqueu la porta del rentaplats.
	La mànega dÿentrada dÿaigua i els filtres de la màquina estan obstruïts.	Comproveu la mànega d'entrada d'aigua i els filtres de la màquina i assegureu-vos que no estan obstruïts.
Queda aigua dins la màquina.	El tub de desguàs està obstruït o tort.	Comproveu la mànega de desguàs i netegeu-lo o redreceu-lo.
	Els filtres estan obstruïts.	Netegeu els filtres.
	El programa encara no s'ha acabat.	Espereu fins que el programa hagi finalitzat.
La màquina s'atura durant el rentat.	Error d'alimentació.	Comproveu el corrent.
	Error d'entrada d'aigua.	Comproveu l'aixeta de l'aigua.
S'escolten sorolls de moviment i cops durant una operació de rentat.	El braç de ruixat copeja els plats de la cistella inferior.	Moveu o traieu els elements que bloquegen els braços de ruixat.
Queden restes de brutícia als plats.	Plats col·locat incorrectament, cosa que impedeix que l'aigua ruixada arribi als plats afectats.	No sobrecarregueu les cistelles.
	Plats recolzats entre si.	Col · loqueu els plats com s'indica a la secció de càrrega del rentaplats.
	Detergent insuficient.	Utilitzeu la quantitat correcta de detergent, com s'indica a la taula de programes.
	Programa incorrecte seleccionat.	Utilitzeu la informació de la taula de programes per seleccionar l'adequat.
	El braç de ruixat ha estat obstruït amb restes d'aliments.	Netegeu els orificis dels braços de ruixat amb objectes fins.
	Filtres o bomba de desguàs obstruïda, o filtre mal col·locat.	Comproveu que la mànega de desguàs i els filtres estiguin correctament col·locats.

FALTA	CAUSA POSSIBLE	RESOLUCIÓ DE PROBLEMES
Taques blanques als plats.	Detergent insuficient.	Utilitzeu la quantitat correcta de detergent, com s'indica a la taula de programes.
	Ajuste de descalcificador de agua o dosis de abrillantador establecida en un nivel demasiado bajo.	Aumente el nivel de descalcificador de agua o dosis de abrillantador.
	Nivell alt de duresa de laigua.	Augmenteu el nivell de descalcificador d'aigua i afegiu-hi sal.
	El tap del compartiment de sal no s'ha tancat bé.	Comproveu que el tap del compartiment de sal s'hagi tancat bé.
Els plats no s'assequen.	No s'ha seleccionat l'opció d'assecat.	Seleccioneu un programa amb una opció d'assecat.
	La dosificació d'abrillantador és massa baixa.	Augmenteu l'ajust de dosi d'abrillantador.
Taques d'òxid sobre els plats.	La qualitat de lÿacer inoxidable de la vaixella és insuficient.	Utilitzeu només jocs aptes per al rentaplats.
	Hi ha una gran quantitat de sal a l'aigua de rentat.	Ajusteu el nivell de duresa de l'aigua amb l'ajuda de la taula de duresa de l'aigua.
	El tap del compartiment de sal no s'ha tancat bé.	Comproveu que el tap del compartiment de sal s'hagi tancat bé.
	Massa sal abocada al rentaplats en omplir-lo amb sal.	Utilitzeu un embut en omplir de sal el compartiment per evitar el seu vessament.
	La presa a terra és deficient.	Consulteu un electricista immediatament.
Queda detergent al compartiment de detergent.	S'hi ha afegit detergent quan el compartiment estava mullat.	Assegureu-vos que el compartiment de detergent estigui sec abans d'utilitzar-lo.

ADVERTIMENTS AUTOMÀTICS DE FALLADA I QUÈ FER

CODI DEL PROBLEMA	POSSIBLE ERROR	EL QUE CAL FER
F5	Aigua insuficient	Assegureu-vos que l'aixeta d'entrada de l'aigua està oberta i que l'aigua flueix.
		Traieu la mànega d'entrada de l'aigua de l'aixeta i netegeu el filtre de la mànega.
		Poseu-vos en contacte amb el servei tècnic si l'error no es resol.
F3	Error d'entrada contínua d'aigua	Tanqueu l'aixeta i poseu-vos en contacte amb el servei tècnic.
F2	L'aigua no es baixa	La mànega de descàrrega daigua i els filtres poden estar obstruïts.
		Cancel·leu el programa.
		Si l'error continua, poseu-vos en contacte amb el servei tècnic.
F8	Error de l'escalfador	Poseu-vos en contacte amb el servei tècnic.
F1	Desbordament	Desendolleu la màquina i tanqueu l'aixeta.
		Poseu-vos en contacte amb el servei tècnic.
F7	Sobreescalfament	Poseu-vos en contacte amb el servei tècnic.
F6	Avaria del sensor de l'escalfador	Poseu-vos en contacte amb el servei tècnic.

Els procediments d'instal·lació i reparació sempre els han de dur a terme un agent de servei autoritzat per evitar possibles riscos. El fabricant no és responsable dels danys que puguin derivar-se si els procediments són duts a terme per persones no autoritzades. Les reparacions només poden fer-les personal tècnic. Si cal substituir un component, assegureu-vos que només s'utilitzen peces originals.

Les reparacions o els usos no adequats de peces no originals poden causar danys importants i posar lusuari en un risc considerable.

Podeu trobar la informació de contacte del servei d'atenció al client a la part posterior d'aquest document.

Es poden obtenir peces originals adequades per a la funció d'acord amb la comanda d'Ecodesign corresponent del servei d'atenció al client durant un període d'almenys 10 anys a partir de la data en què l'electrodomèstic va començar a comercialitzar-se dins l'àrea econòmica europea .

HYUNDAI

5xxxxxxx

Importado por S.T. S.L con CIF B73737553
Distribuido por KOREA SMART HOME, S.L con CIF B56843261 y dirección Av. Altos Hornos S/N. Pto. Sagunto (46520). Valencia, España.
Licenciado por HYUNDAI CORPORATION HOLDINGS, KOREA