HYUNDAI

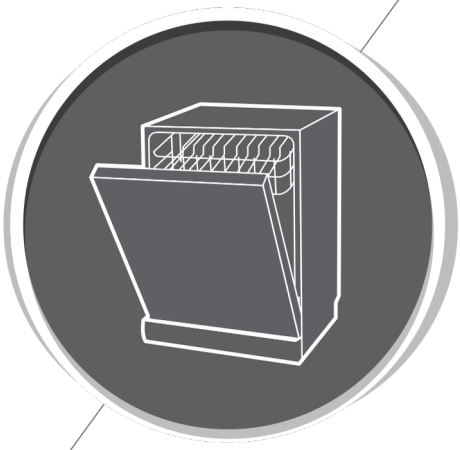

Rentavaixelles
Manual d'instruccions

PART I : Versió genèrica

HDW4510EDW00

HDW4510EDI00

GENUINE PRODUCT OF
HYUNDAI CORPORATION

Llegiu atentament aquest manual abans d'utilitzar el rentavaixelles i guardeu-lo per a futures consultes.

CONTINGUTS

01 3 **INFORMACIÓ SOBRE SEGURETAT**

02 8 **DESCRIPCIÓ DEL PRODUCTE**

03 9 **ÚS DEL RENTAVAIXELLES**
9 Carregar la sal al descalcificador
11 Consells sobre com carregar les cistelles

04 13 **MANTENIMENT I NETEJA**
13 Cura de l'exterior
13 Cura de l'interior
16 Cura del rentavaixelles

05 17 **INSTRUCCIONS D'INSTAL·LACIÓ**
17 Sobre la connexió d'alimentació
18 Subministrament d'aigua i drenatge
19 Connexió de les mànegues de drenatge
20 Col·loqueu el dispositiu
20 Instal·lació independent

06 22 **CONSELLS DE RESOLUCIÓ DE PROBLEMES**

07 26 **CARREGANT LES CISTELLES**

NOTA:

- Revisar la secció de Suggeriments per a la resolució de problemes l'ajudarà a resoldre alguns problemes comuns per vostè mateix.
- Si no pot resoldre els problemes vostè mateix, sol·liciti ajuda d'un tècnic professional.
- El fabricant, seguint una política de desenvolupament i actualització constants del producte, pot realitzar modificacions sense avís previ.
- Si està perdut o desactualitzat, pot rebre un nou manual d'usuari del fabricant o del venedor responsable.

INFORMACIÓ DE SEGURETAT

⚠ADVERTÈNCIA

Quan utilitzi el seu rentavaixelles, segueixi les precaucions que es detallen a continuació:

- Aquest dispositiu està destinat a ser utilitzat en aplicacions domèstiques i similars.
- Aquest aparell pot ser utilitzat per nens a partir de 8 anys i persones amb capacitats físiques, sensorials o mentals reduïdes o sense experiència i coneixement si han estat supervisats o instruïts sobre l'ús de l'aparell d'una manera segura i entenen els perills.
  Els nens no han de jugar amb l'aparell. La neteja i el manteniment per part de l'usuari no han de ser realitzats per nens sense supervisió. (Per a EN60335-1)
- Aquest aparell no ha de ser utilitzat per persones (incloent-hi nens) amb capacitats físiques, sensorials o mentals reduïdes, o manca d'experiència i coneixement, llevat que hagin estat supervisades o instruïdes sobre l'ús de l'aparell per una persona responsable de la seva seguretat. (Per a IEC60335-1)

- El material d'embalatge podria ser perillós per als nens!
- Aquest aparell és només per a ús domèstic en interiors.
- Per protegir-se contra el risc de descàrrega elèctrica, no submergeixi la unitat, el cable o l'endoll en aigua o un altre líquid.
- Desconnecti abans de netejar i realitzar tasques de manteniment a l'aparell.
- Utilitzi un drap suau humitejat amb sabó suau i després utilitzi un drap sec per netejar-lo novament.

Instruccions de presa de terra

- Aquest aparell ha d'estar connectat a terra. En cas d'un mal funcionament o avaria, la connexió a terra reduirà el risc d'una descàrrega elèctrica en proporcionar una ruta de menor resistència del corrent elèctric. Aquest electrodomèstic està equipat amb un endoll de conductor de posada a terra.
- L'endoll ha d'endollar-se a una presa de corrent apropiada que estigui instal·lada i connectada a terra d'acord amb tots els codis i ordenances locals.
- La connexió incorrecta del conductor de posada a terra de l'equip pot provocar el risc d'una descàrrega elèctrica.
- Consulti amb un electricista o representant de servei qualificat si té dubtes sobre si el rentavaixelles està correctament connectat a terra.

- No modifiqui l'endoll proveït amb l'aparell si no encaixa a la presa de corrent.
- Feu que un electricista qualificat instal·li una presa de corrent adequada.
- Obriu la porta amb molta cura. Si el rentavaixelles està funcionant, existeix el risc que surti aigua.
- No col·loqueu objectes pesants, ja que el producte podria bolcar.
- L'aparell podria bolcar cap endavant.
- En carregar articles per rentar:

  1) Ubiqueu els objectes amb tall perquè no danyin la goma de la porta;
  2) Advertència: els ganivets i altres utensilis amb punta afilada han de carregar-se a la cistella amb les seves puntes cap avall o col·locats en posició horitzontal.
- Alguns detergents per a rentavaixelles són fortament alcalins. Poden ser extremadament perillosos si s'ingereixen. Eviteu el contacte amb la pell i els ulls i mantingueu els nens allunyats del rentavaixelles quan la porta estigui oberta.
- Verifiqueu que la pols del detergent estigui buida després de completar el cicle de rentat.

- No renteu articles de plàstic tret que estiguin marcats com a "aptes per a rentavaixelles" o el seu equivalent.
- Per a articles de plàstic no marcats, verifiqueu les recomanacions del fabricant.
- Utilitzeu només detergents i agents d'esbandida recomanats per al seu ús en un rentavaixelles.
- No utilitzeu mai sabó, detergent per a la roba o detergent per al rentat de mans al vostre rentavaixelles.
- Si el cable d'alimentació està danyat, ha de ser reemplaçat pel fabricant o el seu agent de servei o una persona qualificada per evitar un perill.
- Durant la instal·lació, l'endoll no ha de doblegar-se o aixafar-se de manera excessiva o perillosa.
- No altereu els controls.
- L'electrodomèstic ha d'estar connectat a la vàlvula principal d'aigua amb nous jocs de mànegues.
- Els jocs antics no han de ser reutilitzats.
- Per estalviar energia, en el mode d'espera, l'aparell s'apagarà automàticament mentre no hi hagi cap operació en 30 minuts.

El nombre màxim de plats per rentar és 10.
La pressió màxima permesa de l'aigua d'entrada és d'1 MPa.
La pressió mínima permesa de l'aigua d'entrada és de 0,04 MPa.

Eliminació de residus



- Per rebutjar l'embalatge i l'electrodomèstic, si us plau, dirigiu-vos a un centre de reciclatge o punt net.
- Per tant, talleu el cable d'alimentació i feu que el dispositiu de tancament de la porta quedi inutilitzable.
- Els envasos de cartró es fabriquen amb paper reciclat i han de rebutjar-se al contenidor de paper usat per reciclar.
- En assegurar-se que aquest producte s'elimina correctament, ajudarà a evitar possibles conseqüències negatives per al medi ambient i la salut humana, que d'altra manera podrien ser causades per la manipulació inadequada d'aquest producte.
- Per obtenir informació més detallada sobre el reciclatge d'aquest producte, poseu-vos en contacte amb l'oficina local de la vostra població i el vostre servei d'eliminació de residus domèstics.

ELIMINACIÓ: No rebutgeu aquest producte com a residu municipal sense classificar. La recollida d'aquests residus per separat per a un tractament especial és necessària.

DESCRIPCIÓ DEL PRODUCTE

IMPORTANT :

Per obtenir el millor rendiment del seu rentavaixelles, llegiu totes les instruccions de funcionament abans d'utilitzar-lo per primera vegada.

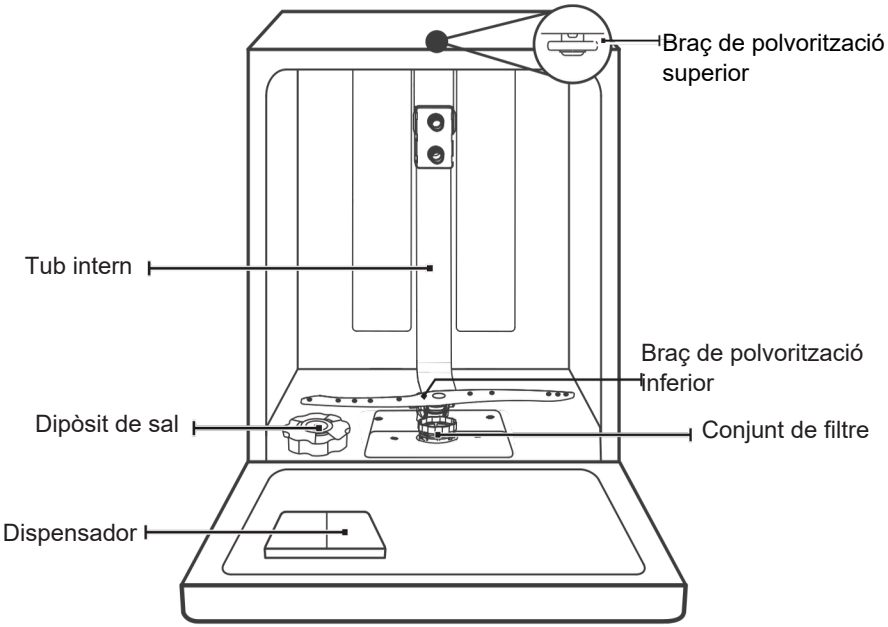

3a SAFATA **CISTELLA SUPERIOR** **CISTELLA INFERIOR**

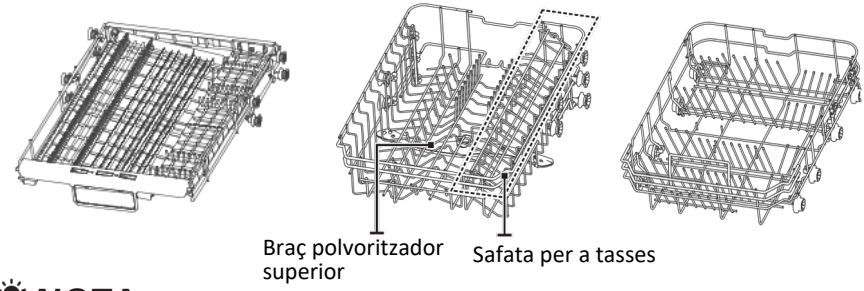

NOTA:

Les imatges es mostren únicament com a referència, i poden variar entre els diferents models.

ÚS DEL SEU RENTAVAIXELLES

Abans d'utilitzar el seu rentavaixelles:

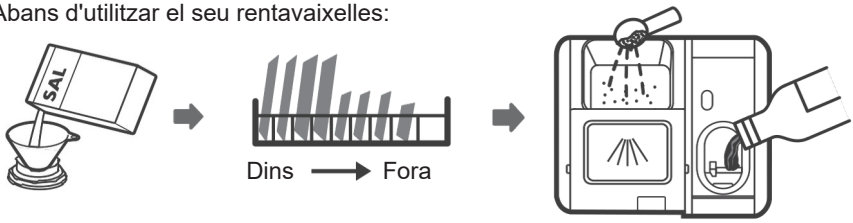

1. Configureu el descalcificador d'aigua
2. Carregueu la sal al descalcificador
3. Carregueu la safata
4. Ompliu el dispensador

Consulteu la secció 1 "Descalcificador d'aigua" de la PART I. Consulteu la secció 1 "Descalcificador d'aigua" de la PART II: Versió especial, si necessita configurar el descalcificador d'aigua.

Carregar la sal al descalcificador

⚠ADVERTÈNCIA

- Utilitzeu només sal específicament dissenyada per a l'ús de rentavaixelles! Qualsevol altre tipus de sal no específicament dissenyada per a l'ús de rentavaixelles, especialment la sal de taula, danyarà l'estovador d'aigua. En cas de danys causats per l'ús de sal inadequada, el fabricant no ofereix cap garantia ni es responsabilitza pels danys causats.
- Ompliu amb sal només abans d'executar un cicle.
  Això evitarà que els grans de sal o l'aigua salada que s'hagi vessat romanguin al fons de la màquina durant un període de temps que pugui causar corrosió.

Seguiu els passos a continuació per afegir sal per a rentavaixelles:

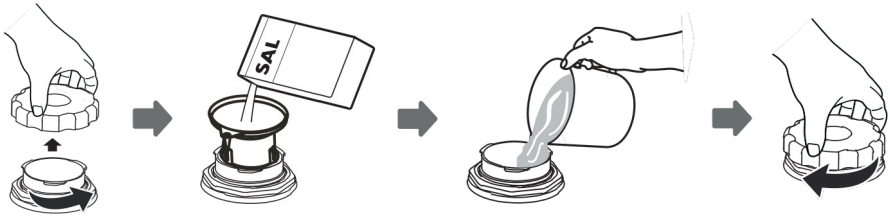

1. Retireu la cistella inferior i desenrosqueu la tapa del dipòsit.
2. Col·loqueu l'extrem de l'embut (subministrat) a l'orifici i aboqueu aproximadament 1,5 kg de sal per a rentavaixelles.
3. Ompliu el contenidor de sal fins al seu límit màxim amb aigua. És normal que surti una petita quantitat d'aigua del contenidor de sal.
4. Després d'omplir el recipient, torneu a cargolar la tapa.
5. El llum d'advertència de sal deixarà d'estar encès després que el contenidor de sal s'hagi omplert amb sal.
6. Immediatament després d'omplir la sal al contenidor de sal, s'ha d'iniciar un programa de rentat (suggerim utilitzar un programa curt). En cas contrari, el sistema de filtre, la bomba o altres parts importants de la màquina poden danyar-se amb aigua salada. Això queda fora de garantia.

☀NOTA:

- El contenidor de sal només s'ha d'omplir quan el llum d'advertència de sal del panell de control s'encengui.
- Depenent de com de bé es dissolgui la sal, el llum d'advertència de sal encara pot estar encès encara que el contenidor de sal estigui ple.
- Si no hi ha llum d'advertència de sal al panell de control (per a alguns models), podeu estimar quan s'ha d'omplir la sal al suavitzador pels cicles que ha funcionat el rentavaixelles.
- Si la sal s'ha vessat, executeu un prerentat o un programa ràpid per eliminar-la.

Consells

Ajustar la safata superior

Tipus 1:

L'alçada de la safata superior es pot ajustar fàcilment per acomodar plats més alts a la safata superior o inferior.

Per ajustar l'alçada de la safata superior, seguiu aquests passos:

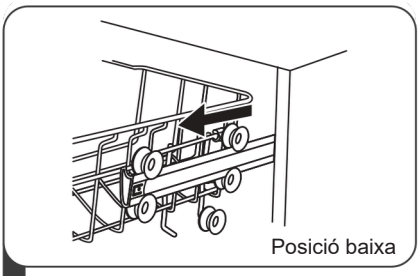

1 Traieu la safata superior.

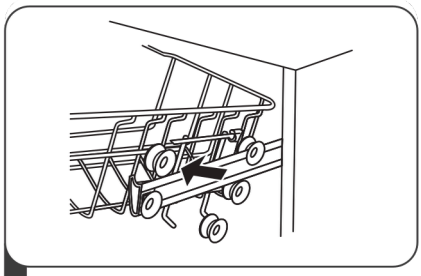

2 Retireu la safata superior.

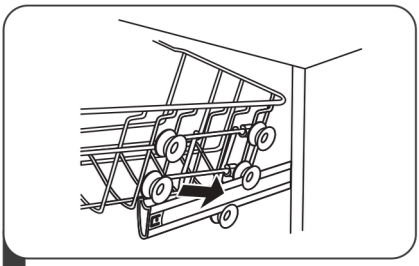

3 Torneu a col·locar la safata superior als rodets superiors o inferiors.

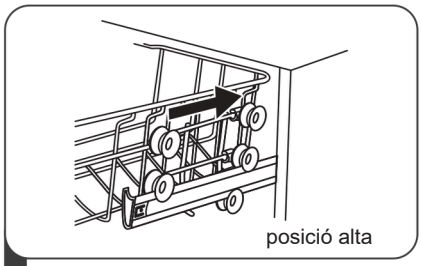

4 Empenyeu la safata superior.

Tipus 2:

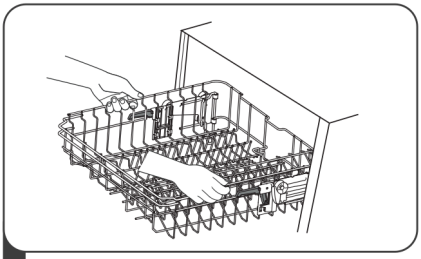

1 Per elevar la safata superior, simplement aixequeu la safata superior al centre de cada costat fins que la safata encaixi al seu lloc en la posició superior. No és necessari aixecar la nansa de l'ajustador.

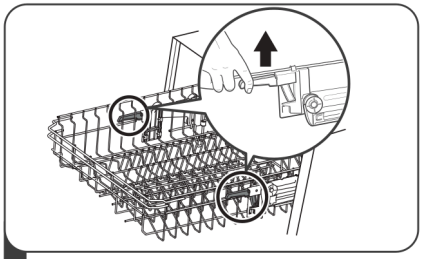

2 Per baixar la safata superior, aixequeu les nanses d'ajust de cada costat per alliberar la safata i baixeu-la a la posició inferior.

Plegar els suports de les tasses

Per deixar espai per a objectes més alts a la safata superior, aixequeu el suport per a tasses. Així podreu recolzar-hi els gots alts.



Plegar els suports

Les puntes de la safata inferior serveixen per subjectar plats i una safata. Es poden abaixar per deixar més espai per a objectes grans.

elevar cap amunt

plegar cap enrere

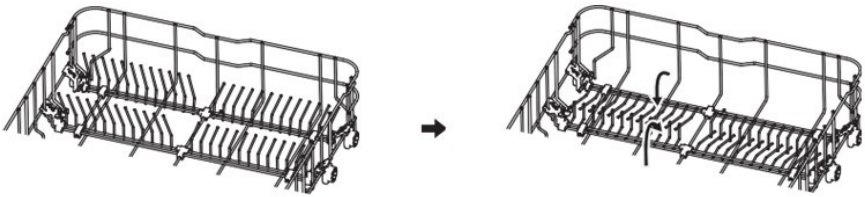

NETEJA I MANTENIMENT

Cures exteriors

La porta i la junta de la porta

Netegeu regularment la junta de goma de la porta amb un drap suau i humit per eliminar els dipòsits d'aliments. Quan es carrega el rentavaixelles, els residus de menjar i beguda poden degotar als costats de la porta del rentavaixelles. Aquestes superfícies estan fora de la cuba de rentat i l'aigua dels braços polvoritzadors no hi arriba. Qualsevol dipòsit s'ha de netejar abans que es tanqui la porta.

Panell de control

El panell de control s'ha de netejar NOMÉS amb un drap suau i humit.

⚠ADVERTÈNCIA

- Per evitar la penetració d'aigua al pany de la porta i als components elèctrics, no utilitzeu cap mena de netejador en aerosol.
- No utilitzeu mai netejadors abrasius ni fregalls a les superfícies exteriors perquè poden ratllar l'acabat. Algunes tovalloletes de paper també poden ratllar o deixar marques a la superfície.

Cures internes

Sistema de filtres

El sistema de filtratge situat a la base de la cuba de rentat reté els residus gruixuts generats durant el cicle de rentat, inclosos objectes estranys com escuradents o fragments. Els residus gruixuts acumulats poden provocar l'obstrucció dels filtres. Comproveu periòdicament l'estat dels filtres, retireu amb cura els objectes estranys i, si és necessari, netegeu les peces del sistema de filtratge amb aigua. Seguiu els passos que s'indiquen a continuació per netejar el filtre.

NOTA:

Les imatges són només de referència; diferents models del sistema de filtratge i dels braços polvoritzadors poden ser diferents.

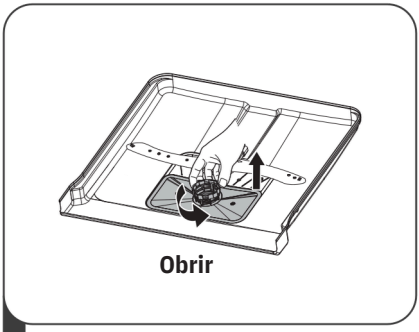

1 Sostingueu el filtre gruixut i gireu-lo en sentit antihorari per desbloquejar el filtre. Aixequeu el filtre cap amunt i traieu-lo del rentavaixelles.

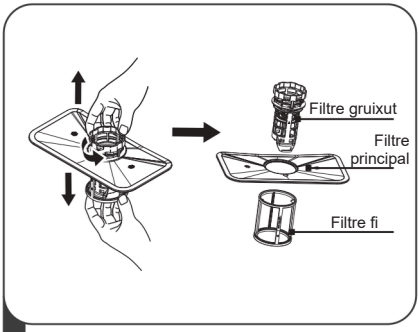

2 El filtre fi es pot treure de la part inferior del conjunt del filtre. El filtre gruixut es pot separar del filtre principal prement suaument les pestanyes de la part superior i estirant-lo.

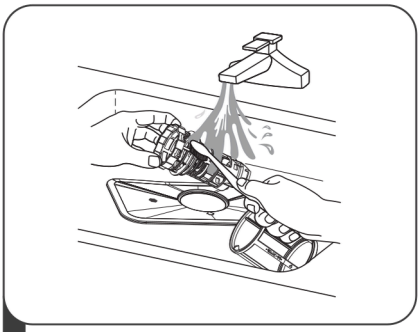

3 Les restes d'aliments més grans es poden netejar esbandint el filtre amb aigua corrent. Per a una neteja més completa, utilitzeu un raspall de neteja suau.

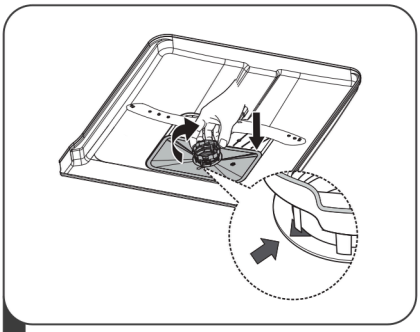

4 Torneu a muntar els filtres en l'ordre invers al del desmuntatge, torneu a col·locar l'insert del filtre i gireu-lo en el sentit de les agulles del rellotge fins a la fletxa de tancament.

⚠ ADVERTÈNCIA

- No estrenyeu massa els filtres. Torneu a col·locar els filtres en seqüència de manera segura; en cas contrari, podria entrar brutícia gruixuda al sistema i causar una obstrucció.
- NO utilitzeu MAI el rentavaixelles sense els filtres al seu lloc. La substitució incorrecta del filtre pot reduir el nivell de rendiment de l'electrodomèstic i danyar els plats i utensilis.

Braços polvoritzadors

És necessari netejar regularment els braços polvoritzadors per eliminar els productes químics de l'aigua dura que obstruiran els orificis i els coixinets del braç polvoritzador. Per netejar els braços polvoritzadors, seguiu les instruccions següents:

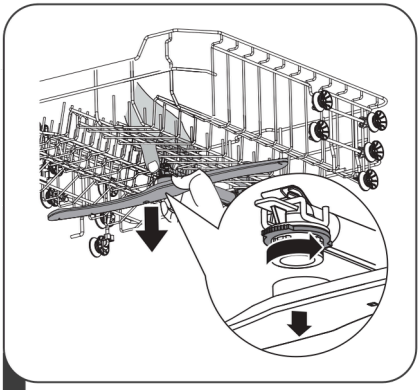

1 Per retirar el braç polvoritzador superior, subjecteu la femella al centre de la roda i gireu el braç polvoritzador en sentit contrari a les agulles del rellotge per retirar-lo.

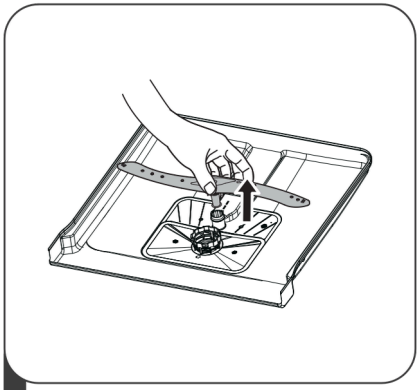

2 Per retirar el braç polvoritzador inferior, estireu el braç polvoritzador cap amunt.

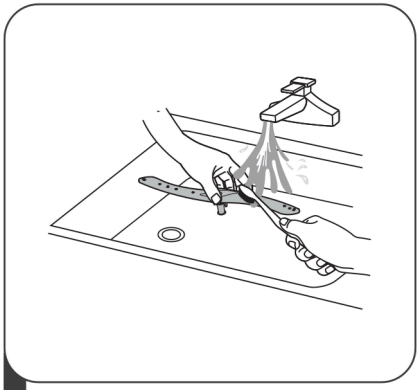

3 Renteu els braços amb aigua sabonosa i tèbia i utilitzeu un raspall suau per netejar els orificis. Torneu-los a col·locar després d'esbandir-los completament.

Cures per al rentavaixelles

Precaució contra les gelades

Preneu mesures de protecció contra les gelades al rentavaixelles a l'hivern. Tots els cicles posteriors al rentat operen de la manera següent:

1. Talleu el corrent elèctric al rentavaixelles a la font de subministrament.
2. Tanqueu el subministrament d'aigua i desconnecteu el tub d'entrada d'aigua de la vàlvula d'aigua.
3. Dreneu l'aigua de la canonada d'entrada i de la vàlvula d'aigua. (Utilitzeu una paella per recollir l'aigua)
4. Torneu a connectar el tub d'entrada d'aigua a la vàlvula d'aigua.
5. Retireu el filtre del fons de la cuba i utilitzeu una esponja per absorbir l'aigua del desguàs.

Després de cada rentat

Després de cada rentat, tanqueu el subministrament d'aigua a l'aparell i deixeu la porta lleugerament oberta perquè la humitat i les olors no quedin atrapades a l'interior.

Retireu l'endoll

Abans de netejar o realitzar tasques de manteniment, retireu sempre l'endoll de la presa de corrent.

Sense dissolvents ni neteja abrasiva

Per netejar l'exterior i les peces de goma del rentavaixelles, no utilitzeu dissolvents ni productes de neteja abrasius. Utilitzeu només un drap amb aigua tèbia i sabó.

Per eliminar taques o marques de la superfície interior, utilitzeu un drap humitejat amb aigua i una mica de vinagre o un producte de neteja fet específicament per a rentavaixelles.

Quan no està en ús durant molt de temps

Es recomana que executeu un cicle de rentat amb el rentavaixelles buit i després retireu l'endoll de la presa, tanqueu el subministrament d'aigua i deixeu la porta de l'aparell lleugerament oberta. Això ajudarà que les juntes de la porta durin més i evitarà que es formin olors dins del rentavaixelles.

Moure l'aparell

Si l'electrodomèstic s'ha de moure, intenteu mantenir-lo en posició vertical. Si és absolutament necessari.

INSTRUCCIONS D'INSTAL·LACIÓ

⚠ ADVERTÈNCIA



Perill de descàrrega elèctrica

Desconnecteu l'alimentació elèctrica abans d'instal·lar el rentavaixelles. En cas contrari, es podria produir la mort o una descàrrega elèctrica.

⚠ Atenció

La instal·lació de les canonades i dels equips elèctrics ha de ser realitzada per professionals.

• Sobre la connexió d'alimentació

⚠ ADVERTÈNCIA

Per seguretat personal:

- No utilitzeu un cable d'extensió ni un endoll adaptador amb aquest electrodomèstic.
- Sota cap circumstància talleu ni retireu la connexió a terra del cable d'alimentació.

Requisits elèctrics

Consulteu l'etiqueta de classificació per conèixer el voltatge nominal i connecteu el rentavaixelles a la font d'alimentació adequada. Utilitzeu el fusible requerit de 10A / 13A / 16A, un fusible de retard o un disjuntor recomanat i proporcioneu un circuit separat que serveixi només per a aquest electrodomèstic.

Connexió elèctrica

Assegureu-vos que el voltatge i la freqüència del corrent corresponguin als de la placa de característiques. Inseriu l'endoll únicament en una presa de corrent correctament connectada a terra. Si la presa elèctrica a la qual s'ha de connectar l'aparell no és adequada per a l'endoll, substituïu la presa, en lloc d'utilitzar un adaptador o similar, ja que podrien causar sobreescalfament i cremades.

⚠ Assegureu-vos que existeixi una connexió a terra correcta abans de l'ús.

Subministrament d'aigua i drenatge

Connexió d'aigua freda

Connecteu la mànega de subministrament d'aigua freda a un connector roscat de 3/4 (polzades) i assegureu-vos que estigui ben subjecta al seu lloc. Si les canonades d'aigua són noves o no s'han utilitzat durant un període prolongat de temps, deixeu córrer l'aigua per assegurar-vos que l'aigua estigui neta. Aquesta precaució és necessària per evitar el risc que l'entrada d'aigua es bloquegi i danyi l'aparell.

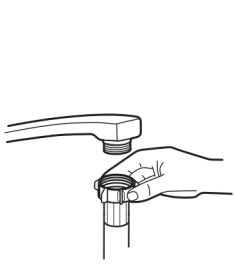

mànega de subministrament ordinària



mànega de subministrament de seguretat

Sobre la mànega de subministrament de seguretat

La mànega de subministrament de seguretat consta de parets dobles. El sistema de la mànega garanteix la seva intervenció bloquejant el flux d'aigua en cas que es trenqui la mànega de subministrament i quan l'espai d'aire entre la mànega de subministrament i la mànega corrugada exterior estigui ple d'aigua.

⚠ADVERTENCIA

Una mànega que es connecta a l'aigüera pot rebentar si està instal·lada a la mateixa línia d'aigua que el rentavaixelles. Si la vostra aigüera en té una, es recomana desconnectar la mànega i tapar l'orifici.

Com connectar la mànega de subministrament de seguretat

1. Estireu completament les mànegues de subministrament de seguretat fora del compartiment d'emmagatzematge situat a la part posterior del rentavaixelles.
2. Ajusteu els cargols de la mànega de subministrament de seguretat a l'aixeta amb rosca de 3/4 de polzada.
3. Obriu completament l'aigua abans d'encendre el rentavaixelles.

Com desconnectar la mànega de subministrament de seguretat

1. Tanqueu l'aigua.
2. Desenrosqueu la mànega de subministrament de seguretat de l'aixeta.

Connexió de les mànegues de drenatge

Introduïu la mànega de drenatge en un tub de drenatge amb un diàmetre mínim de 4 cm o deixeu-la entrar a l'aigüera, assegurant-vos d'evitar doblegar-la o estrangular-la. L'alçada del tub de drenatge ha de ser inferior a 1 metre. L'extrem lliure de la mànega no ha d'estar submergit en aigua per evitar el seu retorn.

⚠ Fixeu de manera segura la mànega de drenatge a la posició A o a la posició B.

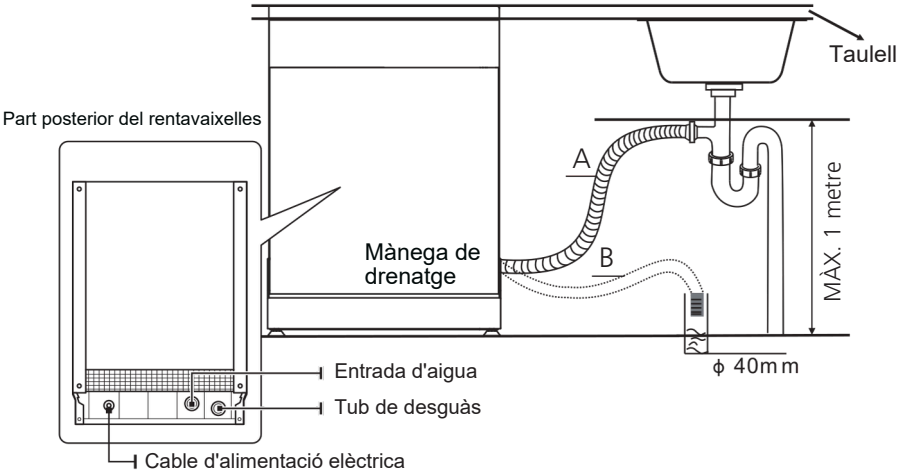

Com drenar l'excés d'aigua de les mànegues

Si l'aigüera està a més d'1 metre d'alçada des del terra, l'excés d'aigua de les mànegues no es pot drenar directament a l'aigüera. Caldrà drenar l'excés d'aigua de les mànegues en un recipient adequat que es mantingui a l'exterior i més baix que l'aigüera.

Sortida d'aigua"

Connecteu la mànega de drenatge d'aigua. La mànega de drenatge ha d'estar correctament instal·lada per evitar fuites d'aigua. Assegureu-vos que la mànega de drenatge d'aigua no estigui doblegada ni aixafada.

Mànega d'extensió

Si necessiteu una extensió de mànega de drenatge, assegureu-vos d'utilitzar una mànega de drenatge similar.
No ha de superar els 4 metres; en cas contrari, l'efecte de neteja del rentavaixelles podria veure's reduït.

Connexió del sifó

La connexió de desguàs ha d'estar a una alçada inferior a 1 metre (màxim) des del fons del plat. La mànega de drenatge d'aigua ha de quedar fixada.

Col·loqueu l'aparell

Col·loqueu l'aparell a la ubicació desitjada. La part posterior ha de descansar contra la paret, al llarg dels armaris o parets adjacents. El rentavaixelles està equipat amb un subministrament d'aigua i mànegues de drenatge que es poden col·locar a la dreta o a l'esquerra per facilitar la instal·lació.

Anivellament de l'aparell

Una vegada que l'electrodomèstic estigui posicionat per a l'anivellament, l'alçada del rentavaixelles es pot modificar mitjançant l'ajust del nivell de cargolat dels peus.

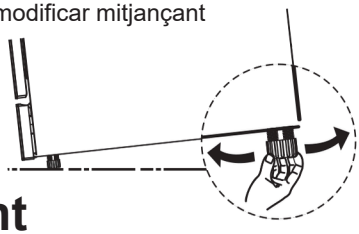

Instal·lació independent

Muntatge entre armaris existents

L'alçada del rentavaixelles, 845 mm, s'ha dissenyat per permetre que la màquina s'instal·li entre armaris existents de la mateixa alçada en cuines modernes equipades. Els peus es poden ajustar per aconseguir l'alçada correcta. La part superior laminada de la màquina no requereix cap cura especial, ja que és resistent a la calor, als esgarrapats i a les taques.

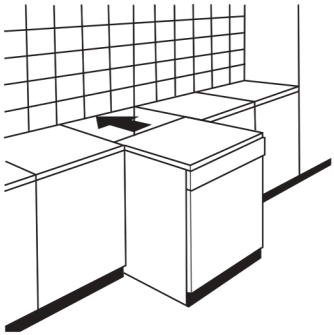

Sota el taulell

(quan s'ajusta sota un taulell de treball)
A la majoria de les cuines modernes equipades, només hi ha un únic taulell sota el qual s'instal·len armaris i electrodomèstics. En aquest cas, retireu la part superior del rentavaixelles desenroscant els cargols sota la vora posterior de la part superior (a).

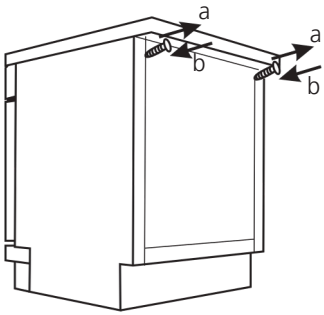

⚠ Atenció

Després de retirar la part superior, els cargols HAN de tornar a cargolar-se sota la vora posterior de la part superior (b).

Pas 1. Seleccionar la millor ubicació per al rentavaixelles

La posició d'instal·lació del rentavaixelles ha d'estar a prop de les mànegues d'entrada i drenatge existents i del cable d'alimentació.

Il·lustracions de les dimensions de l'armari i la posició d'instal·lació del rentavaixelles.

1. Menys de 5 mm entre la part superior del rentavaixelles i l'armari, i la porta exterior alineada amb l'armari.

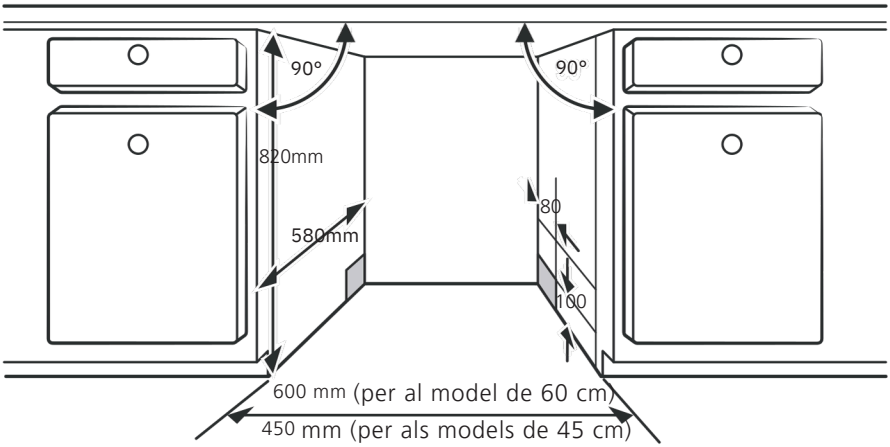

2. Si el rentavaixelles està encastat a la cantonada de l'armari, hi ha d'haver una mica d'espai quan s'obri la porta.

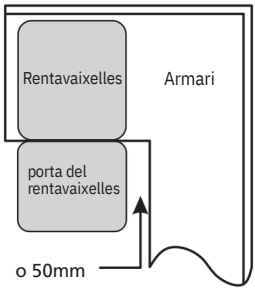

NOTA:

Depenent d'on es trobi la vostra presa de corrent, és possible que hàgiu de fer un forat al costat oposat de l'armari.

CONSELLS PER SOLUCIONAR PROBLEMES

Abans de trucar al servei tècnic

Revisar les taules de les pàgines següents pot evitar que hàgiu de trucar al servei tècnic.

Problema	Causa possible	Què fer
El rentavaixelles no s'inicia	Fusible cremat o curtcircuit	Substituïu el fusible o rearmeu el diferencial. Retireu qualsevol altre electrodomèstic que comparteixi el mateix circuit amb el rentavaixelles.
	La font d'alimentació no està encesa	Assegureu-vos que el rentavaixelles estigui encès i que la porta estigui ben tancada. Assegureu-vos que el cable d'alimentació estigui correctament endollat a la presa de corrent.
	La pressió de l'aigua és baixa	Comproveu que el subministrament d'aigua estigui correctament connectat i que l'aigua estigui oberta.
	La porta del rentavaixelles no està ben tancada	Assegureu-vos de tancar correctament la porta i d'enclavar-la.
Aigua no bombejada des del rentavaixelles	Mànega de drenatge torçada o atrapada	Comproveu la mànega de desguàs.
	Filtre obstruït	Comproveu el filtre.
	Aigüera de cuina embussada	Comproveu l'aigüera de la cuina per assegurar-vos que l'aigua desguassa correctament. Si el problema és que l'aigüera no desaigua, és possible que necessiteu trucar a un lampista en lloc d'un tècnic de rentavaixelles.
Escuma a la cuba	Detergent incorrecte	Utilitzeu només detergent especial per a rentavaixelles per evitar l'escuma. Si això passa, obriu el rentavaixelles i deixeu que l'escuma s'evapori. Afegiu 3 litres d'aigua freda al fons del rentavaixelles. Tanqueu la porta del rentavaixelles i, a continuació, seleccioneu qualsevol cicle. Inicialment, el rentavaixelles drenarà l'aigua. Obriu la porta després que el cicle de drenatge s'hagi completat i comproveu si l'escuma ha desaparegut. Repetiu el procés si cal.

Problema	Causa possible	Què fer
Excés d'abrillantador	Abrillantador vessat.	Netegeu sempre immediatament qualsevol vessament d'abrillantador.
Interior tacat	Pot ser que s'hagi utilitzat detergent amb colorant.	Assegureu-vos que el detergent no contingui colorant.
Pel·lícula blanca a la superfície interior	Minerals d'aigua dura.	Per netejar l'interior, utilitzeu un drap suau humitejat amb detergent per a rentavaixelles i poseu-vos guants de goma. No utilitzeu mai cap altre producte de neteja que no sigui detergent per a rentavaixelles, ja que podria provocar la formació d'escuma.
Hi ha taques d'òxid als coberts	Els articles afectats no són resistents a la corrosió.	Eviteu rentar al rentavaixelles articles que no siguin resistents a la corrosió.
	No es va executar un programa després d'afegir la sal per a rentavaixelles. Les restes de sal han entrat al cicle de rentat.	Executeu sempre un programa de rentat sense vaixella després d'afegir sal. No seleccioneu la funció **ràpida** (si està disponible).
	La tapa està fluixa.	Comproveu que la tapa del descalcificador estigui ben tancada.
Soroll d'alguna cosa colpejant dins del rentavaixelles	Un braç ruixador colpeja un objecte dins d'una cistella.	Interrompeu el programa i reorganitzeu els elements que obstrueixen el braç ruixador.
Soroll al rentavaixelles	Els objectes de la vaixella estan solts dins del rentavaixelles.	Interrompeu el programa i reorganitzeu els elements de la vaixella.
Soroll d'alguna cosa colpejant a les canonades d'aigua	Això pot ser causat per la instal·lació de l'aparell o per la secció transversal de la canonada.	Això no afecta el funcionament del rentavaixelles. En cas de dubte, poseu-vos en contacte amb un lampista qualificat.
Els plats no estan nets	Els plats no s'han carregat correctament.	Consulteu les notes de la secció "Càrrega i descàrrega del rentavaixelles".
	El programa no ha estat prou eficaç.	Seleccioneu un programa més intensiu.

Problema	Causa possible	Què fer
Els plats no estan nets	No s'ha dispensat prou detergent.	Utilitzeu més detergent o canvieu de detergent.
	Els articles bloquegen el moviment dels braços ruixadors.	Reorganitzeu els elements perquè els braços ruixadors puguin girar lliurement.
	La combinació de filtres no està neta o no està correctament col·locada a la base de la cuba de rentat. Això pot provocar que els dolls dels braços ruixadors quedin obstruïts.	Netegeu i/o col·loqueu correctament el filtre. Netegeu els dolls dels braços ruixadors.
Terbolesa a la cristalleria	Combinació d'aigua tova i massa detergent.	Utilitzeu menys detergent si teniu aigua tova i seleccioneu un cicle més curt per rentar i netejar la cristalleria.
Apareixen taques blanques als plats i gots	L'aigua dura pot provocar dipòsits de calç.	Afegiu més detergent.
Marques negres o grises als plats	Els utensilis d'alumini han fregat contra els plats.	Utilitzeu un netejador abrasiu suau per eliminar aquestes marques.
El detergent ha quedat al dispensador	Els plats bloquegen el dispensador de detergent.	Torneu a carregar els plats correctament.
Els plats no estan nets o no s'assequen	Càrrega incorrecta.	Carregueu el rentavaixelles tal com s'indica a les instruccions.
	Els plats es retiren massa aviat.	No buideu el rentavaixelles immediatament després del rentat. Deixeu la porta lleugerament oberta perquè surti el vapor. Traieu els plats quan la temperatura interior sigui segura al tacte. Buideu primer la cistella inferior per evitar que hi caigui aigua des de la cistella superior.

Problema	Causa possible	Què fer
Els plats no estan nets.	S'ha seleccionat un programa incorrecte.	Amb un programa curt, la temperatura de rentat és més baixa, cosa que redueix el rendiment de neteja. Trieu un programa amb un temps de rentat més llarg.
	Ús de coberts amb un recobriment de baixa qualitat.	El drenatge de l'aigua és més difícil amb aquests articles. Els coberts o plats d'aquest tipus no són adequats per rentar-se al rentavaixelles.

⚠ADVERTÈNCIA

Les reparacions realitzades pel propi usuari o per personal no qualificat poden comportar riscos greus per a la seguretat de l'usuari, de l'electrodomèstic i afectar la garantia.

Disponibilitat de peces de recanvi*

Durant deu anys després de la comercialització de l'última unitat del model: motor, bomba de circulació i de desguàs, escalfadors i elements calefactors, incloses les bombes de calor (per separat o en conjunt), canonades i equips relacionats, incloses totes les mànegues, vàlvules, filtres i dispositius de tancament automàtic, peces estructurals i interiors relacionades amb els conjunts de portes (per separat o en conjunt), plaques de circuits impresos, pantalles electròniques, pressòstats, termòstats i sensors. Frontisses i juntes de la porta, altres juntes, braços ruixadors, filtres de desguàs, cistelles interiors i accessoris de plàstic, com ara cistelles i tapes.
*Segons el full de garantia.

CÀRREGA DE LES CISTELLES
D'ACORD AMB EN60436

1. Cistella superior:

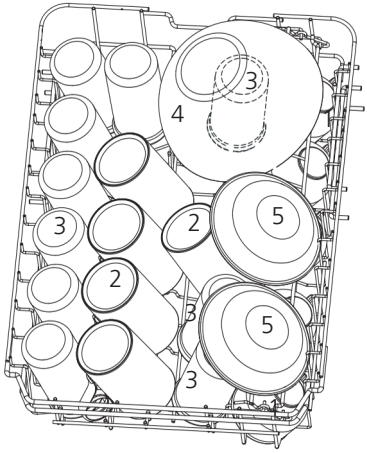

Número	Article
1	Tasses
2	Tassa mitjana
3	Gots
4	Bol de vidre
5	Bol de postres

2. Cistella inferior:

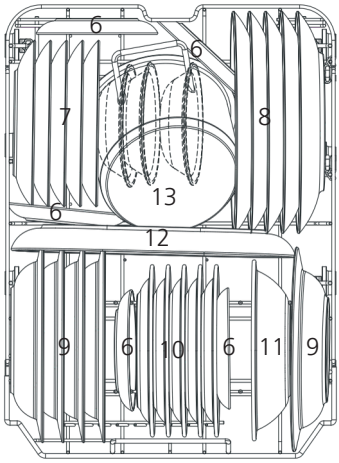

Número	Article
6	Platets
7	Plats de postres
8	Plats plans
9	Plats fondos
10	Plats de postres de melamina
11	Bol de melamina
12	Safata ovalada
13	Olla o paella petita

3. Tercera safata

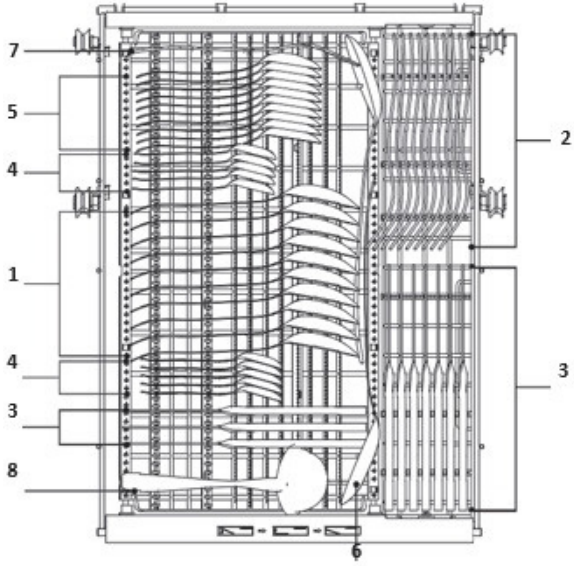

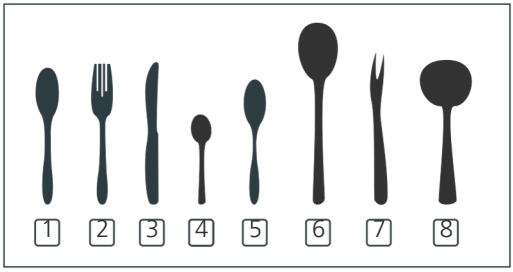

Número	Article
1	Cullera sopera
2	Forquilla
3	Ganivet
4	Culleretes de cafè
5	Culleres de postres
6	Cullera de servir
7	Forquilla de servir
8	Cullera de salsa

La informació per a la prova de compatibilitat compleix la norma EN 60436.
Capacitat: **10 coberts**
Ajustos de col·locació:
Posició de la cistella superior: **posició inferior**
Programa: **ECO**
Ajust de l'abrillantador: **Màx.**
Ajustos de la sal: **H3**

HYUNDAI

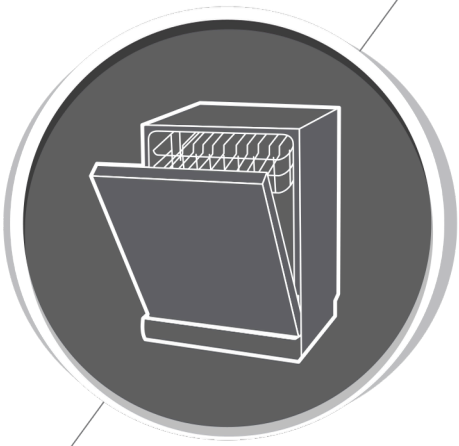

Rentavaixelle
Manual d'instruccions

PART II: Versió especial
HDW4510EDW00
HDW4510EDI00

GENUINE PRODUCT OF
HYUNDAI CORPORATION

Llegiu atentament aquest manual abans d'utilitzar el rentavaixelles i conserveu-lo per a futures consultes.

CONTINGUTS

01 **ÚS DEL RENTAVAIXELLES** 4
- Panell de control 4
- Descalcificador d'aigua 7
- Preparació i càrrega de la vaixella 8
- Funcionament de l'abrillantador i del detergent 11
- Ompliment del dipòsit d'abrillantador 12
- Ompliment del dispensador de detergent 13

02 **PROGRAMAR EL RENTAVAIXELLES** 13
- Taula de cicles de rentat 13
- Posada en marxa del cicle de rentat 18
- Canviar el programa a mig cicle 18
- Heu oblidat posar-hi alguna cosa? 19

03 **CODIS D'ERROR** 20

04 **INFORMACIÓ TÈCNICA** 21

NOTA:

- Si no podeu solucionar algun problema, demaneu ajuda a un tècnic professional.
- El fabricant, seguint la seva política de desenvolupament i actualització constants del producte, pot fer modificacions sense avís previ.
- Si el perdeu o queda obsolet, podeu sol·licitar un nou manual d'usuari al fabricant o al venedor.

COM UTILITZAR EL RENTAVAIXELLES
GUIA RÀPIDA D'USUARI

Llegiu el contingut corresponent al manual d'instruccions per conèixer el mètode operatiu detallat.

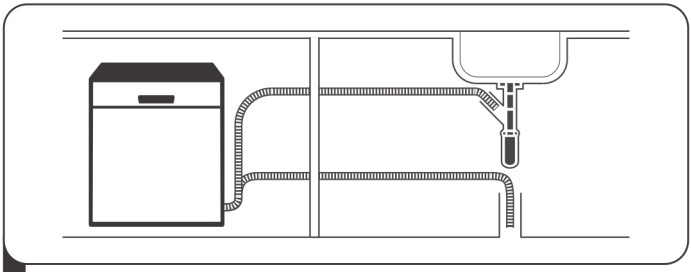

1 **Instal·leu el rentavaixelles**
(Si us plau, consulteu la secció 5 «INSTRUCCIONS D'INSTAL·LACIÓ» de la PART I: Versió genèrica).

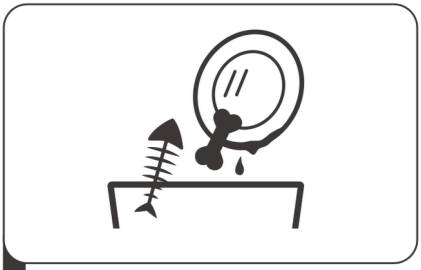

2 **Eliminar el residu més gran dels plats**

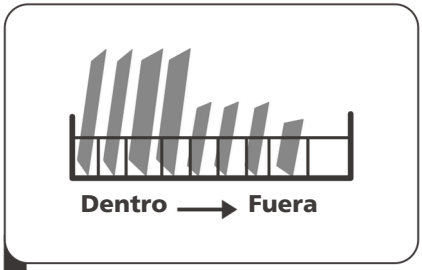

3 **Carregueu les cistelles**

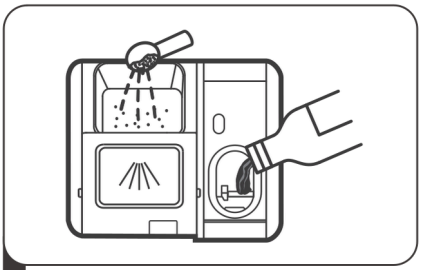

4 **Ompliu el dispensador**

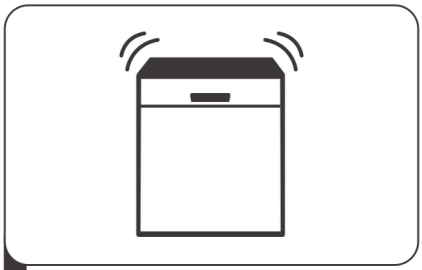

5 **Seleccioneu un programa i poseu en marxa el rentavaixelles**

UTILITZANT EL VOSTRE RENTAVAIXELLES

Tauler de control

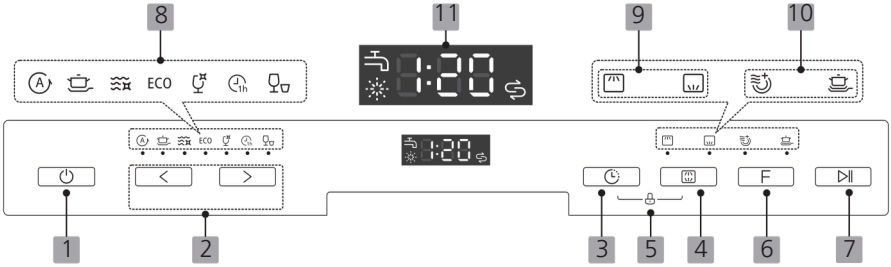

Funció (Botó)

1 Engegada	Premeu aquest botó per encendre el rentavaixelles; la pantalla s'il·luminarà.
2 Programa	Premeu el botó «<» o «>» per seleccionar el programa de rentat adequat; l'indicador corresponent s'encendrà.
3 Inici diferit	Premeu aquest botó per establir les hores de retard del rentat. Podeu retardar l'inici del rentat fins a 24 hores. Cada pulsació d'aquest botó retarda l'inici del rentat una hora.
4 Mitja càrrega	Premeu aquest botó per seleccionar si està carregada la cistella superior o la cistella inferior; l'indicador corresponent s'encendrà.
5 Bloqueig infantil	Aquesta opció permet bloquejar els botons del tauler de control perquè els infants no puguin encendre accidentalment el rentavaixelles prement els botons del panell. Només el botó d'engegada romandrà actiu. Per bloquejar o desbloquejar els botons del tauler de control, manteniu premuts simultàniament els botons d'Inici diferit i Mitja càrrega durant 3 segons.
6 Funció	Premeu aquest botó per seleccionar una funció; l'indicador corresponent s'encendrà.
7 Inici/Pausa	Premeu aquest botó per iniciar el programa de rentat seleccionat o per posar en pausa el programa en curs.

Pantalla

8 **Indicador de funció**	**Automàtic** Rentat amb detecció automàtica, per a vaixella lleugerament, normalment o molt bruta, amb o sense restes de menjar sec. **Intensiu** Per a articles molt bruts, incloses olles i paelles. Amb menjar enganxat. **Higiene** Utilitzeu-lo per desinfectar els plats i la cristalleria. Manté la temperatura de l'aigua a 70 °C. **ECO** Aquest és un programa estàndard, adequat per netejar vaixella amb brutícia normal i és el programa més eficient pel que fa al consum combinat d'energia i d'aigua per a aquest tipus de vaixella. **Vidre** Per a vaixella i cristalleria lleugerament brutes. **1 hora** Per a càrregues normalment brutes que necessiten un rentat ràpid. **Ràpid** Un rentat més curt per a càrregues lleugerament brutes que no necessiten assecat.
9 **Indicador de mitja càrrega**	**Superior** Quan seleccioneu Superior, només es rentarà la vaixella de la cistella superior. El sistema de ruixat de la cistella inferior no funcionarà. **Inferior** Quan seleccioneu Inferior, només es rentarà la vaixella de la cistella inferior. El sistema de ruixat de la cistella superior no funcionarà.

Pantalla

10 Indicador de funció	**Neteja extra** Per rentar plats molt bruts i difícils de netejar. (Només es pot utilitzar amb Intensiu, Higiene, ECO, Vidre, 1 hora) **Assecat extra** Per obtenir un millor resultat d'assecat. (Només es pot utilitzar amb Intensiu, Higiene, ECO, Vidre, 1 hora)
11 Pantalla	**Abrillantador** Si l'indicador " " està encès, significa que el rentavaixelles té poc abrillantador i cal reomplir-lo. **Sal** Si l'indicador " " està encès, significa que el rentavaixelles té poca sal i cal reomplir-la. **Aixeta d'aigua** Si l'indicador " " està encès, significa que l'aixeta de l'aigua està tancada.
	8:88 Per mostrar el temps restant del programa, el temps de retard, els codis d'error, etc.

Descalcificador

Si el vostre model no disposa de descalcificador, podeu ometre aquesta secció.

El descalcificador s'ha d'ajustar manualment mitjançant el selector de duresa de l'aigua.
El descalcificador està dissenyat per eliminar de l'aigua els minerals i les sals que podrien afectar negativament el funcionament de l'electrodomèstic.
Com més minerals hi hagi, més dura serà l'aigua.
El descalcificador s'ha d'ajustar en funció de la duresa de l'aigua de la vostra zona.
L'empresa subministradora d'aigua de la vostra localitat us pot informar sobre la duresa de l'aigua de la vostra zona.

Ajust del consum de sal

El rentavaixelles està dissenyat per permetre ajustar la quantitat de sal que consumeix en funció de la duresa de l'aigua utilitzada. L'objectiu és optimitzar i personalitzar el nivell de consum de sal.

Seguiu els passos següents per ajustar el consum de sal.

1. Tanqueu la porta i engegueu l'electrodomèstic.

2. Durant els 60 segons posteriors a l'encesa de l'electrodomèstic, premeu el botó «Ràpid» durant més de 5 segons per accedir al mode de configuració del descalcificador d'aigua.

3. Torneu a prémer el botó «Ràpid» per seleccionar l'ajust adequat segons el vostre entorn local; la configuració canviarà en la seqüència següent: H3->H4->H5->H6->H1->H2->H3

4. Premeu el botó d'engegada per finalitzar el mode de configuració.

DURESA DE L'AIGUA				Nivell del descalcificador d'aigua	La regeneració es produeix cada X seqüències de programa 1)	Consum de sal g/ciclo
Allemand °dH	Français °dH	Britannique °Clarke	Mmol/l			
0 - 5	0 - 9	0 - 6	0 - 0.94	H1	Sense regeneració	0
6 - 11	10 - 20	7 - 14	1.0 - 2.0	H2	10	9
12 - 17	21 - 30	15 - 21	2.1 - 3.0	H3	5	12
18 - 22	31 - 40	22 - 28	3.1 - 4.0	H4	3	20
23 - 34	41 - 60	29 - 42	4.1 - 6.0	H5	2	30
35 - 55	61 - 98	43 - 69	6.1 - 9.8	H6	1	60

1°dH=1.25 °Clarke=1.78 °fH=0.178mmol/l

Ajust de fàbrica: H3

1) Cada cicle amb una operació de regeneració consumeix 2,0 litres addicionals d'aigua, el consum d'energia augmenta en 0,02 kWh i el programa s'allarga 4 minuts.

Si el vostre rentavaixelles necessita sal, consulteu la secció 3, «Com carregar la sal al descalcificador», de la PART I: Versió genèrica.

NOTA:

La configuració de fàbrica és: H3

1 ° dH = 1.25 ° Clarke = 1.78 ° fH = 0.178 mmol / l

1) Cada cicle amb operació de regeneració consumeix 2,0 litres addicionals d'aigua, el consum d'energia augmenta en 0,02 kWh i la durada del programa s'allarga 4 minuts.

Poseu-vos en contacte amb el vostre subministrador local d'aigua per obtenir informació sobre la duresa del vostre subministrament d'aigua.

Descalcificador

La duresa de l'aigua varia segons la zona. Si s'utilitza aigua dura al rentavaixelles, es formaran dipòsits a la vaixella i als utensilis.

L'electrodomèstic està equipat amb un descalcificador especial que utilitza un dipòsit de sal dissenyat específicament per eliminar la calç i els minerals de l'aigua.

Preparar i carregar els plats

- Considereu la compra d'utensilis identificats com a aptes per a rentavaixelles.
- Per a articles delicats, seleccioneu un programa amb la temperatura més baixa possible.
- Per evitar danys, no traieu la cristalleria ni els coberts del rentavaixelles immediatament després que el programa hagi finalitzat.

Per rentar els següents coberts / plats

No són adequats

- Coberts amb mànecs de fusta, banya, porcellana o nacre.
- Articles de plàstic que no siguin resistents a la calor.
- Coberts antics amb peces enganxades que no siguin resistents a la temperatura.
- Coberts o plats encolats.
- Articles de plata o de coure.
- Cristalleria delicada.
- Articles d'acer susceptibles d'oxidació.
- Plats de fusta.
- Articles fabricats amb fibres sintètiques.

Altres causes

- Alguns tipus de cristall poden tornar-se opacs després d'un gran nombre de rentats.
- Les peces de plata i alumini tenen tendència a decolorar-se durant el rentat.
- Els dibuixos esmaltats poden esvair-se si es renten amb freqüència a màquina.

Recomanacions per carregar el rentavaixelles

Rasqueu qualsevol quantitat gran de restes de menjar. Estoveu les restes de menjar cremades a les paelles. No cal esbandir els plats amb aigua corrent. Per obtenir un millor rendiment del rentavaixelles, seguiu aquestes pautes de càrrega. (Les característiques i l'aspecte de les safates i les cistelles de coberts poden variar segons el model.) Col·loqueu els objectes al rentavaixelles de la manera següent:

- Els articles com tasses, gots, olles i paelles, etc., s'han de col·locar cap per avall.
- Els articles corbats, o aquells amb cavitats, s'han de col·locar inclinats perquè l'aigua pugui sortir.
- Tots els utensilis han d'estar col·locats de manera segura i no poden bolcar.
- Tots els utensilis s'han de col·locar de manera que els braços ruixadors puguin girar lliurement durant el rentat.
- Col·loqueu els articles buits com tasses, gots, paelles, etc., amb l'obertura cap avall perquè l'aigua no s'acumuli dins del recipient ni en una base profunda.
- Els plats i els coberts no han d'estar encaixats els uns dins dels altres ni tapar-se mútuament.
- Per evitar danys, la cristalleria no s'ha de tocar entre si.
- La cistella superior està dissenyada per contenir vaixella més delicada i lleugera, com gots, tasses de cafè i tasses de te.
- Els ganivets de fulla llarga col·locats en posició vertical representen un perill potencial.
- Els coberts llargs i/o afilats, com els ganivets de trinxar, s'han de col·locar horitzontalment a la cistella superior.
- Si us plau, no sobrecarregueu el rentavaixelles. Això és important per obtenir bons resultats i un consum raonable d'energia.

NOTA:

Els articles molt petits no s'han de rentar al rentavaixelles, ja que podrien caure fàcilment de la cistella.

Traient els plats

Per evitar que l'aigua degoti de la cistella superior a la cistella inferior, us recomanem que primer buideu la cistella inferior i després la cistella superior.

⚠ADVERTIMENT



Els articles estaran calents! Per evitar danys, no traieu la cristalleria ni els coberts del rentavaixelles fins aproximadament 15 minuts després que el programa hagi finalitzat.

Càrrega de la cistella superior

La cistella superior està dissenyada per allotjar la vaixella més delicada i lleugera, com ara gots, tasses de cafè i de te i platets, així com plats, bols petits i paelles poc profundes (sempre que no estiguin massa bruts). Col·loqueu els plats i els utensilis de cuina de manera que no es desplacin amb el raig d'aigua.



Càrrega de la cistella inferior

Us recomanem que col·loqueu els objectes grans i difícils de netejar a la cistella inferior, com ara olles, paelles, tapes, safates i bols, tal com es mostra a la imatge següent. És preferible col·locar les safates i les tapes als laterals de les reixetes per evitar bloquejar la rotació del braç ruixador superior.
El diàmetre màxim recomanat per als plats situats davant del dispensador de detergent és de 19 cm, per no obstaculitzar-ne l'obertura.



Càrrega de la cistella de coberts

Els coberts s'han de col·locar a la cistella de coberts separats els uns dels altres en les posicions adequades, i assegureu-vos que els utensilis no quedin encaixats entre si, ja que això pot provocar un rendiment deficient.

⚠ ADVERTIMENT



No permeteu que cap element sobresurti per la part inferior. Col·loqueu sempre els utensilis afilats amb la punta cap avall.

Per obtenir els millors resultats de rentat, ompliu les cistelles seguint les opcions de càrrega estàndard indicades a l'última secció de la PART I: Versió genèrica.

Funció de l'abrillantador i del detergent

L'abrillantador s'allibera durant l'últim esbandit per evitar que l'aigua formi gotes als plats, cosa que pot deixar taques i ratlles. També millora l'assecat en permetre que l'aigua s'escorri dels plats. El vostre rentavaixelles està dissenyat per utilitzar abrillantadors líquids.

⚠ ADVERTIMENT

Utilitzeu només abrillantador de marca per a rentavaixelles. No ompliu mai el dispensador d'abrillantador amb cap altra substància (per exemple, producte de neteja per a rentavaixelles o detergent líquid). Això podria danyar l'aparell.

Quan cal reomplir el dispensador d'abrillantador

La freqüència amb què cal reomplir el dispensador depèn de la freqüència amb què es renta la vaixella i de l'ajust d'abrillantador utilitzat.

- L'indicador de nivell baix d'abrillantador (✳) s'encendrà quan sigui necessari afegir més abrillantador.

- No ompliu en excés el dispensador d'abrillantador.

Funció del detergent

Els ingredients químics que componen el detergent són necessaris per eliminar, desfer i dispersar tota la brutícia del rentavaixelles. La majoria dels detergents comercials de qualitat són adequats per a aquest propòsit.

⚠ ADVERTIMENT

- Ús adequat del detergent
  Utilitzeu només detergent fabricat específicament per a rentavaixelles.
  Mantingueu el detergent fresc i sec.
  No poseu detergent en pols al dispensador fins que estigueu preparat per rentar els plats.

-  El detergent per a rentavaixelles és corrosiu! Mantingueu el detergent per a rentavaixelles fora de l'abast dels infants.

Omplir el dipòsit d'abrillantador

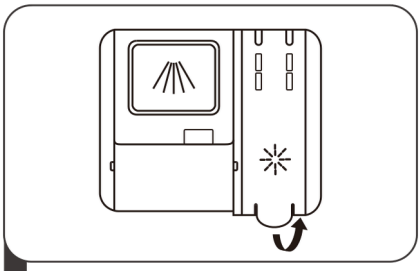

1 Retireu la tapa del dipòsit d'abrillantador estirant de la nansa.

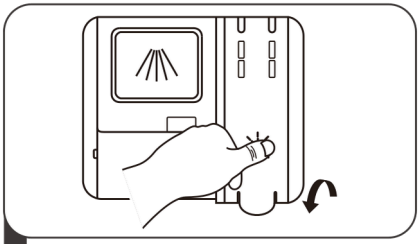

3 Finalment, tanqueu la tapa.

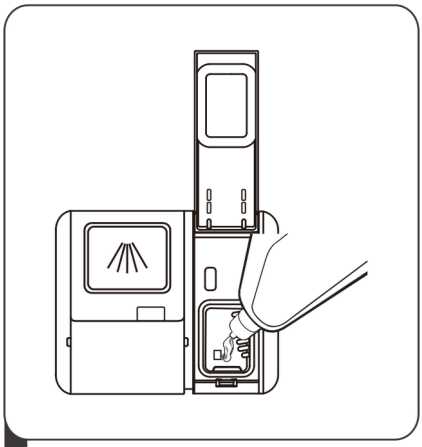

2 Aboqueu l'abrillantador al dispensador, tenint cura que no vessi.

Ajust del dipòsit d'abrillantador

Per aconseguir un millor rendiment d'assecat amb poca quantitat d'abrillantador, el rentavaixelles està dissenyat perquè l'usuari pugui ajustar-ne el consum. Seguiu els passos següents:

1. Obriu la porta i connecteu el rentavaixelles per engegar-lo.
2. Durant els 60 segons posteriors al pas 1, premeu el botó Programa durant més de 5 segons i, a continuació, el botó Delay (Inici diferit) per entrar en el mode d'ajust; l'indicador d'abrillantador parpellejarà amb una freqüència d'1 Hz.
3. Premeu el botó Programa per seleccionar l'ajust adequat segons els vostres hàbits d'ús; els ajustos canviaran en la seqüència següent: D1->D2->D3->D4->D5->D1.
4. Com més alt sigui el número, més abrillantador s'utilitzarà.
5. Si no feu cap ajust durant 5 segons o premeu el botó d'engegada per sortir del mode establert, els ajustos es desaran correctament.

Omplir el dispensador de detergent

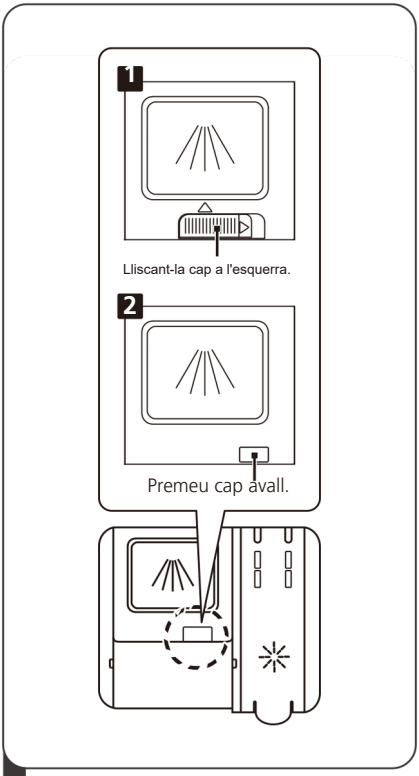

1 Trieu una forma d'obertura d'acord amb la situació real.

1- Per obrir la tapa, llisqueu el pestell d'obertura.

2- Per obrir la tapa, premeu el pestell d'obertura cap avall.

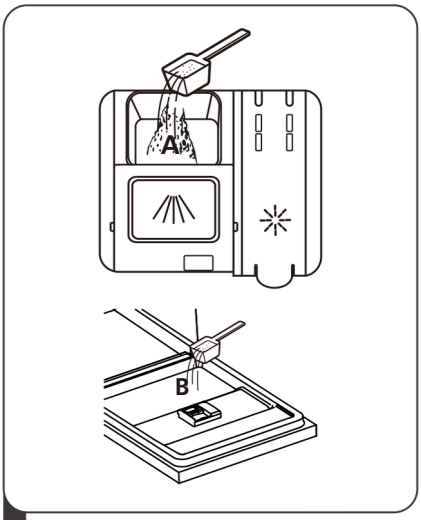

2 Afegiu detergent al compartiment més gran (A) per al cicle principal de rentat. Per obtenir un millor resultat de neteja, especialment si els objectes estan molt bruts, aboqueu una petita quantitat de detergent a la porta.
El detergent addicional s'activarà durant la fase de prerentat.

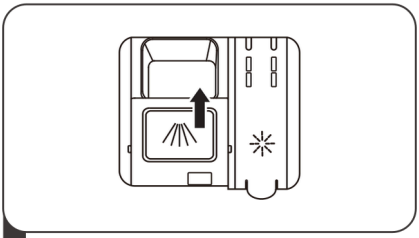

3 Per tancar la tapa, llisqueu-la cap endavant i, a continuació, premeu-la cap avall.

NOTA:

- Tingueu en compte que, depenent de la brutícia de l'aigua, la configuració pot ser diferent.
- Si us plau, consulteu les recomanacions del fabricant a l'envàs del detergent.

Programar el rentavaixelles

Taula de cicles de rentat

La taula següent mostra quins programes són els més adequats segons el nivell de restes de menjar i quina quantitat de detergent es necessita. També mostra informació diversa sobre els programes. Els valors de consum i la durada dels programes són només orientatius, excepte per al programa ECO.
(●) indica que el programa utilitza abrillantador en l'últim esbandit.

Programa	Descripció del cicle	Detergent Pre/Principal	Temps de funcionament (min)	Energia (Kwh)	Aigua (L)	Abrillantador
Auto	Prerentat (45 °C) Rentat automàtic (45–55 °C) Esbandit Esbandit Esbandit (65 °C) Assecat	4/14g 1 o 2 pastilles	85-150	0.981~1.501	9.2~13.9	●
Intensiu	Prerentat (50 °C) Rentat (65 °C) Esbandit Esbandit Esbandit (60 °C) Assecat	4/14g 1 o 2 pastilles	205	1.602	14.1	●
Higiene	Prerentat (50 °C) Rentat (70 °C) Esbandit Esbandit Esbandit (70 °C) Assecat	4/14g 1 o 2 pastilles	200	1.712	14.1	●
ECO (*EN60436)	Rentat (50 °C) Esbandit Esbandit (45 °C) Assecat	18g 1 o 2 pastilles	198	0.674	8.5	●
1 hora	Rentat (55 °C) Esbandit Esbandit (50 °C) Assecat	18g 1 pastilla	60	0.793	10.0	●
Cristall	Prerentat (40 °C) Rentat (50 °C) Esbandit Esbandit (50 °C) Assecat	4/14g 1 pastilla	120	0.853	11.3	●

Programa	Descripció del cicle	Detergent Pre/Principal	Temps de funcionament (min)	Energia (Kwh)	Aigua (L)	Abrillantador
Ràpid	Rentat (40 °C) Esbandit (40 °C) Esbandit (55 °C)	15g 1 pastilla	30	0.742	10.0	○

NOTA:

ECO (*EN60436) : El programa ECO és adequat per rentar vaixella amb brutícia normal, ja que, per a aquest ús, és el programa més eficient pel que fa al consum combinat d'energia i aigua, i s'utilitza per avaluar el compliment de la legislació de la UE en matèria d'ecodisseny.

Posada en marxa del cicle de rentat

1. Traieu la cistella inferior i la superior, carregueu-hi la vaixella i torneu-les a empènyer cap endins. Es recomana carregar primer la cistella inferior i després la superior.
2. Afegiu el detergent.
3. Endolleu l'aparell a la presa de corrent. Consulteu l'alimentació elèctrica a l'última pàgina «Fitxa del producte». Assegureu-vos que el subministrament d'aigua estigui obert amb la pressió màxima.
4. Tanqueu la porta i premeu el botó d'engegada per posar en marxa l'aparell.
5. Seleccioneu un programa; l'indicador corresponent s'encendrà. A continuació, premeu el botó Inici/Pausa i el rentavaixelles començarà el seu cicle.

Canviar el programa a mitjan cicle

Un cicle de rentat només es pot canviar si ha estat funcionant durant poc temps; en cas contrari, és possible que el detergent ja s'hagi alliberat i que el rentavaixelles ja hagi desguassat l'aigua de rentat. Si és així, cal reiniciar el rentavaixelles i tornar a omplir el dispensador de detergent. Per reiniciar el rentavaixelles, seguiu les instruccions següents:

1. Premeu el botó Inici/Pausa per aturar el rentat.
2. Manteniu premut el botó Programa durant més de 3 segons; el programa es cancel·larà.
3. Premeu el botó Programa per seleccionar el programa desitjat.
4. Premeu el botó Inici/Pausa; al cap de 10 segons, el rentavaixelles es posarà en marxa.

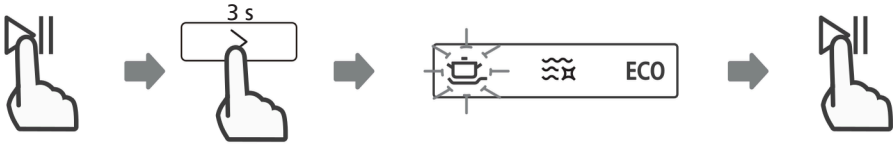

Heu oblidat afegir alguna cosa?

Si heu oblidat algun plat, podeu afegir-lo en qualsevol moment abans que s'obri el dispensador de detergent. Si és així, seguiu les instruccions següents:

1. Premeu el botó Inici/Pausa per interrompre el rentat.
2. Espereu 5 segons abans d'obrir la porta.
3. Afegiu la vaixella que hàgiu oblidat.
4. Tanqueu la porta.
5. Premeu el botó Inici/Pausa i, al cap de 10 segons, el rentavaixelles reprendrà el funcionament.

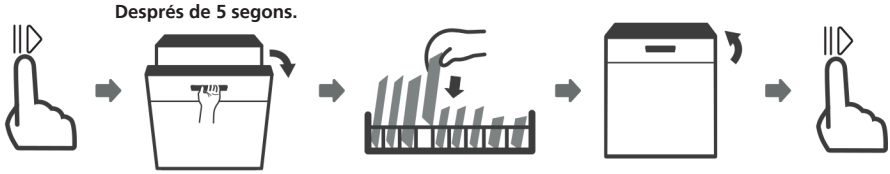

⚠ ADVERTIMENT



És perillós obrir la porta a mitjan cicle, ja que el vapor podria cremar-vos.

Obertura automàtica

Després del rentat, la porta s'obrirà automàticament per aconseguir un millor efecte d'assecat.



AVÍS:

La porta del rentavaixelles no s'ha de bloquejar quan estigui configurada perquè s'obri automàticament.

Això podria danyar el mecanisme de bloqueig de la porta.

CÓDIGOS DE ERROR

Si es produeix un mal funcionament, el rentavaixelles mostrarà codis d'error per identificar-lo:

Codis	*Significat*	Causes possibles
E1	Temps d'entrada massa llarg.	Les aixetes no s'obren, l'entrada d'aigua està restringida o la pressió de l'aigua és massa baixa.
E3	No s'assoleix la temperatura requerida.	Mal funcionament de l'element calefactor.
E4	Sobreeiximent.	Alguns components del rentavaixelles presenten fuites.
E8	Error d'orientació de la vàlvula distribuïdora.	Circuit obert o avaria de la vàlvula distribuïdora.
Ed	Error de comunicació entre la PCB principal i la PCB de la pantalla.	Circuit obert o trencament del cablejat de comunicació.

⚠ADVERTIMENT

Si es produeix un sobreeiximent, tanqueu el subministrament principal d'aigua abans de trucar al servei tècnic.

Si hi ha aigua a la safata inferior a causa d'un excés d'ompliment o d'una petita fuita, cal retirar-la abans de tornar a posar en funcionament el rentavaixelles.

INFORMACIÓ TÈCNICA

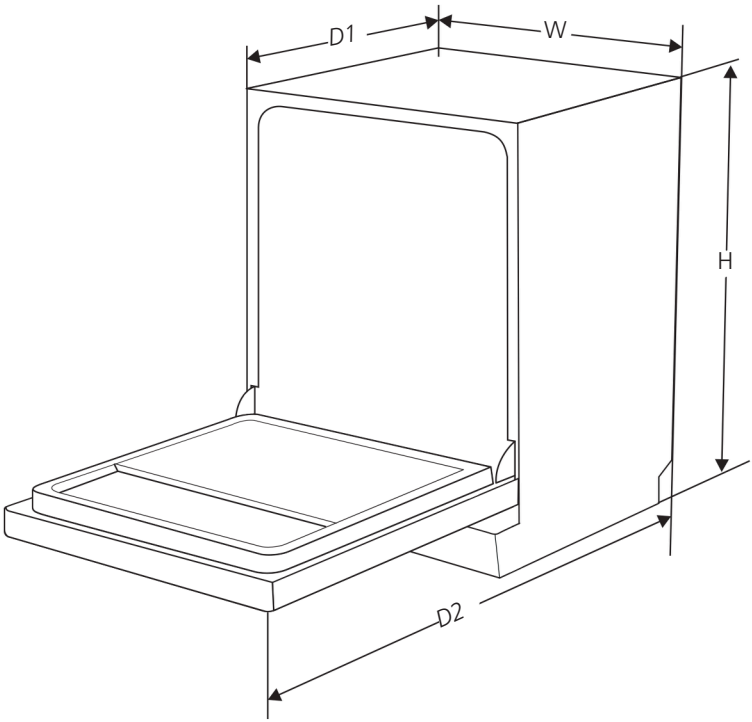

Alçada (Al)	845 mm
Amplada (Am)	448 mm
Profunditat (P1)	600 mm (amb la porta tancada)
Profunditat (P2)	1175 mm (amb la porta oberta a 90°)

Fitxa tècnica i informació del producte.

Nom o marca comercial	HYUNDAI
Adreça del proveïdor (b):	Importado por S.T. S.L con CIF B73737553 Distribuido por KOREA SMART HOME, S.L con CIF B56843261 y dirección Av. Altos Hornos S/N. Pto. Sagunto (46520). Valencia, España. Licenciado por HYUNDAI CORPORATION HOLDINGS, KOREA
Identificador del model:	HDW4510EDW00 HDW4510EDI00

Paràmetres generals del producte:

Paràmetre	Valor	Paràmetre	Valor	
Capacitat nominal (ª) (coberts)	10	Dimensions en cm	Alçada	85
			Amplada	45
			Profunditat	60
EEI (a)	49,9	Classe d'eficiència energètica (a)	D (c)	
Índex de rendiment de neteja (a)	1,125	Índex de rendiment d'assecat (a)	1,065	
Consum d'energia en kWh [per cicle], basat en el programa ecològic amb càrrega d'aigua freda. El consum real d'energia dependrà de l'ús que es faci de l'aparell.	0,674	Consum d'aigua en litres [per cicle], basat en el programa ecològic. El consum real d'aigua dependrà de l'ús que es faci de l'aparell i de la duresa de l'aigua.	8,5	
Durada del programa (a) (h:min)	3:18	Tipus	Independent	
Emissions de soroll acústic aeri (a) (dB(A) re 1 pW)	47	Classe d'emissió de soroll acústic aeri (a)	C(c)	
Mode apagat (W)	N / A	Mode d'espera (W)	0,49	
Inici diferit (W) (si escau)	3,99	Espera en xarxa (W) (si escau)	N / A	

Durada mínima de la garantia oferta pel proveïdor 36 mesos

(b): Informació addicional:

Enllaç web al lloc web del proveïdor, on es troba la informació del punt 6 de l'annex II del Reglament (UE) 2019/2022 de la Comissió (1) (b): hyundai-electro.com/

(a) Per al programa ecològic.
(b) Els canvis en aquests elements no es consideraran rellevants als efectes del paràgraf 4 de l'article 4 del Reglament (UE) 2017/1369.
(c) Si la base de dades del producte genera automàticament el contingut definitiu d'aquesta cel·la, el proveïdor no haurà d'introduir aquestes dades.

(1) Reglament (UE) 2019/2022 de la Comissió, de l'1 d'octubre de 2019, pel qual s'estableixen requisits d'ecodisseny per als rentavaixelles domèstics de conformitat amb la Directiva 2009/125/CE del Parlament Europeu i del Consell, pel qual es modifica el Reglament (CE) núm. 1275/2008 de la Comissió i es deroga el Reglament (UE) núm. 1016/2010 de la Comissió (vegeu la pàgina 267 d'aquest Diari Oficial).

Importado por S.T. S.L con CIF B73737553
Distribuido por KOREA SMART HOME, S.L con CIF B56843261 y dirección Av. Altos Hornos S/N. Pto. Sagunto (46520). Valencia, España. Licenciado por HYUNDAI CORPORATION HOLDINGS, KOREA info@hyundai-electro.com
avisos@hyundai-electro.com
España 960600034
Portugal 00351300305065