HYUNDAI

User Manual

Model name **HCI19354NED00**

GENUINE PRODUCT OF
HYUNDAI CORPORATION

Before operating this unit, please read this manual thoroughly, and retain for future reference.

Contents

Safety and warning information 01
Description of the appliance..... 12
Electronic controls..... 13
First use and installation..... 18
Reverse the door..... 28
Daily use..... 31
Helpful hints and tips..... 32
Cleaning and care..... 33
Troubleshooting..... 35
Disposal of the appliance..... 38

Safety and warning information

For your safety and correct usage, before installing and first using the appliance, read this user manual carefully, including its hints and warnings. To avoid unnecessary mistakes and accidents, it is important to make sure that all people using the appliance are thoroughly familiar with its operation and safety features. Save these instructions and be sure that they remain with the appliance if it is moved or sold, so that anyone using it throughout its life, will be properly informed on its usage and safety notices.
For the safety of life and property, keep the precautions of these user's instructions as the manufacturer is not responsible for damages caused by omission.



Safety for children and others who are vulnerable people

According to EN standard

This appliance can be used by children aged from 8 years and above and persons with reduced physical, sensory or mental capabilities or lack of experience and knowledge if they have been given supervision or instruction concerning use of the appliance in a safe way and understand the hazards involved. Children shall not play with the appliance. Cleaning and user maintenance shall not be made by children without supervision.

Safety and warning information



Safety for children and others who are vulnerable people

According to IEC standard

This appliance is not intended for use by persons (including children) with reduced physical, sensory or mental capabilities, or lack of experience and knowledge, unless they have been given supervision or instruction concerning use of the appliance by a person responsible for their safety.

- Keep all packaging away from children as there is risk of suffocation.
- If you are discarding the appliance, pull the plug out of the socket, cut the connection cable (as close to the appliance as you can) and remove the door to prevent children playing from suffering an electric shock or from closing themselves inside it.
- If this appliance, featuring magnetic door seals, is to replace an older appliance having a spring lock (latch) on the door or lid, be sure to make the spring lock unusable before you discard the old appliance. This will prevent it from becoming a death trap for a child.

Safety and warning information

General safety

- **WARNING**
  This appliance is intended to be used in household

- **WARNING**
  Do not store explosive substances such as aerosol cans with a flammable propellant in this appliance.

- **WARNING**
  If the supply cord is damaged, it must be replaced by the manufacturer, its service agent or similarly qualified persons in order to avoid a hazard.

- **WARNING**
  Keep ventilation openings, in the appliance enclosure or in the built-in structure, clear of obstruction.

Safety and warning information

General safety

- **WARNING**
  Do not use mechanical devices or other means to accelerate the defrosting process, other than those recommended by the manufacturer.
- **WARNING**
  Do not damage the refrigerant circuit.
- **WARNING**
  Do not use electrical appliances inside the food storage compartments of the appliance, unless they are of the type recommended by the manufacturer.
- **WARNING**
  The refrigerant and insulation blowing gas are flammable. When disposing of the appliance, do so only at an authorized waste disposal center. Do not expose to flame.
- **WARNING**
  When positioning the appliance, ensure the supply cord is not trapped or damaged.
- **WARNING**
  Do not locate multiple portable socket-outlets or portable power supplies at the rear of the appliance.

Safety and warning information

Replacing the illuminating lamps

- **WARNING**
  The illuminating lamps must not be replaced by the user! If the illuminating lamps is damaged, contact the customer helpline for assistance. This warning is only for refrigerators that contain illuminating lamps.

Refrigerant

The refrigerant isobutene (R600a) is contained within the refrigerant circuit of the appliance, a natural gas with a high level of environmental compatibility, which is nevertheless flammable. During transportation and installation of the appliance, ensure that none of the components of the refrigerant circuit become damaged. The refrigerant (R600a) is flammable.

- **WARNING**
  Refrigerators contain refrigerant and gases in the insulation. Refrigerant and gases must be disposed of professionally as they may cause eye injuries or ignition. Ensure that tubing of the refrigerant circuit is not damage prior to proper disposal.

Safety and warning information



WARNING
Risk of fire / flammable materials

If the refrigerant circuit should be damaged:

- Avoid opening flames and sources of ignition.
- Thoroughly ventilate the room in which the appliance is situated.

It is dangerous to alter the specifications or modify this product in any way.

Any damage to the cord may cause a short circuit, fire, and/or electric shock.

Electrical safety

1. The power cord must not be lengthened.
2. Make sure that the power plug is not crushed or damaged. A crushed or damaged power plug may overheat and cause a fire.
3. Make sure that you can access the main plug of the appliance.
4. Do not pull the main cable.
5. If the power plug socket is loose, do not insert the power plug. There is a risk of electric shock or fire.
6. You must not operate the appliance without the interior lighting lamp cover.

Safety and warning information

⚠ Electrical safety

7. The fridge is only applied with power supply of single phase alternating current of 220~240V/50Hz. If fluctuation of voltage in the district of user is so large that the voltage exceeds the above scope, for safety sake, be sure to apply A. C. Automatic voltage regulator of more than 350W to the fridge. The fridge must employ a special power socket instead of common one with other electric appliances. Its plug must match the socket with ground wire.

Daily use

- Do not store flammable gases or liquids in the appliance, there is a risk of an explosion.
- Do not operate any electrical appliances in the appliance (e. g. electric ice cream makers, mixers etc.).
- When unplugging always pull the plug from the mains socket, do not pull on the cable.
- Do not place hot items near the plastic components of this appliance.
- Do not place food products directly against the air outlet on the rear wall.
- Store pre-packed frozen food in accordance with the frozen food manufacture's instructions.

Safety and warning information

- The appliances manufactures storage recommendations should be strictly adhered to. Refer to relevant instructions for storage.
- Do not place carbonated or fizzy drinks in the freeze compartment as it creates pressure on the container, which may cause it to explode, resulting in damage to the appliance.
- Frozen food can cause frost burns if consumed straight from the freezer compartment.
- Do not place the appliance in direct sunlight.
- Keep burning candles, lamps and other items with naked flames away from the appliance and do not set the appliance on fire.
- The appliance is intended for keeping food stuff and/or beverages in normal household as explained in this instruction booklet. You should take care when move it as the appliance is heavy.
- Do not remove nor touch items from the freezer compartment if your hands are damp/wet, as this could cause skin abrasions or frost/freezer burns.
- Never use the base, drawers, doors etc. to stand on or as supports.
- Do not consume ice popsicles or ice cubes straight from the freezer as this can cause freezer burn to the mouth and lips.

Safety and warning information

- Frozen food must not be refrozen once it has been thawed out.
- To avoid items falling and causing injury or damage to the appliance, do not overload the door racks or put too much food in the crisper drawers.
- Never cover or obstruct the ventilation slats on the appliance.
- In order to sense the temperature near the appliance and make the appliance run better, add temperature sensor outside the box of appliance.
- The WiFi module is installed in the control box at the top of appliance. In order to avoid interference and cause weak signal, it is recommended to cancel large-area metal products or water-containing drinks around the top of the box(this clause applies only to appliances with WiFi function).

⚠ CAUTION

Care and cleaning

- Before maintenance, switch off the appliance and disconnect the mains plug from the mains socket.
- Do not clean the appliance with metal objects, steam cleaner, ethereal oils, organic solvents or abrasive cleansers.
- Do use a plastic scraper instead of a sharp objects to remove frost from the appliance.

Safety and warning information

Installation

- For electrical connection carefully, follow the instructions given in this manual. Unpack the appliance and check if there are damages on it.
- Do not connect the appliance if it is damaged. Report possible damages immediately to the place you bought it. In this case retain packing.
- It is advisable to wait at least four hours before connecting the appliance to allow the oil to flow back in the compressor.
- Adequate air circulation should be around the appliance, lacking this leads to overheating. To achieve sufficient ventilation, follow the instructions relevant to installation.
- Wherever possible, the back of the product should not be too close to a wall to avoid touching or catching warm parts (compressor, condenser) to prevent the risk of fire, follow the instructions relevant to installation.
- The appliance must not be locate close to radiators or cookers.
- Make sure that the mains plug is accessible after the installation of the appliance.
- Transmitting frequency band(s) and max allowed transmitting power in the operating frequency band(s): 2400-2483.5MHz, less than or equal t 20dbm.

Safety and warning information

- This equipment should be installed and operated with minimum distance 20cm between the radiator & your body(this clause applies only to appliances with WiFi function).

Service

- Any electrical work required to do the servicing of the appliance should be carried out by qualified electrician or competent person.
- This product must be serviced by an authorized Service Center, and only genuine spare parts must be used.
  1. If the appliance is Frost Free.
  2. If the appliance contains freezer compartment.

In case of malfunction

If a malfunction occurs on the appliance, please look first in the “Trouble shooting” section of these instructions. If the information given there does not help, please do not perform any further repairs yourself. Under no circumstance should you attempt to repair the appliance yourself. Repairs carried out by inexperienced persons may cause injury or serious malfunctioning.

Remove transport packaging

The appliance and the interior fittings are protected for transportation. Pull off the adhesive tape on the left and right side of the door. You can remove any remnants of adhesive using white spirit. Remove all adhesive tape and packing pieces from the interior of the appliance.

Safety and warning information

NOTE

Children aged from 3 to 8 years are allowed to load and unload refrigerating appliances. (This clause applies only to the EU region.)

Description of the appliance

View of the appliance

① Electronic control
② Multi-function rack
③ Storage shelves
④ Fresh drawer
⑤ Vegetable drawer cover
⑥ Vegetable drawer
⑦ Freezer drawers
⑧ Door rack

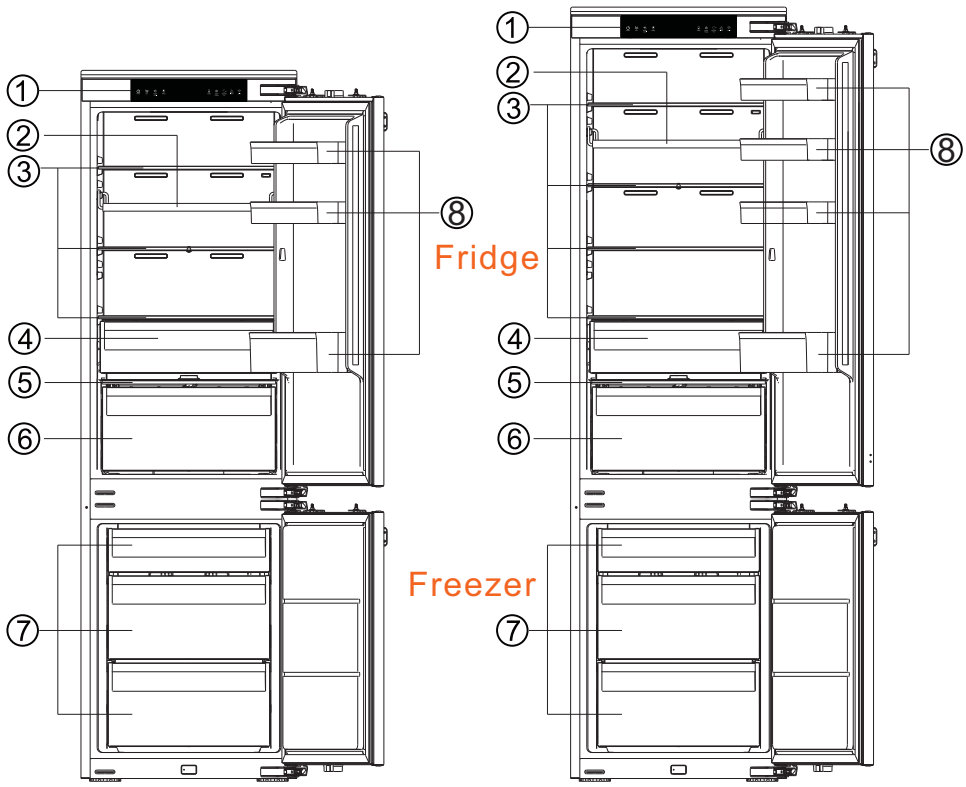

NOTE

- Due to constant modification of our products, your refrigerator may be slightly different from this instruction manual, but its functions and using methods remain the same.
- To get the best energy efficiency of this product, please place all shelves, drawers and baskets on their original position as the illustration above.

Electronic controls

All functions and controls of the unit are accessible from a control panel conveniently located on the roof of the cabinet. A display circuit board allows easy configuration of features and settings in a simple and intuitive manner.

Display Controls

Use your appliance according to the following control regulations, your appliance has the corresponding functions and models as the display panels showed in the pictures below. When the appliance is powered on for the first time, the backlighting of the icons on display panel starts working. If no button have been pressed and the doors are closed, the backlighting will turn off after one minute.



Electronic Control (located at the top of appliance)with WiFi function



Electronic Control (located at the top of appliance)without WiFi function

1. Power

Power

If you want to stop using it, you can turn the appliance off by pressing "Power" button for 3 seconds.

Press and hold "Power" button for 3 seconds to turn the standby function on or off.

When the standby function is on, the display panel will show "--".

IMPORTANT!

Do not store any food in the fridge during this time. If you will not use the refrigerator for a long time, please pull the plug.

NOTE

When the standby function is on, the refrigerator is stopped cooling.

2. Eco

Eco

Press the "Eco" Eco button to turn on the energy saving function, the " " icon will be illuminated.

When the Eco function is on, the temperature of fridge is automatically switched to 6°C and the temperature of freezer is automatically switched to -17°C.

When Eco function is on, you can switch it by pressing the "Temp" Temp. Temp. or "Eco" Eco button and the refrigerator temperature setting will revert back to the previous setting.

3. Super Cool

Super Cool

The Super Cool feature helps to keep food stored in the refrigerator at the set temperature during

periods of high usage, large grocery loads, or temporarily warm room temperatures.
The Super Cool feature lowers the temperature in the fridge compartment.
1. Press the “Super Cool” button to activate this function. The “ ” icon will be illuminated the fridge temperature indicator will display 2°C.
2. Super cool will automatically turn off after 6 hours.
3. When super cool function is on, you can turn it off by pressing the “Super Cool” button or left “Temp” button.
To manually turn off the Super Cool function, the fridge temperature setting will revert back to the previous setting.

4. Fridge Compartment Temperature

Temp. Press the left “Temp” button repeatedly to cycle through the available temperature settings from 8°C to 2°C.

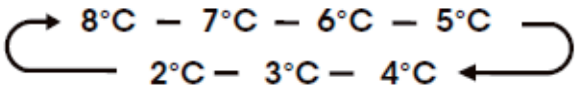

NOTE

Each press of the button decreases the setting by one degree.

5. Freezer Compartment Temperature

Temp. Press the right “Temp” button repeatedly to cycle through the available temperature settings from -14°C to -24°C.

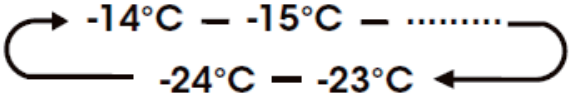

NOTE

Each press of the button decreases the setting by one degree.

Setting Compartment Temperatures

When you set a temperature, you are setting an average temperature for the entire compartment. The actual compartment temperatures may vary from the temperatures displayed depending on the amount and placement of stored food, and the surrounding room temperature.

Recommended Temperature Settings

Fridge Compartment: 4°C
Freezer Compartment: -18°C

6. Super Freeze

Super Freeze Super Freeze will quickly lower the temperature within the freezer so food will freeze faster than usual. This feature also helps to keep vitamins and nutrition of fresh food fresh for longer period.
1. Press the “super Freeze” button to activate this function. The “ ” icon will be illuminated and the temperature for the freezer is set to -24°C.
2. Super freezer will automatically turn off after 52 hours.
3. When Super Freeze function is on, you can turn it off by pressing the “Super Freeze” button or pressing the right “Temp” button.
To manually turn off the Super freezer function, the freezer temperature setting will revert back to the previous setting.

Electronic controls

NOTE

When you selecting the Super Freeze function, ensure there are no bottled or canned drinks (especially carbonated drinks) in the freezer compartment. Bottles and cans may explode.

7. Alarm



High temperature alarm:

If the temperature inside the appliance is too high, an alarm will sound to alert you and the " ⚠ " icon will illuminated.

In non-standby function, the temperature inside the box is detected after 24 hours of powering on. If the temperature remains too high for 4 hours, the high temperature alarm will be triggered.

Switching off the alarm:

If you want to switch off the acoustic alarm, briefly press the Alarm button. The " ⚠ "icon will remain illuminated until the actual temperature in the appliance drops below the alarm level. When the appliance reaches an adequate temperature, then he " ⚠ " icon will extinguished, high temperature alarm cleared.

If you have not cancelled the high temperature alarm, the alarm icon will remain illuminated, and the buzzer will sound three times per minute. After more than 10 minutes, the alarm will stop.

Door Open Alarm:

If a door is open for longer than 1 minutes, an alarm will sound to alert you. The alarm will sound 5 times every minute in the first and second minutes. Starting from the third minute, the alarm will sound once per second. If the alarm beeps for a long time, the buzzer will stop after 10 minutes of opening the door.

During the alarm period, pressing any button can cancel the alarm sound, To turn off the alarm, close all doors completely.

Demo mode

Demo mode is for store display, and it prevents the refrigerator from generating cool air. In this of Cooling off Mode, the refrigerator may seem like it is working but it will not make cool air.

1.Appliance with WiFi function

to switch on demo mode, press and hold "Power" And "Wi-Fi" buttons at same time for three seconds and the buzzer beeps 3 times. the display panel will show "OF", the Demo mode has been turned on.

If there is no button operation for 10 seconds, it will keep display "OF", otherwise it will display the set temperature.

To switch off demo mode, press and hold "Power" And "Wi-Fi" buttons at same time for three seconds and the buzzer beeps 3 times.

2.Appliance without WiFi function to switch on demo mode, press and hold "Power" And "Alarm" buttons at same time for three seconds and the buzzer beeps 3 times. the display panel will show “OF”, the Demo mode has been turned on.
If there is no button operation for 10 seconds, it will keep display “OF”, otherwise it will display the set temperature.
To switch off demo mode, press and hold "Power" And "Alarm" buttons at same time for three seconds and the buzzer beeps 3 times.

8. Convert

Convert 5sec Press and hold “Convert” button for 5 seconds to turn the Convert function on or off.

The entire freezer compartment can be converted into a Smart Zone compartment. The temperature in this compartment is at or slightly below 0°C. Therefore, do not store food that is sensitive to low temperature in this compartment, as such food could freeze. Before switching to Smart Zone function, empty the freezer compartment to prevent the frozen food from defrosting and perishing.

• **Activating the Convert function:** press the “Convert” button for 5 seconds. A beep will be sounded, and the “ ” indicator will light up.
• When this function is activated, the temperature in the freezer compartment will be set to 0°C, while the refrigerator compartment temperature will be set to 4°C. “ ” will flash on the display until the temperature in the freezer compartment reaches the appropriate temperature. When this temperature is reached, the “ ” indicator will be constantly lit.
• Setting the temperature in the Smart Zone compartment: use the right “Temp” button to set the temperature between -5°C and +3°C.
• Setting the temperature in the Fridge compartment: use the left “Temp” button to set the temperature between +2°C and +8°C.
• When the Convert function is activated, the Super Cool, Super Freeze, and Eco functions will be deactivated, while other functions can be activated.
• When the Convert function is activated, the Freezer High temperature alarm function will be disabled.
• Deactivating the Convert function: press the “Convert” button for 5 seconds again. A beep will be sounded, and the Convert indicator will no longer be lit.

Electronic controls

When the Convert function is deactivated, the temperature in the freezer compartment will be set to -18°C, while the refrigerator compartment temperature will be set to 4°C.

9.Wi-Fi (this clause applies only to appliances with WiFi function)

Wi-Fi

Connecting your refrigerator to Wi-Fi

Connect Life app

Connect Life is a smart home app that allows you to communicate with your smart appliances using a smartphone or tablet.

Installation

1. Open the Apple App Store (IOS) or the Google Play Store (Android) on your smartphone.
2. Search for the “ConnectLife ” app. You will see an app with the following icon:



3. Download and install the ConnectLife app provided by Connect Life, LLC.

Alternatively, you can scan the following QR code with your smart phone or tablet to find the ConnectLife app:

NOTE

- The distance between your appliance and the Wi-Fi router can impact the performance. If they are too far apart pairing your appliance might fail or take longer.
- The appliance supports 2.4 GHz Wi-Fi networks only. The Wi-Fi network SSID must be visible.
- The surrounding wireless environment (other connected devices) can affect the performance of your network.
- Your appliance Wi-Fi connection may experience interruptions due to external factors such as your home network environment or Internet service provider.

Connecting your refrigerator

(this clause applies only to appliances with WiFi function)

After installing the Connectlife app, sign in or create an account and follow these steps:

1. Ensure the appliance is powered on and the display panel is active. You'll know it's ready when the panel lights up.

Electronic controls

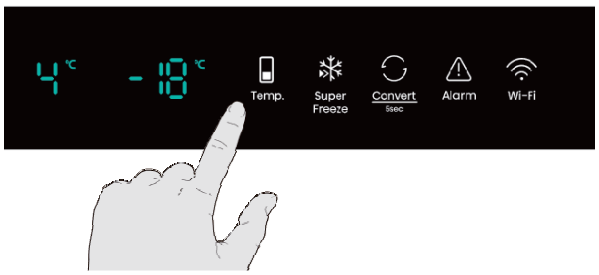

2. Press & hold the Wi-Fi button for 3 seconds until you hear a beep and see the " " light flashing after it constantly on for a few seconds.

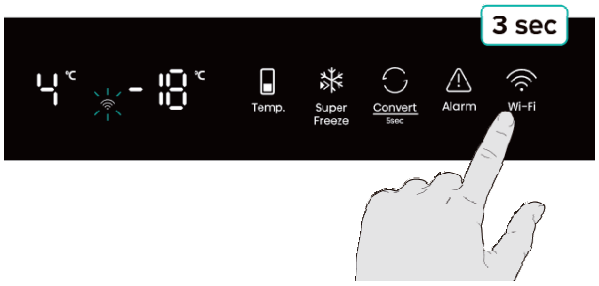

3. Ensure Bluetooth is enabled on your phone and open the ConnectLife app. Look for the pop-up indicating that a new appliance has been found. Tap the button on the pop-up and follow the instructions to proceed.

4. If a pop-up doesn't appear, tap the button called "Add appliance" or "+" in the app.
5. Locate "Refrigerator" in the device list and select it.
6. Follow the instructions in the app to connect your refrigerator. Once the setup is complete, your refrigerator will appear on your home screen.

NOTE

- The appliance will remain in pairing mode for a maximum of 5 minutes.
- To factory reset your network settings, press & hold the Wi-Fi button for 6 seconds. You will hear two beeps once the appliance is reset.
- After resetting, the appliance will automatically go into pairing mode.
- A solid Wi-Fi light indicates the appliance is successfully connected to the home network.

First use

NOTE

- Your product is designed and built for domestic household use only. The product must be correctly installed, located and operated in accordance with the instructions contained in the Installation Instructions provided.
- Parameters provided in table are design parameters. Because of the various reasons there will a slight deviation between actual dimension and design parameter. The data listed are only for reference.

First use

NOTE

When reversing the door, the cabinet installation can refer to installation instructions.
1. To ensure the doors are fully closed/sealed, conduct a test on both doors following the installation of decor door, such as using a sheet of paper in-between the unit door and its seal and closing the decor door and seeing if there is any tension observed when pulling the sheet of paper-the sheet should hold in place and not fall out.
2. For reversing the door, the hole covers need to be removed from the current location and refitted to cover the new holes. If these break when removing and can be replaced by accessory bag.

Cleaning before use

Before using the appliance for the first time, wash the interior and all internal accessories with lukewarm water and neutral soap in order to remove the typical smell of a brand new product, then dry thoroughly.

Installation Positioning

WARNING

Before installing, read the instructions carefully for your safety and the correct operation of the appliance.

• Position the appliance away from sources of heat such as stoves, radiators, direct sunlight, etc.
• Maximum performance and safety are guaranteed by maintaining the correct indoor temperature for the class of unit concerned, as specified on the rating plate.
• The appliance operates well in the corresponding climate type. The appliance may not work properly if it is left for a longer period at a temperature above or below the indicated range.

Important!

It is necessary to have good ventilation around the refrigerator to allow for the dissipation of heat, high efficiency, and low power consumption. For this reason. sufficiently cleared space should be available around the refrigerator.

Climate class	Ambient temperature
SN	+10°C to +32°C
N	+16°C to +32°C
ST	+16°C to +38°C
T	+16°C to +43°C

Leveling

The appliance should be level in order to eliminate vibration. To make the appliance level it should be upright and adjusters should be in stable contact with the floor. Also adjust the level by unscrewing the appropriate level adjustment in the front (use your fingers or a suitable spanner).

Reverse the door

Electrical connection

CAUTION

Any electrical work required to instal the appliance should be carried out by a qualified or authorized person.

WARNING

This appliance must be grounded. The manufacturer declines any liabiliy should these safety measures not be observed.

Daily use

Accessories 1)

Movable shelves/trays

• Various glass, plastic storage shelves or wire trays are included with your appliance. Different models have different combinations and different models have different features.

• The walls of the refrigerator are equipped with a series of runners so that the shelves can be positioned as desired.

Positioning the door racks

• To permit the storage of food packages of various sizes, the door racks can be placed at different heights.

• To adjust, gradually pull he rack in the direction of the arrows until it comes free, then reposition as required.

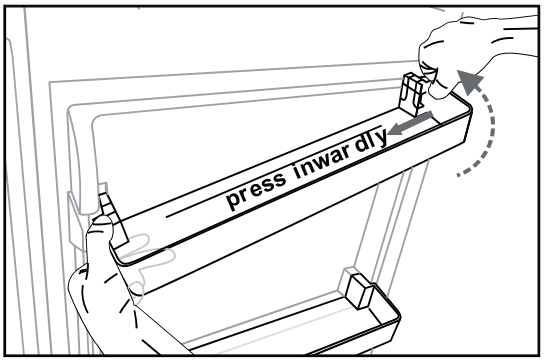

Remove the door rack

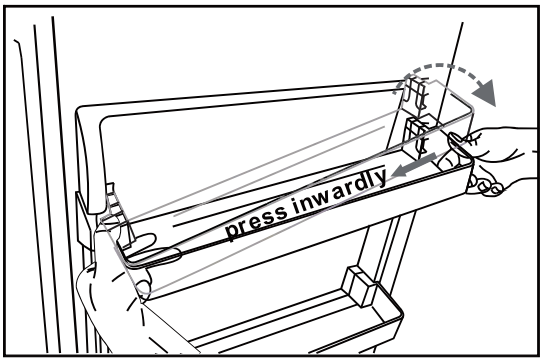

Install the door rack

Vegetable Drawer

• For storing fruit and vegetables.

Freezer Drawer

• For storing frozen food.

Ice-cube tray

• For making ice and storing ice-cubes.

Refrigerator compartment 2)

• For storing food that does not nee to be frozen and different sections suitable for different kinds of food.

Freezer food compartment 2)

• For freezing fresh food and storing frozen and deep-frozen food for long periods of time.

Daily use

Thawing food 2)

• In the refrigerator compartment.
• At room temperature.
• In a microwave oven.
• In a conventional or convection oven.
• Food once thawed should be re-frozen with the exception of special cases.

1) If the appliance contains related accessories and functions.
2) If the appliance contains a freezer compartment.

multi-function rack

NOTE: Ensure the correct placement of the multi-function rack so that the air outlet doesn't blow directly to the wine bottles. The following picture is an error example.

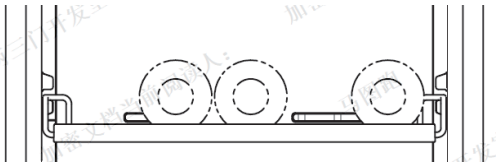

Error example

Helpful hints and tips

Noises during operation

Clicks-Whenever the compressor switches on or off, a click can be heard.
Humming-As soon as the compressor is in operation, you can hear it humming.
Bubbling-When refrigerant flows into thin tubes, you can hear bubbling or splashing noises.
Splashing-Even afer the compressor has been switched off this noise can be heard for a short time.

Energy saving tips

• Do not install the appliance near stoves, radiators or other sources of warmth.
• Keep the time the appliance is open to a minimum.
• Do not set the temperature colder than necessary.
• Make sure the side plates and back plate of the appliance are at some distance from the wall, and follow the instructions relevant to installation.
• If the diagram shows the correct combination for the drawers, crisper and shelves, do not adjust the combination as it would produce an effect on energy consumption.

Hints for fresh food refrigeration

• Do not store warm foods or evaporating liquids in the appliance.
• Do cover or wrap the food, particularly if it has a strong flavor or door.
• Position food so that air can circulate freely around it.

Hints for refrigeration

• Meat (all types): wrap in polyethylene (plastic) bags and place on the glass shelf above the vegetable drawer. For safety, store in this way only one or two days at the most.
• Cooked foods, cold dishes, etc: these should be covered and may be placed on any shelf.
• Fruit and vegetables: these should be thoroughly cleaned and placed in the special drawer provided.
• Butter and cheese: these should be placed in aluminum foil or polyethylene (plastic) bags while removing as much air as possible.

Helpful hints and tips

• Milk bottles: these should have a cap and should be stored in the bottle rack on the door.

Hints for freezing

When first starting-up or after a period out of use. Before putting the food in the compartment, let the appliance run at 2 hours on the higher settings.

• Prepare food in small portions to enable it to be rapidly and completely frozen and to make it possible to subsequently thaw only the quantity required.

• Wrap up the food in aluminum foil or polyethylene (plastic) and make sure that the packages are airtight.

• Do not allow fresh, unfrozen food to touch food that is already frozen, thus avoiding a rise in the temperature of the later.

• Iced products, if consumed immediately after removal from the freezer compartment, can possibly cause skin to become freezer burnt.

• It is recommended to label and date each frozen package in order to keep track of the storage time.

Hints for the storage of frozen food

• Ensure that frozen food has been stored correctly by the food retailer.

• Once defrosted, foods deteriorate rapidly and can not be re-frozen,

• Do not exceed the storage period indicated by the food manufacturer.

NOTE

If the appliance contains related accessories and functions.

Switching off your appliance

• Empty the appliance.

• Pull out the power plug.

• Clean and dry the interior thoroughly,

• Ensure that all doors are wedged open slighty to allow air to circulate.

Cleaning and care

For hygienic reasons, the appliance (including exterior and interior accessories) should be cleaned regularly at least every two months.

WARNING

Danger of electrical shock!

The appliance must not be connected to the main power during cleaning. Before cleaning, switch the appliance off and remove the plug from the main power supply, or shut off the circuit breaker or fuse.

Cleaning and care

Exterior cleaning

To maintain good appearance of your appliance, you should clean it regularly.

• Wipe the digital panel and display panel with a clean, soft cloth.

• Spray water onto the cleaning cloth instead of spraying directly on the surface of the appliance. This helps ensure an even distribution of moisture to the surface.

• Clean the doors and cabinet surfaces with a mild detergent and then wiped dry with a soft cloth.

⚠ CAUTION

Do not use sharp objects as they are likely to scratch the surface.
Do not use Thinner, Car detergent Clorox, ethereal oil, abrasive cleansers or organic solvent such as Benzene for cleaning. They may damage the surface of the appliance and may cause fire.

Interior cleaning

• You should clean the appliance interior regularly. It will be easier to clean when food stocks are low.
Wipe the inside of the fridge freezer with a weak solution of bicarbonate of soda, and then rinse with warm water using a wrung-out sponge or cloth. Wipe completely dry before replacing the shelves and baskets. Thoroughly dry all surfaces and removable parts before putting them back into place.

• Although this appliance automatically defrosts, a layer of frost may occur on the freezer compartment's interior walls if the freezer door is opened frequently or kept open too long. If the frost is too thick, choose a time when the freezer is nearly empty and proceed as follow.

• Remove existing food and accessories baskets, unplug the appliance from the mains power and leave the doors open. Ventilate the room thoroughly to accelerate the process.

• When defrosting is completed, clean your freezer as described above.

⚠ CAUTION

Do not use sharp objects to remove frost from the freezer compartment.
Only after the interior is completely dry should the appliance be switched back on and plugged back into the mains socket.

Defrosting

Fridge compartment

• This compartment defrosts automatically. The defrosting water runs to the drain tube via a collection container at the back of the appliance.

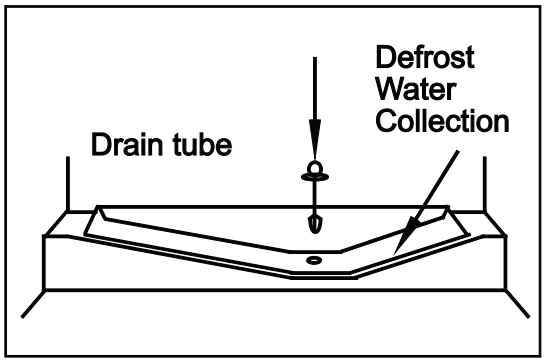

Cleaning and care

Freezer compartment

• This compartment defrosts automatically.

Door seals cleaning

• Take care to keep door seals clean. Sticky food and drinks can cause seals to stick to the cabinet and tear when you open the door. Wash the seals with a mild detergent and warm water. Rinse and dry them thoroughly after cleaning.

⚠ CAUTION

Only after the door seals are completely dry should the appliance be powered on.

Replacing the LED light

• To replace the LED light, the below steps can be followed:

1. Unplug your appliance.
2. Remove light cover by pushing up and out.
3. Hold the LED cover with one hand and pull it with the other hand while pressing the connector latch.
4. Replace LED light and snap it correctly in place.

Note

• This product contains a light source of energy efficiency class G.

⚠ WARNING

The LED light must not be replaced by the user! If damaged, contact the customer heipline for assistance.

Troubleshooting

If you experience a problem with your appliance or are concerned that the appliance is not functioning correctly, you can carry out some easy checks before calling for service, please see below. You can carry out some easy checks according to this section before calling for service.

⚠ WARNING

- Don't try to repair the appliance yourself. If the problem persists after you have made the checks mentioned below, contact a qualified electrician, authorized service engineer or the shop where you purchased the product.

Problem	Possible cause & Solution
Appliance is not working correctly	Check whether the power cord is plugged into the power outlet properly.

Troubleshooting

Problem	Possible cause & Solution
Appliance is not working correctly	Check the fuse or circuit of your power supply, replace if necessary.
	The ambient temperature is too low. Try setitng the chamber temperature to a colder level to solve this problem.
	It is normal that the freezer is not operating during the automatic defrost cycle, or for a short time after the appliance is switched on to protect the compressor.
Odours from the compartments	The interior may need to be cleaned.
	Some food, containers or wrapping cause odours.
Noise from the appliance	The sounds below are quite normal: • Compressor running noises. • Air movement noise from the small fan motor in the freezer compartment or other compartments. • Gurgling sound similar to water boiling. • Popping noise during automatic defrosting. • Clicking noise before the compressor starts.
	Other unusual noises are due to the reasons below and may need you to check and take action: • The cabinet is not level. • The back of appliance touches the wall. • Bottles or containers fallen or rolling.
The motor runs continuously	It is normal to frequently hear the sound of the motor, it will need to run more when in following circumstances: • Temperature setting is set colder than necessary. • Large quantity of warm food has recently been stored within the appliance. • The temperature outside the appliance is too high. • Doors are kept open too long or too often. • After your installing the appliance or it has been switched off for a long time.

Troubleshooting

Problem	Possible cause & Solution
A layer of frost occurs in the compartment	Check that the air outlets are not blocked by food and ensure food is placed within the appliance to allow sufficient ventilation. Ensure that the door can be fully closed . To remove the frost, please refer to the “Cleaning and care” chapter.
Temperature inside is too warm	You may have left the doors open too long or too frequently; or the doors are kept open by some obstacle; or the appliance is located with insufficient clearance at the sides, back and top.
Temperature inside is too cold	Increase the temperature by following the “Display controls” chapter.
Doors can’t be closed easily	Check whether the top of the refrigerator is tilted back by 10-15mm to allow the doors to self close, or if something inside is preventing the doors from closing.
Water drips on the floor	The water pan (located at the rear bottom of the cabinet) may not be properly leveled, or the draining spout (located underneath the top of the compressor depot) may not be properly positioned to direct water into this pan, or the water spout is blocked , or the water is not fully inserted into the connector. You may need to pull the refrigerator away from the wall to check the pan and spout.
The light is not working	• The LED light may be damaged. Refer to replace LED lights in cleaning and care chapter. • The control system has disabled the lights due to the door being kept open too long, close and reopen the door to reactivate the lights.
Unable to connect appliance to WiFi network (this clause applies only to appliances with WiFi function)	• The password for home Wi-Fi network was entered incorrectly. Make sure the password is correct and connect again. • The home Wi-Fi router frequency is not 2.4GHz.The appliance only supports 2.4GHz radio frequency. Set up a dedicated 2.4GHz Wi-Fi SSID and connect the appliance to it.

Troubleshooting

Problem	Possible cause & Solution
Unable to connect appliance to WiFi network (this clause applies only to appliances with WiFi function)	• The router and appliance kept far apart causing the poor network. Consider either moving the router closer to the appliance or purchasing Wi-Fi range extender and installing it.

Disposal of the appliance

It is prohibited to dispose of this appliance as household waste.

Packaging materials

Packaging materials with the recycle symbol are recyclable. Dispose of the packaging into a suitable waste collection container to recycle it.

Before disposal of the appliance

1. Disconnect the main plug from the main socket.
2. Cut off the main cable and discard it.

	Correct Disposal of this product
	This marking indicates that this product should not be disposed with other household wastes throughout the EU. To prevent possible harm to the environment o human health from uncontrolled waste disposal, recycle it responsibly to promote the sustainable reuse of material resources. To return your used device, please use the return and collection systems or contact the retailer where the product was purchased. They can take this product for environmental safe recycling.

Disposal of the appliance

To avoid contamination of food, please respect the following instructions.

- Opening the door for long periods can cause a significant increase of the temperature in the compartments of the appliance.
- Clean regularly surfaces that can come in contact with food and accessible drainage systems.
- Store raw meat and fish in suitable containers in the refrigerator, so that it is not in contact with or drip onto other food.
- Two-star frozen-food compartments are suitable for storing pre-frozen food, storing or making ice cream and making ice cubes.
- One-, two- and three-star compartments are not suitable for the freezing of fresh food.

Order	Compartments type	Target storage temp.[°C]	Appropriate food
1	Fridge	+2~+8	Eggs, cooked food, packaged food, fruits and vegetables, dairy products, cakes, drinks and other foods which are not suitable for freezing.
2	(***)*-Freezer	≤-18	Seafood (fish, shrimp, shellfish), freshwater aquatic products and meat products (recommended for 3 months - nutrition values and taste decrease with time), suitable for frozen fresh food.
3	***-Freezer	≤-18	Seafood (fish, shrimp, shellfish), freshwater aquatic products and meat products (recommended time is 3 months – nutrition values and taste decrease with time). Not suitable for freezing fresh food.
4	**-Freezer	≤-12	Seafood (fish, shrimp, shellfish), freshwater aquatic products and meat products (recommended time is 2 months – nutrition values and taste decrease with time). Not suitable for freezing fresh food.

Disposal of the appliance

Order	Compartments type	Target storage temp.[°C]	Appropriate food
5	*-Freezer	⩽-6	Seafood (fish, shrimp, shellfish), freshwater aquatic products and meat products (recommended time is 1 month – nutrition values and taste decrease with time). Not suitable for freezing fresh food.
6	0-star	-6~0	Fresh pork, beef, fish, chicken, some packaged processed foods, etc. (Recommended to eat within the same day, preferably not later than 3 days). Partially packed/wrapped up encapsulated processed foods (non-freezable foods)
7	chill	-2~+3	Fresh/frozen pork, beef, chicken, freshwater aquatic products, etc.(7 days below 0°C and above 0°C is recommended for consumption within that day, preferably no more than 2 days). Seafood (less than 0°C for 15 days, it is not recommended to store above 0°C).
8	Fresh Food	0~+4	Fresh pork, beef, fish, chicken, cooked food, etc. (Recommended to eat within the same day, preferably no more than 3 days).
9	Wine	+5~+20	Red wine, white wine, sparkling wine etc.

Disposal of the appliance

NOTE

Please store different foods according to the compartments or target storage temperature of your purchased products.

- If the refrigerating appliance is left empty for long periods, switch off, defrost, clean, dry, and leave the door open to prevent mould developing within the appliance.

Water dispenser cleaning (special for water dispenser products):

- Clean water tanks if they have not been used for 48h; flush the water system connected to a water supply if water has not been drawn for 5 days.

Warning

- Food needs to be packed in bags before putting into the refrigerator, and liquids need to be packed in bottles or capped containers to avoid the problem that the product design structure is not easy to clean.

HYUNDAI

Manual de Usuario

HCI19354NED00

GENUINE PRODUCT OF
HYUNDAI CORPORATION

Antes de utilizar esta unidad, lea detenidamente este manual y consérvelo para futuras consultas.

Contenidos

Información de seguridad y advertencias 01
Descripción del aparato..... 12
Control electrónico..... 13
Primer uso..... 18
Inversión de la puerta..... 20
Uso diario..... 20
Sugerencias y consejos útiles..... 21
Limpieza y cuidado..... 22
Resolución de problemas..... 24
Eliminación del aparato..... 27

Información de seguridad y advertencias

Para su seguridad y un uso correcto, lea cuidadosamente este manual de usuario, incluyendo los consejos y advertencias antes de instalar el aparato y de utilizarlo por primera vez. Es importante asegurarse de que todas las personas que utilizan el aparato estén familiarizadas con su funcionamiento y características de seguridad para evitar errores y accidentes innecesarios. Guarde estas instrucciones y asegúrese de que permanezcan junto con el aparato en caso de una mudanza o venta para que los usuarios estén informados sobre el uso y los avisos de seguridad.
Por la seguridad de usted y de su propiedad, siga estas instrucciones para el usuario, ya que el fabricante no se responsabiliza por los daños causados por la omisión de las mismas.



Seguridad para niños y personas vulnerables

En conformidad con las normas EN
Este aparato puede ser utilizado por niños mayores de 8 años y por personas con capacidades físicas, sensoriales o mentales reducidas o falta de experiencia y conocimientos, siempre que hayan sido supervisados o instruidos sobre el uso seguro y sean conscientes de los peligros asociados. Los niños no deben jugar con el aparato. La limpieza y el mantenimiento no deben realizarlos niños sin supervisión.

Información de seguridad y advertencias



Seguridad para niños y personas vulnerables

En conformidad con las normas IEC

Este aparato no se diseña para usarse por personas (incluso niños) con capacidades físicas, sensoriales y mentales reducidas o con falta de experiencia y conocimiento a menos que hayan sido supervisados o instruidos sobre el uso del aparato por una persona responsable de su seguridad.

- Mantenga el material de empaque lejos del alcance de los niños, ya que existe riesgo de sofocación.
- Si va a descartar el aparato, quite el conector del tomacorriente, corte el cable de conexión (lo más cerca posible del aparato) y quite la puerta para evitar que hayan descargas eléctricas o que los niños queden encerrados dentro del aparato.
- Si este aparato, con sellos magnéticos en la puerta, es para reemplazar un aparato viejo con cerradura de resorte (pestillo) en la puerta o en la tapa, asegúrese de que la cerradura no se pueda utilizar antes de descartar el aparato viejo. Así evitará que sea una trampa mortal para los niños.

Información de seguridad y advertencias

⚠ Seguridad general

- **ADVERTENCIA**
  Este aparato está diseñado para ser utilizado en el hogar

- **ADVERTENCIA**
  No almacene las sustancias explosivas tales como latas de aerosol con un propulsor inflamable en este aparato

- **ADVERTENCIA**
  Si el cable de alimentación está dañado, debe ser reemplazado por el fabricante, su agente de servicio o personas debidamente calificadas a fin de evitar peligro.

- **ADVERTENCIA**
  Mantenga las aperturas de ventilación de la carcasa del aparato o de las estructuras integradas libres de obstrucciones.

Información de seguridad y advertencias

Seguridad general

- **ADVERTENCIA**
  No utilice los dispositivos mecánicos u otros medios, con excepción de los recomendados por el fabricante, para acelerar el proceso de descongelación.
- **ADVERTENCIA**
  No dañe el circuito de refrigerante.
- **ADVERTENCIA**
  No utilice aparatos eléctricos dentro de los compartimentos de almacenamiento de alimentos del aparato, a menos que sean del tipo recomendado por el fabricante.
- **ADVERTENCIA**
  El refrigerante y el gas del aislante son inflamables. Al desechar el aparato, hágalo únicamente en el centro autorizado de eliminación de residuos. No lo exponga al fuego.
- **ADVERTENCIA**
  Al momento de colocar el aparato, asegúrese de que el cable de alimentación no esté atrapado ni dañado.
- **ADVERTENCIA**
  No coloque múltiples conectores portátiles ni fuentes de alimentación portátiles en la parte trasera del aparato.

Información de seguridad y advertencias

⚠ Reemplazo de las lámparas

- **ADVERTENCIA**
  ¡Las lámparas no puede reemplazarse por el usuario! Si la lámpara se daña, llame a la línea de atención al cliente para asistencia. Esta advertencia es solo para los refrigeradores que contengan lámparas.

⚠ Refrigerante

El refrigerante isobutano (R600a) se encuentra dentro del circuito refrigerante del aparato; es un gas natural con un nivel alto de compatibilidad ambiental, no obstante es inflamable. Durante el transporte y la instalación del aparato, asegúrese de que ninguno de los componentes del circuito refrigerante se dañe. El refrigerante (R600a) es inflamable.

- **ADVERTENCIA**
  Los refrigeradores contienen refrigerante y gases en el aislamiento. Se debe desechar el refrigerante y los gases de forma profesional, ya que podrían provocar lesiones oculares o ignición. Asegúrese de que la tubería del circuito de refrigerante no esté dañada antes de su desecho adecuado.

Información de seguridad y advertencias



ADVERTENCIA
Riesgo de incendio/materiales inflamables

Si se daña el circuito refrigerante:

- Evite las llamas vivas y las fuentes de ignición.
- Ventile bien la sala en la que esté situado el aparato.

Es peligroso alterar las especificaciones o modificar el producto de cualquier modo.
Cualquier daño en el cable puede causar cortocircuitos, incendios y/o descargas eléctricas.

Seguridad eléctrica

1. No se debe alargar el cable de alimentación.
2. Asegúrese de que el conector no esté aplastado ni dañado. Un conector aplastado o dañado puede calentarse y causar un incendio.
3. Asegúrese de que pueda acceder al conector principal del aparato.
4. No tire del cable principal.
5. Si el tomacorriente está flojo, no coloque el conector. Existe riesgo de descargas eléctricas o incendios.
6. No debe operar el aparato sin la cubierta de la lámpara interior.

Información de seguridad y advertencias

⚠ Seguridad eléctrica

7. El aparato solo es apto para fuentes de alimentación de fase simple de 220-240V/50Hz. Si la fluctuación del voltaje en el distrito del usuario es tan alta que el voltaje excede el alcance mencionado arriba, por su seguridad, asegúrese de colocar un regulador de voltaje de CA de más de 350W en el refrigerador. El refrigerador debe utilizar un tomacorriente especial en lugar de un común con otros aparatos. El conector debe coincidir con el tomacorriente con conexión a tierra.

Uso diario

- No almacene gases ni líquidos inflamables en el aparato, ya que hay riesgo de explosión.
- No opere ningún aparato eléctrico dentro del aparato (p. ej.: máquina eléctrica para hacer helados, mezcladoras, etc.).
- Siempre realice la desconexión tirando del tomacorriente, no tire del cable.
- No coloque artículos calientes cerca de los componentes de plástico del aparato.
- No coloque alimentos directamente contra la salida de aire en la pared trasera.
- Guarde los alimentos precongelados siguiendo las instrucciones del fabricante de los alimentos.

Información de seguridad y advertencias

- Se debe seguir estrictamente las recomendaciones de almacenamiento del fabricante del aparato. Consulte las instrucciones relevantes sobre el almacenamiento.
- No coloque bebidas gasificadas o efervescentes en el compartimento congelador, ya que se crea una presión en el contenedor y podría explotar y dañar el aparato.
- Los alimentos congelados pueden causar quemaduras de frío si se consumen inmediatamente después de retirarlos del compartimento congelador.
- No coloque el aparato bajo la luz solar.
- Mantenga las velas, lámparas y otros artículos con llamas lejos del aparato para que no cause un incendio.
- El aparato está destinado para almacenar alimentos y/o bebidas en un hogar normal como se explica en este manual de instrucciones. Debe tener cuidado al momento de mover el aparato, ya que este es pesado.
- No quite ni toque los artículos del congelador con las manos mojadas/húmedas, ya que podrían causar abrasiones en la piel o quemaduras de frío.
- Nunca utilice la base, los cajones, las puertas, etc. para subirse o como apoyo.
- No consuma las paletas heladas o los cubos de hielo directamente del congelador, ya que pueden causar quemaduras de frío en la boca y en los labios.

Información de seguridad y advertencias

- Los alimentos congelados no deben ser recongelados una vez que hayan sido descongelados.
- No sobrecargue las baldas de la puerta ni coloque demasiados alimentos en los cajones crisper para evitar que los artículos se caigan y causen lesiones o daños en el aparato.
- Nunca debe cubrir ni obstaculizar las rejillas de ventilación del aparato.
- Para detectar la temperatura cerca del aparato y hacer que éste funcione mejor, añada sensores de temperatura fuera de la caja del aparato.
- El módulo WiFi está instalado en la caja de control en la parte superior del aparato. Para evitar interferencias y causar señales débiles, se recomienda eliminar la carpintería metálica grande o bebidas aguadas alrededor de la parte superior de la caja (esta cláusula solo se aplica a los aparatos con función WiFi).

⚠ PRECAUCIÓN

Cuidado y limpieza

- Antes de realizar el mantenimiento, apague el aparato y desconecte el conector del tomacorriente principal.
- No limpie el aparato con objetos de metal, limpiadores de vapor, aceites etéreos, solventes orgánicos o limpiadores abrasivos.
- Utilice una espátula de plástico en lugar de objetos filosos para quitar la escarcha del aparato.

Información de seguridad y advertencias

Instalación

- Siga cuidadosamente las instrucciones brindadas en este manual para realizar la conexión eléctrica. Desempaque el aparato y compruebe si haya daños.
- No conecte el aparato si está dañado. Informe inmediatamente sobre los posibles daños al lugar donde lo compró. En este caso, guarde el material de empaque.
- Se aconseja esperar al menos cuatro horas antes de conectar el aparato para permitir que el aceite fluya hacia el compresor.
- Debe circular aire alrededor del aparato; la falta de aire puede producir sobrecalentamiento. Para lograr una buena ventilación, siga las instrucciones relevantes para la instalación.
- Siempre que sea posible, la parte trasera del producto no debe estar muy cerca de la pared para evitar que toque o alcance las partes calientes (compresor, condensador). Para evitar el riesgo de incendio, siga las instrucciones relevantes para la instalación.
- No se debe colocar el aparato cerca de radiadores o cocinas.
- Asegúrese de que el conector principal esté accesible después de realizar la instalación del aparato.
- Banda(s) de frecuencias de transmisión y potencia máxima de transmisión permitida en la(s) banda(s) de frecuencias operativa(s): 2400-2483,5MHz, inferior o igual a 20dbm.

Información de seguridad y advertencias

- Este equipo debe instalarse y funcionar con una distancia mínima de 20 centímetros entre el radiador y su cuerpo (esta cláusula solo se aplica a los aparatos con función WiFi).

Mantenimiento

- Todo el trabajo eléctrico requerido para realizar el mantenimiento del aparato debe ser realizado por un electricista calificado o una persona competente.
- Solo un Centro de Servicio autorizado puede realizar el mantenimiento de este producto y solo se pueden usar piezas de recambio originales.
  1. Si el aparato es Libre de Escarcha.
  2. Si el aparato contiene un compartimento congelador.

En caso de falla

Si el aparato no funciona correctamente, consulte primero la sección "Resolución de problemas" de este manual. Si la información proporcionada no le sirve de ayuda, no realice ninguna reparación usted mismo. Bajo ninguna circunstancia debe intentar reparar el aparato usted mismo. Las reparaciones llevadas a cabo por personas inexpertas pueden causar daños o una avería.

Retirada del embalaje de transportación

El aparato y los accesorios interiores están protegidos para el transporte. Retire la cinta adhesiva de los lados izquierdo y derecho de la puerta. Puede utilizar gasolina de quemar para eliminar los restos de adhesivo. Retire todas las cintas y piezas de embalaje del interior del aparato.

Información de seguridad y advertencias

NOTA

Los niños de 3 a 8 años tienen permitido usar aparatos de refrigeración. (Esta cláusula aplica solo en la región UE.)

Descripción del aparato

Vista del aparato

① Control electrónico
② Balda multifuncional
③ Estantes de almacenamiento
④ Cajón de frescos
⑤ Cubierta del cajón de verduras
⑥ Cajón de verduras
⑦ Cajones del congelador
⑧ Balda de la puerta

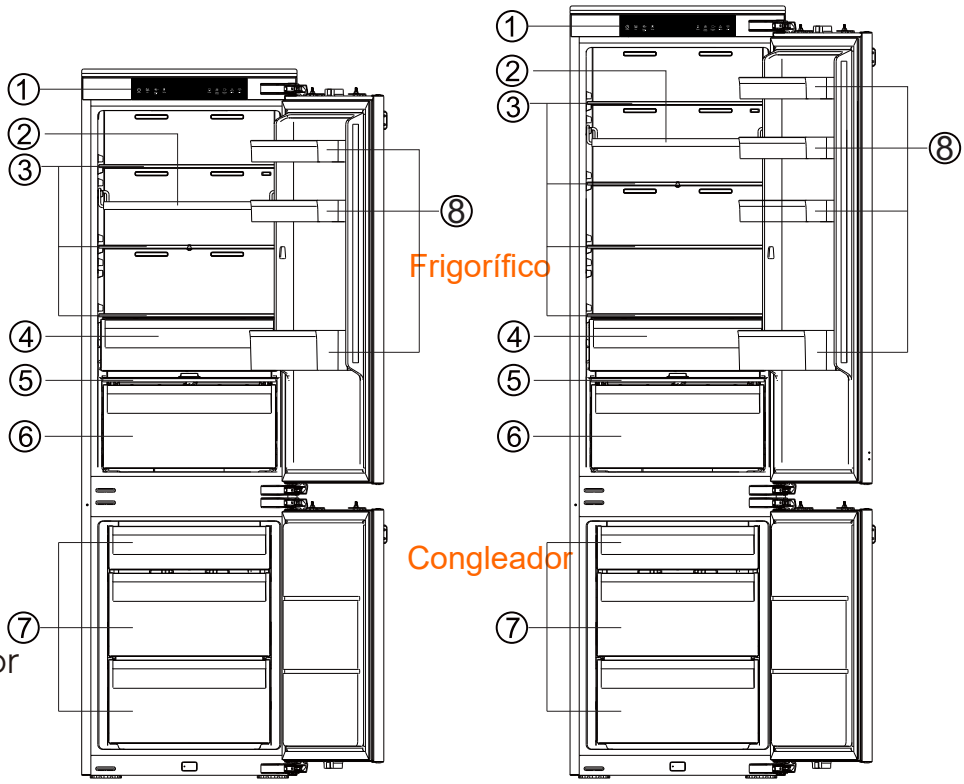

NOTA

- Debido al desarrollo constante de nuestros productos, es posible que su refrigerador sea ligeramente diferente al de este manual de instrucciones, pero los funciones y el uso serán los mismos.
- Para obtener la mejor eficiencia energética de este producto, coloque todos los estantes, cajones y cestas en su posición original como se muestra en la imagen de arriba.

Control electrónico

Se puede acceder a todas las funciones y controles de la unidad a través del panel de control en la parte superior del armario. La placa de circuitos de la pantalla permite configurar fácilmente las funciones y los ajustes de forma sencilla e intuitiva.

Controles de la Pantalla

Utilice el aparato de acuerdo con las siguientes normas de control; su aparato cuenta con las siguientes funciones y modos, como por ejemplo la pantalla que se muestra en la siguiente imagen. Cuando se encienda el aparato por primera vez, la retroiluminación de los iconos de la pantalla empezarán a funcionar. Si no se presiona ningún botón y las puertas están cerradas, la retroiluminación se apagará al cabo de 1 minuto.



Control electrónico (en la parte superior del aparato) con función WiFi



Control electrónico (en la parte superior del aparato) sin función WiFi

1. Power (Encendido/Apagado)

Power Si desea dejar de utilizarlo, puede apagar el aparato presionando el botón "Power" durante 3 segundos.

Presione el botón "Power" durante 3 segundos para activar o desactivar la función de espera.

Cuando la función de espera está activada, la pantalla mostrará "--".

¡IMPORTANTE!

No almacene alimentos en el refrigerador durante ese tiempo. Si no va a usar el refrigerador durante mucho tiempo, desconéctelo del enchufe.

NOTA

Cuando la función de espera esté encendida, el refrigerador deja de enfriar.

2. Eco

Eco Presione el botón "Eco" Eco para activar la función de ahorro de energía, se iluminará el icono "".

Cuando la función Eco está activada, la temperatura del frigorífico cambiará automáticamente a 6°C y la del congelador a -17°C.

Cuando la función Eco está activada, puede desactivarla presionando el botón "Temp." Temp. Temp. o "Eco" Eco y el ajuste de temperatura del refrigerador volverá al ajuste anterior.

3. Super Cool (Súper Frío)

Super Cool La función Super Cool ayuda a mantener los alimentos almacenados en el refrigerador a la temperatura ajustada durante periodos de alto uso, con mucha carga o temperaturas ambiente temporalmente cálidas.

Control electrónico

La función Super Cool reduce la temperatura del compartimento frigorífico.
1. Presione el botón "Super Cool" para activar esta función. Se iluminará el icono "" y el indicador de temperatura del frigorífico marcará 2°C.
2. Super Cool se desactivará automáticamente después de 6 horas.
3. Cuando la función Super Cool está encendida, puede apagarla presionando "Super Cool" o el botón izquierdo "Temp." .
Para apagar la función Super Cool de forma manual, los ajustes de temperatura del frigorífico volverán a su anterior configuración.

4. Temperatura del Compartimento Frigorífico

Temp. Presione el botón izquierdo "Temp." repetidamente para recorrer los ajustes de temperatura disponibles de 8°C a 2°C.

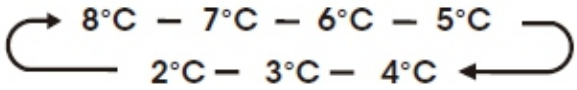

NOTA

Con cada pulsación del botón, el ajuste se reduce un grado.

5. Temperatura del Compartimento Congelador

Temp. Presione el botón izquierdo derecho "Temp." repetidamente para recorrer los ajustes de temperatura disponibles de -14°C a -24°C.

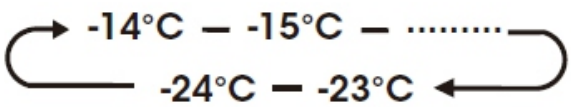

NOTA

Con cada pulsación del botón, el ajuste se reduce un grado.

Configuración de Temperaturas del Compartimento

Al configurar la temperatura, se está configurando una temperatura promedio para todo el comportamiento. Las temperaturas reales del compartimiento podrían variar respecto a las mostradas según la cantidad y ubicación de los alimentos almacenados y la temperatura ambiente.

Configuraciones Recomendadas de Temperatura

Compartimento Frigorífico: 4°C
Compartimento Congelador: -18°C

6. Super Freeze (Súper Congelación)

Super Freeze Super Freeze bajará rápidamente la temperatura del congelador para que los alimentos se congelen más rápidamente de lo habitual.
Esta función lo ayuda a mantener las vitaminas y los nutrientes de los alimentos frescos por largos periodos.
1. Presione el botón "Super Freeze" para activar esta función. Se iluminará el icono y la temperatura del congelador descenderá hasta -24°C.
2. Super Freeze se desactivará automáticamente después de 52 horas.
3. Cuando la función Super Freeze está encendida, puede apagarla presionando "Super Freeze" o el botón derecho "Temp." .
Para apagar manualmente la función Super Freeze, la temperatura del congelador volverá a los valores anteriores.

Control electrónico

NOTA

Cuando seleccione la función Super Freeze, asegúrese de que no haya bebidas enlatadas o botellas (especialmente bebidas gasificadas) en el compartimento congelador. Las botellas y las latas pueden explotar.

7. Alarm (Alarma)



Alarma de temperatura alta:
Si la temperatura en el interior de la unidad es demasiado alta, sonará una alarma para avisarle y se encenderá el icono "⚠".
En la función de no espera, la temperatura en el interior de la caja se detecta después de 24 horas de encendido. Si la temperatura se mantiene demasiado alta durante un máximo de 4 horas, se activará la alarma de alta temperatura.

Apagado de la alarma:
Para apagar la alarma acústica, presione brevemente el botón Alarm. El icono "⚠" permanecerá iluminado hasta que la temperatura real del aparato descienda por debajo del nivel de alarma. Cuando el aparato alcance una temperatura adecuada, el icono "⚠" se apagará y la alarma de alta temperatura se desactivará.
Si no cancela la alarma de temperatura alta, el icono de alarm permanecerá encendido y el zumbador sonará tres veces por minuto. Después de más de 10 minutos, la alarma se detendrá.

Alarma de Puerta Abierta:
Si se deja una puerta abierta durante más de 1 minuto, sonará una alarma para avisarle. La alarma sonará 5 veces cada minuto en el primer y segundo minuto. A partir del tercer minuto, la alarma sonará una vez por segundo. Si la alarma suena durante un periodo de tiempo prolongado, el zumbador dejará de sonar transcurridos 10 minutos desde la apertura de la puerta. Durante una alarma, presione cualquier botón para cancelar el sonido de la alarma. Para apagar la alarma, cierre completamente todas las puertas.

Modo Demo
El modo Demo es para su exhibición en la tienda y evita que el refrigerador genere aire frío. En este modo, el refrigerador parece estar funcionando pero no generará aire frío.

1. Aparato con función WiFi
Para activar el modo Demo, mantenga presionados los botones "Power" y "Wi-Fi" al mismo tiempo durante tres segundos y el zumbador emitirá 3 pitidos, la pantalla mostrará "OF", el modo Demo se ha activado.
Si no se presiona ningún botón durante 10 segundos, la pantalla seguirá mostrando "OF"; de lo contrario, mostrará la temperatura ajustada.
Para apagar el modo de demostración, mantenga presionados los botones "Power" y "Wi-Fi" al mismo tiempo durante tres segundos y el zumbador sonará tres veces.

Control electrónico

2. Aparato sin función WiFi
Para activar el modo Demo, mantenga presionados los botones "Power" y "Alarm" al mismo tiempo durante tres segundos y el zumbador emitirá 3 pitidos, la pantalla mostrará "OF", el modo Demo se ha activado.
Si no se presiona ningún botón durante 10 segundos, la pantalla seguirá mostrando "OF"; de lo contrario, mostrará la temperatura ajustada.
Para apagar el modo Demo, mantenga presionados los botones "Power" y "Alarm" al mismo tiempo durante tres segundos y el zumbador sonará tres veces.

8. Convert (Convertir)



Presione el botón "Convert" durante 5 segundos para activar o desactivar la función Convert.
Todo el compartimento congelador puede convertirse en un compartimento Smart Zone. La temperatura en este compartimento es igual o ligeramente inferior a 0°C. Por lo tanto, no guarde alimentos sensibles a las bajas temperaturas en este compartimento, ya que podrían congelarse. Antes de pasar a la función Smart Zone, vacíe el compartimento congelador para evitar que los alimentos congelados se descongelen y perezcan.

• **Activación de la función Convert:** presione el botón "Convert" durante 5 segundos. Sonará un pitido y se encenderá el indicador "".
• Cuando se activa esta función, la temperatura del compartimento congelador se ajustará a 0°C y la temperatura del compartimento frigorífico se ajustará a 4°C. El indicador "" parpadeará en la pantalla hasta que la temperatura del compartimento congelador alcance la temperatura adecuada. Cuando se alcanza esta temperatura, el indicador "" se iluminará constantemente.
• Ajuste de la temperatura en el compartimento Smart Zone: utilice el botón derecho "Temp." para ajustar la temperatura entre -5°C y +3°C.
• Ajuste de la temperatura en el compartimento frigorífico: utilice el botón izquierdo "Temp." para ajustar la temperatura entre +2°C y +8°C.
• Cuando la función Convert está activada, las funciones Super Cool, Super Freeze y Eco estarán desactivadas, mientras que las otras funciones podrán ser activadas.
• Cuando la función Convert está activada, la función de alarma de temperatura alta del congelador será desactivada.
• Desactivación de la función Convert: presione de nuevo el botón "Convert" durante 5 segundos. Sonará un pitido y el indicador Convert dejará de iluminarse.

Control electrónico

Cuando la función Convert esté desactivada, la temperatura del compartimento congelador se ajustará a -18°C, mientras que la temperatura del compartimento frigorífico se ajustará a 4°C.

9. Wi-Fi (esta cláusula solo se aplica a los aparatos con función WiFi)

Wi-Fi **Conexión de su aparato al Wi-Fi**

Aplicación ConnectLife

ConnectLife es una aplicación para el hogar inteligente que le permite comunicarse con sus aparatos inteligentes mediante un smartphone o una tableta.

Instalación

1. Abra el Apple App Store (iOS) o Google Play Store (Android) en su smartphone.
2. Busque la aplicación "ConnectLife". Verá una aplicación con el siguiente icono:



3. Descargue e instale la aplicación ConnectLife proporcionada por ConnectLife, LLC.
También puede escanear el siguiente código QR con su smartphone o tableta para encontrar la aplicación ConnectLife:

NOTA

- La distancia entre el aparato y el router Wi-Fi puede afectar al rendimiento. Si están demasiado lejos, el emparejamiento del aparato puede fallar o tardar más tiempo.
- El aparato solo es compatible con redes Wi-Fi de 2,4 GHz. El SSID de la red Wi-Fi debe ser visible.
- El entorno inalámbrico circundante (otros dispositivos conectados) puede afectar al rendimiento de la red.
- La conexión Wi-Fi del aparato puede interrumpirse debido a factores externos, como el entorno de la red doméstica o el proveedor de servicios de Internet.

Conexión del refrigerador

(esta cláusula solo se aplica a los aparatos con función WiFi)

Una vez que haya instalado la aplicación Connectlife, inicie sesión o cree una cuenta y sigue los pasos que se indican a continuación:

1. Asegúrese de que el aparato esté encendido y el panel de pantalla esté activo. Sabrá que está listo cuando se ilumine el panel.

Control electrónico



2. Mantenga presionado el botón Wi-Fi durante 3 segundos hasta que oiga un pitido y vea que la luz "" parpadea después de encenderse constantemente durante unos segundos.

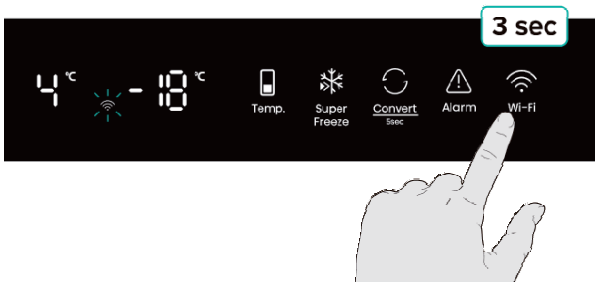

3. Asegúrese de que Bluetooth esté activado en su teléfono y abra la aplicación ConnectLife. Busque la ventana emergente que indica que se ha encontrado un nuevo aparato. Toque el botón de la ventana emergente y sigue las instrucciones para continuar.

4. Si no aparece ninguna ventana emergente, toque el botón "Add appliance" o "+" en la aplicación.
5. Localice "Refrigerador" en la lista de aparatos y selecciónalo.
6. Siga las instrucciones de la aplicación para conectar su refrigerador. Una vez completada la configuración, su refrigerador aparecerá en su pantalla de inicio.

NOTA

- El aparato permanecerá en modo de emparejamiento durante un máximo de 5 minutos.
- Para restablecer los ajustes de fábrica de la red, mantenga presionado el botón Wi-Fi durante 6 segundos. Oirá dos pitidos cuando se restablezca el aparato.
- Después del restablecimiento, el aparato entrará en el modo de emparejamiento.
- Una luz Wi-Fi fija indica que el aparato se ha conectado correctamente a la red doméstica.

Primer uso

NOTA

- El producto está diseñado y construido exclusivamente para uso doméstico. El producto debe estar correctamente instalado, colocado y funcionar según las instrucciones presentes en las Instrucciones del Usuario incluidas.
- Los parámetros indicados en la tabla son parámetros de diseño. Debido a diversos motivos, habrá una ligera variación entre las dimensiones reales y los parámetros de diseño. Los datos se indican únicamente como referencia.

Primer uso

NOTA

Al invertir la puerta, la instalación del armario puede remitirse a las instrucciones de instalación.
1. Para asegurarse de que las puertas estén totalmente cerradas/selladas, haga una comprobación en ambas puertas después de instalar la puerta decorativa, por ejemplo, utilice un trozo de papel entre la puerta de la unidad y sus juntas y cierre la puerta para ver si se observa alguna tensión al tirar del papel, que debería estar asegurado en su sitio y no se caerá.
2. Para poner la puerta al revés, retire las cubiertas de los agujeros y recolóquelas en los nuevos agujeros Si se rompen al quitarlos, puede sustituirlas por las que hay en la bolsa accesoria.

Limpieza antes del uso
Antes de usar el aparato por primera vez, lave el interior y todos los accesorios internos con agua tibia y jabón neutro, para eliminar el olor típico de un producto nuevo y luego séquelos bien.

Posicionamiento para la Instalación

ADVERTENCIA

Antes de la instalación, lea atentamente las instrucciones para su seguridad y el correcto funcionamiento del aparato.

• Coloque el aparato lejos de fuentes de calor, como estufas, radiadores, luz directa del sol, etc.
• El máximo rendimiento y seguridad se garantizan manteniendo una temperatura interior correcta para la clase de unidad implicada, como se especifica en la placa de características.
• El aparato funciona bien en el tipo climático correspondiente. Es posible que el aparato no funcione correctamente si se deja durante un periodo más largo a una temperatura superior o inferior al rango indicado.

¡Importante!

Es necesario tener una buena ventilación alrededor del refrigerador para permitir la disipación del calor, una alta eficiencia y un bajo consumo de energía. Por esta razón, se debe dejar suficiente espacio libre alrededor del refrigerador.

Clase climática	Temperatura ambiente
SN	+10°C a +32°C
N	+16°C a +32°C
ST	+16°C a +38°C
T	+16°C a +43°C

Nivelación
El aparato debe estar nivelado para eliminar la vibración. Para nivelar el aparato, debe estar en posición vertical y los ajustadores deben estar en contacto estable con el suelo. También puede ajustar el nivel desenroscando el ajuste de nivel apropiado en la parte delantera (con sus dedos o una llave adecuada).

Inversión de la puerta

Conexión eléctrica

⚠ PRECAUCIÓN

Cualquier trabajo eléctrico necesario para instalar este aparato debe ser realizado por personal cualificado o autorizado.

⚠ ADVERTENCIA

Este aparato debe tener conexión a tierra. El fabricante declina toda responsabilidad si no se observan estas medidas de seguridad.

Uso diario

Accesorios 1)
Estantes/bandejas móviles
• Con su aparato se incluyen varios estantes de almacenamiento de cristal, plástico o bandejas de alambre. Diferentes modelos tienen diferentes combinaciones y diferentes características.
• Las paredes del refrigerador están equipadas con una serie de corredores para poder colocar los estantes en la posición deseada.

Colocación de las baldas de la puerta
• Para permitir el almacenamiento de paquetes de alimentos de varios tamaños, las baldas de las puertas se pueden colocar a diferentes alturas.
• Para ajustarlos, tire de la balda en la dirección que marcan las flechas hasta que se libere. Después, colóquela como desee.

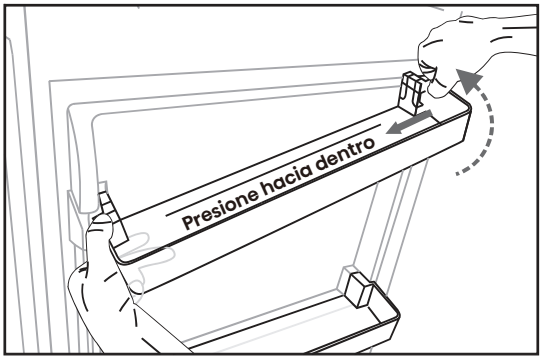

Quite la balda de la puerta

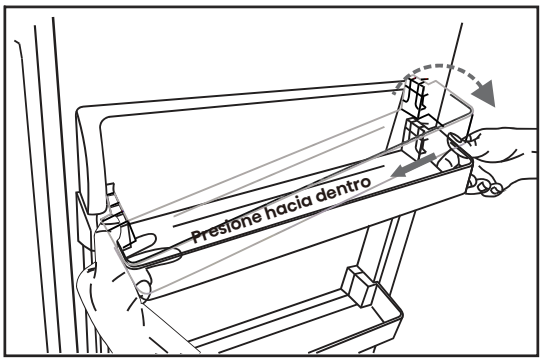

Instale la balda de la puerta

Cajón de Verduras
• Para guardar frutas y verduras.

Cajón del congelador
• Para guardar alimentos congelados.

Bandeja de cubitos de hielo
• Para hacer hielo y guardar cubitos de hielo.

Compartimento frigorífico 2)
• Para guardar alimentos que no necesitan ser congelados y diferentes secciones adecuadas a los diferentes tipos de alimentos.

Compartimento congelador 2)
• Para congelar alimentos frescos y guardar alimentos congelados y ultracongelados durante largos periodos de tiempo.

Uso diario

Descongelación de alimentos 2)
• En el compartimento frigorífico.
• En temperatura ambiente.
• En un horno microondas.
• En un horno convencional o de convección.
• Los alimentos, una vez descongelados, deben volver a congelarse, salvo en casos especiales.
1) Si el aparato contiene accesorios y funciones relacionados.
2) Si el aparato tiene un compartimento congelador.

balda multifuncional
NOTA: Garantice la correcta colocación de la balda multifuncional para que la salida de aire no sople directamente sobre las botellas de vino. La siguiente imagen es un ejemplo incorrecto.

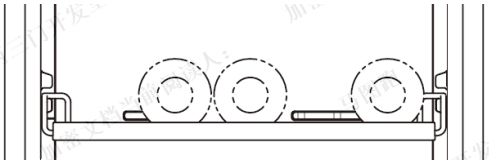

Ejemplo incorrecto

Sugerencias y consejos útiles

Ruidos durante el funcionamiento
Clics - Siempre que el compresor se enciende o se apaga, se puede escuchar un clic.
Zumbido - Tan pronto como el compresor esté en funcionamiento, podrá oírlo zumbar.
Burbujas - Cuando el refrigerante fluye hacia tubos delgados, se pueden escuchar ruidos de burbujeo o salpicaduras.
Salpicaduras - Incluso después de apagar el compresor, este ruido se puede escuchar durante un breve período de tiempo.

Consejos de ahorro de energía
• No instale el aparato cerca de fogones, radiadores u otras fuentes de calor.
• Minimiza el tiempo que tarda en abrirse el aparato.
• No configure la temperatura más frio de lo necesario.
• Asegúrese de que las placas laterales y la placa trasera del aparato estén a cierta distancia de la pared, siga las instrucciones indicadas para su instalación.
• Si el diagrama muestra la combinación correcta para los cajones, el cajón crisper y los estantes, no ajuste la combinación, ya que produciría un efecto en el consumo de energía.

Sugerencias para refrigerar alimentos frescos
• No almacene alimentos calientes o líquidos que se evaporan en el aparato.
• Cubra o envuelva los alimentos, sobre todo si tienen un sabor u olor fuerte.
• Coloque los alimentos para que el aire pueda circular libremente en torno a ellos.

Sugerencias de refrigeración
• Carne (de todo tipo): envuélvala en bolsas de polietileno (plástico) y colóquela en el estante de vidrio encima del cajón de verduras. Por seguridad, almacénela de esta forma solo uno o dos días como máximo.
• Alimentos cocinados, platos fríos, etc.: deben cubrirse y colocarse en cualquier estante.
• Frutas y verduras: deben limpiarse a fondo y colocarse en los cajones especiales.
• Mantequilla y queso: deben colocarse en papel de aluminio o bolsas de polietileno (plástico) para excluir la mayor cantidad de aire posible.

Sugerencias y consejos útiles

• Botellas de leche: deben tener tapón y guardarse en el botellero de la puerta.

Consejos de congelación

Cuando lo utilice por primera vez o después de un periodo sin uso. Antes de colocar los alimentos en el compartimento, deje el aparato funcione al menos 2 horas con los ajustes más altas

• Prepare los alimentos en porciones pequeñas para permitir que se congelen rápidamente y completamente y para que después sea posible descongelar solo la cantidad necesaria.

• Envuelva los alimentos en papel de aluminio o polietileno (plástico) y asegúrese de que los paquetes sean herméticos.

• No permita que alimentos frescos, no congelados, entren en contacto con alimentos que hayan sido congelados, evitando así que aumente la temperatura de estos últimos.

• Los productos congelados, si se consumen inmediatamente después de sacarlos del congelador, pueden provocar quemaduras en la piel.

• Se recomienda etiquetar y fechar cada paquete congelado para mantener un registro de su tiempo de almacenamiento.

Consejos para almacenar alimentos congelados

• Asegúrese de que el vendedor de los alimentos haya almacenado los alimentos congelados de forma correcta.

• Una vez descongelados, los alimentos se deterioran rápidamente y no deben volverse a congelar.

• No supere el tiempo de almacenamiento indicado por el fabricante de los alimentos.

NOTA

Si el aparato contiene accesorios y funciones relacionados.

Apagado del aparato

• Vacíe el aparato.

• Desconecte el enchufe.

• Limpie y seque completamente el interior.

• Asegúrese de que todas las puertas queden abiertas ligeramente para permitir que circule el aire.

Limpieza y cuidado

Por motivos de higiene, debe limpiar periódicamente el aparato (así como los accesorios exteriores e interiores) al menos cada dos meses.

ADVERTENCIA

¡Existe peligro de descarga eléctrica!

El aparato no puede estar conectado a la fuente de alimentación durante la limpieza. Antes de limpiarlo, desconecte el aparato y desenchúfelo de la fuente de alimentación o desconecte el disyuntor o el fusible.

Limpieza y cuidado

Limpieza exterior
Debe limpiar periódicamente el aparato para mantener su buen estado.
• Limpie el panel digital y la pantalla con un paño limpio y suave.
• Rocíe agua en el trapo de limpieza en lugar de rociarla directamente en la superficie del aparato. Esto ayudará a distribuir la humedad de manera uniforme por la superficie.
• Limpie las puertas y superficies del armario con un detergente suave y, a continuación, séquelas con un trapo suave.

⚠ PRECAUCIÓN

No utilice objetos afilados, ya que podrían rayar la superficie.
No utilice Diluyente, Detergente para autos, Clorox, aceite etéreo, limpiadores abrasivos o solventes orgánicos, como Benceno, para realizar la limpieza. Podrían dañar la superficie del aparato y provocar un incendio.

Limpieza interior
• Limpie regularmente el interior del aparato. Le resultará más fácil limpiarlo cuando tenga poca cantidad de comida.
Limpie el interior del frigorífico y el congelador con una solución débil de bicarbonato de soda y, a continuación, aclárelo con agua caliente usando un trapo o esponja escurridos. Seque por completo antes de volver a colocar los estantes y las cestas. Seque bien todas las superficies y las partes desmontables antes de volver a colocarlas en su lugar.

• Aunque este aparato tiene una función automática de descongelación, podría haber una capa de escarcha en el interior del compartimento congelador si se ha abierto con frecuencia la puerta o si se ha mantenido abierta mucho rato. Si la escarcha es demasiado gruesa, elija un momento en el que el congelador esté casi vacío y siga estos pasos:
• Retire los alimentos y los accesorios, desenchufe el aparato de la electricidad y deje las puertas abiertas. Ventile bien la sala para acelerar el proceso de descongelación.
• Cuando se haya descongelado completamente, limpie el congelador siguiendo el proceso antes descrito.

⚠ PRECAUCIÓN

No utilice objetos afilados para retirar la escarcha del compartimento congelador. Solo se debe volver a conectar a la corriente y encender el aparato cuando el interior esté completamente seco.

Descongelación
Compartimento frigorífico
• Este compartimento se descongela automáticamente. El agua de descongelación fluye a través del recipiente de recogida situado en la parte posterior del aparato hasta la tubería de drenaje.

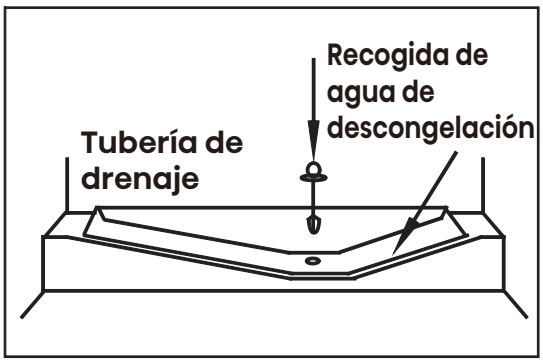

Limpieza y cuidado

Compartimiento congelador
• Este compartimento se descongela automáticamente.

Limpieza del sello de las puertas
• Mantenga limpios los sellos de la puerta. Los alimentos y bebidas pegajosos pueden hacer que los sellos se enganchen en el armario y se rompan al abrir la puerta. Lave el sello con detergente suave y agua tibia. Aclárelo y séquelo detenidamente después de limpiarlo.

⚠ PRECAUCIÓN

Solo puede encender el aparato si los sellos de las puertas están completamente secos.

Reemplazo de la luz LED
• Para reemplazar la luz LED, siga los siguientes pasos:
1. Desenchufe el aparato.
2. Quite la cubierta de la luz presionando hacia arriba y hacia afuera.
3. Sostenga la cubierta del LED con una mano y tire con la otra mientras presiona el conector.
4. Reemplace la luz LED y colóquela correctamente en el lugar.

Nota:
- Este producto contiene una fuente de luz con eficiencia energética de clase G.

⚠ ADVERTENCIA

¡El usuario no debe reemplazar la luz LED! Si se daña, contacte a la línea de atención al cliente para una asistencia.

Resolución de problemas

Si experimenta algún problema con el aparato o le preocupa que no funcione correctamente, puede realizar estas sencillas comprobaciones antes de llamar al servicio técnico. Puede realizar verificaciones simples siguiendo esta sección antes de llamar al servicio.

⚠ ADVERTENCIA

- No intente reparar el aparato usted mismo. Si el problema persiste después de haber realizado las comprobaciones descritas a continuación, póngase en contacto con un electricista cualificado, un ingeniero de mantenimiento autorizado o con la tienda donde compró el producto.

Problema	Causa posible y Solución
El aparato no funciona correctamente	Compruebe si el cable eléctrico está enchufado correctamente en la toma eléctrica.

Resolución de problemas

Problema	Causa posible y Solución
El aparato no funciona correctamente	Compruebe el fusible o el circuito de su fuente de alimentación y reemplácelos si fuera necesario.
	La temperatura ambiental es demasiado baja. Intente establecer la temperatura de la cámara en un nivel más frío para solucionar este problema.
	Es normal que el congelador no funcione durante el ciclo de descongelación automática, o durante un breve tiempo después de encender el aparato para proteger el compresor.
Olores dentro de los compartimientos	Es posible que sea necesario limpiar el interior.
	Algunos alimentos, recipientes o envoltorios causan olores.
Sale ruido del aparato	Los sonidos descritos a continuación son normales: • Ruido de funcionamiento del compresor. • Ruido de movimiento de aire del motor del ventilador pequeño en el compartimento congelador o los otros compartimentos. • Ruido de gorgoteo similar al de agua hirviendo. • Ruido de golpeteo durante la descongelación automática. • Ruido de chasquido antes de que arranque el compresor.
	Otros ruidos inusuales pueden ser debidos a los motivos descritos a continuación y es posible que deba comprobarlos y tomar medidas: • El armario no está nivelado. • La parte trasera del aparato toca la pared. • Las botellas o los contenedores se caen o ruedan.
El motor funciona continuamente	Es normal escuchar periódicamente el sonido del motor, que deberá funcionar más en las siguientes circunstancias: • El ajuste de temperatura es más frío de lo necesario. • Se ha almacenado recientemente una gran cantidad de comida caliente dentro del aparato. • La temperatura fuera de la unidad es muy elevada. • Las puertas han estado abiertas con demasiado tiempo o se abren muy a menudo. • Después de instalar el aparato o si éste ha estado apagado durante mucho tiempo.

Resolución de problemas

Problema	Causa posible y Solución
Hay una capa de escarcha en el compartimento	Compruebe que las salidas de aire no estén bloqueadas con alimentos y asegúrese de que la comida esté colocada dentro del aparato de forma que permita una ventilación suficiente. Asegúrese de que la puerta esté completamente cerrada. Para eliminar la escarcha, consulte el capítulo "Limpieza y cuidado".
La temperatura interior es demasiado alta	Es posible que haya dejado las puertas abiertas demasiado rato o que las haya abierto con demasiada frecuencia, que algún obstáculo las haya mantenido abiertas o que el aparato tenga poco espacio a los lados, por detrás y por encima.
La temperatura interior es demasiado baja	Aumente la temperatura siguiendo el capítulo "Controles de la pantalla".
Las puertas no se pueden cerrar fácilmente	Compruebe si la parte superior del refrigerador está inclinada hacia atrás 10-15mm para permitir que las puertas se cierren automáticamente, o si haya algo dentro que evite que las puertas se cierren.
Gotea agua en el suelo	Puede que la bandeja para agua (ubicada en la parte trasera inferior del aparato) no se haya nivelado correctamente o que boquilla de vaciado de la parte superior del depósito compresor no se haya colocado correctamente para que el agua entre directamente en la bandeja, o que la boquilla esté bloqueada, o que el agua no esté completamente introducida en el conector. Puede que necesite correr el refrigerador de la pared para verificar la bandeja y el caño.
La luz no funciona	• La luz LED podría estar dañada. Para reemplazar la luz LED, consulte el capítulo Limpieza y cuidado. • El sistema de control ha desactivado las luces porque la puerta ha estado abierta demasiado rato. Cierre y vuelva a abrir la puerta para reactivar las luces.
No se puede conectar el aparato a la red WiFi (esta cláusula solo se aplica a los aparatos con función WiFi)	• La contraseña de la red Wi-Fi doméstica se ha introducido incorrectamente. Asegúrese de que la contraseña sea correcta y conéctese de nuevo. • La frecuencia del router Wi-Fi doméstico no es de 2,4GHz. El aparato solo admite una frecuencia de radio de 2,4 GHz. Establece un SSID Wi-Fi de 2,4GHz dedicado y conecta el dispositivo a ese SSID.

Resolución de problemas

Problema	Causa posible y Solución
No se puede conectar el aparato a la red WiFi (esta cláusula solo se aplica a los aparatos con función WiFi)	• El router y el aparato están muy alejados, lo que provoca la mala calidad de la red. Considere la posibilidad de acercar el router al aparato o de adquirir un extensor de alcance Wi-Fi e instalarlo.

Eliminación del aparato

Está prohibido eliminar este aparato con los residuos domésticos.

Materiales de embalaje

Los materiales de embalaje con el símbolo de reciclaje son reciclables. Deseche el embalaje a un contenedor de recogida de residuos adecuado para reciclarlo.

Antes de desechar el aparato

1. Desconecte el enchufe del tomacorriente.
2. Corte el cable principal y deséchelo.

	Eliminación correcta del producto
	Esta marca indica que este producto no debe eliminarse con otros desechos domésticos en UE. Para evitar posibles daños al medio ambiente o la salud humana por la eliminación incontrolada de residuos, recíclelo de manera responsable para promover la reutilización sostenible de los recursos materiales. Para devolver su dispositivo usado, utilice los sistemas de devolución y recogida o póngase en contacto con el distribuidor donde compró el producto. Ellos pueden retirar este producto para un reciclaje seguro para el medio ambiente.

Eliminación del aparato

Para evitar contaminar los alimentos, siga las siguientes instrucciones

- Si abre la puerta por largos periodos, puede aumentar significativamente la temperatura de los compartimientos del aparato.
- Limpie regularmente las superficies que puedan estar en contacto con alimentos y sistemas de desagües accesibles.
- Almacene la carne y el pescado crudo en los recipientes adecuados del refrigerador para que no estén en contacto ni goteen sobre otros alimentos.
- Los compartimientos de dos estrellas para alimentos congelados son ideales para almacenar alimentos precongelados o cremas heladas y hacer cubitos de hielo.
- Los compartimientos de uno, dos y tres estrellas no son aptos para congelar alimentos frescos.

Orden	Tipo de compartimentos	Temperatura de almacenamiento o meta [°C]	Alimentos apropiados
1	Frigorífico	+2~+8	Los huevos, los alimentos cocidos, los alimentos envasados, las frutas y verduras, los productos lácteos, las tortas, las bebidas y otros alimentos no aptos para congelar.
2	(***)*_ Congelador	≤-18	Marisco (pescado, langostinos, moluscos), productos acuáticos de agua dulce y productos cárnicos (tiempo recomendado de 3 meses - los valores nutricionales y el sabor disminuyen con el tiempo), ideal para alimentos frescos congelados.
3	***_ Congelador	≤-18	Marisco (pescado, langostinos, moluscos), productos acuáticos de agua dulce y productos cárnicos (tiempo recomendado de 3 meses - los valores nutricionales y el sabor disminuyen con el tiempo). No es apto para congelar alimentos frescos.
4	**_ Congelador	≤-12	Marisco (pescado, langostinos, moluscos), productos acuáticos de agua dulce y productos cárnicos (tiempo recomendado de 2 meses - los valores nutricionales y el sabor disminuyen con el tiempo). No es apto para congelar alimentos frescos.

Eliminación del aparato

Orden	Tipo de compartimentos	Temperatura de almacenamiento o meta [°C]	Alimentos apropiados
5	*-Congelador	≤-6	Marisco (pescado, langostinos, moluscos), productos acuáticos de agua dulce y productos cárnicos (tiempo recomendado de 1 mes - los valores nutricionales y el sabor disminuyen con el tiempo). No es apto para congelar alimentos frescos.
6	0 - estrella	-6~0	Cerdo fresco, carne de res, pescado, pollo, algunos alimentos procesados envasados, etc. (Se recomienda consumir dentro del mismo día, preferiblemente no más de 3 días). Alimentos procesados encapsulados o parcialmente empaquetados (alimentos no congelables)
7	Fresco	-2~+3	Cerdo fresco/congelado, carne de res, pollo, productos de agua dulce, etc. (se recomienda almacenar 7 días por debajo de 0°C y por encima de 0°C para consumir dentro del mismo día, preferiblemente no más de 2 días). Marisco (se recomienda almacenar 15 días por debajo de 0°C y no se recomienda almacenar sobre 0°C)
8	Alimentos frescos	0~+4	Cerdo fresco, carne de res, pescado, pollo, alimentos cocidos, etc. (Se recomienda consumir dentro del mismo día, preferiblemente no más de 3 días).
9	Vino	+5~+20	Vino rojo, vino blanco, vino espumante, etc.

Eliminación del aparato

NOTA

Almacene los distintos alimentos según los compartimentos o temperatura meta del alimento comprado.

- Si el refrigerador está vacío por largos periodos, desconéctelo, descongélelo, límpielo, séquelo y deje la puerta abierta para evitar la formación de moho dentro del aparato.

Limpieza del dispensador de agua (especial para productos con dispensador de agua):

- Limpie el tanque de agua si no se ha utilizado por 48 horas; purgue el sistema de agua conectado al suministro de agua en caso de no haber extraído agua por 5 días.

ADVERTENCIA

- Se debe envasar los alimentos antes de introducirlos en el refrigerador y embotellar los líquidos o introducirlos en contenedores con tapa para evitar que se derramen, ya que la estructura de diseño del producto no es fácil de limpiar.

HYUNDAI

Manual de Operação do Usuário

HCI19354NED00

GENUINE PRODUCT OF
HYUNDAI CORPORATION

Antes de operar esta unidade, leia atentamente este manual e guarde-o para referência futura

Conteúdo

Informações de segurança e aviso.....01
Descrição do aparelho.....12
Controle eletrônico.....13
Primeira utilização.....18
Inverter a porta.....20
Uso diário.....20
Sugestões e dicas úteis.....21
Limpeza e cuidado.....22
Resolução de problemas.....24
Eliminação do aparelho.....27

Informações de segurança e aviso

Para sua segurança e uso correcto, antes de instalar e usar o aparelho, leia este manual de utilizador cuidadosamente, incluindo as suas sugestões e avisos. Para evitar erros e acidentes desnecessários, é importante assegurar-se que todas as pessoas a usar o aparelho estão completamente familiares com a sua operação e funcionalidades de segurança. Guarde estas instruções e certifique-se de que elas permanecem com o aparelho se for movido ou vendido, de modo que qualquer pessoa que o utilize ao longo de sua vida, será devidamente informada sobre o uso e os avisos de segurança.
Para a segurança de vidas e propriedades, mantenhas as precauções destas instruções do usuário como o fabricante não é responsável por danos causados por omissão.



Segurança para crianças e outras pessoas vulneráveis

De acordo com o padrão EN
Este aparelho pode ser utilizado por crianças com idade igual ou superior a 8 anos e pessoas com capacidades físicas, sensoriais ou mentais reduzidas ou falta de experiência e conhecimento, se tiverem recebido supervisão ou instruções relativas ao uso do aparelho de forma segura e que tenham compreensão dos riscos envolvidos. As crianças não devem brincar com o aparelho. A limpeza e a manutenção do utilizador não devem ser feitas por crianças sem supervisão.

Informações de segurança e aviso



Segurança para crianças e outras pessoas vulneráveis

De acordo com o padrão IEC

O uso deste aparelho não é destinado a pessoas (incluindo crianças) com capacidades físicas, sensoriais ou mentais reduzidas, ou com falta de experiência e conhecimento, a menos que elas tenham recebido supervisão ou instruções relativas ao uso do aparelho por uma pessoa responsável pela sua segurança.

- Mantenha todas as embalagens fora do alcance das crianças porque há o risco de asfixia.
- Se for eliminar o aparelho, puxe a ficha para fora da tomada, corte o cabo de conexão (tão perto do aparelho quanto possível) e remova a porta para prevenir que crianças a brincar sofram de choques eléctricos ou se fechem dentro.
- Se este aparelho, com selos de porta magnética, é para substituir um aparelho antigo com fechos de mola (trava) na porta ou tampa, assegure-se que os fechos de mola são inutilizáveis antes de eliminar o aparelho antigo. Isto irá prevenir que o aparelho se torne uma armadilha fatal para uma criança.

Informações de segurança e aviso

Segurança geral

- **AVISO**
  Este aparelho destina-se a ser utilizado em aplicações domésticas

- **AVISO**
  Não armazene substâncias explosivas, como latas de aerossol com um propelente inflamável neste aparelho.

- **AVISO**
  Se o cabo de alimentação estiver danificado, ele deve ser substituído pelo fabricante, seu agente de serviço ou pessoas qualificadas para evitar um perigo.

- **AVISO**
  Mantenha as aberturas de ventilação, na caixa do aparelho ou na estrutura embutida, sem obstruções.

Informações de segurança e aviso

Segurança geral

- **AVISO**

  Não use dispositivos mecânicos ou outros meios para acelerar o processo de descongelamento, exceto os recomendados pelo fabricante.

- **AVISO**

  Não danifique o circuito refrigerante.

- **AVISO**

  Não utilize aparelhos eléctricos no interior dos compartimentos de armazenamento de alimentos do aparelho, a menos que sejam do tipo recomendado pelo fabricante.

- **AVISO**

  O refrigerante e o gás de sopro de isolamento são inflamáveis. Ao descartar o aparelho, faça a eliminação apenas num centro de eliminação de resíduos autorizada. Não exponha-o ao fogo.

- **AVISO**

  Ao posicionar o aparelho, assegure-se que o cabo de alimentação não está preso ou danificado.

- **AVISO**

  Não coloque várias saídas de tomada portátil ou fontes de energia portáteis atrás do aparelho.

Informações de segurança e aviso

⚠ Substituir as lâmpadas de iluminação

- **AVISO**
  As lâmpadas não devem ser substituídas pelo utilizador! Se as lâmpadas estiverem danificadas, contacte a linha de apoio ao cliente para assistência. Este aviso é apenas para refrigeradores com lâmpadas.

⚠ Refrigerante

O refrigerante isobuteno (R600a) está contido no circuito refrigerante do aparelho, um gás natural com um alto nível de compatibilidade ambiental, que é, no entanto, inflamável. Durante o transporte e a instalação do aparelho, certifique-se de que nenhum dos componentes do circuito refrigerante seja danificado. O refrigerante (R600a) é inflamável.

- **AVISO**
  Refrigeradores contêm refrigerante e gases na isolação. Refrigerante e gases devem ser eliminados profissionalmente pois podem causar danos oculares ou ignições. Assegure-se que a tubagem do circuito de refrigerante não está danificada antes da eliminação apropriada.

Informações de segurança e aviso



AVISO
Risco de incêndio/materiais inflamáveis

Se o circuito refrigerante deve ser danificado:

- Evite chamas nuas e fontes de ignição.
- Ventile completamente a sala em que o aparelho está situado.

É perigoso alterar as especificações ou modificar este produto de qualquer forma.
Quaisquer danos ao cabo podem causar um curto circuito, fogo e/ou choque eléctrico.

Segurança elétrica

1. O cabo de alimentação não deve ser esticado.
2. Assegure-se que a tomada não está esmagada ou danificada. Uma tomada esmagada ou danificada podem sobreaquecer e causar um fogo.
3. Certifique-se que você pode acessar a ficha principal do aparelho.
4. Não puxe o cabo principal.
5. Se o soquete do plugue de energia estiver solto, não insira o plugue de energia. Existe o risco de choque elétrico ou incêndio.
6. Você não deve operar o aparelho sem a tampa da lâmpada de iluminação interior.

Informações de segurança e aviso

⚠ Segurança elétrica

7. O frigorífico só é aplicado com a alimentação de corrente alternada monofásica de 220~240V/50Hz. Se a flutuação de voltagem no distrito do utilizador for tão grande que a voltagem excede a gama acima, por segurança, assegure-se que usa A.C. Regulador de voltagem automático de mais de 350W no frigorífico. O geladeira deve utilizar uma tomada de energia especial em vez de uma comum com outros aparelhos eléctricos. A sua ficha deve corresponder à tomada com fio terra.

Uso diário

- Não armazene gases ou líquidos inflamáveis neste aparelho, há risco de explosão.
- Não opere nenhum aparelho eléctrico no aparelho (por exemplo, máquinas eléctricas de fazer gelado, batedeiras, entre outros.)
- Ao desligar o aparelho, sempre puxe o plugue da tomada, não arraste o cabo.
- Não coloque itens quentes perto dos componentes de plástico deste aparelho.
- Não coloque produtos alimentares directamente contra a saída de ar na parede traseira.
- Guarde alimentos congelados pré-embalados de acordo com as instruções do fabricante de alimentos congelados.

Informações de segurança e aviso

- As recomendações de armazenagem dos manufactores de aparelhos devem ser seguidas rigorosamente. Consulte instruções relevantes para armazenagem.
- Não coloque bebidas gaseificadas no compartimento de congelamento porque cria pressão no recipiente, o que pode causar explosões, resultando em danos no aparelho.
- Alimentos congelados podem causar quemadura por geada se forem consumidos diretamente do congelador.
- Não coloque o aparelho sob a luz solar direta.
- Mantenha as velas, lâmpadas e outros itens com chamas nuas longe do aparelho, para não incendiar o aparelho.
- Este aparelho está destinado ao armazenamento de alimentos e/ou bebidas numa casa normal como explicado neste livro de instruções. Você deve tomar cuidado ao movê-lo, pois o aparelho é pesado.
- Não remova nem toque nos objectos do compartimento do congelador se as suas mãos estiverem húmidas/ molhadas, pois pode causar feridas na pele ou queimaduras de gelo.
- Nunca utilize a base, as gavetas, as portas etc. para se sustentar ou como suportes.
- Não consome picadinhos de gelo ou cubos de gelo diretamente do congelador, pois isso pode causar queima de congelação na boca e nos lábios.

Informações de segurança e aviso

- Os alimentos congelados não devem ser congelados de novo uma vez que foram descongelados.
- Para evitar que os itens caírem e causem ferimentos ou danos ao aparelho, não sobrecarregue as prateleiras da porta ou coloque muita comida nas gavetas.
- Nunca cubra ou obstrua as lâminas de ventilação do aparelho.
- Para sentir a temperatura perto do eletrodoméstico e para fazer com que o eletrodoméstico funcione melhor, acrescente o sensor de temperatura fora da caixa do aparelho.
- O módulo Wi-Fi é instalado na caixa de controlo no topo do eletrodoméstico. Para evitar a interferência e o enfraquecimento do sinal, recomenda-se que suspenda a utilização de produtos de metal com uma área grande ou bebidas que contenham água em torno da caixa (esta cláusula só se aplica a eletrodomésticos com função Wi-Fi).

⚠ CUIDADO

Cuidados e limpeza

- Antes da manutenção, desligue o aparelho e desconecte a ficha da tomada.
- Não limpe o aparelho com objetos de metal, dispositivo de limpeza de vapor, óleos etéreos, solventes orgânicos ou produtos de limpeza abrasivos.
- Use um raspador de plástico em vez de objetos pontiagudos para remover o gelo do aparelho.

Informações de segurança e aviso

Instalação

- Para a ligação eléctrica com cuidado, siga as instruções dadas neste manual. Desembale o produto e verifique se há algum dano no mesmo.
- Não ligue o aparelho se estiver danificado. Informe possíveis danos imediatamente ao local onde você comprou o aparelho. Neste caso, mantenha a embalagem.
- É aconselhável esperar pelo menos quatro horas antes de conectar o aparelho para permitir que o óleo flua de volta no compressor.
- Deve ter circulação de ar adequada em volta do aparelho, a falta disto pode levar ao sobreaquecimento. Para conseguir uma ventilação suficiente, siga as instruções relevantes para a instalação.
- Sempre que possível, a parte traseira do produto não deve estar muito perto duma parede para evitar tocar ou pegar partes quentes (compressor, condensador) para evitar o risco de incêndio, siga as instruções relevantes para a instalação.
- O aparelho não deve ser localizado perto de radiadores ou fogões.
- Certifique-se de que a ficha de rede está acessível após a instalação do aparelho.
- Banda(s) de frequência de transmissão e potência máxima de transmissão permitida na(s) banda(s) de frequência operacional: 2400-2483,5MHz, menor ou igual a 20dbm.

Informações de segurança e aviso

- Este equipamento deve ser instalado e operado com uma distância mínima de 20cm entre o radiador e seu corpo (esta cláusula só se aplica a eletrodomésticos com função Wi-Fi).

Serviço

- Qualquer trabalho elétrico necessário para fazer a manutenção do aparelho deve ser realizado por um eletricista qualificado ou pessoa competente.
- Este produto deve ser atendido por um Centro de Assistência autorizado, e apenas peças de reposição genuínas devem ser usadas.
  1. Se o aparelho estiver Livre de Gelo.
  2. Se o aparelho contiver o compartimento congelador.

Em caso de avaria

Se ocorrer uma avaria no aparelho, consulte a secção "Resolução de problemas" destas instruções. Se as informações fornecidas não ajudarem, não execute nenhum reparo adicional por conta própria. Em nenhuma circunstância deve tentar reparar o eletrodoméstico por si. As reparações efetuadas por pessoas inexperientes podem causar ferimentos ou avarias graves.

Remover embalagem de transporte

O aparelho e os acessórios interiores estão protegidos para o transporte. Retire a fita adesiva do lado esquerdo e direito da porta. Pode remover quaisquer restos de adesivo com bom senso. Remova todas as fitas adesivas e peças de embalagem do interior do aparelho.

Informações de segurança e aviso

NOTA

Crianças com idade entre 3 e 8 anos podem carregar e descarregar aparelhos de refrigeração. (Esta cláusula aplica-se apenas à região da UE.)

Descrição do aparelho

Vista do aparelho

① Controle eletrônico
② Suporte multifunção
③ Prateleiras de armazenamento
④ Gaveta de legumes
⑤ Cobertura de gaveta de vegetais
⑥ Gaveta de vegetais
⑦ Gaveta do congelador
⑧ Prateleira da porta

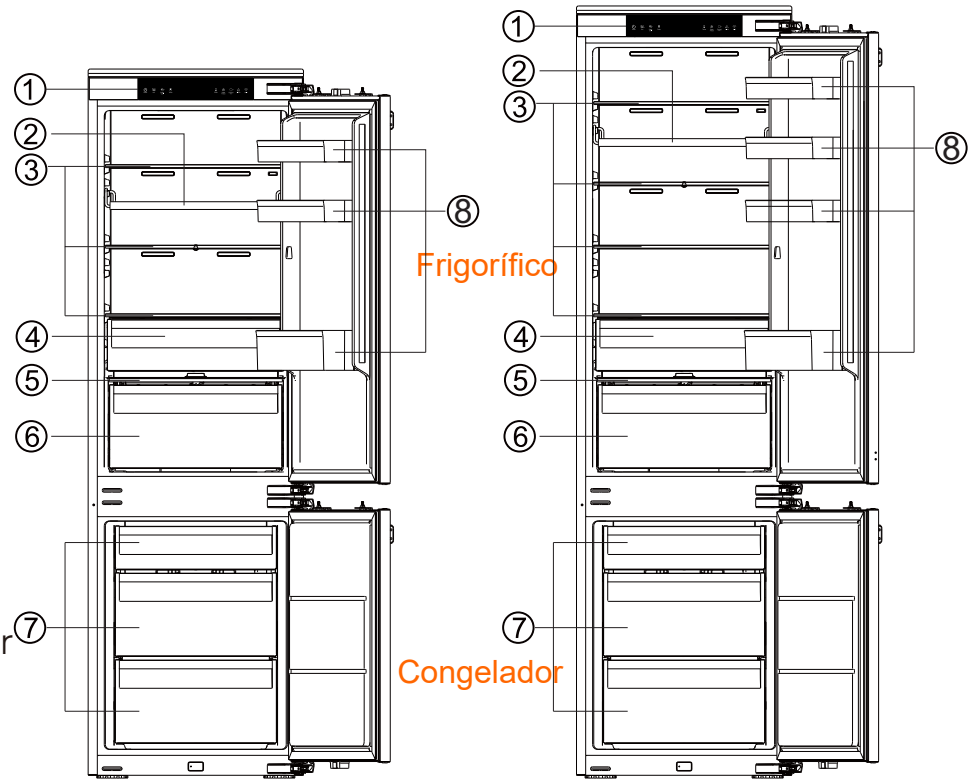

NOTA

- Devido à modificação constante de nossos produtos, sua geladeira pode ser ligeiramente diferente deste manual de instruções, mas suas funções e métodos de uso permanecem os mesmos.
- Para obter a melhor eficiência energética deste produto, coloque todas as prateleiras, gavetas e cestos nas suas posições originais como na ilustração acima.

Controle eletrônico

Todas as funções e controlos da unidade são acessíveis a partir de um painel de controlo convenientemente localizado no teto do aparelho. Uma placa de circuito de apresentação de dados permite a fácil configuração de funcionalidades e configurações de forma simples e intuitiva.

Controles de exibição

Utilize o seu aparelho de acordo com os seguintes regulamentos de controlo. O seu aparelho tem as funções e modos correspondentes ao painel de visor mostrado nas imagens abaixo. Quando o aparelho é ligado pela primeira vez, a luz de fundo nos ícones do visor começa a funcionar. Caso não tenha premido nenhum botão e as portas estiverem fechadas, a retroiluminação desligar-se-á decorrido um minuto.



Controle eletrônico (localizado na parte superior do aparelho) com função Wi-Fi



Controle eletrônico (localizado na parte superior do aparelho) sem função Wi-Fi

1. Energia

Power

Se quiser deixar de o utilizar, pode desligar o eletrodoméstico premindo o botão “Power” por 3 segundos.

Prima e mantenha premido o botão “Power” por 3 segundos para ligar ou desligar a função standby.

Quando a função standby está ligada, o painel do ecrã exibirá “--”.

IMPORTANTE!

Não guarde nenhum alimento no frigorífico durante este período. Se você não usa a geladeira por um longo período de tempo, puxe a ficha.

NOTA

Quando a função standby está ligada, o frigorífico deixa de arrefecer.

2. Eco

Eco

Prima o botão “Eco” Eco para ligar a função de poupança de energia, o ícone “ ” iluminar-se-á.

Quando a função Eco estiver ligada, a temperatura do frigorífico passa automaticamente para 6°C e a temperatura do congelador passa automaticamente para -17°C.

Quando a função Eco está ligada, pode desligá-la premindo o botão “Temp.” Temp. Temp. ou “Eco” Eco e a configuração da temperatura do frigorífico regressará à configuração anterior.

3. Super Cool (Super Fresco)

Super Cool

A função de Super Cool ajuda a manter os alimentos armazenados no refrigerador na temperatura definida durante períodos de alto uso, com grandes quantidades de alimentos ou em temperatura ambiente temporariamente quente.

Controle eletrônico

O recurso Super Cool diminui a temperatura no compartimento do frigorífico.
1. Prima o botão “Super Cool” Super Cool para ativar esta função. O ícone “ ” iluminar-se-á e o indicador da temperatura do frigorífico exibirá 2°C.
2. O super cool desligar-se-á automaticamente decorridas 6 horas.
3. Quando a função Super Cool fecimento está ligada, pode desligá-la premindo o botão “Super Cool” Super Cool ou o botão esquerdo “Temp.” Temp. . Ao desligar manualmente a função Super Cool, a definição da temperatura do frigorífico voltará para a definição anterior.

4. Temperatura do compartimento do frigorífico

Temp. Prima o botão esquerdo “Temp.” Temp. repetidamente para percorrer as definições de temperatura disponíveis entre 8°C e 2°C.

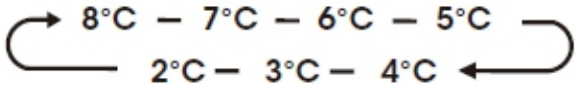

NOTA

Cada premir do botão diminui a configuração em um grau.

5. Temperatura do compartimento do congelador

Temp. Prima o botão direito “Temp.” Temp. repetidamente para percorrer as definições de temperatura disponíveis entre -14°C e -24°C.

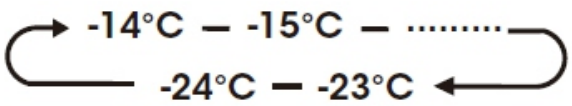

NOTA

Cada premir do botão diminui a configuração em um grau.

Definindo temperaturas dos compartimentos

Quando você define uma temperatura, está definindo uma temperatura média para todo o compartimento. As temperaturas reais do compartimento podem variar das temperaturas exibidas, dependendo da quantidade e localização dos alimentos armazenados e da temperatura ambiente.

Configurações recomendadas de temperatura

Compartimento do refrigerador: 4°C
Compartimento do congelador: -18°C

6. Super Freeze (Super Congelamento)

Super Freeze O Super Freeze diminuirá rapidamente a temperatura do congelador para que a comida congele mais rápido do que o habitual. Esta funcionalidade também ajuda a manter as vitaminas e os nutrientes dos alimentos frescos por mais tempo.
1. Prima o botão “Super Freeze” Super Freeze para ativar esta função. O ícone “ ” iluminar-se-á e a temperatura do congelador é definida para -24°C.
2. O Super freeze desligar-se-á automaticamente após 52 horas.
3. Quando a função Super Freeze está ligada, pode desligá-la premindo o botão “Super Freeze” Super Freeze ou premindo o botão direito “Temp.” Temp. .
Ao desligar manualmente a função Super Freeze, a configuração da temperatura do congelador reverterá para a configuração anterior.

Controle eletrônico

NOTA

Quando seleciona a função Super Freeze, assegure-se de que não há quaisquer bebidas engarrafas ou enlatadas (particularmente bebidas gaseificadas) no compartimento do congelador. Garrafas e latas podem estourar.

7. Alarme

Alarm

Alarme de alta temperatura:
Caso a temperatura no interior do eletrodoméstico seja demasiado alto, soará um alarme para alertá-lo e o ícone " ⚠ " iluminar-se-á.
Na função não standby, a temperatura no interior da caixa é detetada 24 horas após ligar. Se a temperatura permanecer demasiado alta por 4 horas, o alarme de temperatura alta será espoletado.

Desligar o alarme:
Se quiser desligar o alarme acústico, prima brevemente o botão Alarm. O ícone " ⚠ " permanecerá iluminado até que a temperatura atual no eletrodoméstico desça abaixo do nível de alarme. Quando o eletrodoméstico atinge uma temperatura adequada, então o ícone " ⚠ " apagar-se-á e o alarme de temperatura alta desligar-se-á.
Caso não tenha cancelado o alarme de temperatura alta, o ícone do alarm permanecerá iluminado e o sinal sonoro soará três vezes por minuto. Decorridos mais de 10 minutos, o alarme parará.

Alarme de Porta Aberta:
Caso a porta permaneça aberta por mais do que 1 minuto, soará um alarme para alertá-lo. O alarme soará 5 vezes a cada minuto no primeiro e no segundo minutos. A partir do terceiro minuto, o alarme soará uma vez por segundo. Caso o alarme permaneça por demasiado tempo, o sinal sonoro parará decorridos 10 minutos após a abertura da porta.
Durante o período de alarme, premir qualquer botão pode cancelar o som do alarme. Para desligar o alarme, feche todas as portas na íntegra.

Modo de demonstração
O modo de demonstração é para exibição na loja e evita que o refrigerador gere ar frio. Neste modo de Refrigeração desligada, o refrigerador pode parecer que está funcionando, mas não produz ar fresco.

1. Eletrodoméstico com função Wi-Fi
Para ligar o modo demonstração, prima e mantenha premidos os botões "Power" e "Wi-Fi" ao mesmo tempo por três segundos e o sinal sonoro soará 3 vezes. O painel do ecrã exibirá "OF", o modo Demo foi ligado.
Caso não manuseie nenhum botão por 10 segundos, continuará a exibir "OF", caso contrário exibirá a temperatura definida.
Para desligar o modo demo, prima e mantenha premido os botões "Power" e "Wi-Fi" ao mesmo tempo por três segundos e o sinal sonoro soa 3 vezes.

Controle eletrônico

2. Eletrodoméstico sem função Wi-Fi
Para ligar o modo demonstração, prima e mantenha premidos os botões “Power” e “Alarm” ao mesmo tempo por três segundos e o sinal sonoro soará 3 vezes. O painel do ecrã exibirá “OF”, o modo Demo foi ligado. Caso não manuseie nenhum botão por 10 segundos, continuará a exibir “OF”, caso contrário exibirá a temperatura definida.
Para desligar o modo demo, prima e mantenha premido os botões “Power” e “Alarm” ao mesmo tempo por três segundos e o sinal sonoro soa 3 vezes.

8. Converter



Prima e mantenha premido o botão “Convert” por 5 segundos para ligar ou desligar a função Converter.
Todo o compartimento do congelador pode ser convertido num compartimento Smart Zone. A temperatura neste compartimento está a ou ligeiramente abaixo de 0°C. Por conseguinte, não armazene alimentos sensíveis a temperatura baixa neste compartimento, dado que esses alimentos poderão congelar. Antes de trocar para a função Smart Zone, esvazie o compartimento do congelador para prevenir que os alimentos congelados descongelem e se estraguem.

• **Ativar a função Converter:**
prima o botão “Convert” por 5 segundos. Ouvirá um sinal sonoro e o indicador “ ” acender-se-á.
• Quando esta função é ativada, a temperatura no compartimento do congelador será definida para 0°C, enquanto a temperatura do compartimento do frigorífico será definida para 4°C. “ ” piscará no visor até que a temperatura no compartimento do congelador atinja a temperatura apropriada. Quando esta temperatura é atingida, o indicador “ ” ficará continuamente aceso.
• Definir a temperatura no compartimento Smart Zone: utilize o botão direito “Temp.” para definir a temperatura entre -5°C e +3°C.
• Definir a temperatura no compartimento do frigorífico: utilize o botão esquerdo “Temp.” para definir a temperatura entre +2°C e +8°C.
• Quando a função Converter está ativada, as funções Super Cool, Super Freeze e Eco estarão desativadas, enquanto as outras funções podem ser ativadas.
• Quando a função Converter está ativada, a função do alarme de temperatura alta do congelador estará desativada.
• Desativar a função Converter: prima o botão “Convert” por 5 segundos novamente. Ouvirá um sinal sonoro e o indicador Converter deixará de estar iluminado.

Controle eletrônico

Quando a função Converter estiver desativada, a temperatura no compartimento do congelador será definida para -18°C, enquanto a temperatura no compartimento do frigorífico ser definida para 4°C.

9. Wi-Fi (esta cláusula só se aplica a eletrodomésticos com função Wi-Fi)

Wi-Fi

Ligar o seu frigorífico ao Wi-Fi

App ConnectLife

A ConnectLife é uma app casa inteligente que lhe permite comunicar com os seus eletrodomésticos inteligentes utilizando um smartphone ou tablet.

Instalação

1. Abra a Apple App Store (IOS) ou a Google Play Store (Android) no seu smartphone.
2. Procure a app "ConnectLife". Verá uma app com o seguinte ícone:



3. Descarregue e instale a app ConnectLife fornecida pela ConnectLife, LLC.

Alternativamente, pode ler o seguinte código QR com o seu smartphone ou tablet para encontrar a app ConnectLife:

NOTA

- A distância entre o seu eletrodoméstico e o router Wi-Fi pode impactar o desempenho. Caso estejam demasiado longe, o emparelhamento do seu eletrodoméstico pode falhar ou demorar mais tempo.
- O eletrodoméstico só suporta redes Wi-Fi de 2,4GHz. A rede Wi-Fi SSID deve estar visível.
- O ambiente wireless envolvente (outros dispositivos ligados) pode afetar o desempenho da sua rede.
- A ligação Wi-Fi do seu eletrodoméstico pode passar por interrupções devido a fatores externos como o ambiente da sua rede doméstica ou o prestador do serviço de Internet.

Ligar o seu frigorífico

(esta cláusula só se aplica a eletrodomésticos com função Wi-Fi)

Após instalar a app ConnectLife, inicie a sessão ou crie uma conta e siga estes passos:

1. Assegure-se de que o eletrodoméstico é ligado e de que o painel do visor está ativo. Saberá que está pronto quando o painel se acender.

Controle eletrônico



2. Prima e mantenha premido o botão Wi-Fi por 3 segundos até ouvir um sinal sonoro e ver a luz "" piscar após ligar-se continuamente por alguns segundos.

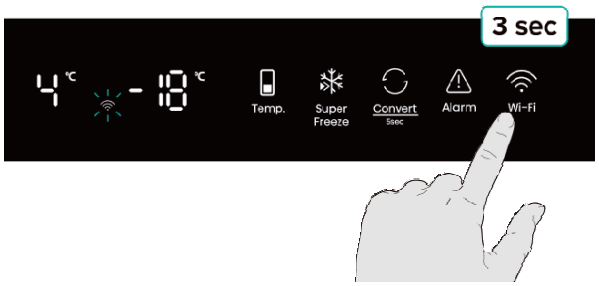

3. Assegure-se que o Bluetooth está ativado no seu telemóvel e abra a app ConnectLife. Procure a notificação que indica que um novo eletrodoméstico foi encontrado. Toque no botão na notificação e siga as instruções para avançar.

4. Caso não apareça uma notificação, toque no botão designado "Adicionar eletrodoméstico" ou "+" na app.
5. Localize o "Frigorífico" na lista de aparelhos e selecione-o.
6. Siga as instruções na app para ligar o seu frigorífico. Assim que a configuração estiver concluída, o seu frigorífico aparecerá no seu ecrã inicial.

NOTA

- O eletrodoméstico permanecerá no modo emparelhar por um máximo de 5 minutos.
- Para reiniciar as suas definições de rede segundo as configurações de fábrica, prima e mantenha premido o botão Wi-Fi por 6 segundos. Ouvirá dois sinais sonoros assim que o eletrodoméstico for reiniciado.
- Após reiniciar, o eletrodoméstico entrará automaticamente no modo emparelhar.
- Uma luz Wi-Fi ligada indica que o eletrodoméstico foi ligado com êxito à rede doméstica.

Primeira utilização

NOTA

- Seu produto é projetado e construído apenas para uso doméstico. O produto deve estar corretamente instalado, localizado e operado de acordo com as instruções contidas nas Instruções do usuário fornecidas.
- Os parâmetros fornecidos na tabela são parâmetros de projeto. Devido aos vários motivos, haverá um ligeiro desvio entre a dimensão real e o parâmetro desenhado. Os dados listados são apenas para referência.

Primeira utilização

NOTA

Ao inverter a porta, a instalação do armário pode consultar as instruções de instalação.
1. Para garantir que as portas estão totalmente fechadas/vedadas, realize um teste em ambas as portas após a instalação da porta decorativa, por exemplo, use uma folha de papel entre a porta e a sua vedação e feche a porta decorativa para ver se há qualquer tensão observada ao puxar a folha de papel - a folha deve ficar no lugar e não cair.
2. Para inverter a porta, as tampas dos orifícios precisam de ser removidas do lugar atual e recolocadas para cobrir os novos orifícios. Se estes quebrarem ao remover e podem ser substituídos por bolsa de acessórios.

Limpeza antes de usar
Antes de usar o aparelho pela primeira vez, lave o interior e todos os acessórios internos com água morna e sabão neutro para remover o cheiro típico dum novo produto e depois seque completamente.

Posicionamento da Instalação

AVISO

Antes da instalação, leia atentamente as instruções para sua segurança e o funcionamento correto do aparelho.

• Posicione o aparelho longe de fontes de calor como fogões, radiadores, luz solar direta, etc.
• O desempenho máximo e a segurança são garantidos através de manter a temperatura interna correta para a classe de unidade envolvido, conforme especificado na placa de classificação.
• O aparelho funciona bem no tipo de clima correspondente. O aparelho pode não funcionar corretamente se for deixado por um período mais longo a uma temperatura acima ou abaixo do intervalo indicado.

Importante!

É necessário ter uma boa ventilação em redor do frigorífico para permitir a dissipação de calor, alta eficiência e baixo consumo de energia. Por essa razão, um espaço limpo o suficiente deve estar disponível em volta do refrigerador.

Classe climática	Temperatura ambiente
SN	+10°C a +32°C
N	+16°C a +32°C
ST	+16°C a +38°C
T	+16°C a +43°C

Nivelamento
O aparelho deve ser nivelado para eliminar a vibração. Para tornar o aparelho nivelado, o aparelho deve estar na posição vertical e os ajustadores devem estar em contato estável com o chão. Também ajuste o nível através de desparafusar o ajuste de nível apropriado na frente (use seus dedos ou uma chave inglesa adequada).

Inverter a porta

Conexão elétrica

⚠ CUIDADO

Qualquer trabalho elétrico necessário para instalar o aparelho deve ser realizado por uma pessoa qualificada ou autorizada.

⚠ AVISO

Este aparelho deve ser aterrado. O fabricante declina qualquer responsabilidade se essas medidas de segurança não forem observadas.

Uso diário

Acessórios 1)

Prateleiras/bandejas móveis

• Várias prateleiras de armazenamento de vidro, plástico ou bandejas de arame estão incluídas com o seu aparelho. Modelos diferentes têm combinações diferentes e modelos diferentes têm características diferentes.

• As paredes da geladeira estão equipadas com uma série de corredores para que as prateleiras possam ser posicionadas conforme desejado.

Posicionar as prateleiras da porta

• Para permitir o armazenamento de embalagens de alimentos de vários tamanhos, as prateleiras da porta podem ser colocadas em diferentes alturas.

• Para ajustar, puxe gradualmente a prateleira na direção das setas até que ele seja puxado totalmente, então reposicione-a conforme necessário.

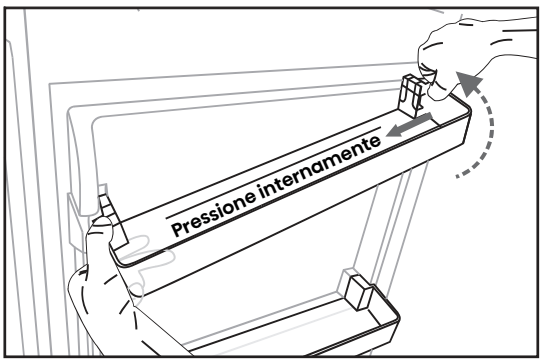

Remova a prateleira da porta

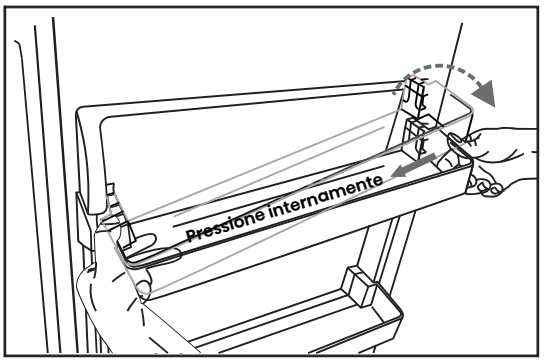

Instale a prateleira da porta

Gaveta de vegetais

• Para armazenar frutas e vegetais.

Gaveta do congelador

• Para armazenar alimentos congelados.

Bandeja de cubos de gelo

• Para fazer gelo e armazenar cubos de gelo.

Compartimento do frigorífico 2)

• Para armazenar alimentos que não precisam ser congelados e diferentes seções adequadas para diferentes tipos de alimentos.

Compartimento de alimentos congelados 2)

• Para congelar alimentos frescos e armazenar alimentos congelados e ultracongelados por longos períodos de tempo.

Uso diário

Descongelamento de alimentos 2)
• No compartimento da geladeira.
• À temperatura ambiente.
• Em um forno de microondas.
• Em um forno convencional ou de convecção.
• Os alimentos, uma vez descongelados, devem ser re-congelados, com exceção de casos especiais.
1) Se o aparelho contiver acessórios e funções relacionados.
2) Se o aparelho contiver um compartimento de congelação.

suporte multifunção
NOTA: Garanta a colocação correta da prateleira multifunção de forma que a saída de ar não sopre diretamente sobre as garrafas de vinho. A imagem seguinte é um exemplo de erro.

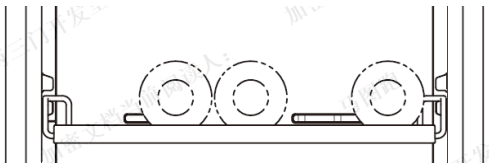

Exemplo de erro

Sugestões e dicas úteis

Ruídos durante a operação
Cliques-Sempre que o compressor seja ligado ou desligado, um clique pode ser ouvido.
Humming-Assim que o compressor estiver em operação, você pode ouvi-lo zumbir.
Borbulhamento-Quando o refrigerante flui em tubos finos, você pode ouvir ruídos borbulhantes ou salpicantes.
Salpicos-Mesmo que o compressor tenha sido desligado esse ruído pode ser ouvido por um curto período de tempo.

Dicas de economia de energia
• Não instale o aparelho perto de fogões, radiadores ou outras fontes de calor.
• Mantenha o tempo por que o aparelho está aberto ao mínimo.
• Não ajuste a temperatura mais fria do que o necessário.
• Certifique-se de que as placas laterais e a placa traseira do aparelho estão a alguma distância da parede e siga as instruções relevantes para a instalação.
• Se o diagrama mostra a combinação correta para as gavetas e prateleiras, não ajuste a combinação, pois ele produz um efeito sobre o consumo de energia.

Dicas para refrigeração de alimentos frescos
• Não guarde alimentos quentes ou líquidos em evaporação no aparelho.
• Cubra ou envolva os alimentos, especialmente se tiver um forte sabor ou odor.
• Posicione a comida de modo que o ar possa circular livremente em torno dela.

Dicas para refrigeração
• Carne (todos os tipos): envolva em sacos de polietileno (plástico) e coloque na prateleira de vidro acima da gaveta de vegetais. Por segurança, armazene desta forma apenas um ou dois dias no máximo.
• Alimentos cozidos, pratos frios, etc.: estes devem ser cobertos e podem ser colocados em qualquer prateleira.
• Frutas e vegetais: estes devem ser cuidadosamente limpos e colocados na gaveta especial fornecida.
• Manteiga e queijo: estes devem ser colocados em folha de alumínio ou sacos de polietileno (plástico), ao retirar o máximo de ar possível.

Sugestões e dicas úteis

• Garrafas de leite: estas garrafas devem ter uma tampa e devem ser armazenadas na prateleira da garrafa na porta.

Dicas para congelação

No primeiro arranque ou após um período fora de uso. Antes de colocar os alimentos no compartimento, deixe o aparelho funcionar por 2 horas com a configuração mais alta.
• Prepare alimento em pequenas porções para permitir que ele seja congelado rapidamente e completamente e para tornar possível descongelar posteriormente apenas a quantidade necessária.
• Embrulhe os alimentos em papel de alumínio ou polietileno (plástico) e assegure-se de que as embalagens estejam estanques.
• Não permita que alimentos frescos e não congelados toquem nos alimentos que já estejam congelados, evitando assim um aumento da temperatura do último.
• Os produtos congelados, se consumidos imediatamente após a remoção do compartimento de congelação, podem possivelmente causar que a pele se torne congelada.
• Recomenda-se rotular e datar cada pacote congelado para manter o controle do tempo de armazenamento.

Sugestões para o armazenamento de alimentos congelados

• Certifique-se de que os alimentos congelados tenham sido armazenados corretamente pelo retalhista de alimentos.
• Uma vez descongelados, os alimentos deterioram-se rapidamente e não podem ser re-congelados.
• Não exceda o período de armazenamento indicado pelo fabricante de alimentos.

NOTA

Se o aparelho contiver acessórios e funções relacionados.

Desligar o seu aparelho

• Esvazie o aparelho.
• Retire a ficha de alimentação.
• Limpe e seque completamente o interior.
• Certifique-se de que todas as portas estejam abertas ligeiramente para permitir que o ar circule.

Limpeza e cuidado

Por razões higiénicas do aparelho (incluindo acessórios interiores e exteriores) devem ser limpas regularmente pelo menos, a cada dois meses.

AVISO

Perigo de choque elétrico!

O eletrodoméstico deve ser desligado da fonte de alimentação durante a limpeza. Antes de limpar, desligue o aparelho e remova a ficha da fonte de alimentação principal, ou desligue o disjuntor ou o fusível.

Limpeza e cuidado

Limpeza exterior
Para manter a boa aparência do seu aparelho, você deve limpá-lo regularmente.
• Limpe o painel digital e o painel de exibição com um pano limpo e macio.
• Pulverize água no pano de limpeza em vez de pulverizar directamente na superfície do aparelho. Isto ajuda a assegurar que há uma distribuição homogénea na superfície.
• Limpe as portas e as superfícies do gabinete com um detergente suave e depois seque-as com um pano macio.

⚠ CUIDADO

Não use objectos afiados pois irão raspar a superfície.
Não use Diluente, Detergente de carro, Clorox, óleo etéreo, produtos de limpeza abrasivos ou solvente orgânico, como benzeno para limpeza. Podem danificar a superfície do aparelho e causar fogo.

Limpeza interior
• Você deve limpar o interior do aparelho regularmente. Será mais fácil de limpar quando os estoques de alimentos estiverem baixos.
Limpe o interior do congelador com uma solução fraca de bicarbonato de sódio e, em seguida, enxágue com água morna usando uma esponja ou pano torcido. Seque completamente antes de substituir as prateleiras e cestas. Seque bem todas as superfícies e partes removíveis antes de recolocá-las no lugar.
• Embora este aparelho seja automaticamente descongelado, pode ocorrer uma camada de geada nas paredes interiores do compartimento de congelação se a porta do congelador for aberta frequentemente ou por muito tempo. Se a geada for muito grossa, escolha uma hora em que a geladeira esteja quase vazia e proceda da seguinte forma.
• Remova os alimentos existentes e os cestos de acessórios, desligue o aparelho das tomadas e deixe as portas abertas. Ventile profundamente a sala para acelerar o descongelamento.
• Quando a descongelação estiver concluída, limpe o congelador conforme descrito acima.

⚠ CUIDADO

Não use objectos afiados para remover o gelo do compartimento do congelador. Apenas depois do interior estar completamente seco, para ligar de novo o aparelho e ligar a ficha na tomada.

Descongelamento
Compartimento do frigorífico
• Este compartimento descongela-se automaticamente. A água de descongelação corre para o tubo de drenagem através dum recipiente de recolha na parte traseira do aparelho.

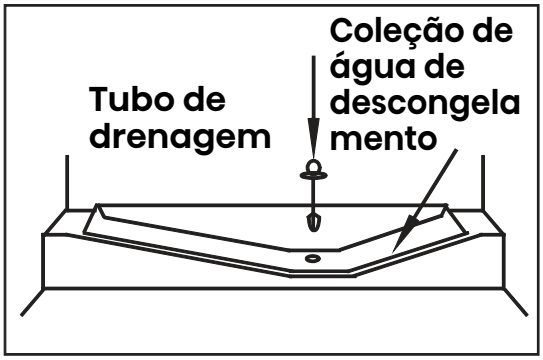

Limpeza e cuidado

Compartimento de congelação

• Este compartimento descongela-se automaticamente.

Limpeza de vedações de porta

• Tome cuidado para manter os selos da porta limpos. Alimentos pegajosos e bebidas podem levar os selos a ficarem pegajosos ao recipiente e partirem-se quando abre a porta. Lave os selos com detergente suave e água morna. Enxagúe e seque profundamente depois da limpeza.

⚠ CUIDADO

Somente depois que as vedações da porta estão completamente secas, o aparelho pode ser ligado.

Substituição da luz LED

• Para substituir a luz LED, os passos abaixo podem ser:

1. Desconecte o aparelho.
2. Remova a tampa da luz, empurrando para cima e para fora.
3. Segure a tampa do LED com uma mão e puxe-a com a outra mão enquanto pressiona a trava do conector.
4. Substitua a luz LED e encaixe-a corretamente para o lugar determinado.

Nota:

- Este produto contém uma fonte de luz com classe de eficiência energética G.

⚠ AVISO

A luz LED não deve ser substituída pelo usuário! Se estiver danificado, entre em contato com a linha de atendimento ao cliente para obter assistência.

Resolução de problemas

Se você tiver algum problema com o seu aparelho ou estiver preocupado que o aparelho não esteja funcionando corretamente, você pode realizar algumas verificações fáceis antes de solicitar o serviço, veja abaixo. Você poderá realizar algumas verificações fáceis de acordo com esta seção antes de solicitar a assistência técnica.

⚠ AVISO

- Não tente reparar o aparelho por si mesmo. Se o problema continuar depois de fazer as examinações abaixo, contacte um electricista qualificado, engenheiro de serviço autorizado ou loja onde comprou o produto.

Problema	Causa possível & Solução
O aparelho não está funcionando corretamente	Verifique se o cabo de alimentação está ligado na saída de energia apropriadamente.

Resolução de problemas

Problema	Causa possível & Solução
O aparelho não está funcionando corretamente	Verifique o fusível ou circuito da fonte de alimentação, substitua-o se necessário.
	A temperatura ambiente está muito baixa. Tente definir a temperatura do compartimento para um nível mais frio para resolver este problema.
	É normal que o congelador não esteja funcionando durante o ciclo de descongelação automática, ou por um curto período de tempo após que o aparelho seja ligado para proteger o compressor.
Odores dos compartimentos	O interior pode precisar de ser limpo.
	Alguns alimentos, recipientes ou embalagens causam odores.
Ruído do aparelho	Os sons abaixo são normais: • Ruído de funcionamento do compressor. • Ruído do movimento do ar do pequeno motor do ventilador no compartimento do congelador ou outros compartimentos. • Som borbulhante semelhante ao de ebulição da água. • Ruído de rebentar durante o descongelamento automático. • Ruído de clique antes que o compressor funcione.
	Outros ruídos anormais são causados devido às razões abaixo e você pode verificar e tomar medidas: • O gabinete não está horizontal. • A parte traseira do aparelho encosta na parede. • Garrafas ou outros recipientes caiam ou rolam.
O motor funciona continuamente	É normal ouvir frequentemente o som do motor, ele terá de funcionar mais nas seguintes circunstâncias: • A configureção da temperatura é definida para o nível mais frio do que o necessário. • Grande quantidade de alimentos quentes foi recentemente armazenada no aparelho. • A temperatura no exterior do aparelho é muito alta. • As portas são mantidas abertas por um período de tempo muito longo ou muito frequentemente. • Após a instalação do aparelho ou o aparelho tenha sido desligado por um longo tempo.

Resolução de problemas

Problema	Causa possível & Solução
Uma camada de geada ocorre no compartimento	Verifique se as saídas de ar não estão bloqueadas por qualquer alimento e certifique-se de que o alimento é colocado dentro do aparelho para permitir uma ventilação suficiente. Assegure-se de que a porta fecha totalmente. Para remover o gelo, consulte o capítulo de “Limpeza e cuidado”.
A temperatura no interior é muito alta	Poderá ter deixado as portas abertas por muito tempo ou demasiadas vezes; ou as portas estão a ser mantidas abertas por algum obstáculo; ou o aparelho está num local onde tem objectos dos lados, atrás ou em cima.
Temperatura interior é muito fria	Aumento da temperatura seguindo o capítulo “Controles de exibição”.
Portas não podem ser fechadas facilmente	Verifique se o topo da geladeira está inclinado de volta por 10-15mm para permitir que as portas se fechem, ou se algo dentro está impedindo as portas de ser fechadas.
A água escorre no chão	O reservatório de água (localizado na parte inferior posterior do compartimento) pode não estar devidamente nivelado, ou o bico de drenagem (localizado sob o topo do depósito do compressor) pode não estar devidamente posicionado para direcionar a água para este reservatório, ou o bico de drenagem da água está bloqueado, ou a água não está totalmente inserido no conector. Pode precisar de puxar o refrigerador para não tocar na parede e verifique o tabuleiro e cano.
A luz não está funcionando	• A luz LED pode estar danificada. Consulte a substituição das luzes LED no capítulo de Limpeza e cuidado. • O sistema de controle desativou as luzes devido à porta ser mantida aberta por muito tempo, fechar e reabrir a porta para reativar as luzes.
Não consegue ligar o eletrodoméstico à rede Wi-Fi (esta cláusula só se aplica a eletrodomésticos com função Wi-Fi)	• A palavra-passe para a rede Wi-Fi doméstica foi incorretamente inserida. Certifique-se de que a palavra-passe está correta e ligue novamente. • A frequência do router Wi-Fi doméstico não é de 2,4GHz. O eletrodoméstico só suporta a frequência rádio de 2,4GHz. Configure um SSID Wi-Fi de 2,4GHz dedicado e ligue o eletrodoméstico a esta.

Resolução de problemas

Problema	Causa possível & Solução
Não consegue ligar o eletrodoméstico à rede Wi-Fi (esta cláusula só se aplica a eletrodomésticos com função Wi-Fi)	• O router e o eletrodoméstico estão muito afastados, levando a um sinal de rede fraco. Considere deslocar o router para mais perto do eletrodoméstico ou adquirir o extensor do intervalo Wi-Fi e instalá-lo.

Eliminação do aparelho

É proibido remover o aparelho como resíduos de casa.

Materiais de embalagem

Os materiais de embalamento com símbolo de reciclagem são recicláveis. Remova o embalamento num recipiente de recolha de resíduos apropriados para reciclar.

Antes da eliminação do aparelho

1. Desconecte o plugue principal da tomada principal.
2. Corte o cabo principal e descarte-o.

	Eliminação correta deste produto
	Esta marca indica que este produto não deve ser descartado com outros resíduos domésticos em toda a UE. Para evitar possíveis danos ao meio ambiente ou à saúde humana causados pelo descarte não controlado de resíduos, recicle-os de forma responsável para promover a reutilização sustentável de recursos materiais. Para devolver o dispositivo que utilizou, use os sistemas de devolução e recolha ou entre em contacto com o revendedor onde o produto foi comprado. Eles podem levar este produto para reciclagem ambientalmente segura.

Eliminação do aparelho

Para evitar a contaminação dos alimentos, respeite as seguintes instruções.

- Abrir a porta durante longos períodos pode causar um aumento significativo da temperatura nos compartimentos do aparelho.
- Limpe regularmente as superfícies que possam entrar em contacto com alimentos e sistemas de drenagem acessíveis.
- Guarde carne e peixe crus em recipientes adequados no refrigerador, para que não fiquem em contacto ou pinguem sobre outros alimentos.
- Os compartimentos de comida congelada de duas estrelas são adequados para guardar alimentos pré-congelados, guardar ou fazer gelados e fazer cubos de gelo.
- Compartimentos de uma, duas e três estrelas não são adequados para o congelamento de alimentos frescos.

Ordem	Tipo de Compartimentos	Temp. de armazenamento alvo [°C]	Alimentos apropriados
1	Frigorífico	+2~+8	Ovos, alimentos cozinhados, alimentos embalados, frutas e legumes, laticínios, bolos, bebidas e outros alimentos não são adequados para serem congelados.
2	(***)*- Congelador	⩽-18	Marisco (peixe, camarão, crustáceos), produtos aquáticos de água doce e produtos de carne (recomendados para 3 meses – valores nutricionais e paladar diminuem com o tempo), adequado para alimentos congelados.
3	***-Congelador	⩽-18	O marisco (peixe, camarão, crustáceos), produtos aquáticos frescos e produtos de carne (o tempo recomendado é de 3 meses - os valores nutricionais e o paladar diminuem com o tempo). Não é adequado para congelar alimentos frescos.
4	**-Congelador	⩽-12	O marisco (peixe, camarão, crustáceos), produtos aquáticos frescos e produtos de carne (o tempo recomendado é de 2 meses - os valores nutricionais e o paladar diminuem com o tempo). Não é adequado para congelar alimentos frescos.

Eliminação do aparelho

Ordem	Tipo de Compartimentos	Temp. de armazenamento alvo [°C]	Alimentos apropriados
5	*-Congelador	⩽-6	O marisco (peixe, camarão, crustáceos), produtos aquáticos frescos e produtos de carne (o tempo recomendado é de 1 mes - os valores nutricionais e o paladar diminuem com o tempo). Não é adequado para congelar alimentos frescos.
6	0 estrelas	-6~0	Carne de porco, carne de vaca, peixe, alguns alimentos processados embalados frescos, etc. (Recomenda-se o consumo no mesmo dia, de preferência não mais de 3 dias depois) Alimentos processados parcialmente embalados (alimentos não congeláveis).
7	Arrefecimento	-2~+3	Carne de porco, carne de vaca, frango e produtos aquáticos de água doce, etc, frescos/congelados (7 dias abaixo de 0°C e acima de 0°C recomenda-se que sejam consumidos nesse dia, preferencialmente não mais do que 2 dias). Peixe e marisco (menos de 0°C durante 15 dias, não se recomenda guardar acima de 0°C).
8	Alimentos frescos	0~+4	Carne de porco, carne de vaca, peixe, frango frescos, alimentos cozinhados, etc. (Recomenda-se o consumo no mesmo dia, de preferência não mais de 3 dias depois)
9	Vinho	+5~+20	Vinho tinto, vinho branco, vinho espumante, etc.

Eliminação do aparelho

NOTA

Guarde alimentos diferentes de acordo com os compartimentos ou temperatura de armazenamento alvo dos produtos comprados.

- Se o aparelho de refrigeração ficar vazio durante longos períodos, desligue, descongele, limpe, seque e deixe a porta aberta para evitar o desenvolvimento de bolor dentro do aparelho.

Limpeza do dispensador de água (especial para produtos com dispensadores de água):

- Limpe os reservatórios de água se não tiverem sido usados durante 48 h; lave o sistema de água conectado a um fornecimento de água; se não foi retirada água durante 5 dias.

AVISO

- O alimento precisa ser embalado antes de ser colocado na geladeira, e os líquidos precisam ser acondicionados em garrafas ou recipientes tampados para permitir uma limpeza correta do produto.

HYUNDAI

Manual d’Usuari

Nom del model **HCI19354NED00**

GENUINE PRODUCT OF
HYUNDAI CORPORATION

Abans de fer funcionar aquesta unitat, si us plau, llegiu atentament aquest manual i conserveu-lo per a futures consultes.

Contingut

Informació de seguretat i advertències 01
Descripció de l'aparell 12
Controls electrònics 13
Primera utilització i instal·lació 18
Canviar el sentit d'obertura de la porta 28
Ús diari 31
Consells útils i suggeriments 32
Neteja i manteniment 33
Solució de problemes 35
Eliminació de l'aparell 38

Informació de seguretat i advertències

Per a la teva seguretat i un ús correcte, abans d'instal·lar i utilitzar l'aparell per primera vegada, llegeix aquest manual d'usuari amb atenció, incloent-hi els consells i advertiments. Per evitar errors i accidents innecessaris, és important assegurar-se que totes les persones que utilitzin l'aparell coneguin bé el seu funcionament i les seves característiques de seguretat. Guarda aquestes instruccions i assegura't que romanguin amb l'aparell si aquest es trasllada o es ven, de manera que qualsevol persona que l'utilitzi durant la seva vida útil estigui degudament informada sobre el seu ús i les precaucions de seguretat.
Per la seguretat de les persones i dels béns, segueix les precaucions d'aquestes instruccions, ja que el fabricant no es fa responsable dels danys causats per la seva omissió.



Seguretat per a infants i altres persones vulnerables

Segons la norma EN, aquest aparell pot ser utilitzat per infants a partir de 8 anys i per persones amb capacitats físiques, sensorials o mentals reduïdes, o amb manca d'experiència i coneixements, sempre que hagin rebut supervisió o instruccions sobre l'ús segur de l'aparell i entenguin els perills que comporta.
Els infants no han de jugar amb l'aparell.
La neteja i el manteniment per part de l'usuari no han de ser realitzats per infants sense supervisió.

Informació de seguretat i advertències



Seguretat per a infants i altres persones vulnerables

Segons la norma IEC

Aquest aparell no està destinat a ser utilitzat per persones (incloent-hi infants) amb capacitats físiques, sensorials o mentals reduïdes, o manca d'experiència i coneixements, tret que hagin rebut supervisió o instruccions sobre l'ús de l'aparell per part d'una persona responsable de la seva seguretat.

- Mantingueu tots els embalatges fora de l'abast dels infants, ja que existeix risc d'asfíxia.
- Si heu de rebutjar l'aparell, desendolleu-lo de la presa de corrent, talleu el cable de connexió (tan a prop de l'aparell com sigui possible) i traieu la porta per evitar que els infants hi juguin i puguin patir una descàrrega elèctrica o quedin atrapats a l'interior.
- Si aquest aparell, amb portes magnètiques, es fa servir per substituir-ne un d'antic amb pany de molla a la porta, assegureu-vos de fer que el pany sigui inservible abans de llençar l'aparell antic. Això evitarà que esdevingui una trampa mortal per a un infant.

Informació de seguretat i advertències

Seguretat general

• ADVERTÈNCIA
Aquest aparell està destinat a ús domèstic.

• ADVERTÈNCIA
No emmagatzemeu substàncies explosives com ara esprais amb propel·lent inflamable dins d'aquest aparell.

• ADVERTÈNCIA
Si el cable d'alimentació està malmès, cal que el substitueixi el fabricant, el seu servei tècnic o persones igualment qualificades per tal d'evitar qualsevol perill.

• ADVERTÈNCIA
Mantingueu les obertures de ventilació, tant a l'armadura de l'aparell com a l'estructura encastada, lliures d'obstruccions.

Informació de seguretat i advertències

Seguretat general

• ADVERTÈNCIA
No utilitzeu dispositius mecànics ni altres mitjans per accelerar el procés de desgel, llevat dels recomanats pel fabricant.

• ADVERTÈNCIA
No danyeu el circuit del refrigerant.

• ADVERTÈNCIA
No utilitzeu aparells elèctrics dins dels compartiments d'emmagatzematge d'aliments de l'aparell, tret que siguin del tipus recomanat pel fabricant.

• ADVERTÈNCIA
El refrigerant i el gas espumat aïllant són inflamables. Quan elimineu l'aparell, feu-ho només en un centre de recollida de residus autoritzat. No exposeu a flames.

• ADVERTÈNCIA
Quan col·loqueu l'aparell, assegureu-vos que el cable d'alimentació no quedi atrapat ni danyat.

• ADVERTÈNCIA
No col·loqueu múltiples preses de corrent portàtils ni fonts d'alimentació portàtils a la part posterior de l'aparell.

Informació de seguretat i advertències

⚠ Substitució de les làmpades d'il·luminació

- ADVERTÈNCIA
  Les làmpades d'il·luminació no han de ser substituïdes per l'usuari! Si la làmpada d'il·luminació està danyada, contacteu amb el servei d'atenció al client per obtenir assistència. Aquesta advertència només s'aplica als frigorífics que contenen làmpades d'il·luminació.

⚠ Refrigerant

El refrigerant isobutà (R600a) està contingut dins del circuit de refrigeració de l'aparell; és un gas natural amb un alt nivell de compatibilitat ambiental, però és inflamable. Durant el transport i la instal·lació de l'aparell, assegureu-vos que cap component del circuit de refrigeració resulti danyat. El refrigerant (R600a) és inflamable.

- ADVERTÈNCIA
  Els frigorífics contenen refrigerant i gasos aïllants. Aquests han de ser eliminats per professionals, ja que poden causar lesions oculars o provocar inflamació. Assegureu-vos que els tubs del circuit de refrigeració no estiguin danyats abans de fer una eliminació adequada.

Informació de seguretat i advertències



ADVERTÈNCIA
Risc d'incendi / materials inflamables

Si el circuit de refrigeració es danya:
•• Eviteu flames obertes i fonts d'ignició.
•• Ventileu bé l'habitació on es troba l'aparell.
És perillós alterar les especificacions o modificar aquest producte de qualsevol manera.
Qualsevol dany al cable pot causar un curtcircuit, incendi i/o descàrrega elèctrica.

Seguretat elèctrica

1. El cable d'alimentació no s'ha d'allargar.
2. Assegureu-vos que l'endoll no estigui aixafat ni danyat. Un endoll aixafat o danyat pot sobreescalfar-se i provocar un incendi.
3. Assegureu-vos que pugueu accedir a l'endoll principal de l'aparell.
4. No estireu el cable principal.
5. Si la presa de corrent està fluixa, no hi introduïu l'endoll. Hi ha risc de descàrrega elèctrica o incendi.
6. No heu de fer funcionar l'aparell sense la coberta de la làmpada interior.

Informació de seguretat i advertències

⚠ Seguretat elèctrica

7. La nevera només ha de ser connectada a una font d'alimentació de corrent altern monofàsic de 220~240 V / 50 Hz. Si la fluctuació de voltatge a la zona d'ús és tan gran que excedeix aquest marge, per seguretat, assegureu-vos d'utilitzar un regulador automàtic de voltatge de més de 350 W.
La nevera ha d'utilitzar un endoll especial amb connexió a terra, no un de comú emprat amb altres aparells elèctrics. L'endoll ha de coincidir amb la presa amb connexió a terra.

Ús diari

- No emmagatzemeu gasos o líquids inflamables a l'interior de l'aparell, hi ha risc d'explosió.
- No utilitzeu aparells elèctrics a l'interior de l'aparell (p. ex. màquines de gelats, batedores, etc.).
- Quan desconnecteu l'aparell, estireu sempre de l'endoll i no del cable.
- No col·loqueu objectes calents prop dels components de plàstic de l'aparell.
- No col·loqueu aliments directament davant de la sortida d'aire a la paret posterior.
- Emmagatzemeu aliments congelats envasats segons les instruccions del fabricant.

Informació de seguretat i advertències

- S'han de seguir estrictament les recomanacions del fabricant sobre l'emmagatzematge. Consulteu les instruccions rellevants sobre com emmagatzemar els aliments. No col·loqueu begudes carbonatades o gasoses al compartiment del congelador, ja que la pressió pot fer que el recipient exploti, causant danys a l'aparell. Els aliments congelats poden causar cremades per fred si es consumeixen directament del congelador.
- No col·loqueu l'aparell sota la llum solar directa. Mantingueu espelmes enceses, làmpades i altres elements amb flames nues allunyats de l'aparell i no el poseu prop del foc.
- L'aparell està pensat per conservar aliments i/o begudes en un entorn domèstic normal, tal com s'explica en aquest manual d'instruccions. Tingueu cura quan el moveu, ja que és pesat.
- No traieu ni toqueu elements del compartiment del congelador si teniu les mans humides o mullades, ja que podríeu patir abrasions a la pell o cremades per congelació. No utilitzeu mai la base, els calaixos, les portes, etc., com a punts de suport o per estar-s'hi dret.
- No consumiu polos o glaçons directament del congelador, ja que això pot causar cremades per fred a la boca i als llavis.

- Els aliments congelats no s'han de tornar a congelar un cop descongelats. Per evitar que caiguin objectes i causin
- lesions o danys a l'aparell, no sobrecarregueu els prestatges de la porta ni ompliu en excés els calaixos de fruites i verdures.
- No cobriu ni obstruiu mai les reixetes de ventilació de l'aparell.
- Per detectar millor la temperatura a prop de l'aparell i millorar-ne el funcionament, afegiu un sensor de temperatura a l'exterior de la caixa de l'aparell.
- El mòdul WiFi està instal·lat a la caixa de control a la part superior de l'aparell. Per evitar interferències i debilitament del senyal, es recomana retirar productes metàl·lics de gran superfície o begudes amb contingut d'aigua de la part superior de la caixa (aquesta clàusula només s'aplica a aparells amb funció WiFi).

⚠ PRECAUCIÓ

- Abans de fer qualsevol manteniment, apagueu l'aparell i desconnecteu l'endoll de la presa de corrent.
- No netegeu l'aparell amb objectes metàl·lics, netejadors de vapor, olis etèrics, solvents orgànics ni productes de neteja abrasius.
- Utilitzeu una espàtula de plàstic en lloc d'objectes punxants per eliminar la gebrada de l'aparell.

Informació de seguretat i advertències

Instal·lació

- Per a la connexió elèctrica, seguiu amb cura les instruccions d'aquest manual. Desempaqueu l'aparell i comproveu si té danys.
- No connecteu l'aparell si està danyat. Informeu immediatament del possible dany al lloc on el vau comprar. En aquest cas, conserveu l'embalatge.
- Es recomana esperar almenys quatre hores abans de connectar l'aparell per permetre que l'oli torni al compressor.
- Ha d'haver-hi una ventilació adequada al voltant de l'aparell; la manca d'aquesta pot provocar un sobreescalfament. Per assegurar una ventilació suficient, seguiu les instruccions rellevants per a la instal·lació.
- Sempre que sigui possible, la part posterior del producte no ha d'estar massa a prop de la paret per evitar tocar o ratllar les parts calentes (compressor, condensador), cosa que podria comportar risc d'incendi; seguiu les instruccions rellevants per a la instal·lació.
- L'aparell no s'ha de col·locar a prop de radiadors ni cuines.
- Assegureu-vos que l'endoll principal sigui accessible després d'instal·lar l'aparell.
- Banda de freqüència de transmissió i potència màxima permesa en la banda de freqüència de funcionament: 2400-2483.5 MHz, inferior o igual a 20 dBm.

Informació de seguretat i advertències

Aquesta unitat ha de ser instal·lada i utilitzada amb una distància mínima entre el radiador i el teu cos (aquesta clàusula només s'aplica a aparells amb funció WiFi).

Servei tècnic

- Qualsevol treball elèctric necessari per al manteniment de l'aparell ha de ser realitzat per un electricista o tècnic qualificat.
- Aquest producte ha de ser reparat únicament per un centre de servei autoritzat, i només s'han d'utilitzar peces originals de recanvi.

1. Si l'aparell és Frost Free.
2. Si l'aparell conté compartiment de congelació.

En cas d'avaria

Si es produeix una avaria a l'aparell, consulteu primer la secció de "Solució de problemes" d'aquestes instruccions.

Si la informació donada no resol el problema, no intenteu reparar l'aparell pel vostre compte.

En cap cas heu d'intentar reparar l'aparell vosaltres mateixos. Les reparacions realitzades per persones no qualificades poden provocar lesions o un mal funcionament greu.

Retirada de l'embalatge de transport

L'aparell i els accessoris interiors estan protegits per al transport.

Traieu la cinta adhesiva dels costats esquerre i dret de la porta.

Podeu retirar qualsevol resta d'adhesiu amb un drap suau.

Retireu totes les cintes adhesives i peces d'embalatge de l'interior de l'aparell.

Informació de seguretat i advertència

NOTA

Els nens d'entre 3 i 8 anys poden carregar i descarregar electrodomèstics de refrigeració.
(Aquesta clàusula s'aplica només a la regió de la UE.)

Descripció de l'electrodomèstic

Vista de l'electrodomèstic

1. Control electrònic
2. Reixeta multifunció
3. Prestatges d'emmagatzematge
4. Calaix de frescos
5. Coberta del calaix de verdures
6. Calaix de verdures
7. Calaixos del congelador
8. Compartiment de la porta

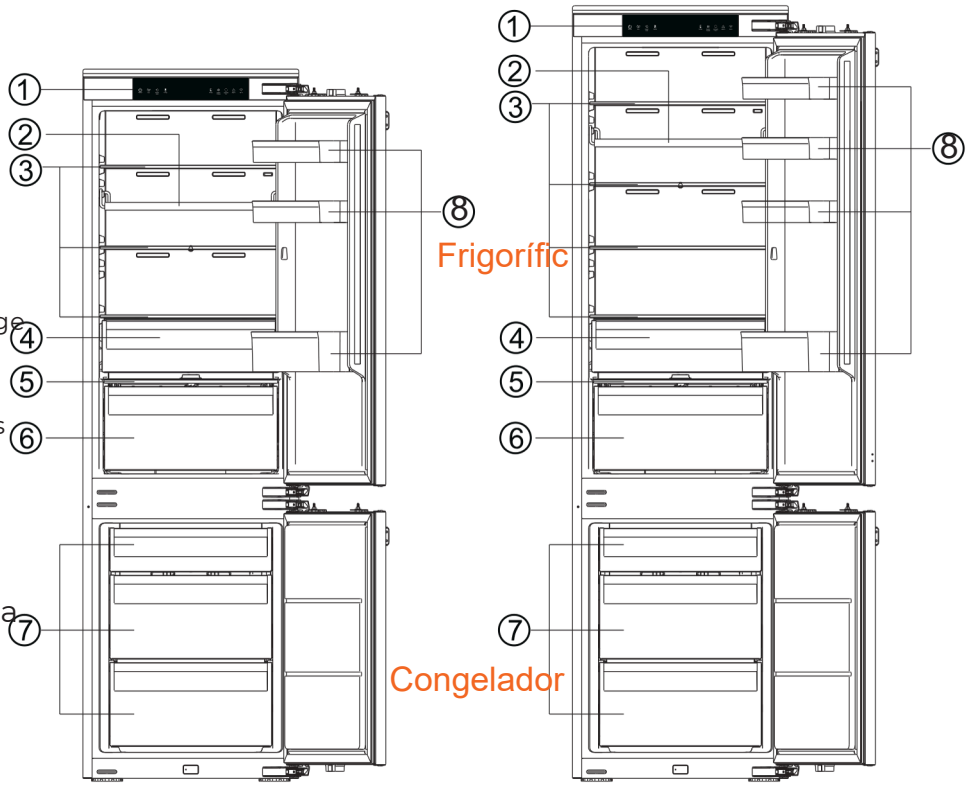

nota

- A causa de les modificacions constants dels nostres productes, és possible que el vostre refrigerador sigui lleugerament diferent del que es mostra en aquest manual d'instruccions, però les seves funcions i maneres d'ús continuen essent les mateixes.
- Per obtenir la màxima eficiència energètica d'aquest producte, col·loqueu tots els prestatges, calaixos i cistelles en la seva posició original, tal com s'il·lustra a la imatge anterior.

Controls electrònics

Totes les funcions i controls de la unitat són accessibles des d'un panell de control situat còmodament a la part superior del moble. Una placa de circuits amb pantalla permet configurar les funcions i ajustos de manera senzilla i intuïtiva.Controls de la pantalla

Utilitzeu el vostre electrodomèstic segons la normativa de control següent; l'aparell disposa de les funcions i models corresponents segons es mostra als panells de visualització de les imatges següents.Quan l'electrodomèstic s'encén per primera vegada, la retroil·luminació de les icones del panell de visualització s'activa. Si no es prem cap botó i les portes estan tancades, la retroil·luminació s'apagarà al cap d'un minut.



Control electrònic (situat a la part superior de l'electrodomèstic) amb funció WiFi

Control electrònic (situat a la part superior de l'electrodomèstic) sense funció WiFi

1. Alimentació

Si voleu deixar d'utilitzar-lo, podeu apagar l'electrodomèstic prement el botó "Power" durant 3 segons.

Mantingueu premut el botó "Power" durant 3 segons per activar o desactivar la funció de repòs.

Quan la funció de repòs està activada, el panell de visualització mostrarà "--".

IMPORTANT!

No guardeu cap aliment a la nevera durant aquest període. Si no utilitzareu el refrigerador durant molt de temps, desconnecteu-lo de la presa de corrent.

NOTA

Quan la funció de repòs està activada, el refrigerador deixa de refredar.

2. Eco

Premeu el botó "Eco" per activar la funció d'estalvi d'energia; la icona "Eco" s'il·luminarà.

Quan la funció Eco està activada, la temperatura de la nevera es fixa automàticament a 6 °C i la del congelador a –17 °C.

Quan la funció Eco està activada, la podeu desactivar prement el botó "Temp" o "Eco", i la temperatura del refrigerador tornarà a la configuració anterior.

3. Super Cool

La funció Super Cool ajuda a mantenir els aliments emmagatzemats a la nevera a la temperatura establerta durant... (el text continua).

Controls electrònics

La funció Super Cool redueix la temperatura al compartiment del refrigerador, ideal per períodes d'ús intens, compres grans o quan la temperatura ambient és temporalment elevada.
Premeu el botó "Super Cool" per activar aquesta funció. La icona "Super Cool" s'il·luminarà i l'indicador de temperatura del refrigerador mostrarà 2 °C.
La funció Super Cool s'apagarà automàticament després de 6 hores.
Quan la funció Super Cool estigui activada, la podeu desactivar prement el botó "Super Cool" o el botó "Temp". Quan es desactiva la funció, la temperatura del refrigerador torna a la configuració prèvia.
4. Temperatura del compartiment del refrigerador

Premeu repetidament el botó "Temp" (esquerra) per canviar entre les diferents opcions de temperatura, des de 8 °C fins a 2 °C.

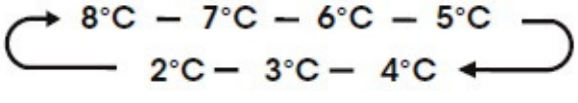

NOTA

Cada vegada que es prem el botó, la configuració disminueix un grau.

5. Temperatura del compartiment del congelador

Premeu repetidament el botó dret "Temp" per alternar entre els ajustos de temperatura disponibles, que van de –14 °C a –24 °C.

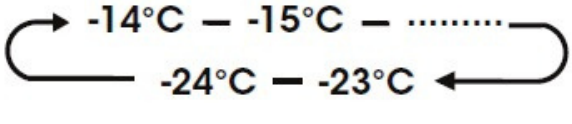

NOTA

Cada vegada que es prem el botó, la configuració disminueix un grau.

Configuració de la temperatura dels compartiments

Quan configureu una temperatura, esteu establint una temperatura mitjana per a tot el compartiment.

Les temperatures reals dins del compartiment poden variar respecte a les que es mostren, segons la quantitat i la disposició dels aliments emmagatzemats, així com la temperatura ambient de l'habitació.

Configuracions de temperatura recomanades

- Compartiment del refrigerador: 4 °C
- Compartiment del congelador: –18 °C

6. Super Freeze

La funció Super Freeze redueix ràpidament la temperatura dins del congelador, de manera que els aliments es congelen més ràpidament del normal. Aquesta funció també ajuda a conservar millor les vitamines i els nutrients dels aliments frescos durant més temps.

1. Premeu el botó "Super Freeze" per activar aquesta funció. La icona "Super Freeze" s'il·luminarà i la temperatura del congelador s'ajustarà a –24 °C.
2. La funció Super Freeze s'apagarà automàticament després de 52 hores.
3. Quan la funció Super Freeze estigui activada, la podeu desactivar prement el botó "Super Freeze" o el botó dret "Temp".
4. Si desactiveu manualment la funció Super Freeze, la temperatura del congelador tornarà a la configuració anterior.

Controls electrònics

NOTA

Quan seleccioneu la funció Super Freeze, assegureu-vos que no hi hagi begudes en ampolla o enllaunades (especialment begudes carbonatades) al compartiment del congelador. Les ampolles i llaunes poden explotar.

7. Alarma

Alarma de temperatura alta:

Si la temperatura dins de l'electrodomèstic és massa alta, sonarà una alarma per alertar-vos i la icona d'alarma s'il·luminarà.

En mode normal (no en repòs), la temperatura interna es detecta 24 hores després d'engegar l'aparell. Si la temperatura continua sent massa alta durant 4 hores, s'activarà l'alarma de temperatura alta.

Desactivació de l'alarma:

Si voleu apagar l'alarma acústica, premeu breument el botó d'alarma.

La icona d'alarma romandrà il·luminada fins que la temperatura interna baixi del llindar d'alarma. Quan l'electrodomèstic assoleixi una temperatura adequada, la icona d'alarma s'apagarà automàticament i l'alarma quedarà desactivada.

Si no s'ha cancel·lat l'alarma de temperatura alta, la icona continuarà il·luminada i l'avís sonor sonarà tres vegades per minut.

Després de més de 10 minuts, l'alarma s'aturarà.

Alarma de porta oberta

Si una porta roman oberta durant més d'1 minut, sonarà una alarma per alertar-vos.

L'alarma emetrà 5 sons cada minut durant el primer i segon minut. A partir del tercer minut, sonarà un cop per minut. Si la porta continua oberta durant molt de temps, el brunzidor sonarà de manera contínua i s'aturarà 10 minuts després d'obrir la porta.

Durant el període d'alarma, si premeu qualsevol botó, es cancel·larà l'alarma sonora.

Per apagar l'alarma, tanqueu totes les portes completament.

Mode de demostració (Demo mode)

El mode demo s'utilitza per a exposició a la botiga, i evita que el refrigerador generi aire fred. En aquest mode, el refrigerador pot semblar que està funcionant, però no refredarà.

1. Aparells amb funció Wi-Fi

Per activar el mode demo, premeu i mantingueu premuts alhora els botons "Power" i "Wi-Fi" durant 3 segons. El brunzidor emetrà 3 sons i la pantalla mostrarà "OF", indicant que el mode demo s'ha activat.

Si no es prem cap botó durant 10 segons, la pantalla mantindrà "OF"; en cas contrari, mostrarà la temperatura configurada.

Per sortir del mode demo, premeu i mantingueu premuts de nou els botons "Power" i "Wi-Fi" durant 3 segons. El brunzidor tornarà a sonar 3 cops.

2. Aparell sense funció Wi-Fi

Per activar el mode demo, premeu i mantingueu premuts al mateix temps els botons “Power” i “Alarm” durant 3 segons; el brunzidor sonarà 3 cops i la pantalla mostrarà “OF”, indicant que el mode demo s’ha activat.

Si no es prem cap botó durant 10 segons, la pantalla continuarà mostrant “OF”; en cas contrari, mostrarà la temperatura configurada.

Per sortir del mode demo, torneu a prémer i mantenir premuts els botons “Power” i “Alarm” durant 3 segons; el brunzidor tornarà a sonar 3 cops.

8. Convertir

Premeu i mantingueu premut el botó “Convert” durant 5 segons per activar o desactivar la funció de conversió.

Tot el compartiment del congelador es pot convertir en un compartiment Smart Zone. La temperatura d’aquest compartiment serà igual o lleugerament inferior als 0 °C.

Per tant, no guardeu aliments sensibles a temperatures baixes, ja que es podrien congelar.

Abans d’activar la funció Smart Zone, buideu el compartiment del congelador per evitar la descongelació i el deteriorament dels aliments congelats.

• Activació de la funció Convert:

Premeu el botó “Convert” durant 5 segons. Sonarà un senyal acústic i s’il·luminarà la icona “Convert”.

• Quan aquesta funció està activada, la temperatura del compartiment del congelador s’ajustarà a 0 °C, mentre que la temperatura del compartiment del refrigerador s’ajustarà a 4 °C.

La icona “Convert” parpellejarà a la pantalla fins que el compartiment del congelador arribi a la temperatura desitjada. Un cop assolida, la icona “Convert” romandrà il·luminada de manera fixa.

• Per ajustar la temperatura al compartiment Smart Zone: utilitzeu el botó dret “Temp” per establir una temperatura entre –5 °C i +3 °C.

• Per ajustar la temperatura al compartiment del refrigerador: utilitzeu el botó esquerre “Temp” per establir una temperatura entre +2 °C i +8 °C.

• Quan la funció Convert està activada, les funcions Super Cool, Super Freeze i Eco es desactiven, però altres funcions continuen disponibles.

• Quan la funció Convert està activada, la funció d’alarma per alta temperatura al congelador quedarà desactivada.

• Desactivació de la funció Convert:

Premeu el botó “Convert” durant 5 segons. Sonarà un senyal acústic i la icona Convert s’apagarà.

Controls electrònics

Quan la funció Convert està desactivada, la temperatura del compartiment del congelador s'ajustarà a -18 °C, mentre que la temperatura del compartiment del refrigerador s'ajustarà a 4 °C.

9. Wi-Fi (aquesta clàusula només s'aplica als aparells amb funció WiFi)
Connexió del teu frigorífic al Wi-Fi
Aplicació Connect Life
Connect Life és una aplicació per a la llar intel·ligent que et permet comunicar-te amb els teus electrodomèstics intel·ligents mitjançant un telèfon intel·ligent o una tauleta.
Instal·lació

1. Obre l'App Store (iOS) o el Google Play Store (Android) al teu telèfon intel·ligent.
2. Cerca l'aplicació "ConnectLife". Veureu una aplicació amb la icona següent:



3. Descarrega i instal·la l'aplicació ConnectLife proporcionada per Connect Life, LLC.
Alternativament, pots escanejar el següent codi QR amb el teu telèfon intel·ligent o tauleta per trobar l'aplicació ConnectLife:



NOTA

- La distància entre el teu aparell i el encaminador Wi-Fi pot afectar-ne el rendiment. Si estan massa allunyats, l'aparell podria no emparellar-se correctament o trigar més temps a fer-ho.
- L'aparell només és compatible amb xarxes Wi-Fi de 2,4 GHz. L'SSID de la xarxa Wi-Fi ha de ser visible.
- L'entorn sense fils circumdant (altres dispositius connectats) pot afectar el rendiment de la teva xarxa.
- La connexió Wi-Fi del teu aparell pot patir interrupcions a causa de factors externs com l'entorn de la xarxa domèstica o el proveïdor de serveis d'Internet.

Connexió del teu frigorífic
(aquesta clàusula només s'aplica als aparells amb funció WiFi)
Després d'instal·lar l'aplicació ConnectLife, inicia sessió o crea un compte i segueix aquests passos:

1. Assegura't que l'aparell estigui encès i que el panell de control estigui actiu.
2. Sabràs que està llest quan el panell s'il·lumini.

Controls electrònics



2. Prem i mantén premut el botó Wi-Fi durant 3 segons fins que sentis un senyal acústic i vegis que la llum del símbol "📶" comença a parpellejar; després es quedarà encesa durant uns segons.

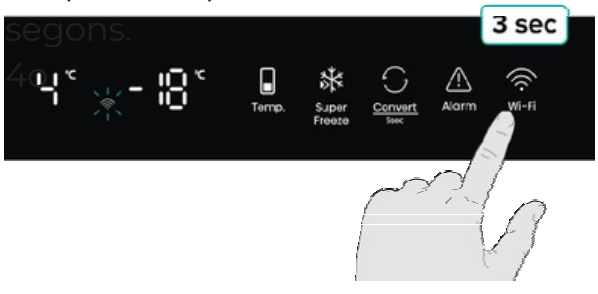

3. Assegura't que el Bluetooth estigui activat al teu telèfon i obre l'aplicació ConnectLife. Busca la finestra emergent que indica que s'ha trobat un nou aparell. Toca el botó de la finestra emergent i segueix les instruccions per continuar.

4. Si no apareix cap finestra emergent, toca el botó anomenat "Afegir aparell" o "+" dins de l'aplicació.
5. Cerca "Frigorífic" a la llista de dispositius i selecciona'l.
6. Segueix les instruccions de l'aplicació per connectar el teu frigorífic. Un cop finalitzada la configuració, el teu frigorífic apareixerà a la pantalla principal.

NOTA

• L'aparell romandrà en mode d'emparellament durant un màxim de 5 minuts.
• Per restablir la configuració de xarxa als valors de fàbrica, prem i mantén premut el botó Wi-Fi durant 6 segons. Sentiràs dos senyals acústics quan l'aparell s'hagi restablert.
• Un cop restablert, l'aparell entrarà automàticament en mode d'emparellament.
• Una llum Wi-Fi fixa indica que l'aparell s'ha connectat correctament a la xarxa domèstica.

Primer ús

NOTA

• El teu producte està dissenyat i fabricat exclusivament per a ús domèstic. El producte s'ha d'instal·lar, col·locar i utilitzar correctament segons les instruccions contingudes al manual d'instal·lació proporcionat.
• Els paràmetres proporcionats a la taula són paràmetres de disseny. A causa de diversos motius, hi pot haver una lleugera desviació entre les dimensions reals i els paràmetres de disseny. Les dades indicades són només de referència.

Primer ús

NOTA

Quan es reverteixi la porta, la instal·lació de l'armari es pot fer seguint les instruccions d'instal·lació.

1. Per assegurar que les portes quedin completament tancades i segellades, fes una prova a ambdues portes després d'instal·lar la porta decorativa, per exemple, col·locant un full de paper entre la porta de l'aparell i la seva junta, i tancant la porta decorativa per veure si hi ha tensió en estirar el full de paper: el full hauria de quedar subjecte i no caure.
2. Per revertir la porta, cal treure les tapes dels forats de la posició actual i col·locar-les cobrint els nous forats. Si aquestes tapes es trenquen en treure-les, es poden substituir per les de la bossa d'accessoris.

Neteja abans de l'ús

Abans d'utilitzar l'aparell per primera vegada, renta l'interior i tots els accessoris interns amb aigua tèbia i sabó neutre per eliminar la típica olor de producte nou, i després asseca-ho tot bé.

Instal·lació – Col·locació

AVÍS

Abans de la instal·lació, llegeix atentament les instruccions per a la teva seguretat i per al funcionament correcte de l'aparell.

• Col·loca l'aparell lluny de fonts de calor com ara cuines, radiadors, llum solar directa, etc.

• El rendiment i la seguretat màxims estan garantits mantenint la temperatura interior correcta per a la classe de l'aparell corresponent, tal com s'especifica a la placa de característiques.

• L'aparell funciona correctament dins del tipus de clima corresponent. Pot no funcionar adequadament si es manté durant un període prolongat a una temperatura superior o inferior al rang indicat.

Important!

És necessari que hi hagi una bona ventilació al voltant del frigorífic per permetre la dissipació de la calor, una alta eficiència i un baix consum energètic. Per aquest motiu, s'ha de deixar un espai suficient al voltant del frigorífic.

Classe climàtica	Temperatura ambient
SN	de +10 °C a +32 °C
N	de +16 °C a +32 °C
ST	de +16 °C a +38 °C
T	de +16 °C a +43 °C

Nivellació

L'aparell ha d'estar ben nivellat per eliminar vibracions. Per nivellar l'aparell, aquest ha d'estar en posició vertical i els reguladors han d'estar en contacte estable amb el terra. També pots ajustar el nivell desenroscant el regulador de nivell adequat situat a la part frontal (fent servir els dits o una clau adequada).

Invertir la porta

Connexió elèctrica

PRECAUCIÓ

Qualsevol treball elèctric necessari per instal·lar l'electrodomèstic s'hauria de dur a terme per una persona qualificada o autoritzada.

ADVERTIMENT

Aquest electrodomèstic ha d'estar connectat a terra. El fabricant declina qualsevol responsabilitat si no s'observen aquestes mesures de seguretat.

Ús diari

Accessoris

1. Safates/taules mòbils
2. • El vostre electrodomèstic inclou diverses safates d'emmagatzematge de vidre, plàstic o reixes metàl·liques. Cada model pot incloure combinacions i característiques diferents.
3. • Les parets del refrigerador estan equipades amb una sèrie de guies que permeten col·locar les safates a la posició desitjada.

Col·locació dels compartiments de la porta

• Per permetre l'emmagatzematge de paquets d'aliments de diverses mides, els compartiments de la porta es poden col·locar a diferents altures.

• Per ajustar-los, estireu suaument el compartiment en la direcció de les fletxes fins que es desprengui i, a continuació, col·loqueu-lo a la posició desitjada.

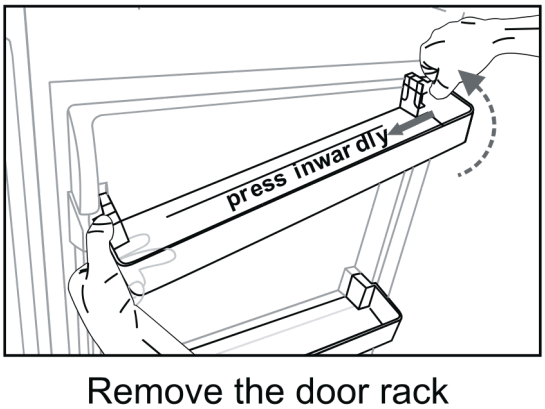

Remove the door rack

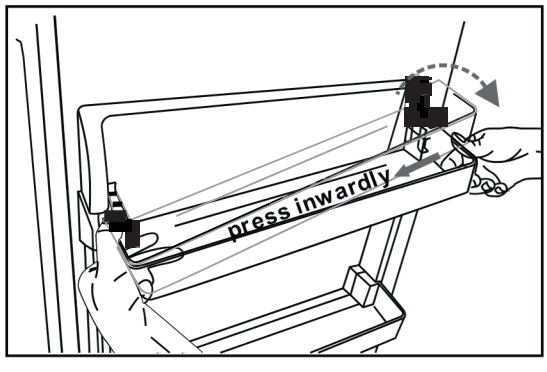

Install the door rack

Calaix de verdures

• Per a l'emmagatzematge de fruita i verdures.

Calaix del congelador

• Per a l'emmagatzematge d'aliments congelats.

Safata per glaçons

• Per fer glaçons i guardar-los.

Compartiment del refrigerador

• Per guardar aliments que no necessiten ser congelats, amb diferents seccions adequades per a diferents tipus d'aliments.

Compartiment d'aliments congelats

• Per congelar aliments frescos i guardar aliments congelats o ultracongelats durant períodes llargs de temps.

Ús diari

Descongelació dels aliments
• Al compartiment del refrigerador.
• A temperatura ambient.
• En un microones.
• En un forn convencional o de convecció.
• Els aliments un cop descongelats no s'han de tornar a congelar, excepte en casos especials.

1. Si l'electrodomèstic inclou els accessoris i funcions corresponents.
2. Si l'electrodomèstic inclou un compartiment congelador.

Reixeta multifunció
NOTA: Assegureu-vos de col·locar correctament la reixeta multifunció perquè la sortida d'aire no bufi directament sobre les ampolles de vi. La imatge següent mostra un exemple incorrecte.

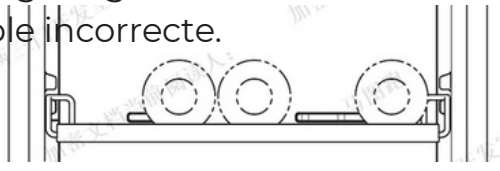

Exemple d'error

Consells i recomanacions útils

Sons durant el funcionament
Clics – Quan el compressor s'encén o s'apaga, es pot sentir un clic.
Zumbit – Tan aviat com el compressor estigui en funcionament, es pot sentir un zumbit.
Bombolles – Quan el refrigerant flueix per tubs prims, es poden sentir sons de bombolles o esquitxades.
Esquitxades – Fins i tot després que el compressor s'hagi apagat, aquest soroll pot sentir-se durant un curt període de temps.
Consells per a l'estalvi d'energia

- No instal·leu l'electrodomèstic a prop de cuines, radiadors o altres fonts de calor.
- Mantingueu el temps que la porta està oberta al mínim.
- No ajusteu la temperatura per sota del necessari.
- Assegureu-vos que els laterals i la part posterior de l'electrodomèstic estiguin a una certa distància de la paret i seguiu les instruccions corresponents a la instal·lació.
- Si el diagrama mostra la combinació correcta per als calaixos, el calaix de verdures i les safates, no els ajusteu.

Consells per a la refrigeració d'aliments frescos

- No guardeu aliments calents ni líquids en evaporació dins l'electrodomèstic.
- No cobriu els aliments, especialment si tenen una olor o sabor intens.
- Col·loqueu els aliments de manera que l'aire pugui circular lliurement al seu voltant.

Consells per a la refrigeració

- Carn (de qualsevol tipus): emboliqueu-la en bosses de polietilè (plàstic) i col·loqueu-la a la safata de vidre sobre el calaix de verdures. Per seguretat, guardeu-la d'aquesta manera un o dos dies com a màxim.
- Aliments cuinats, plats freds, etc.: aquests han d'estar tapats i es poden col·locar a qualsevol prestatge.
- Fruites i verdures: s'han de netejar bé i col·locar al calaix especial proporcionat.
- Mantega i formatge: s'han de guardar en paper d'alumini o bosses de polietilè (plàstic), traient la màxima quantitat d'aire possible.

Consells i recomanacions útils

• Ampolles de llet: han de tenir tap i s'han de guardar al portabotelles de la porta.

Consells per a la congelació

- Quan s'utilitza per primera vegada o després d'un període sense ús: abans de posar aliments al compartiment, deixeu que l'aparell funcioni durant 2 hores amb la configuració més alta.
- Prepareu els aliments en porcions petites per facilitar una congelació ràpida i completa, i per permetre descongelar només la quantitat necessària posteriorment.
- Emboliqueu els aliments en paper d'alumini o en bosses de polietilè (plàstic) i assegureu-vos que els paquets estiguin ben tancats hermèticament.
- No permeteu que els aliments frescos i no congelats toquin els aliments ja congelats, per evitar un augment de temperatura dels segons.
- Els productes congelats, si es consumeixen immediatament després de treure'ls del compartiment del congelador, poden provocar lesions (text incomplert, probablement referint-se a cremades per fred).

.provocar cremades per fred a la pell.

• Es recomana etiquetar i datar cada paquet congelat per controlar el temps d'emmagatzematge.

Consells per a l'emmagatzematge d'aliments congelats

• Assegureu-vos que els aliments congelats hagin estat emmagatzemats correctament pel venedor.

• Un cop descongelats, els aliments es deterioren ràpidament i no es poden tornar a congelar.

• No supereu el període d'emmagatzematge indicat pel fabricant de l'aliment.

NOTA

Si l'electrodomèstic inclou els accessoris i funcions corresponents.

Apagar l'electrodomèstic

- Buideu l'electrodomèstic.
- Desendolleu-lo de la presa de corrent.
- Netegeu i assequeu bé l'interior.
- Assegureu-vos que totes les portes quedin lleugerament obertes per permetre la circulació d'aire.

Neteja i manteniment

Per motius d'higiene, l'electrodomèstic (incloent-hi els accessoris exteriors i interiors) s'ha de netejar regularment, almenys cada dos mesos.

ADVERTIMENT

Perill de descàrrega elèctrica!

L'electrodomèstic no s'ha de connectar a la xarxa elèctrica durant la neteja. Abans de netejar-lo, apagueu l'aparell i desconnecteu el cable de la presa de corrent, o bé desactiveu l'interruptor automàtic o el fusible.

Neteja i cura

Neteja exterior

Per mantenir un bon aspecte de l'electrodomèstic, s'ha de netejar regularment.

Netegeu el panell digital i la pantalla amb un drap net i suau.

- Ruixeu aigua sobre el drap de neteja en lloc de fer-ho directament sobre la superfície de l'electrodomèstic. Això ajuda a assegurar una distribució uniforme de la humitat sobre la superfície.

Netegeu les portes i les superfícies del moble amb un detergent suau i després eixugueu-les amb un drap suau.

⚠ PRECAUCIÓ

No utilitzeu objectes punxants, ja que poden ratllar la superfície.

No utilitzeu diluents, detergents per a cotxes, lleixiu, olis etèrics, netejadors abrasius ni dissolvents orgànics com el benzè per netejar.

Poden fer malbé la superfície de l'electrodomèstic i provocar un incendi.

Neteja interior

• Heu de netejar l'interior de l'electrodomèstic regularment. Serà més fàcil fer-ho quan hi hagi pocs aliments emmagatzemats.

Netegeu l'interior del frigorífic-congelador amb una solució suau de bicarbonat de sodi, i després esbandiu amb aigua tèbia utilitzant una esponja o drap ben escorregut.

Assequeu completament abans de tornar a col·locar els prestatges i les cistelles.

Assequeu bé totes les superfícies i les parts extraïbles abans de tornar-les a posar al seu lloc.

• Encara que aquest electrodomèstic es desgelela automàticament, pot aparèixer una capa de gebre a les parets interiors del compartiment del congelador si la porta s'obre sovint o es manté oberta durant massa temps. Si la capa de gel és massa gruixuda, trieu un moment en què el congelador estigui gairebé buit i procediu de la manera següent:

• Retireu els aliments i les cistelles d'accessoris, desendolleu l'electrodomèstic de la xarxa elèctrica i deixeu les portes obertes. Ventileu bé l'habitació per accelerar el procés.

• Quan la descongelació hagi finalitzat, netegeu el congelador com s'ha descrit anteriorment.

⚠ PRECAUCIÓ

No utilitzeu objectes punxants per eliminar el gel del compartiment del congelador. Només quan l'interior estigui completament sec s'ha de tornar a encendre l'electrodomèstic i connectar-lo de nou a la presa de corrent.

Descongelació

Compartiment del refrigerador

• Aquest compartiment es desgelela automàticament. L'aigua de la descongelació s'escorre cap al tub de drenatge mitjançant un recipient de recollida situat a la part posterior de l'electrodomèstic.

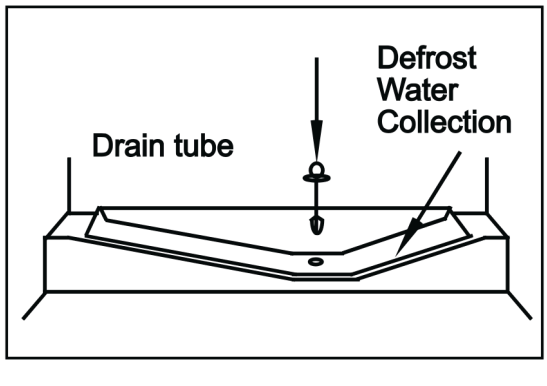

Neteja i manteniment

Compartiment del congelador

- Aquest compartiment es desgelela automàticament.

Neteja de les juntes de les portes

- Tingueu cura de mantenir les juntes de les portes netes. Els aliments i begudes enganxosos poden fer que les juntes s'enganxin al moble i es trenquin en obrir la porta.
- Renteu les juntes amb un detergent suau i aigua tèbia. Esbandiu-les i assequeu-les bé després de la neteja.

PRECAUCIÓ

Només quan les juntes de les portes estiguin completament seques s'ha de connectar l'electrodomèstic.

Substitució de la llum LED

• Per substituir la llum LED, seguiu els passos següents:

1. Desendolleu l'electrodomèstic.
2. Retireu la coberta de la llum empenyent cap amunt i cap a fora.
3. Mantingueu la coberta LED amb una mà i estireu amb l'altra mentre premeu la pestanya del connector.
4. Substituïu la llum LED i encaixeu-la correctament al seu lloc.

Nota

• Aquest producte conté una font de llum amb classificació d'eficiència energètica classe G.

ADVERTIMENT

La llum LED no ha de ser substituïda per l'usuari! Si està danyada, poseu-vos en contacte amb el servei d'atenció al client per obtenir assistència.

Solució de problemes

Si teniu algun problema amb el vostre electrodomèstic o sospiteu que no funciona correctament, podeu fer algunes comprovacions senzilles abans de trucar al servei tècnic. Consulteu la informació següent. Podeu realitzar algunes comprovacions bàsiques segons aquesta secció abans de sol·licitar assistència.

ADVERTIMENT

- No intenteu reparar l'electrodomèstic vosaltres mateixos. Si el problema persisteix després d'haver fet les comprovacions esmentades a continuació, poseu-vos en contacte amb un electricista qualificat, un tècnic de servei autoritzat o la botiga on vau comprar el producte.

Problem	Possible causa i solució
L'electrodomèstic no funciona correctament	Comproveu si el cable d'alimentació està connectat correctament a la presa de corrent.

Solució de problemes

Problema	Causa possible i solució
L'electrodomèstic no funciona correctament	Comproveu el fusible o el circuit de la font d'alimentació, substituïu-lo si cal.
La temperatura ambient és massa baixa. Intenteu ajustar la temperatura de la cambra a un nivell més fred per resoldre aquest problema.	
És normal que el congelador no funcioni durant el cicle de desgel automàtic, o durant un breu període després d'engegar l'aparell per protegir el compressor.	
Olor als compartiments	Pot ser necessari netejar l'interior.
Alguns aliments, recipients o embolcalls poden causar olors.	
Sorolls de l'electrodomèstic	Els sorolls següents són força normals:
• Soroll de funcionament del compressor.	
• Soroll de moviment d'aire del petit ventilador dins el compartiment del congelador o altres compartiments.	
• Soroll de borboll com si bullís aigua.	
• Soroll de cruixit durant el desgel automàtic.	
• Clic abans que comenci el compressor.	
Altres sorolls inusuals poden ser deguts a les següents causes i requereixen que ho comproveu i prengueu mesures:	
• L'electrodomèstic no està nivellat.	
• La part posterior de l'electrodomèstic toca la paret.	
• Ampolles o recipients han caigut o rodat.	
El motor funciona contínuament	És normal sentir sovint el soroll del motor; haurà de funcionar més sovint en les situacions següents:
• L'ajust de temperatura és massa fred.	
• S'ha emmagatzemat una gran quantitat d'aliments calents recentment.	
• La temperatura exterior és massa alta.	
• Les portes es deixen obertes durant molt temps o massa sovint.	
• Després d'instal·lar l'aparell o si ha estat apagat durant molt de temps.	

Solució de problemes

Problema	Causa possible i solució
Apareix una capa de gel al compartiment	Comproveu que les sortides d'aire no estiguin bloquejades per aliments i assegureu-vos que els aliments es col·loquin dins l'electrodomèstic per permetre una ventilació suficient. Assegureu-vos que la porta es pugui tancar completament. Per eliminar el gel, consulteu el capítol de "Neteja i manteniment".
La temperatura interior és massa alta	És possible que hàgiu deixat les portes obertes massa temps o amb massa freqüència; o que les portes quedin obertes per algun obstacle; o que l'electrodomèstic estigui ubicat sense prou espai als costats, a la part posterior i superior.
La temperatura interior és massa baixa	Augmenteu la temperatura seguint les instruccions del capítol "Controls de la pantalla".
Les portes no es tanquen fàcilment	Comproveu si la part superior del refrigerador està inclinada cap enrere entre 10–15 mm per permetre que les portes es tanquin soles, o si hi ha alguna cosa a dins que impedeix el tancament.
Goteja aigua al terra	La safata d'aigua (situada a la part inferior posterior del moble) pot no estar ben anivellada, o el broquet de drenatge (situat sota la part superior del dipòsit del compressor) pot no estar ben col·locat per dirigir l'aigua cap a la safata, o bé està bloquejat, o l'aigua no està completament inserida al connector. Pot ser necessari apartar el refrigerador de la paret per revisar la safata i el broquet.
La llum no funciona	• La llum LED pot estar danyada. Consulteu el capítol de substitució de llums LED a "Neteja i manteniment".
• El sistema de control ha desactivat els llums a causa d'una porta oberta durant massa temps. Torneu a tancar i obrir la porta per reactivar els llums.	
No es pot connectar l'aparell a la xarxa Wi-Fi (aquesta clàusula només s'aplica als aparells amb funció Wi-Fi)	• La contrasenya de la xarxa Wi-Fi domèstica s'ha introduït incorrectament. Comproveu que sigui correcta i torneu-ho a intentar.
• La freqüència del router Wi-Fi domèstic no és de 2,4 GHz. L'aparell només és compatible amb la freqüència de 2,4 GHz. Configureu una xarxa Wi-Fi dedicada de 2,4 GHz i connecteu-hi l'aparell.	

Solució de problemes

Problema	Causa possible i solució
No es pot connectar l'electrodomèstic a la xarxa Wi-Fi (Aquesta clàusula només s'aplica als electrodomèstics amb funció Wi-Fi)	• El router i l'electrodomèstic estan massa allunyats, cosa que provoca una mala connexió de xarxa. Considereu apropar el router a l'electrodomèstic o adquirir un amplificador de senyal Wi-Fi i instal·lar-lo.

Eliminació de l'electrodomèstic

Està prohibit eliminar aquest electrodomèstic com a residu domèstic.
Materials d'embalatge
Els materials d'embalatge amb el símbol de reciclatge són reciclables.
Elimineu l'embalatge en un contenidor de recollida selectiva adequat per al seu reciclatge.
Abans d'eliminar l'electrodomèstic

1. Desconnecteu el cable principal de la presa de corrent.
2. Talleu el cable principal i rebutgeu-lo.

	Eliminació correcta d'aquest producte
	Aquest símbol indica que aquest producte no s'ha d'eliminar juntament amb altres residus domèstics dins de la Unió Europea. Per evitar possibles danys al medi ambient o a la salut humana derivats de l'eliminació incontrolada de residus, recicleu-lo de manera responsable per promoure la reutilització sostenible dels recursos materials.Per retornar el vostre dispositiu usat, utilitzeu els sistemes de recollida i retorn establerts o poseu-vos en contacte amb el comerç on vau adquirir el producte. Ells poden acceptar aquest producte per al seu reciclatge de manera segura i respectuosa amb el medi ambient.

Eliminació de l’electrodomèstic

Per evitar la contaminació dels aliments, si us plau, respecteu les instruccions següents.

- Obrir la porta durant períodes prolongats pot provocar un augment significatiu de la temperatura als compartiments de l’electrodomèstic.
- Netegeu regularment les superfícies que poden entrar en contacte amb els aliments i els sistemes de drenatge accessibles.
- Guardeu la carn crua i el peix en recipients adequats dins del refrigerador, de manera que no entrin en contacte amb altres aliments ni degotin sobre ells.
- Els compartiments de congelació amb dues estrelles són adequats per emmagatzemar aliments precongelats, fer gelats o glaçons.
- Els compartiments d’una, dues i tres estrelles no són adequats per a la congelació d’aliments frescos.

Ordre	Tipus de compartiment	Temperatura objectiu [°C]	Aliments adequats
1	Nevera	+2~+8	Ous, aliments cuinats, aliments envasats, fruites i verdures, productes lactis, pastissos, begudes i altres aliments que no són aptes per a la congelació.
2	(**)–Congelador	≤ –18	Marisc (peix, gambes, mol·luscs), productes aquàtics d'aigua dolça i productes carnis (temps recomanat: 3 mesos – els valors nutricionals i el gust disminueixen amb el temps), apte per a aliments frescos congelats.
3	***–Congelador	≤ –18	Marisc (peix, gambes, mol·luscs), productes aquàtics d'aigua dolça i productes carnis (temps recomanat: 3 mesos – els valors nutricionals i el gust disminueixen amb el temps). No apte per a la congelació d'aliments frescos.
4	**–Congelador	≤ –12	Marisc (peix, gambes, mol·luscs), productes aquàtics d'aigua dolça i productes carnis (temps recomanat: 2 mesos – els valors nutricionals i el gust disminueixen amb el temps). No apte per a la congelació d'aliments frescos.

Eliminació de l’electrodomèstic

Ordre	Tipus de compartiment	Temperatura objectiu [°C]	Aliments adequats
5	*–Congelador	≤ –6	Marisc (peix, gambes, mol·luscs), productes aquàtics d'aigua dolça i productes carnis (temps recomanat: 1 mes – els valors nutricionals i el gust disminueixen amb el temps). No apte per congelar aliments frescos.
6	0 estrelles	–6~0	Porc fresc, vedella, peix, pollastre, alguns aliments processats envasats, etc. (Es recomana consumir el mateix dia, preferiblement no més tard de 3 dies). Aliments parcialment envasats o embolicats que no són aptes per congelar.
7	Zona freda (chill)	–2~+3	Porc fresc/congelat, vedella, pollastre, productes aquàtics d'aigua dolça, etc. (7 dies per sota de 0 °C i per sobre de 0 °C es recomana consumir el mateix dia, preferiblement no més de 2 dies). Marisc (menys de 0 °C durant 15 dies, no es recomana conservar-lo per sobre de 0 °C).
8	Aliments frescos	0~+4	Porc fresc, vedella, peix, pollastre, aliments cuinats, etc. (Es recomana consumir el mateix dia, preferiblement no més de 3 dies).
9	Vi	+5~+20	Vi negre, vi blanc, cava, etc.

Eliminació de l’electrodomèstic

NOTA

Guardeu els diferents aliments segons els compartiments o la temperatura de conservació recomanada dels productes que hàgiu comprat.

- Si l’electrodomèstic refrigerador es manté buit durant períodes prolongats, apagueu-lo, descongeleu-lo, netegeu-lo, assequeu-lo i deixeu la porta oberta per evitar la formació de floridura a l’interior de l’aparell.

Neteja del dispensador d’aigua (només per a productes amb dispensador d’aigua):

- Netegeu els dipòsits d’aigua si no s’han utilitzat durant 48 hores; esbandiu el sistema d’aigua connectat a la xarxa si no s’ha extret aigua durant 5 dies.

Advertiment

- Els aliments s’han de guardar en bosses abans de posar-los al refrigerador, i els líquids s’han de conservar en ampolles o recipients amb tapa per evitar problemes de neteja derivats del disseny de l’aparell, que pot dificultar-ne el manteniment.

HYUNDAI

WARRANTY CONDITIONS

This certificate covers the repair warranty for your appliance for three years from the date of sale, against any operating defect arising from manufacturing or materials. If you detect a defect or anomaly in the appliance, contact us immediately. The cost of travel is included in the repair, except for small appliances that can be transported to the brand's official service workshop.

This warranty will only be valid if the invoice, purchase receipt or delivery note for the corresponding product is presented if it is after the invoice date. This warranty will only be effective in Spain, Portugal and Andorra. The warranty will only be valid for the first buyer or acquirer of the product. This warranty is effective for appliances sold by KOREA SMART HOME. The warranty will be valid for appliances suitable for the climatic and environmental conditions in which they are located.

WARRANTY EXCLUSIONS

The cost of the repair will be borne by the user in the following cases::

- Appliances used for professional or non-exclusively domestic use, in public, industrial or commercial establishments.
- Appliances disassembled or manipulated by persons other than authorized technical services.
- Installation, transportation and start-up of products, changes in direction of doors and injectors.
- Breakdowns caused by lack of maintenance or cleaning. Appliances used improperly, in a manner not in accordance with the instructions for use.
- Breakdowns caused by unforeseen circumstances, force majeure or arising from incorrect installation.
- Breakdowns caused by connections that may present fluctuations, irregularities or lack of uniformity in the supply, for example: water supply driven by pressure groups, solar energy, wind energy, electric generators, or other non-standardized supply.
- Broken or damaged materials due to normal wear and tear of the appliance, such as gaskets, plastics, rubber, belts, glass, brushes, light bulbs, handles, knobs, burner caps, filters, grills, etc.
- Appliances that show signs of rust or corrosion damage to enamel or paint, which may be caused by chemical or electrochemical agents, or accelerated by unfavorable environmental or climatic circumstances.
- Transport damage not attributable to the manufacturer.

This guarantee does not affect the rights available to the consumer in accordance with the provisions of Royal Decree 1/2007, of November 16, which approves the revised text of the General Law for the Protection of Consumers and Users and other complementary laws.

The Official Technical Assistance Service will resolve any incident that your appliance may require, provided that the appliance is installed in an accessible manner.

The guarantor of your appliance is:

KOREA SMART HOME with CIF B56843261 and address Av. Altos Hornos S/N. Pto. Sagunto (46520). Valencia, Spain.

In case of a breakdown you can contact us

by calling 963 246 751 or 963 246 752

Keep this document, it is important to you.

Licensed by HYUNDAI Corporation Holdings,Korea/Bajo Licencia de HYUNDAI Corporation Holdings,Korea

HYUNDAI

CONDIÇÕES DE GARANTIA

Este certificado cobre a garantia de reparação do seu aparelho durante três anos, a partir da data de venda, contra qualquer defeito funcional de fabrico ou de materiais. Ao detetar algum defeito ou anomalia no dispositivo, contacte-nos imediatamente. O valor da deslocação está incluído na reparação, exceto para pequenos eletrodomésticos que podem ser transportados até à oficina oficial da marca.

Esta garantia só será válida se for apresentada fatura, recibo de compra ou guia de entrega do produto correspondente, se esta for posterior à data da fatura. Esta garantia só será eficaz em Espanha, Portugal e Andorra. A garantia só será válida para o primeiro comprador ou adquirente do produto. Esta garantia é válida para os dispositivos vendidos pela KOREA SMART HOME. A garantia será válida para dispositivos adequados às condições climatéricas e ambientais em que se encontram.

EXCLUSÕES DE GARANTIA

O custo da reparação será suportado pelo utilizador nos seguintes casos:

- Aparelhos de uso profissional ou não exclusivamente doméstico, em estabelecimentos públicos, industriais ou comerciais.
- Aparelhos desmontados ou manipulados por pessoas que não sejam serviços técnicos autorizados.
- Instalações, transporte e arranque de produtos, mudanças de direção de portas e injetoras.
- Avarias provocadas por falta de manutenção ou limpeza. Aparelhos utilizados de forma inadequada, em desconformidade com as instruções de utilização.
- Avarias provocadas por causas acidentais, incidentes de força maior ou resultantes de uma instalação incorreta.
- As falhas provocadas por ligações que possam apresentar oscilações, irregularidades ou falta de uniformidade no abastecimento, por exemplo: abastecimento de água acionado por grupos de pressão, energia solar, energia eólica, geradores elétricos ou outros tipos de fornecimento não normalizados.
- Os materiais partidos ou deteriorados devido ao desgaste ou à utilização normal do aparelho, tais como juntas, plásticos, borracha, tiras, vidro, escovas, lâmpadas, cabos, cabos, tampas de queimadores, filtros, grelhas, etc.
- Os aparelhos que apresentem oxidação, ou danos por corrosão em esmaltes ou tintas, que podem ser causada por agentes químicos ou eletroquímicos, ou acelerada por circunstâncias condições ambientais ou climatéricas desfavoráveis.
- Danos de transporte não imputáveis ao fabricante.

Esta garantia não afeta os direitos do consumidor de acordo com o disposto no Real Decreto 1/2007, de 16 de novembro, que aprova o texto consolidado da Lei Geral de Defesa dos Consumidores e Utilizadores e outras leis complementares.

O Serviço Oficial de Assistência Técnica resolverá qualquer incidente que o seu aparelho possa necessitar, desde que o aparelho esteja instalado de forma acessível.

O garante do seu aparelho é:

KOREA SMART HOME com CIF B56843261 e morada Av. Altos Hornos S/N. Pto.Sagunto (46520). Valência, Espanha.

Em caso de avaria pode contactar-nos através do 963 246 751 ou 963 246 752

Guarde este documento, é importante para si.

Licensed by HYUNDAI Corporation Holdings,Korea/Bajo Licencia de HYUNDAI Corporation Holdings,Korea

HYUNDAI

CONDICIONES DE GARANTIA

El presente certificado cubre la garantía de reparación de su electrodoméstico durante tres años, a partir de la fecha de venta, contra todo defecto de funcionamiento proveniente de fabricación o materiales. Cuando usted detecte un defecto o anomalía en el aparato contacte de forma inmediata con nosotros. El cargo de desplazamiento está incluido en la reparación, excepto para pequeños electrodomésticos que pueden ser transportados al taller del servicio oficial de la marca.

La presente garantía sólo será válida si se presenta factura, ticket de compra o el albarán de entrega del producto correspondiente si éste fuera posterior a la fecha de factura. La presente garantía solo será efectiva en España, Portugal y Andorra. La garantía sólo tendrá validez sobre el primer comprador o adquiriente del producto. La presente garantía es efectiva para los aparatos vendidos por KOREA SMART HOME. La garantía será válida para aparatos adecuados a las condiciones climáticas y medioambientales en que estén ubicados.

EXCLUSIONES DE GARANTIA

El coste de la reparación será a cargo del usuario en los siguientes casos:

- Los aparatos utilizados para uso profesional o no exclusivamente doméstico, en establecimientos públicos, industrialeso comerciales.
- Los aparatos desmontados o manipulados por personas ajenas a los servicios técnicos autorizados.
- Las instalaciones, transporte y puestas en marcha de productos, los cambios de sentido de puertas e inyectores.
- Las averías provocadas por falta de mantenimiento o limpieza. Los aparatos utilizados indebidamente, de manera noconfirme a las instrucciones de uso.
- Las averías producidas por causas fortuitas, siniestros de fuerza mayor o derivados de instalación incorrecta.
- Las averías provocadas por conexiones que puedan presentar fluctuaciones, irregularidades o falta de uniformidad enel suministro, por ejemplo: suministro de agua impulsado por grupos de presión, energía solar, energía eólica, generadores eléctricos, u otro tipo de suministro no normalizado.
- Los materiales rotos o deteriorados por desgaste o uso normal del aparato tales como juntas, plásticos, gomas, correas,cristales, escobillas, bombillas, asas, tiradores, tapas de quemadores, filtros, rejillas, etc.
- Los aparatos que presenten oxidación, o daños por corrosión en esmaltes o pinturas, que puedan ser provocados poragentes químicos o electroquímicos, o aceleradas por circunstancias ambientales o climáticas no propicias.
- Los daños de transporte no atribuibles al fabricante.

La presente garantía no afecta a los derechos de que dispone el consumidor conforme a lo previsto en el Real Decreto 1/2007, de 16 de Noviembre, por el que se aprueba el texto refundido de la Ley General para la defensa de los Consumidores y Usuarios y otras leyes complementarias.

El Servicio Oficial de Asistencia Técnica resolverá cualquier incidencia que pudiera precisar su electrodoméstico siempre que el aparato esté instalado de forma accesible.

El garante de su electrodoméstico es:
KOREA SMART HOME con CIF B56843261 y dirección Av. Altos Hornos S/N. Pto. Sagunto (46520). Valencia, España.

En caso de avería puede ponerse en contacto con nosotros llamando al 963 246 751 o 963 246 752

Conserve este documento, es importante para usted.

Licensed by HYUNDAI Corporation Holdings,Korea/Bajo Licencia de HYUNDAI Corporation Holdings,Korea

HYUNDAI

CONDICIONS DE GARANTIA

Aquest certificat cobreix la garantia de reparació del seu electrodomèstic durant tres anys, a partir de la data de venda, contra qualsevol defecte de funcionament provinent de fabricació o materials. Quan vostè detecti un defecte o anomalia a l'aparell contacti de forma immediata amb nosaltres. El càrrec de desplaçament està inclòs a la reparació, excepte per a petits electrodomèstics que poden ser transportats al taller del servei oficial de la marca.

Aquesta garantia només és vàlida si es presenta factura, tiquet de compra o l'albarà de lliurament del producte corresponent si aquest fos posterior a la data de factura. Aquesta garantia només serà efectiva a Espanya, Portugal i Andorra. La garantia només tindrà validesa sobre el primer comprador o l'adquirent del producte. Aquesta garantia és efectiva per als aparells venuts per KOREA SMART HOME. La garantia serà vàlida per a aparells adequats a les condicions climàtiques i mediambientals en què estiguin ubicats.

EXCLUSIONS DE GARANTIA

El cost de la reparació serà a càrrec de l'usuari en els casos següents:

- Els aparells utilitzats per a ús professional o no exclusivament domèstic, en establiments públics, industrials o comercials.
- Els aparells desmuntats o manipulats per persones alienes als serveis tècnics autoritzats.
- Les instal·lacions, transport i posades en marxa de productes, els canvis de sentit de portes i injectors.
- Les avaries provocades per manca de manteniment o neteja. Els aparells utilitzats indegudament, de manera no confirmada a les instruccions dús.
- Les avaries produïdes per causes fortuïtes, sinistres de força major o derivats d'instal·lació incorrecta.
- Les avaries provocades per connexions que puguin presentar fluctuacions, irregularitats o manca d'uniformitat en el subministrament, per exemple: subministrament d'aigua impulsat per grups de pressió, energia solar, energia eòlica, generadors elèctrics, o altre tipus de subministrament no normalitzat.
- Els materials trencats o deteriorats per desgast o ús normal de l'aparell com ara juntes, plàstics, gomes, corretges, vidres, escombretes, bombetes, nanses, tiradors, tapes de cremadors, filtres, reixetes, etc.
- Els aparells que presentin oxidació, o danys per corrosió en esmalts o pintures, que puguin ser provocats peragents químics o electroquímics, o accelerades per circumstàncies ambientals o climàtiques no propícies.
- Els danys de transport no atribuïbles al fabricant.

Aquesta garantia no afecta els drets de què disposa el consumidor d'acord amb el que preveu el Reial decret 1/2007, de 16 de novembre, pel qual s'aprova el text refós de la Llei general per a la defensa dels consumidors i usuaris i altres lleis complementàries.

El Servei Oficial d'Assistència Tècnica ha de resoldre qualsevol incidència que en pugui precisar l'electrodomèstic sempre que l'aparell estigui instal·lat de manera accessible.

El garant del seu electrodomèstic és:
KOREA SMART HOME amb CIF B56843261 i direcció Av. Altos Hornos S/N. Pto. Sagunt (46520). València, Espanya.

En cas d'avaria podeu posar-vos en contacte amb nosaltres trucant al 963 246 751 o 963 246 752

Conserveu aquest document, és important per a vostè.

Licensed by HYUNDAI Corporation Holdings,Korea/Baix Llicència de HYUNDAI Corporation Holdings,Korea

Product Information Sheet

COMMISSION DELEGATED REGULATION (EU) 2019/2016 with regard to energy labelling of refrigerating appliances

Supplier's name or trade mark: HYUNDAI

Supplier's address: Av. Altos Hornos S/N. Pto. Sagunto (46520). Valencia, España.

Model identifier: HCI19354NED00

Type of refrigerating appliance: Refrigerator-freezer

Low-noise appliance:	no	Design type:	built-in
Wine storage appliance:	no	Other refrigerating appliance:	yes

General product parameters:

Parameter		Value	Parameter	Value
Overall dimensions (millimetre)	Height	1932	Total volume (dm^3 or l)	284
	Width	540		
	Depth	545		
EEI(%)		100	Energy efficiency class	E
Airborne acoustical noise emissions (dB(A) re 1 pW)		35	Airborne acoustical noise emission class	B
Annual energy consumption (kWh/a)		232	Climate class:	extended temperate/ temperate/ subtropical/ tropical
Minimum ambient temperature (°C), for which the refrigerating appliance is suitable		10	Maximum ambient temperature (°C), for which the refrigerating appliance is suitable	43
Winter setting		no		

Compartment Parameters:

Compartment type		Compartment parameters and values			
		Compartment Volume (dm^3 or l)	Recommended temperature setting for optimised food storage (°C)	Freezing capacity (kg/24h)	Defrosting type (auto-defrost = A, manual defrost = M)
Pantry	no	—	—	—	—
Wine storage	no	—	—	—	—
Cellar	no	—	—	—	—
Fresh food	yes	208.0	4	—	A
Chill	no	—	—	—	—
0-star or ice-making	no	—	—	—	—
1-star	no	—	—	—	—
2-star	no	—	—	—	—
3-star	no	—	—	—	—
4-star	yes	76.0	-18	6.0	A
2-star section	no	—	—	—	—
Variable temperature compartment	no	—	—	—	—

For 4-star compartments

Fast freeze facility	yes

Light source parameters - on top

Type of light source	LED
Energy efficiency class	G

Light source parameters - on the sides

Type of light source	LED
Energy efficiency class	G

Product specifications:

A general description of the refrigerating appliance model, sufficient for it to be unequivocally and easily identified:

Parameter	Value	Parameter	Value
Annual energy consumption (kWh/a)	231.05	EEI (%)	99.4
Standard annual energy consumption (kWh/a)	232.44	Combi parameter	1.53
Temperature rise time (h)	10.00	Load factor	1.0
Door heat loss factor	1.000	Climate class:	extended temperate/ temperate/ subtropical/ tropical
Anti-condensation heater type	none	Airborne acoustical noise emissions (dB(A) re 1 pW)	35

Additional product specifications for refrigerating appliances, except for low noise refrigerating appliances:

Parameter	Value	
Daily energy consumption at 32°C (kWh/24h)	0.890	

Compartment Parameters:

Compartment type	Compartment parameters and values							
	Target temperature (°C)	Compartment volume (dm^3 or l)	Freezing capacity (kg/24 h)	Thermodynamic parameter (r_c)	N_c	M_c	Defrost factor (A_c)	Built-in factor (B_c)
Pantry	—	—	—	—	—	—	—	—
Wine storage	—	—	—	—	—	—	—	—
Cellar	—	—	—	—	—	—	—	—
Fresh food	4	208.0	—	1.00	75	0.12	1.00	1.02
Chill	—	—	—	—	—	—	—	—
0-star or ice- making	—	—	—	—	—	—	—	—
1-star	—	—	—	—	—	—	—	—
2-star	—	—	—	—	—	—	—	—
3-star	—	—	—	—	—	—	—	—
4-star	-18	76.0	—	2.10	138	0.15	1.10	1.05
2-star section	—	—	—	—	—	—	—	—
Variable temperature compartment	—	—	—	—	—	—	—	—
The sum of the volumes of the chill compartment(s) and the unfrozen compartment(s) [l or dm^3]	—	208	—	—	—	—	—	—
The sum of the volumes of the frozen compartment(s) [l or dm^3]	—	76	—	—	—	—	—	—

HYUNDAI

Importado por S.T. S.L con CIF B73737553
Distribuido por KOREA SMART HOME, S.L con CIF B56843261 y dirección Av. Altos Hornos S/N. Pto. Sagunto (46520). Valencia, España. Licenciado por HYUNDAI CORPORATION HOLDINGS, KOREA
info@svanelectro.com
960600034