aspes

USER MANUAL
Dryer

ASB800DDX

Read this manual carefully and keep it for future reference.

TABLE OF CONTENTS

1 SAFETY INFORMATION	**INTRODUCTION**
11 DESCRIPTION OF THE DRYER	
12 Technical information	
13 INSTALLATION AND CONNECTION	**PREPARING THE DRYER BEFORE FIRST USE**
13 Selecting the room	
16 Adjusting the dryer feet	
17 Draining the condensate	
18 Connecting to the power mains	
19 Moving and transport after installation	
20 BEFORE USING THE APPLIANCE FOR THE FIRST TIME	
21 DRYING PROCESS, STEP BY STEP (1 - 4)	**DRYING PROCESS, STEP BY STEP**
21 Step 1: Heed the labels on the laundry	
22 Step 2: Preparing for the laundry drying process	
26 Step 3: Choosing the drying programme	
29 Step 4: Selecting additional settings and functions	
33 FUNCTION TABLE	
34 MAINTENANCE & CLEANING	**DRYER CLEANING AND MAINTENANCE**
35 Cleaning the net filter in the door	
36 Cleaning of the heat exchanger	
38 Emptying the condensate tank	
39 Cleaning the dryer	
40 TROUBLESHOOTING	**TROUBLE-SHOOTING**
40 What to do ...?	
44 Servicing	
45 TYPICAL CONSUMPTION TABLE	**MISCELLANE-OUS**
46 TIPS FOR DRYING AND ECONOMIC USE YOUR DRYER	
47 DISPOSAL	

SAFETY INFORMATION

◇ Carefully read the instructions for use before using the dryer.

◇ Please, do not use the dryer without reading and understanding these instructions for use first.

◇ These instructions for use of a dryer are supplied with different types or models of dryers. Therefore, they may include descriptions of settings or equipment that are not available in your dryer.

◇ Failure to observe the instructions for use or inappropriate use of the dryer may result in damage to the laundry or the appliance, or injury to the user. Keep the instruction manual handy, near the dryer.

◇ Your dryer is intended solely for household use. If the dryer is used for professional, for-profit purpose or purpose exceeding normal use in a household, or if the dryer is used by a person who is not a consumer, the warranty period shall be equal to the shortest warranty period required by relevant legislation.

◇ The dryer is made in compliance with all relevant safety standards.

⚠ WARNING:

To reduce the risk of explosion, fire, death, electric shock, injury or scalding to persons when using this product, follow basic precautions, including the following.

INSTALLATION

- Follow the instructions for correct installation of the dryer and connection to the power mains.

- For appliances with ventilation openings in the base, a carpet must not obstruct the openings.

- The appliance must not be installed behind a lockable door, a sliding door or door with a hinge on the opposite side to that of the tumble dryer, in such a way that a full opening of the tumble dryer door is restricted.

- All and any repairs or maintenance tasks on the dryer should only be done by trained experts. Unprofessional repair may result in an accident or major malfunction.

- To avoid danger, a damaged power cord may only be replaced by the manufacturer, a service technician, or an authorized person.

- After installation, the dryer should stand still for two hours before it is connected to the power mains.

- At least two persons are required to install the tumble dryer on top of a washing machine.

- Install the dryer in a room with adequate ventilation and a temperature between 10°C and 25°C.

- Always use the ducts or hoses supplied with the dryer.

- Place the dryer on a level and stable solid (concrete) base.

- Do not place the dryer behind lockable or sliding door, or door with a hinge on the opposite side of the dryer door hinge. Install the dryer in such way that the door can always be freely opened.

- Never block the air exhaust (evacuation opening).
- Do not place the dryer on a carpet with long fibres as this may impede air circulation.
- Air in the dryer environment should not contain dust particles.
- The appliance may not be in contact with a wall or adjacent furniture.
- This appliance must not be stored or used in any outdoor location.
- That adequate ventilation has to be provided to avoid the back flow of gases into the room from appliances burning other fuels, including open fires.

ELECTRICAL SAFETY

- If the supply cord is damaged, it must be replaced by the manufacturer, its service agent or similarly qualified persons in order to avoid a hazard.
- The dryer may not be connected to the power mains using an extension cord.
- Do not connect the tumble dryer to an electrical outlet intended for an electric shaver or a hair dryer.
- The dryer is protected with an automatic switch-off system in case of overheating. This system will switch off the dryer if the temperature is too high.
- If the net filter is clogged, the overheating automatic switch-off system may be activated. Clean the filter, wait for the dryer to cool down, and try running it again. If the dryer still fails to start, call a service technician.

- Do not use multiple outlet sockets, an extension power cable or double adapter with this appliance.

- This appliance must be earthed via the power cord. In the event of malfunction or breakdown, grounding will reduce the risk of electric shock by providing a path of least resistance for electric current.

- Improper connection of the equipment-grounding conductor can result in risk of electric shock. Check with a qualified electrician or service personnel if you are in doubt as to whether the appliance is properly grounded.

- This appliance is equipped with a power cord having an equipment-grounding earthing pin and a grounding power plug. The power plug must be plugged into an appropriate outlet socket that is installed and grounded in accordance with all local codes and ordinances.

- Never unplug the appliance by pulling on the power cable. Always grip the power plug firmly and pull straight out from the outlet socket.

- Do not spray water inside or outside the appliance to clean it.

⚠WARNING:

- The appliance must not be supplied through an external switching device, such as a timer, or connected to a circuit that is regularly switched on and off by a utility.

- There is a risk of electric shock as the dryer is operated with electricity .

- Check the dryer for visible damage .

- You must not operate the dryer if it is damaged .

- Before connecting the dryer to the power supply , ensure that the electric voltage specified on the rating plate matches the voltage of your socket .

- Only use residual current circuit breakers with the following symbol.

- Ensure that the mains cable is not kinked or trapped , and it does not come into contact with heat sources or sharp edges .

CHILDREN SAFETY

- This appliance is not intended for use by persons (including children) with reduced physical, sensory or mental capabilities, or lack of experience and knowledge, unless they have been given supervision or instruction concerning use of the appliance by a person responsible for their safety.

- Children should be supervised to ensure that they do not play with the appliance.

- This appliance can be used by children aged from 8 years and above and persons with reduced physical, sensory or mental capabilities or lack of experience and knowledge if they have been given supervision or instruction concerning use of the appliance in a safe way and understand the hazards involved. Children shall not play with the appliance. Cleaning and user maintenance shall not be made by children without supervision.

- Children of less than 3 years should be kept away unless continuously supervised.

- Prevent your children and pets from entering the dryer drum.

- Before closing the dryer door and running the programme, make sure there is nothing except laundry in the drum (e.g. if a child climbed into the dryer drum and closed the door from the inside).

- Do not leave the appliance door open. Children may hang on the door or crawl inside the appliance, causing damage or injury.

USE

- The tumble dryer is not to be used if industrial chemicals have been used for cleaning.

- The lint trap has to be cleaned frequently.

- Do not dry unwashed items in the tumble dryer.

- Items that have been soiled with substances such as cooking oil, acetone, alcohol, petrol, kerosene, spot removers, turpentine, waxes and wax removers should be washed in hot water with an extra amount of detergent before being dried in the tumble dryer.

- Items such as foam rubber (latex foam), shower caps, waterproof textiles, rubber backed articles and clothes or pillows fitted with foam rubber pads should not be dried in the tumble dryer.

- Fabric softeners, or similar products, should be used as specified by the fabric softener instructions.

- Remove all objects from pockets such as lighters and matches.

- Oil-affected items can ignite spontaneously, especially when exposed to heat sources such as in a tumble dryer. The items become warm, causing an oxidation reaction in the oil. Oxidation creates heat. If the heat cannot escape, the items can become hot enough to catch fire. Piling, stacking or storing oil-affected items can prevent heat from escaping and so create a fire hazard.

- If it is unavoidable that fabrics that contain vegetable or cooking oil or have been contaminated by hair care products be placed in a tumble dryer they should first be washed in hot water with extra detergent - this will reduce, but not eliminate, the hazard.

- In case of a defect, only use approved spare parts by authorized manufacturers.

- If the condensate tube is blocked or clogged, then tumble dryer operation is stopped.

- Before moving the dryer or before storing it in a non-heated room during the winter, the condensate tank has to be emptied.

- Clean the dryer filters after each drying cycle. If you have removed the filters, replace them before the next drying cycle.

- Do not use any solvents or cleaning agents that could damage the dryer (please observe the recommendations and warnings provided by the manufacturers of the cleaning agents).

- Never add chemicals or fragrances into the condensate tank.

- After the drying process, unplug the dryer power cord from the power outlet.

- The dryer uses a heat pump system to heat the air.

- The system consists of a compressor and a heat exchanger. When the dryer is started, compressor operation (the sound of flowing liquid) or flow of refrigerant may be louder as long as the compressor operates. This is not a sign of malfunction and it will not affect useful life of the dryer. In time and with use of the dryer this noise will become quieter.

- Do not drink or prepare food with the condensed water/distilled water. It can cause health problems to people and pets.

- Remove clothes from the product immediately when drying is complete or the power is turned off during the drying process. Leaving clothes that has been dried in the appliance unattended could result in fire. Clothes not removed from the appliance after drying could result in fire. Remove clothes immediately after drying, and then hang or lay the clothes flat to cool.

- Never attempt to operate the appliance if it is damaged, malfunctioning, partially disassembled, or has missing or broken parts, including a damaged cord or plug.

- Do not attempt to separate any panels or disassemble the appliance. Do not apply any sharp objects to the control panel in order to operate the appliance.

- Never reach into the appliance while it is operating. Wait until the drum has completely stopped.

- In case of flood, disconnect the power plug and contact the After-slaes Service Center.

- Do not push down on the door, when the appliance door is open.

- Do not touch the power plug or the appliance controls with wet hands.

- Do not bend the power cable excessively or place a heavy object on it.

- Lint must not be allowed to accumulate around the tumble dryer.

- Keep the area underneath and around the appliance free of combustible materials such as fibres, paper, rags, chemicals, etc.

- As the dryer is heavy , you could injure yourself by trying to lift it . Do not lift the dryer on your own .

- You could cut your hands on the sharp edges of the dryer . Do not hold the dryer by the sharp edges .

- Protruding parts on the dryer may break off when it is lifted or pushed .

- Do not move the dryer by holding onto protruding parts .

- Check the dryer for damage caused during transportation . Never operate a dryer if it is damaged .

- Any residual water in the dryer may freeze and damage the dryer .

- Do not install the dryer in rooms that are at risk of frost . The appliance contains refrigerant which although it is environmentally friendly, is flammable R290.Failure to dispose of it properly may result in a fire or poisoning Dispose of the appliance properly and do not damage the pipes in the refrigerant circuit.

- When cleaning the filters, the lint should be thrown in the garbage bin and not washed through the drain in order to avoid spreading microplastics in the used water system.

⚠ WARNING:

Never stop a tumble dryer before the end of the drying cycle unless all items are quickly removed and spread out so that the heat is dissipated.

⚠ WARNING:

In the appliance enclosure or in the built-in structure, keep ventilation openings clear of obstruction.

⚠ WARNING:

Do not damage the refrigerant circuit.

DANGER OF HOT SURFACE

- At higher drying temperatures, the door glass will heat up. Be careful to avoid burns. Make sure children do not play near the door glass.

- The back of the dryer may get very hot during operation. Wait for the dryer to cool down completely before touching its back side.

- If you open the dryer door during the drying process, the clothes may be very hot and there is a risk of burning.

Service

- In case of incorrect dryer connection, incorrect use, or servicing by an unauthorized person, the user shall bear the cost of any damage as such damage shall not be covered by warranty.

- The warranty does not cover consumables, minor deviations in colour, increased noise that results from appliance age and which does not affect the functionality of the dryer, and aesthetic defects on components, which do not affect the dryer's functionality and safety.

DESCRIPTION OF THE DRYER

FRONT

1 Condensate tank
2 Programme selector knob
3 Control unit
4 Door
5 Net filter
6 Air vent
7 Heat exchanger door cover

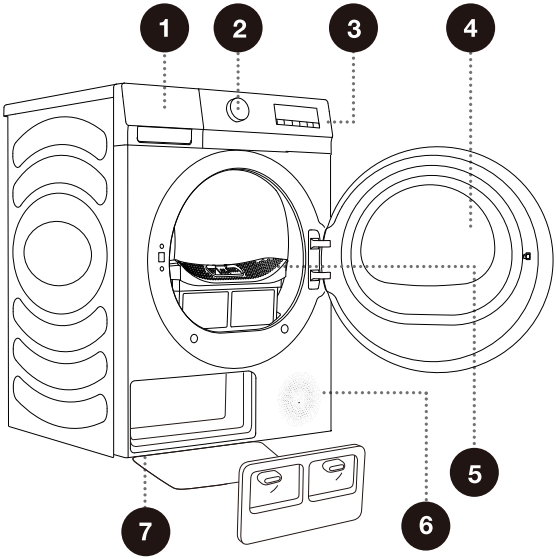

BACK

1 Power cord
2 Condensate discharge hose
3 Adjustable feet

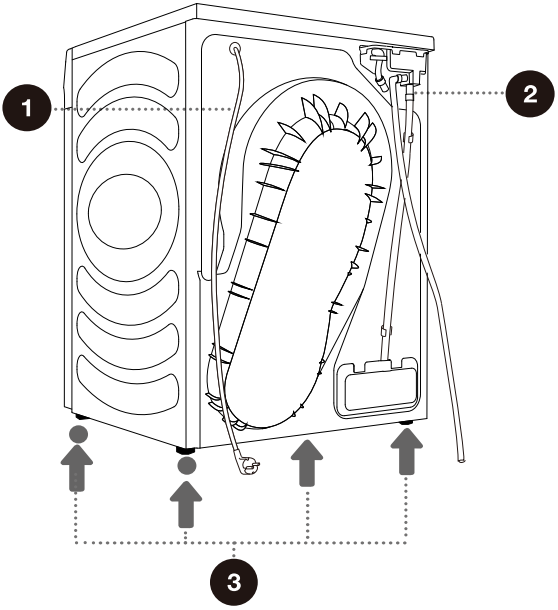

The illustrations in this manual are for reference purpose only. As our products are subject to continual improvement, the appearance, color and functional parts of your actual product may vary from the illustrations.

TECHNICAL INFORMATION

(DEPENDING ON THE MODEL)

Rated capacity	8kg
Net weight	43kg
Rated Voltage	220-240V~
Rated Power	650W
Frequency	50Hz
Refrigerant type	R290
Refrigerant Charge	130g

Dimensions(mm)

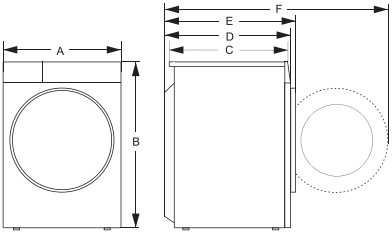

Index	Dimension(mm)
A	595
B	845
C	520
D	550
E	580
F	1060

INSTALLATION AND CONNECTION

Remove all packaging. When removing the packaging, make sure not to damage the dryer with a sharp object.

SELECTING THE ROOM

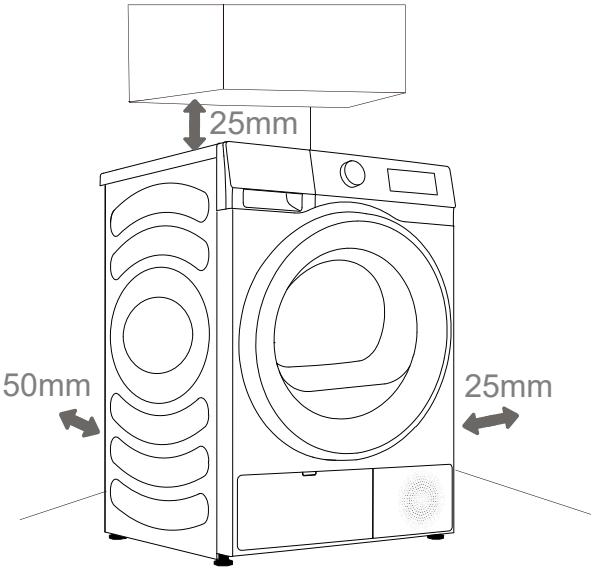

The dryer may not be in contact with a wall or adjacent furniture. For optimum dryer operation, we recommend observing the clearance from the walls as indicated in the figure. In case of failure to heed the required minimum clearance, the dryer may overheat.

Vents on the back wall and the air exhaust opening on the front side of the dryer should never be obstructed.

The room in which you will install the dryer should be sufficiently ventilated, with a temperature between 10°C and 25°C. Dryer operation at a lower environment temperature may result in condensate accumulation in the dryer interior. Do not place the dryer into a place where there is danger of freezing. Frozen water in the condensate tank and pump may damage the dryer.

The dryer emits heat. Therefore, do not place it in a very small room, as the drying process may take longer due to limited amount of available air.

Lighting in the room should be sufficient to allow reading the information on the display unit on the control panel.

DRYER PLACEMENT

This dryer must be stacked with a washing machine of the same brand using a stacking kit provided by the manufacturer. (see Figure 1) . You can contact aftersales for purchase stacking brackets, and install it according to user manual.
Alternatively, the dryer can be placed next to the washing machine (figure 2).

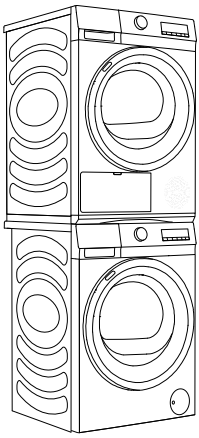

1

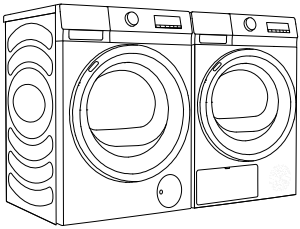

2

⚠ At least two persons are required to install the tumble dryer on top of a washing machine.

⚠ Do not place the dryer behind lockable or sliding door, or door with a hinge on the opposite side of the dryer door hinge. Install the dryer in such way that the door can always be freely opened.

⚠ Do not place the dryer on a carpet with long fibres as this may impede air circulation.

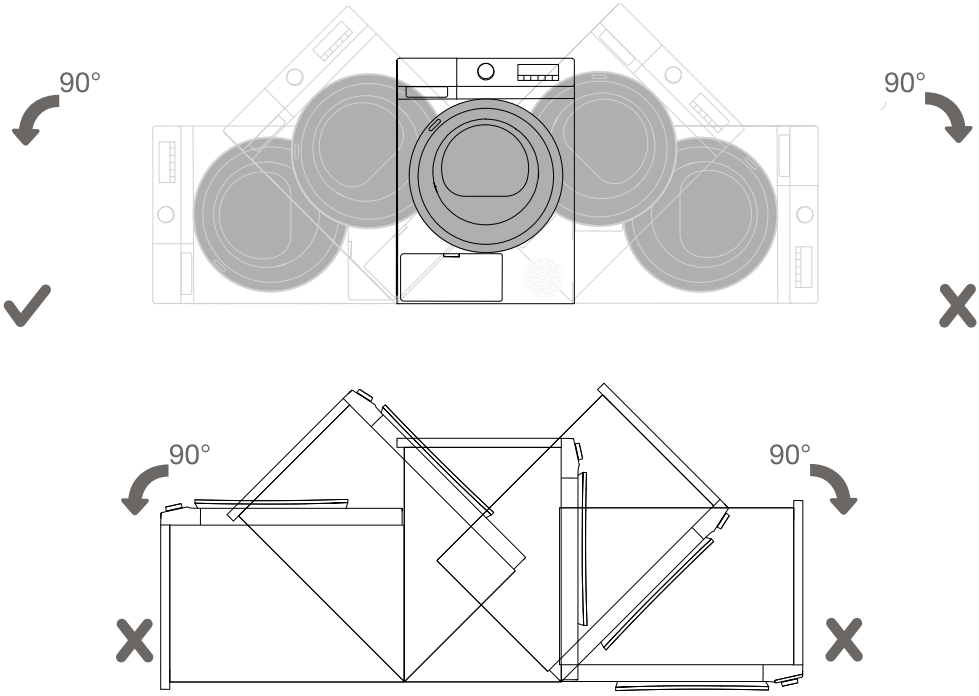

After installation, wait for 24 hours without moving the appliance before using it for the first time. If the dryer has to be laid down on one of the sides during transport or servicing, place it with its left side, viewing from the appliance front, downwards.

ADJUSTING THE DRYER FEET

Level the dryer in longitudinal and traverse direction by rotating the adjustable feet which allow levelling by 1cm. Use a spirit level and spanner No.22.

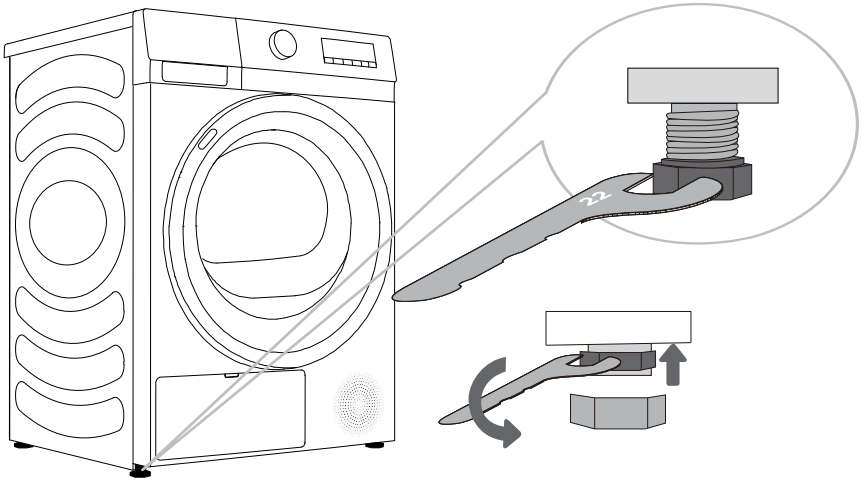

- Floor on which the dryer is placed must have a concrete base. It should be clean and dry; otherwise, the dryer may slide. Also clean the adjustable feet.

- The dryer must stand level and stable on a solid base.

- Incorrect levelling of the dryer with the adjustable legs may cause vibration, appliance sliding across the room, and loud operation. Incorrect levelling of the dryer shall not be subject to warranty.

- Sometimes, unusual or louder noise may appear during appliance operation; these are mostly the result of improper installation.

DRAINING THE CONDENSATE

The moisture from the laundry is extracted in the condenser unit and accumulated in the condensate tank.

During the drying process, an indicator light (symbol is lit on the display unit) warns when the condensate tank is full and needs to be emptied.

To avoid emptying the condensate tank, run the condensate discharge hose located at the back of the appliance directly into a drain.

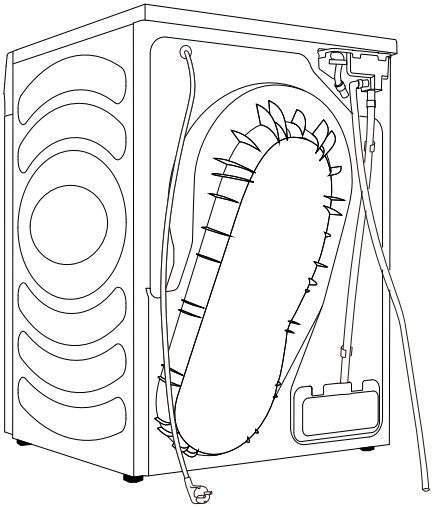

1 Remove discharge hose from the machine and hang it on the back.

2 Attach the hose in the attachment to the plastic opening on the discharge hose.

If you decide to run the condensate drain hose into a drain, make sure the hose is securely fastened. This will prevent any water spillage which could result in unexpected damage.

⚠ Always use the hoses supplied with the dryer.

CONNECTING TO THE POWER MAINS

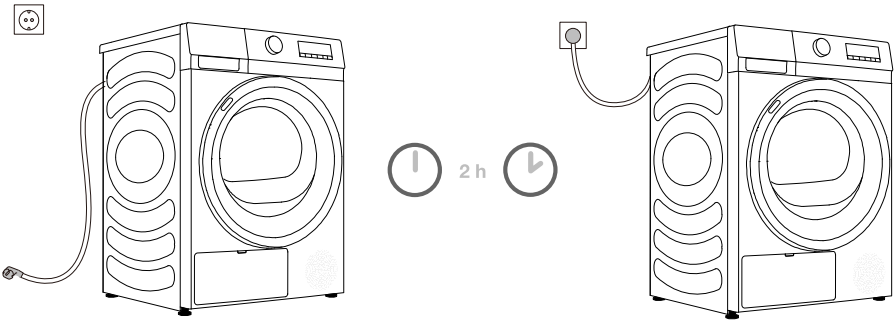

⚠ After installation, the dryer should stand still for two hours before it is connected to the power mains; this allows the dryer to stabilize.

Connect the dryer to a grounded power outlet. After installation, the wall outlet should be freely accessible. The outlet should be fitted with an earth contact (in compliance with the relevant regulations).

Information on your dryer is indicated on the rating plate (see chapter »DESCRIPTION OF THE DRYER/Technical information«).

⚠ We recommend using over-voltage protection to protect the appliance in case of a lightning strike.

⚠ The dryer may not be connected to the power mains using an extension cord.

- Do not connect the tumble dryer to an electrical outlet intended for an electric shaver or a hair dryer.

- Any repair and maintenance pertaining to safety or performance should be done by trained experts.

- A damaged power cord may only be replaced by a person authorized by the manufacturer.

MOVING AND TRANSPORT AFTER INSTALLATION

After every drying cycle, a small amount of condensed water will remain in the dryer. Switch on the dryer and choose one of the programmes, then let the appliance operate for approximately half a minute. This will pump out the remaining water and prevent damage to the dryer during transport. If the dryer cannot be transported in the upright position, tilt it to the left side.

Pack all the packaging material (plastic bags, other plastic parts etc.).

⚠ After transport, the dryer should be left to stand still for at least two hours before it is connected to the power mains. The appliance should be installed and connected by a trained technician.

If the appliance was not transported in compliance with the instructions, the dryer should be left to stand still at least 24 hours before it is reconnected to the power mains.
Failure to do so may result in a heat pump failure which shall not be covered by the warranty.
Be careful not to damage the cooling system (see chapter »INSTALLATION AND CONNECTION/ Dryer placement«).

⚠ Carefully read the instructions for use before connecting the dryer. Repair or any warranty claim resulting from incorrect connection or use of the dryer shall not be covered by the warranty.

BEFORE USING THE APPLIANCE FOR THE FIRST TIME

Make sure the dryer is disconnected from the power mains; then, open the door by pulling the left side of the door towards you (figures 1 and 2).

Before using the dryer for the first time, clean the dryer drum using a soft damp cotton cloth and water (figure 3).

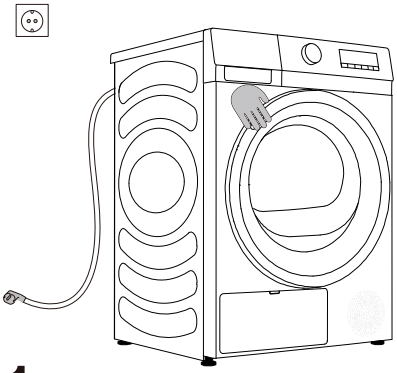

1

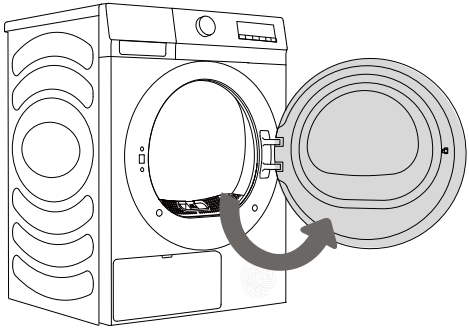

2

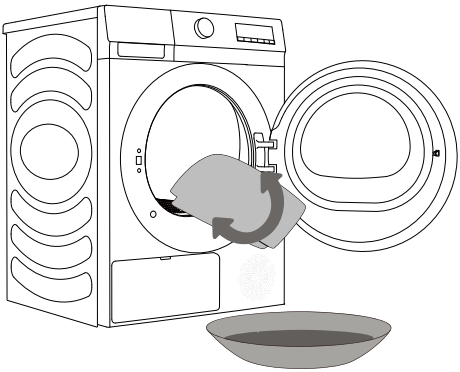

3

⚠ Do not use any solvents or cleaning agents that could damage the dryer (please observe the recommendations and warnings provided by the manufacturers of the cleaning agents).

DRYING PROCESS, STEP BY STEP (1 - 4)

STEP 1: HEED THE LABELS ON THE LAUNDRY

Normal wash; Sensitive laundry	Max. washing temp. 95°C 	Max. washing temp. 60°C 	Max. washing temp. 40°C 	Max. washing temp. 30°C 	Hand wash only 	Do not wash 
Bleaching	Bleaching in cool water 			Bleaching not allowed 		
Dry cleaning	Dry cleaning with all agents 	Petroleum solvent R11, R113 		Dry cleaning in kerosene, pure alcohol, and R113 	Dry cleaning not allowed 	
Ironing	Hot ironing, max. 200°C 	Hot ironing, max. 150°C 		Hot ironing, max. 110°C	Ironing not allowed 	
Drying	Dry flat (place on a flat surface) 	Drip dry  Line dry 		High temperature  Low temperature 	Do not tumble dry 	

STEP 2: PREPARING FOR THE LAUNDRY DRYING PROCESS

1. Sort the laundry by type and thickness of the fabric (see PROGRAMME TABLE).
2. Close the buttons and zips, tie any ribbons, and turn the pockets inside out.

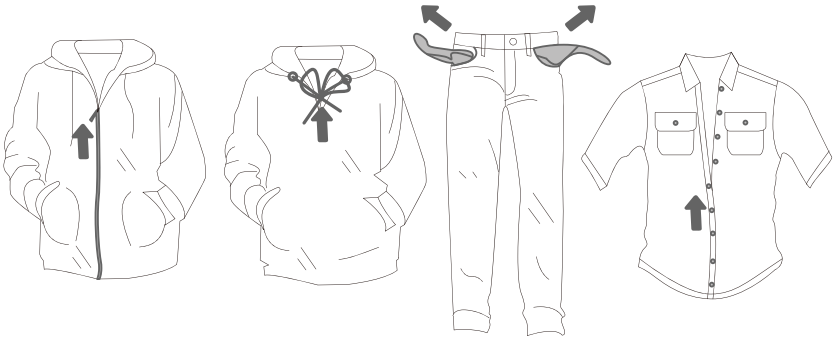

Drying laundry made of particularly delicate fabrics that may be deformed is not recommended. The following types of laundry may not be dried in the dryer as this may cause your garments to deform:

- **leather garments and other leather products;**
- **garments that are waxed or treated in any other way;**
- **garments with major wooden, plastic, or metal parts;**
- **garments with spangles;**
- **garments with metal parts subject to rusting.**

SWITCHING ON THE DRYER

Connect the dryer to the power mains by plugging in the power cord.
Press the ON/OFF button to switch on the dryer (figure 1).

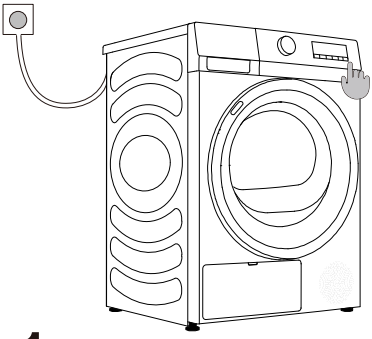

1

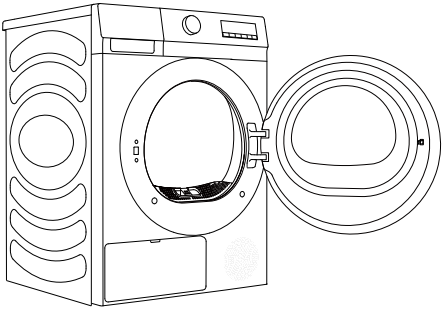

2

LOADING THE DRYER

Open the dryer door by pulling the left side of the door towards you (figure 1).
Insert the laundry into the drum (after making sure the drum is empty) (figure 2).
Close the dryer door (figure 3).

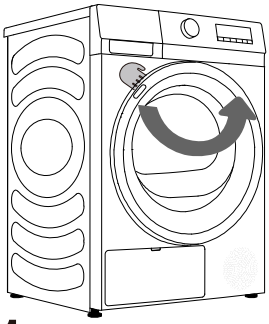

1

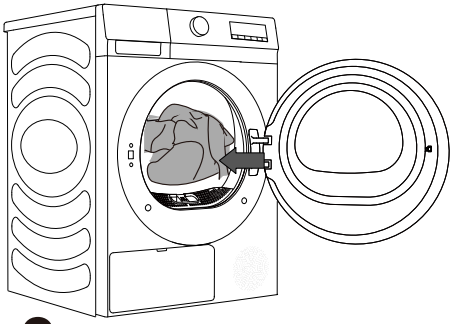

2

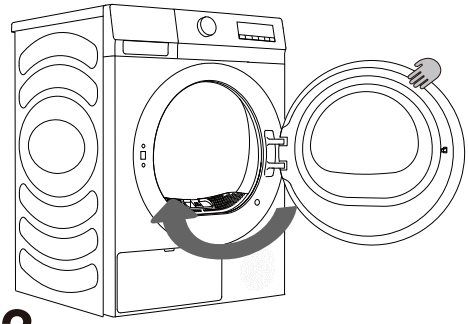

3

When the dryer is running, you can directly open the door to add or remove clothes, and press the Start/Pause button to continue running after closing the door.

Do not insert laundry into the dryer if it has not been wrung or spun (recommended minimum spinning cycle: 800 rpm).

Do not overload the drum! See PROGRAMME TABLE and observe your nominal load as indicated on the rating plate.
If the dryer drum is overloaded, the laundry will be more wrinkled and perhaps unevenly dried.

When drying larger items (bedding, towels etc.), loosen them and then insert them into the dryer drum.

CONTROL UNIT

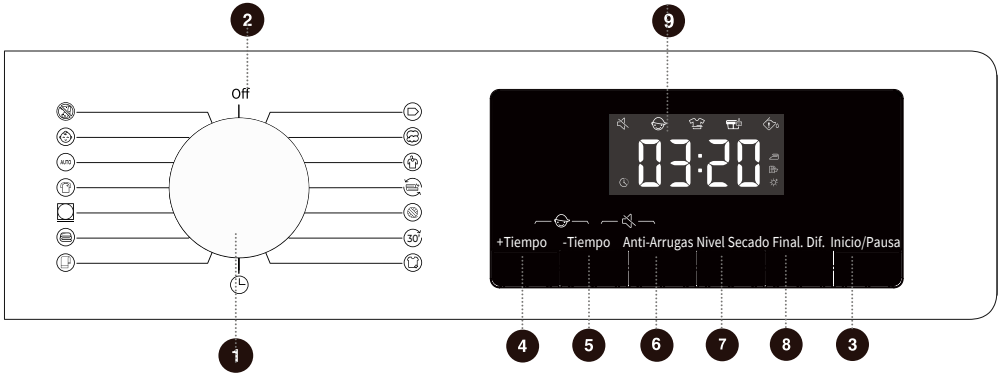

1 CYCLE SELECTOR

Turn the dial to select a cycle.

2 POWER

Rotate the programme selector knob to turn on/off the appliance.

3 START/PAUSE

Start/Pause the whole machine program running.

4 MORE TIME

Press to add drying time of the program.

5 LESS TIME

Press to reduce drying time of the program.

6 ANTI CREASE

Press to add or subtract Anti Crease function.

7 DRYING LEVEL

Press to select the drying effect.

8 DELAY END

Press to delay the end of the cycle.

9 DISPLAY

It is used to display the remaining time,fault code and other information of the program.

4+5 CHILD LOCK

Press these two keys at the same time to enable or disable the child lock function.

5+6 MUTE

Press these two keys at the same time to switch or restore the acoustic signals.

STEP 3: CHOOSING THE DRYING PROGRAMME

Choose the **programme** by rotating the programme selector knob(1) to the left or right (depending on the type of laundry and the desired level of dryness). See PROGRAMME TABLE.

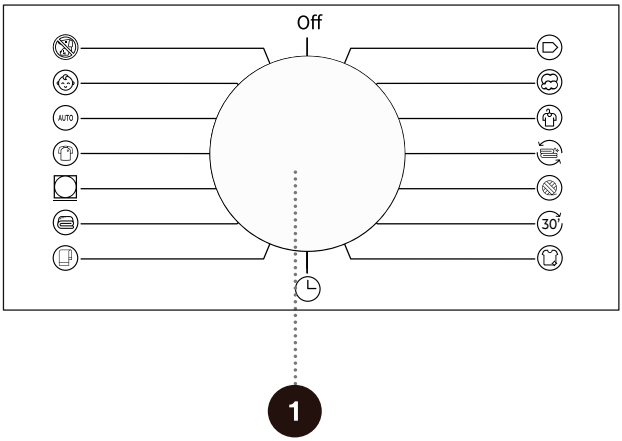

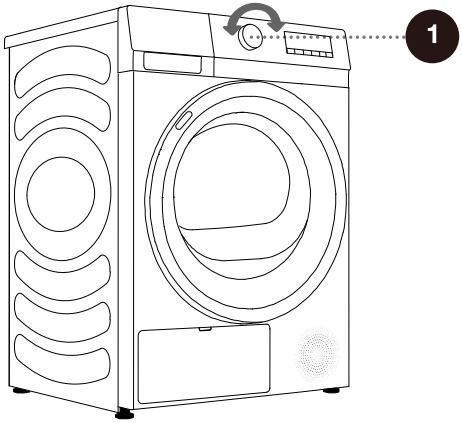

PROGRAMME TABLE

Sensor dry programmes

Programme	Type of clothes	Maximum capacity (kg)	Fault During Time
ECO	Use this programme for drying of ordinary cotton clothes.	8	3:28
Cotton	Use this programme for thicker non-sensitive cotton laundry of approximately the same thickness.	8	3:58
Synthetics	The programme is used for drying delicate laundry made of synthetics fibres.	4	1:00
Quick 30'	For quick drying of light and thin clothes.	0.5	0:30
Shirts	Use this programme to dry shirts and blouses.	2	1:03
Towels	Use this programme for drying non-sensitive items（towels kitchen clothes...）. After drying， the items will be dry and ready to be stored in the cupboard.	4	1:43
Bedding	Use the programme for larger items.When the programme is complete,it will be dry. Adjusted drum rotation prevents the laundry from tangling.	2.5	2:56
Downwear	Use this programme to dry textiles stuffed or padded with down(pillows, downwear, jackets etc.).Dry large items separately and use the Time Dry programme if necessary.	2	2:38
Sportswear	Use this programme for clothing with a mambrane,for sportswear made of mixed materials,and breathable fabrics.	2	1:33
Auto Dry	Use this program for thicker non-sensitive cotton laundry of approximately the same thickness.After drying,it will be dry or slightly moist.	4	2:43
Baby Care	Use this programme to dry baby clothes.Clothes dried with this programme are usually normally dry.	2	1:14

Manual and special dry programmes

Programme	Type of clothes	Maximum capacity (kg)	Fault During Time
Refresh	In this programme,the heater is switched off.The programme is suitable for refreshing your laundry.	/	0:10
Wool	This short program is intended for softening or fluffing of dried clothes made of wool or silk.	1	0:30
Time Dry	Use this programme for non-sensitive laundry that is still slightly moist and has to be thoroughly dried. In the time programme, remaining moisture is not detected automatically. If the laundry is still damp after the programme is complete, repeat the programme; if it is too dry and therefore creased and rough to touch, the drying time you selected was too long.	/	1:30
Allergy Care	For removing allergens such as mites.	2	3:00

If your laundry is not dried to the desired dryness level, use extra functions or use a more suitable programme.

STEP 4: SELECTING ADDITIONAL SETTINGS AND FUNCTIONS

Most programmes feature basic settings, but these settings can be changed.

Adjust the settings by pressing the relevant function button (before pressing the START/PAUSE button).

Activate/deactivate the functions by pressing the desired function (before pressing the START/PAUSE button).

Certain settings cannot be selected with some programmes. Such settings will not be lit, and when the corresponding button is pressed, an acoustic signal will be emitted (see FUNCTION TABLE).



2 POWER

For powering on/off the dryer.
During the program operation, if it needs to be turned off, turn the knob to the " off " position to turn it off.
In standby mode, if no action is taken within a few minutes, the appliance will automatically shut down.

3 START/PAUSE

Press the "Start/Pause" key to pause or start the program.
When the program is suspended, the set functions cannot be changed.
If the program or function needs to be changed during operation, turn the knob to "off ", then turn the knob again to select the required program and function, and finally start it.

4 MORE TIME

This function can add drying time of the program.
Press continuously to cycle through the set tap positions. Different programs have different tap position settings.

This function is only applicable to the manual and special dry programs. Sensor dry programs cannot be started.



5 LESS TIME

This function can reduce drying time of the program.
Press continuously to cycle through the set tap positions. Different programs have different tap position settings.

This function is only applicable to the manual and special dry programs.
Sensor dry programs cannot be started.

6 ANTI CREASE

Press to add "Anti Crease" function, press twice to cancel the function, and cycle in sequence.

If the clothes cannot be taken out in time after drying, select the anti crease program. At this time, the inner drum rotates intermittently to prevent clothes from creasing.

Touch any key or open the door to exit the anti crease mode.
If there is no operation, the longest execution will end automatically after 12 h by default.

7 DRYING LEVEL

For selection of drying effect.

【 】Extra, means the clothes can be stored after drying.

【 】Cupboard, means the clothes can be worn immediately after drying.

【 】Iron, means the clothes has a small amount of water and can be ironed.



8 DELAY END

This function can delay the end time of the program.

Make an appointment after selecting programs and functions. Press the appointment button to add or reduce the appointment time. The time changes by 1 hour for each press, and the maximum optional time is 24 hours.

The appointment time is the end time of the program, including the running time of the whole program, so the appointment time must be longer than the running time of the program.

When the Delay End function is being selected (set), the Clock icon is lit up;
When the Delay End programme is running, the Clock icon always on or flashes （depends on the model）.

After the appointment process ends, the appointment icon goes out.

Before the program starts, the selected appointment can be canceled by selecting other programs or function keys.

After the program is started, in case of canceling the appointment, shut down and restart the dryer.

9 DISPLAY

It is used to display the remaining time, appointment time, fault code and other information of the program.

The time displayed by the program may be different from the actual running time. Due to the influence of type of clothes, load of clothes, water content after dehydration, and ambient temperature, the actual drying time will be automatically adjusted. When the program ends, "End" will be displayed.

Icon description

	Anti crease icon. When the icon is lit up, it indicates that the anti crease function is enabled.
	Lint and debris cleaning icon. The flashing icon indicates that the lint and debris needs to be cleaned.
	Water box cleaning icon. The flashing icon indicates that the water box needs to be emptied.



4 + 5 Child Lock

This is a safety feature. To activate it, simultaneously press the positions "More Time + Less Time" until the Child Lock icon light up, and then Child Lock is set up. Repeat the same operation, the Child Lock will be released.

When the Child Lock is set, all function buttons will be shielded except the power button.

After completing program, child lock will automatically unlock.

The Child Lock feature includes a memory function, and the setting will remain effective unless it is manually activated or deactivated.

After the child lock function is enabled: During running in anti crease mode, the child lock needs to be released manually, and the anti crease function ends automatically.

5 + 6 Mute

Use this to switch off or restore the acoustic signals.

When the appliance is in the state of holding, pause or operation, press "Less Time + Anti Crease" buttons until the display show mute function icon. All the buzzing will be turned off except the alarms.

When the appliance is in the mute state, repeat the same operation until mute function icon light off. All the buzzing will be activated.

The Mute feature also includes a memory function and the setting will remain effective unless it is manually turned on or off.

FUNCTION TABLE

Programs	MORE TIME	LESS TIME	ANTI CREASE	DRYING LEVEL	DELAY END
ECO	×	×	○	×	○
Cotton	×	×	○	○	○
Synthetics	×	×	○	○	○
Refresh	○	○	○	×	○
Wool	○	○	○	×	○
Quick 30 ′	×	×	○	×	○
Shirts	×	×	○	○	○
Time Dry	○	○	○	×	○
Towels	×	×	○	○	○
Bedding	×	×	○	○	○
Downwear	×	×	○	○	○
Sportswear	×	×	○	○	○
Auto Dry	×	×	○	○	○
Baby Care	×	×	○	○	○
Allergy Care	○	○	○	×	○

○ Optional functions

× Can not be selected

MAINTENANCE & CLEANING

⚠ Before cleaning, make sure to switch off the dryer and disconnect it from the power mains (unplug the power cord from the outlet).

The dryer is fitted with a **filtering system** consisting of several filters that prevent any impurities from entering the heat exchanger system.

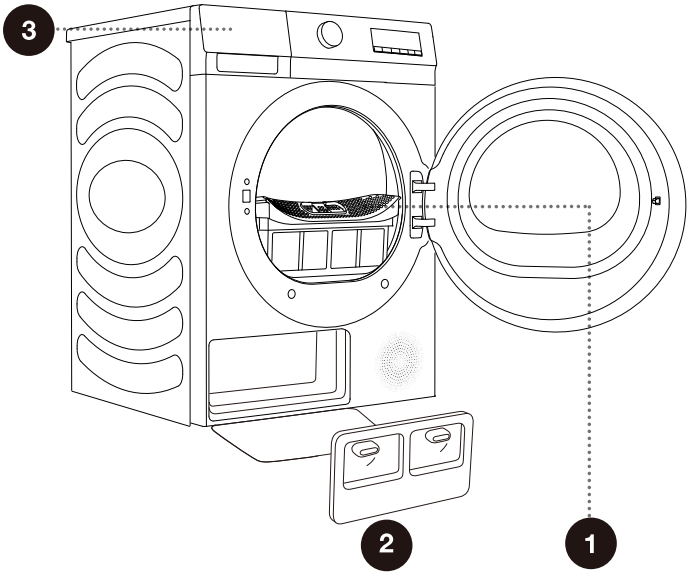

1 Net filter

2 Heat exchanger door cover

3 Condensate tank

The dryer may never be operated without the filters in place or with damaged filters, as excessive amount of accumulated fibres from the fabric could cause malfunction or failure of the dryer.

CLEANING THE NET FILTER IN THE DOOR

Clean the net filter after each drying cycle.

Excessive fluff accumulated on the filter screen will affect the drying effect.
Please clean the filter screen after each use.

After cleaning, be sure to reinstall the filter screen in place before use.

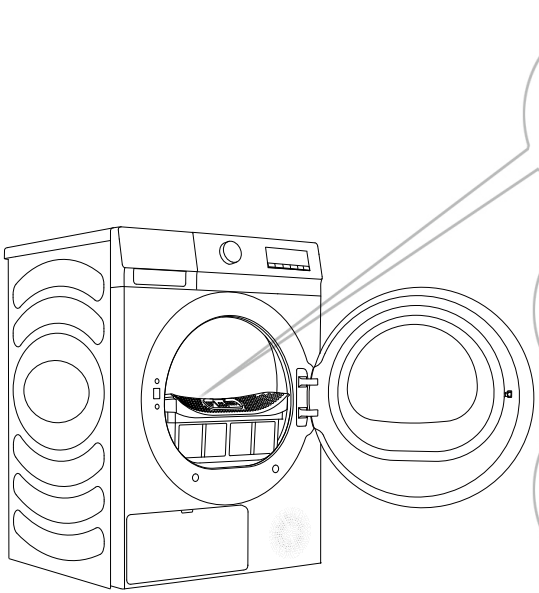

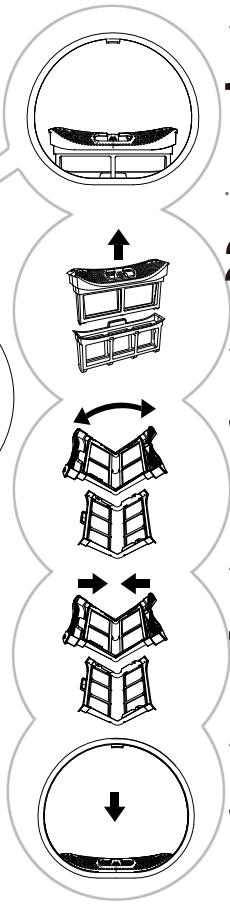

1 Pull out the net filter.

2 Pull out the inner filter.

3 Open the net filter and clean the fluff of the two-layer filter screen with a wet towel or flowing water.

4 Close the net filter, if necessary, clean the door gasket as well.

5 After cleaning the net filter, reassemble it. Install the net filter to the front support.

Make sure you do not pinch your fingers with the filter cover.

CLEANING OF THE HEAT EXCHANGER

During cleaning, some water may be spilled. It is therefore recommended to place an absorbent cloth on the floor.

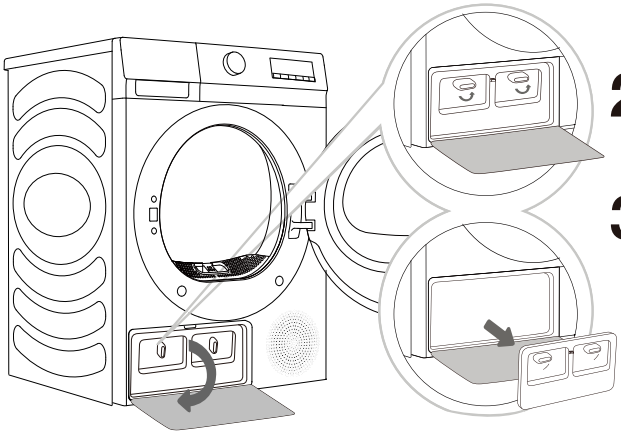

1 Press the buckle of the heat exchanger door cover at the lower left to open the door cover.

2 Turn the locking knob of the cover to unlock position.

3 After using for a period of time, if there is dust on the heat exchanger, please remove the dust with tools. Do not touch the heat exchanger directly with your hands to avoid in jury.

4 Install the inner door cover to the origin positions,lock the knob and close the heat exchanger door cover.

⚠ Do not touch the inner metal parts of the heat exchanger with bare hands. Danger of injury on sharp parts. Use appropriate protection gloves when cleaning the heat exchanger.

⚠ Incorrect cleaning of the metal fins of the heat exchanger can permanently damage the tumble dryer. Do not press on the metal fins with hard objects like for example the plastic tube of a vacuum cleaner.

The dust and dirt in the metal fins of the heat exchanger can be cleaned with tools vacuum cleaner, soft brush etc..

Without pressing, gently move the brush attachment only in the direction of the metal fins from top to bottom. Too much pressure can damage or bend the metal fins of the heat exchanger.

We recommend you clean the heat exchanger at least every twenty times.

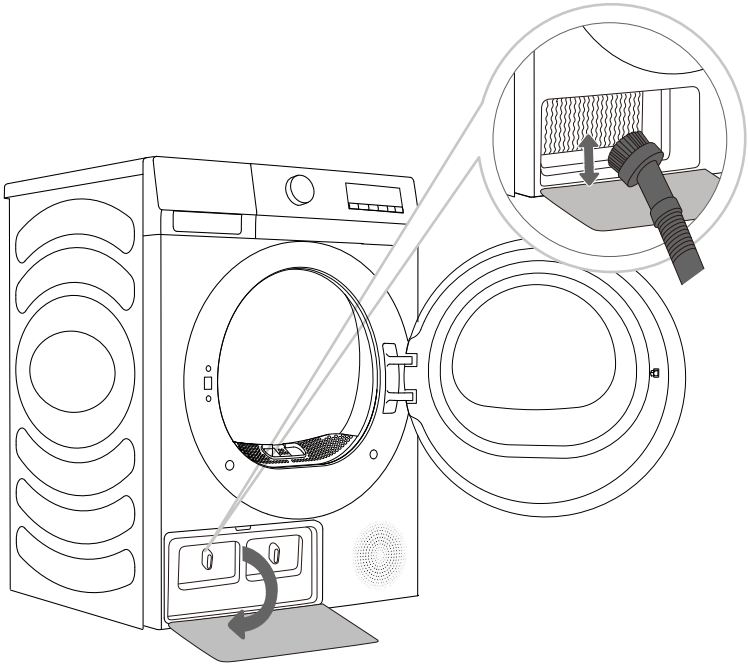

EMPTYING THE CONDENSATE TANK

Empty the condensate tank after each drying cycle.

If the condensate tank is full, the drying programme will be paused automatically.
Symbol will light up on the display unit, indicating that the condensate tank should be emptied.

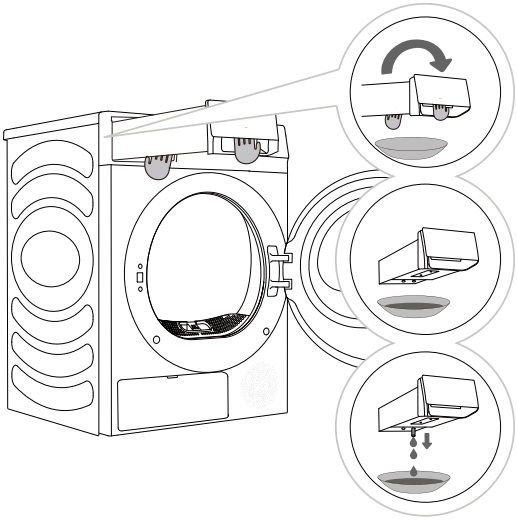

1 Remove the condensation tank from the dryer.Pull the water tank handle with one hand until the tank is halfway out. Once the water tank is halfway out, support the bottom with your other hand and continue pulling slowlywith both hands.

2 Empty the water through the drain hole , and then clean inside the water tank. Mix some neutral detergent in lukewarm water. Fill the water tank with the mixture through the drain hole and leave it for 30 minutes. Then, rinse the tank with clean water and completely dry it.

3 Reinsert the condensation tank back into place.

Water from the condensate tank is not potable. If thoroughly filtered, it can be used for ironing.

⚠ Never add chemicals or fragrances into the condensate tank.

The water tank is heavy. Slowly remove the water tank using both hands while keeping the tank at a level.

Be careful when removing the full water tank. It is very heavy and can cause injury if you drop it.

NOTE: If the dryer displays an "" information code and stops during a drying cycle, empty the water tank and press Start/Pause. The " " information code will disappear, and the dryer will resume drying.

It is not necessary to empty the condensate tank if the drain hose is connected directly to a drain (see chapter »INSTALLATION AND CONNECTION/Draining the condensate«).

CLEANING THE DRYER

⚠ **Always disconnect the dryer from the power mains before cleaning.**

Clean the dryer exterior using a soft damp cotton cloth.

⚠ Do not use any solvents or cleaning agents that could damage the dryer (please observe the recommendations and warnings provided by the manufacturers of the cleaning agents).

Wipe all parts of the dryer with a soft cloth until dry.

Do not clean the dryer with a jet of water!

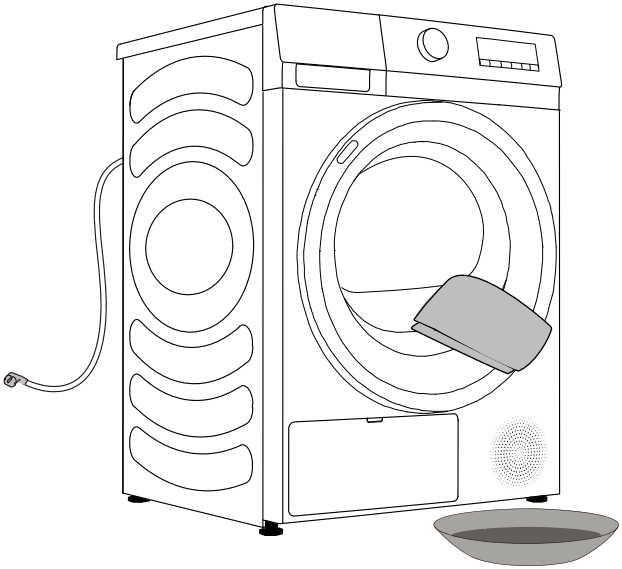

TROUBLESHOOTING

WHAT TO DO ...?

Disturbances from the environment (e.g. the power grid) may result in various error reports (see TROUBLESHOOTING TABLE). In such case:

- Switch off the dryer and wait at least one minute.
- Switch on the dryer and repeat the drying programme.
- Most errors during operation can be resolved by the user (see TROUBLESHOOTING TABLE).
- If the error persists, call an authorized service unit.
- Repairs may only be carried out by an adequately trained person.
- Repair or any warranty claim resulting from incorrect connection or use of the dryer shall not be covered by the warranty. In such cases, the costs of repair shall be charged to the user.

The warranty does not cover the errors or failures resulting from disturbances from the environment (lightning strike, power grid failures, natural disasters etc.).

TROUBLESHOOTING AND ERROR TABLE

Fault phenomenon	Recommended handling method
The dryer cannot be started	◇ Check the power connection; ◇ Confirm the "Start Pause" key is pressed down; ◇ Confirm the door is closed properly; ◇ House fuse is blown, circuit breaker has tripped, or power outage has occurred.
The dryer cannot be started and displays "End"	◇ Check whether the program setting is correct; ◇ Confirm there are clothes in the drum;
Excessive drying time	◇ Check whether the program setting is correct; ◇ Confirm whether there are too many clothes wrapping into clusters; ◇ Check whether the filter screen is cleaned; ◇ There will be air supply for cooling after drying in some programs;
Poor drying effect	◇ Confirm that the clothes have been dehydrated; ◇ Check whether the program setting is correct; ◇ Confirm that there are too many clothes; ◇ Load is not properly sorted. Whether clothes that are not easy to dry are mixed with clothes that are easy to dry; ◇ Large load of heavy fabrics. ◇ Check whether the filter screen is cleaned;
The remaining time of the display stops or jumps	◇ The remaining time varies with clothing type, load, dehydration and ambient temperature, which is a normal phenomenon;
Clothes are wrinkled.	◇ Clothes have dried too long. Try a shorter drying time. ◇ Clothes have been left in the appliance for too long after cycle ends.
The dryer display shows running time different from actual program duration.	◇ For programs that stop automatically when clothes are dry, the drying duration displayed is calculated according to standard environment, initial laundry moisture, load mass and type. The drying time is automatically adjusted for any change in conditions. The difference between the actual time and the display time is normal, which ensures the best drying effect.

Fault phenomenon	Recommended handling method
The dryer is too loud.	◇ Look for coins, loose buttons, nails, and other objects and remove them immediately. ◇ Check the lint filter. Remove any items stuck inside the lint filter. ◇ Make sure the dryer is level and standing firmly on the floor. ◇ The dryer may hum due to air moving through the drum and fan. This is normal.
Clothes are shrinking.	◇ Garment care instructions are not being followed. Use a low or no heat setting.
Lint is left on clothes.	◇ Lint filter has not been cleaned properly. ◇ Clothes have not been sorted properly. ◇ Some fabrics cause more lint and should be dried separately from fabrics that lint attaches easily. ◇ Tissue, paper, etc., has been left in pockets.
The appliance has an odour.	◇ The smell is caused by rubber material that is attached to the appliance inside. This kind of smell is a rubber's own smell and disappears automatically after using the appliance several times. ◇ When washing the clothes, use the detergent in accordance with the manufacturers recommendations. If you use the detergent excessively not according to the recommendations, undissolved detergent may accumulate on the clothes and cause an odour. ◇ You can smell odours from the clothes if the clothes were left in the appliance after drying or in the washing machine after washing. Unload the clothes promptly at the end of the drying or washing cycle. ◇ Ensure you can smell same odour in the washing machine. If so, clean the tub of the washing machine referring to the washing machine user manual. ◇ Always take care of both lint filters clean. If any residues were left in the lint filter after drying, it may cause odours. And also dry the lint filter completely after cleaning.
The machine is powered on and started directly after power failure, but does not work	◇ When the program is suspended, the set functions cannot be changed. If the program or function needs to be changed during operation, or the power is off during operation and the power needs to be powered on again, select the required program and function, and finally start it.

Code	Interpretation	Recommended handling method
F50/F51	Abnormal sensor	◇ Please contact after-sales service.

SERVICING

Before calling a service technician

When you contact a service centre,please state your dryer type.

Type ,code/ID, model,and serial number are indicated on the rating plate.

⚠ In case of a failure, only use approved spare parts by authorized manufacturers.

⚠ Repair or any warranty claim resulting from incorrect connection or use of the dryer shall not be covered by the warranty. In such cases, the costs of repair shall be charged to the user.

TYPICAL CONSUMPTION TABLE

Programme Instructions

The table indicates the power consumption and time values for drying of a test batch of laundry with various loads and after washing machine spinning .

The following requirements apply to the consumption values specified below.

Inlet air temperature	room temperature
Inlet air humidity	50–60%
Drying temperature	Normal

Program	Rated Capacity (kg)	Spinning (rpm)	Pogram Consumption (kWh/cycle)	Pogram duration (h:m)	Final Moisture Content (%)
ECO	8	/	1.80	3:28	1.5
Synthetics extra	4	1000	0.75	1:24	0.5
Synthetics iron	4	1000	0.51	0:58	10
Cotton extra	8	1000	2.27	3:52	0.5
	4	1000	1.31	2:18	0.5
Cotton iron	8	1000	1.58	2:44	10
	4	1000	0.86	1:33	10
Wool	1	/	0.22	0:30	1.0

1. The values given for programs other than the Eco program are indicative only;
2. Results of Wool program is based on wool load with 5% initial moisture content.
3. The Eco program is suitable to dry wet cotton laundry, and that this program is used to assess the compliance with the EU ecodesign legislation.
4. The Eco program is the most efficient program in terms of energy consumption for drying wet cotton laundry.
5. Loading the household tumble dryer up to the maximum capacity indicated by the manufacturer for the respective programs will contribute to energy savings.
6. At full load of Eco program， acoustic airborne noise emission of the drying cycle: 64dB.
7. The product information and QR code are reflected in the energy consumption labelthe product registration information can be obtained by scanning the QR code.
8. The power consumption of the off-mode is 0.5W. Time on switching automatically to off-mode： 10min.

Due to deviations in terms of type and amount of laundry, spinning, power supply oscillation, and environment temperature and humidity, the values measured at the user may differ from the one stated in the table.

We reserve the right to any changes and errors in the instructions for use.

TIPS FOR DRYING AND ECONOMIC USE YOUR DRYER

The most economical way of drying is to dry the recommended amount of laundry in each batch (see PROGRAMME TABLE).

Drying laundry made of particularly delicate fabrics that may be deformed is not recommended.

Use of conditioner in the washing cycle is not necessary as the laundry is soft and smooth after drying in the dryer. Drying time will be shorter and power consumption will be lower if the garments are thoroughly wrung or spun before drying. By selecting the appropriate drying programme, you will avoid over-drying your laundry and problems with ironing or shrinkage of fabric.

Regular cleaning of the filters will lead to optimum drying time and minimum power consumption.

When drying smaller amounts of laundry or individual garments, the sensor may not perceive the actual level of moisture in the laundry. In such cases, it is recommended to dry smaller items or amounts with programmes for dryer laundry or with the timed programme.

DISPOSAL

Packaging is made of environmentally friendly materials that can be recycled, disposed of, or destroyed without any hazard to the environment. To this end, packaging materials are labelled appropriately.



The symbol on the product or its packaging indicates that the product should not be treated as normal household waste. Take the product to an authorized collection centre for waste electric and electronic equipment processing.

When **disposing** of the dryer at the end of its useful life, remove all power cords, and destroy the door latch and switch to prevent the door from locking or latching (child safety).

Correct **disposal** of the product will help prevent any negative effects on the environment and health of people, which could occur in case of incorrect product removal. For detailed information on removal and processing of the product, please contact the relevant municipal body in charge of waste management, your waste disposal service, or the store where you bought the product.

MANUAL DE USUARIO
Secadora

ASB800DDX

Lea atentamente este manual y guárdelo para futuras consultas.

ÍNDICE

1 INFORMACIÓN DE SEGURIDAD	**INTRODUCCIÓN**
11 DESCRIPCIÓN DEL APARATO	
12 Información técnica	
13 INSTALACIÓN Y CONEXIÓN	**PREPARACIÓN ANTES DEL PRIMER USO**
13 Ubicación	
16 Pies ajustables	
17 Evacuación del condensado	
18 Conexión del suministro de agua	
19 Movimiento y transporte después de la instalación	
20 ANTES DEL PRIMER USO	
21 PROCESO DE SECADO, PASO POR PASO (1-4)	**PROCESO DE SECADO, PASO POR PASO**
21 Paso 1: Preste atención a las etiquetas sobre las prendas	
22 Paso 2: Preparación del proceso de secado de la ropa	
26 Paso 3: Elección del programa de secado	
29 Paso 4: Selección de ajustes y funciones adicionales	
33 TABLA DE FUNCIONES	
34 MANTENIMIENTO Y LIMPIEZA	**LIMPIEZA Y MANTENIMIENTO**
35 Limpieza del filtro de malla en la puerta	
36 Limpieza del filtro de bomba de calor	
38 Vaciar el tanque del condensado	
39 Limpieza de la secadora	
40 SOLUCIÓN DE PROBLEMAS	**SOLUCIÓN DE PROBLEMAS**
40 ¿Qué hacer...?	
44 Servicio	
45 TABLA DE CONSUMO TÍPICA	**VARIOS**
46 RECOMENDACIONES Y USO ECONÓMICO	
47 ELIMINACIÓN	

INFORMACIÓN DE SEGURIDAD

◇ Lea las instrucciones de uso cuidadosamente antes de usar el aparato.

◇ No utilice el aparato sin haber leído y entendido estas instrucciones para su uso por primera vez.

◇ Estas instrucciones de uso se proporcionan con múltiples modelos de secadoras. No obstante, algunas características o ajustes pueden no estar disponibles en su máquina.

◇ El incumplimiento de las instrucciones o el uso inapropiado de la máquina puede provocar un daño a las prendas o al aparato, o una lesión al usuario. Mantenga el manual de instrucciones a mano, cerca de la máquina.

◇ Su aparato está destinado únicamente para uso doméstico. Si la máquina se utiliza con fines profesionales, lucrativos o que exceda el uso normal en un hogar, o si la máquina la utiliza una persona que no es un consumidor, el periodo de garantía será el periodo más corto que requieran las disposiciones pertinentes.

◇ La máquina se fabricó en cumplimiento con las normas de seguridad aplicables.

⚠ ADVERTENCIA:

A fin de reducir el riesgo de explosión, incendio, muerte, choque eléctrico, lesiones o quemaduras cuando utiliza este producto, siga las precauciones básicas, incluso las que se proporcionan a continuación.

INSTALACIÓN

- Siga las instrucciones para la instalación del aparato y las conexiones a la fuente de alimentación, de manera correcta.
- Para los aparatos con aberturas de ventilación en la base, asegúrese de que las aberturas no estén obstruidas.
- El aparato no se debe instalar en un lugar en donde su puerta no se pueda abrir totalmente sin restricción.
- Las tareas de reparación o mantenimiento solo deben ser asignadas a técnicos capacitados. La reparación por parte de personas no profesionales puede dar lugar a un accidente o a un mal funcionamiento peor.
- Para evitar el peligro, un cable de alimentación dañado solo puede ser reemplazado por el fabricante, un técnico de mantenimiento o una persona autorizada.
- Después del transporte, la máquina se debe dejar quieta durante al menos dos horas antes de ser conectada a la fuente de alimentación.
- Son necesarias, al menos, dos personas para instalar la secadora en la parte superior de la lavadora.
- Instale la secadora en un lugar donde haya ventilación adecuada y una temperatura de entre 10°C y 25°C.
- Siempre utilice los tubos o mangueras que se proporcionan con la secadora.
- Coloque la máquina sobre una base sólida (de concreto) a nivel y estable.
- Instale la secadora en un lugar donde siempre se pueda abrir la puerta en su totalidad.

- Nunca bloquee los conductos de aire (abertura de evacuación).
- No coloque la secadora sobre una alfombra con fibras largas ya que esto puede impedir la circulación de aire.
- No coloque la secadora en un entorno polvoriento.
- La máquina no puede estar en contacto con una pared o mueble.
- Este aparato no se debe guardar ni usar en el exterior.
- Se debe proporcionar una ventilación adecuada para evitar el reflujo de aire desde la máquina hacia el cuarto, lo que puede causar incendio.

SEGURIDAD ELÉCTRICA

- Para evitar el peligro, un cable de alimentación dañado solo puede ser reemplazado por el fabricante, un técnico de mantenimiento o una persona autorizada.
- La máquina no puede ser conectada a la fuente de alimentación mediante el uso de un cable de extensión.
- No conecte la máquina a un tomacorriente destinado a una carga pequeña.
- La secadora está protegida con un sistema de apagado automático en caso de sobrecalentamiento.
- Si se obstruye el filtro de malla, se puede activar el sistema de apagado automático. Limpie el filtro, espere que se enfríe la secadora e inicie el funcionamiento nuevamente. Si la secadora aún no se pone en marcha, llame al servicio técnico.

- No utilice cajas con múltiples enchufes, un cable de extensión o un adaptador doble con este aparato.
- Este aparato debe ser puesto a tierra mediante el cable de alimentación. En el caso de un mal funcionamiento o fallo, la puesta a tierra reducirá el riesgo de choque eléctrico.
- Una conexión inadecuada del conductor de puesta a tierra puede dar lugar a un riesgo de choque eléctrico. Verifique con un electricista cualificado o con el personal de servicio si tiene dudas respecto a si el aparato está puesto a tierra correctamente.
- Este aparato está equipado con un cable de alimentación con un pin de puesta a tierra y un enchufe de puesta a tierra. El tomacorriente debe ser instalado y puesto a tierra de acuerdo con las disposiciones locales.
- Nunca desenchufe el aparato tirando del cable de alimentación. En cambio, tome el enchufe con firmeza y tire de él hasta sacarlo.
- No pulverice agua dentro o fuera del aparato para limpiarlo.

⚠ ADVERTENCIA:

- No conecte la máquina a la fuente de alimentación mediante el uso de un dispositivo de conexión externo, como por ej., un temporizador programable, ni la conecte a una fuente de alimentación que se encienda y apague regularmente.
- Existe el riesgo de un choque eléctrico ya que la secadora funciona mediante electricidad.
- Verifique la secadora para comprobar si tiene daños visibles.
- La secadora no debe funcionar si está dañada.

- Antes de conectar la secadora a la fuente de alimentación, asegúrese de que la fuente de alimentación cumpla con la tensión especificada en la placa de características.
- Solo utilice disyuntores de corriente residuales con el siguiente símbolo.
- Asegúrese de que el cable de alimentación no esté retorcido o apretado, y no esté en contacto con fuentes de calor o bordes agudos.

SEGURIDAD PARA LOS NIÑOS

- El aparato no está destinado al uso por parte de personas (incluido niños) con discapacidad física o mental, o por personas que carecen de experiencia y conocimiento, a menos que tengan supervisión o hayan recibido instrucciones respecto al uso del aparato por parte de una persona responsable de su seguridad.
- Se debe supervisar a los niños para asegurarse de que no jueguen con el aparato.
- A esta máquina la pueden usar niños de 8 años y más, y personas con capacidades físicas, sensoriales y mentales reducidas, o que carecen de experiencia y conocimiento, pero solo si están supervisados durante el uso de la máquina, si han recibido las instrucciones acerca del uso seguro de la máquina, y si entienden los peligros de un uso inadecuado.
- Los niños menores de 3 años deben mantenerse alejados a menos que estén bajo supervisión continua.
- Evite que los niños y las mascotas ingresen al tambor de la secadora.
- Antes de cerrar la puerta de la máquina y ejecutar el programa, asegúrese de que solo haya ropa sucia en el tambor. Asegúrese de que ningún niño se haya trepado al tambor y haya cerrado la puerta desde el interior.
- No deje la puerta del aparato abierta. Los niños pueden colgarse de la puerta o gatear hacia dentro del aparato, lo que causará daños o lesiones.

USO

- La secadora no se debe usar si se han utilizado productos químicos industriales para la limpieza.
- El filtro de pelusas se debe limpiar con frecuencia.
- No seque prendas sin lavar en la secadora.
- Las prendas que se hayan ensuciado con sustancias como aceite de cocina, acetona, alcohol, gasolina, queroseno, quitamanchas, trementina, ceras y eliminadores de cera deben lavarse en agua caliente con una cantidad adicional de detergente antes de secarlas en la secadora.
- Los artículos como la goma de espuma (espuma de látex), gorros de ducha, textiles impermeables, artículos recubiertos de goma y ropa o almohadas que contengan almohadillas de goma de espuma no deben secarse en la secadora.
- Los suavizantes de telas o productos similares se deben usar según se especifica en las instrucciones para suavizantes de telas.
- Extraiga todos los objetos, como por ej., encendedores y fósforos, de los bolsillos de la ropa.
- Cualquier prenda que haya tenido contacto con aceites puede encenderse espontáneamente, sobre todo cuando se expone al calor en una secadora. Las prendas se calientan, lo que origina una reacción de oxidación en el aceite. La oxidación crea calor. Si el calor no puede salir, las prendas pueden calentarse lo suficiente como para encenderse. El apilado, amontonamiento o almacenamiento de las prendas que hayan tenido contacto con aceites puede evitar que salga el calor, y de este modo, crear un peligro de incendio.
- Si no se puede evitar la colocación de las prendas que contienen aceite o que se hayan contaminado con productos para el cuidado del cabello en una secadora, entonces primero se deben lavar en agua caliente con detergente adicional, esto reducirá, pero no eliminará, el peligro.
- Utilice únicamente repuestos aprobados por el fabricante para la reparación.

- Si el tubo de condensado se bloquea u obstruye, el funcionamiento de la secadora se detendrá.
- Antes de mover la secadora o guardarla durante el invierno, se debe vaciar el tanque del condensado.
- Limpie los filtros de la secadora después de cada ciclo de secado. Si ha extraído los filtros, reemplácelos antes del siguiente ciclo de secado.
- No use solventes o agentes de limpieza que pudieran dañar la máquina (observe las recomendaciones y advertencias que proporcionan los fabricantes de agentes de limpieza).
- Nunca agregue productos químicos o fragancias al tanque del condensado.
- Después del proceso de secado, desenchufe la secadora del tomacorriente.
- La secadora utiliza un sistema de bomba de calor para calentar el aire.
- El sistema consiste en un compresor o un intercambiador de calor. Cuando comienza a funcionar la secadora, el funcionamiento del compresor o el flujo de refrigerante pueden ser altos mientras funciona el compresor. Esto no es una señal de mal funcionamiento y no afectará la vida útil de la secadora. El ruido puede disminuir con el avance del programa.
- No beba el agua de condensación / agua destilada. Puede ocasionar problemas de salud a las personas o mascotas.
- Retire las prendas de inmediato cuando el secado finaliza o cuando se apaga la alimentación durante el proceso de secado. Si deja la ropa que no se ha secado en el aparato desatendida podría provocar un incendio. Cuelgue o extienda la ropa para que se enfríe.

- Nunca intente operar el aparato si está dañado, si funciona mal, si está parcialmente desmontado, o tiene piezas rotas o faltantes, incluso un cable o enchufe dañado.
- No intente desmontar el aparato. No aplique objetos agudos al panel de control.
- Nunca ingrese al aparato cuando está funcionando. Espere hasta que el tambor se haya detenido por completo.
- En caso de inundación, desconecte el enchufe y póngase en contacto con el centro de servicios de posventa.
- No presione la puerta hacia abajo cuando está abierta.
- No toque el enchufe o los controles del aparato con las manos húmedas.
- No doble el cable de alimentación en exceso ni coloque un objeto pesado sobre él.
- No permita que se acumulen pelusas alrededor de la secadora.
- Mantenga el espacio debajo y alrededor del aparato libre de materiales combustibles como por ej., fibras, papel, trapos, productos químicos, etc.
- Dado que la secadora es pesada, podría lastimarse si intenta levantarla por su cuenta. No levante la secadora por su cuenta.
- Podría cortarse las manos con los bordes agudos de la secadora. No sostenga la secadora desde los bordes agudos.
- Las piezas salientes en la secadora pueden romperse cuando se levanta o se empuja.
- No mueva la secadora sosteniendo las piezas salientes.

- Compruebe si la secadora está dañada después del transporte. Nunca opere la secadora si está dañada.
- El agua residual en la secadora puede congelarse y dañar la secadora.
- No instale la secadora en un lugar donde los tubos puedan congelarse. El aparato contiene inflamables, pero es el refrigerante R290 respetuoso con el ambiente. El incumplimiento de su eliminación de forma adecuada puede dar lugar a un incendio o envenenamiento. Elimine el aparato de forma adecuada y no dañe los tubos en el circuito refrigerante.
- Al limpiar los filtros, las pelusas deben tirarse al cubo de basura y no lavarse por el desagüe para evitar la propagación de microplásticos en el sistema de aguas usadas.

ADVERTENCIA:

Nunca detenga una secadora antes de que finalice el ciclo de secado a menos que saque todas las prendas y las extienda rápidamente para disipar el calor.

ADVERTENCIA:

Mantenga una buena ventilación alrededor del aparato.

ADVERTENCIA:

No dañe el circuito refrigerante.

PELIGRO DE SUPERFICIE CALIENTE

- El vidrio de la puerta se calentará durante el funcionamiento. Sea cuidadoso y evite quemaduras. Asegúrese de que los niños no jueguen cerca del aparato.
- La parte posterior de la secadora puede calentarse demasiado durante el funcionamiento. Espere que la secadora se enfríe por completo antes de tocar su parte posterior.
- Si abre la puerta de la secadora durante el proceso de secado, las prendas pueden estar muy calientes y puede quemarse.

Servicio

- En el caso de una conexión o uso incorrecto, o la realización del mantenimiento por parte de personas no autorizadas, el usuario deberá soportar el gasto de reparación por cualquier daño que no esté cubierto por la garantía.
- La garantía no cubre consumibles, desviaciones menores del color, aumento del ruido que surge del envejecimiento que no afecta la funcionalidad de la secadora y defectos estéticos que no afectan la funcionalidad ni la seguridad de la secadora.

DESCRIPCIÓN DEL APARATO

FRENTE

1 Tanque del condensado
2 Perilla de selector de programas
3 Unidad de control
4 Puerta
5 Filtro de malla
6 Conducto de aire
7 Cubierta de la puerta del intercambiador de calor

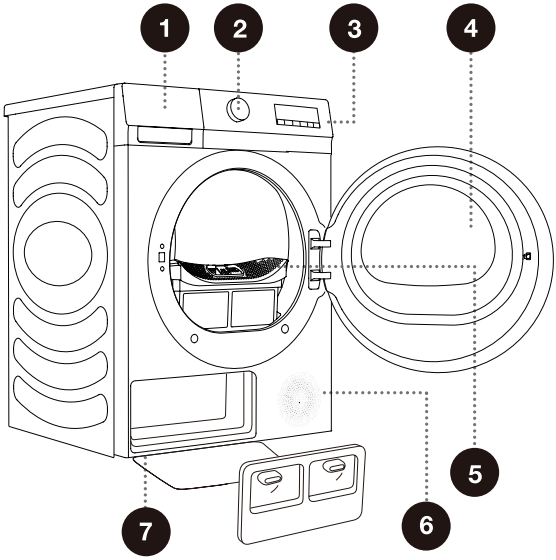

PARTE TRASERA

1 Cable de alimentación
2 Manguera de descarga del condensado
3 Pies ajustables

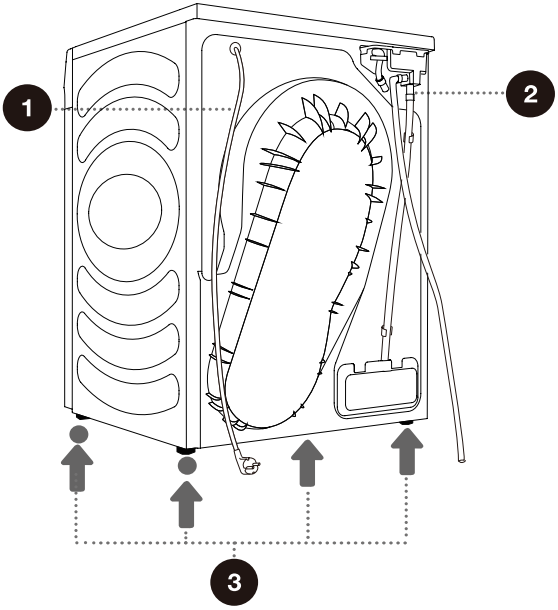

Las ilustraciones de este manual son sólo para fines de referencia. Debido a que nuestros productos están sujetos a mejoras continuas, la apariencia, el color y las partes funcionales de su producto real pueden variar de las que se muestran en las ilustraciones.

INFORMACIÓN TÉCNICA

(DEPENDIENDO DEL MODELO)

Capacidad nominal	8kg
Peso neto	43kg
Tensión nominal	220-240V~
Potencia nominal	650W
Frecuencia	50Hz
Tipo de refrigerante	R290
Carga de refrigerante	130g

Dimensiones (mm)

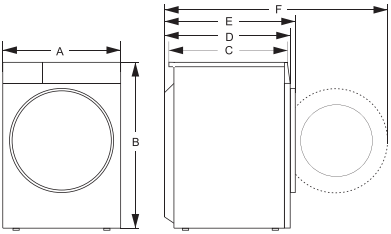

Índice	Dimensión (mm)
A	595
B	845
C	520
D	550
E	580
F	1060

INSTALACIÓN Y CONEXIÓN

Retire todo el material de embalaje. Al desembalar, asegúrese de que no se dañe el aparato con un objeto punzante.

UBICACIÓN

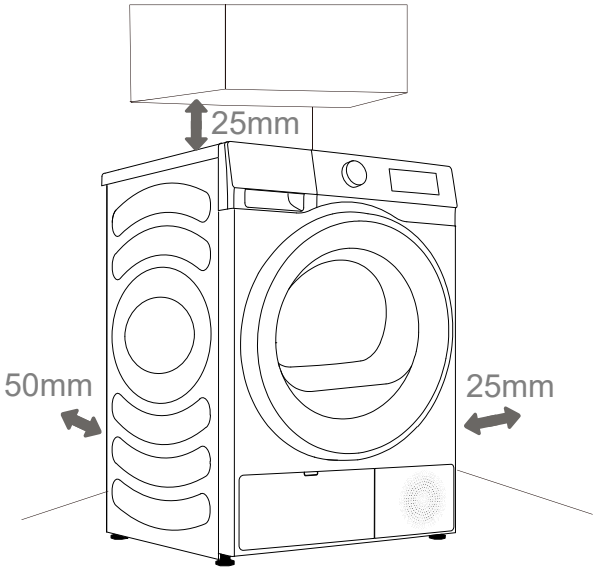

La máquina no puede estar en contacto con una pared o mueble. Para un funcionamiento óptimo de la máquina, deje un poco de espacio alrededor de la máquina, como se indica en la figura. En caso de no dejar los mínimos espacios libres requeridos, esto puede provocar sobrecalentamiento.

Los conductos en la parte trasera y frontal de la secadora nunca deben estar obstruidos.

Instale la secadora en un lugar con suficiente ventilación y una temperatura de entre 10°C y 25°C. El funcionamiento de la secadora a una temperatura más baja puede dar lugar a condensación en la secadora. No coloque la secadora en un lugar donde haya riesgo de congelación. El agua congelada en el tanque del condensado y en la bomba puede dañar la secadora.

La secadora emite calor. No la coloque en un espacio cerrado, ya que el proceso de secado puede durar más tiempo debido a la cantidad limitada de aire disponible.

La iluminación en la habitación debe ser suficiente como para permitirle leer la pantalla en el panel de control.

COLOCACIÓN DE LA SECADORA

Esta secadora debe apilarse con una lavadora de la misma marca utilizando un kit de apilamiento suministrado por el fabricante. (ver Figura 1). Puede ponerse en contacto con el servicio de posventa para adquirir soportes de apilamiento e instalarla de acuerdo con el manual del usuario.
Como alternativa, la secadora se puede colocar junto a la lavadora (figura 2).

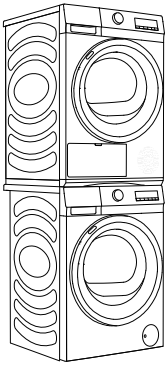

1

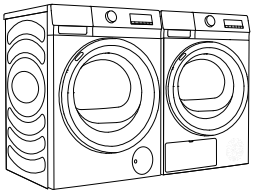

2

⚠ Se requieren al menos dos personas para instalar la secadora sobre una lavadora.

⚠ La secadora no debe ser instalada en un lugar donde no se pueda abrir la puerta completamente sin restricción.

⚠ No coloque la secadora sobre una alfombra con fibras largas ya que esto puede impedir la circulación de aire.

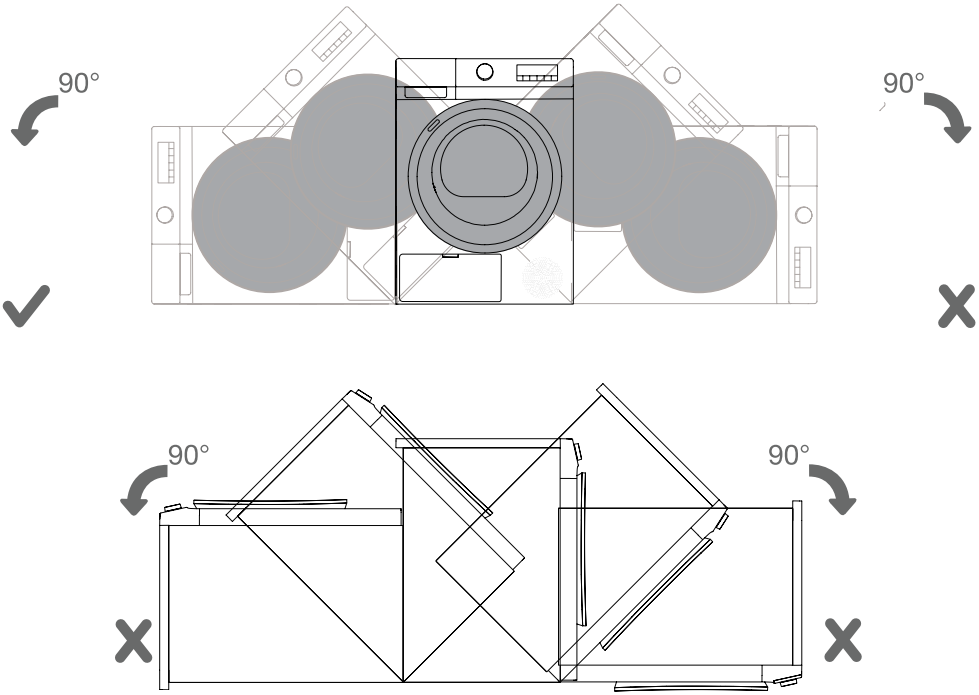

☼ Después de la instalación, espere 24 horas sin mover el aparato antes de usarlo por primera vez. Si la secadora debe estar apoyada sobre un lado durante el transporte o el mantenimiento, colóquela con su lado izquierdo que mire desde el frente del aparato hacia abajo.

PIES AJUSTABLES

Nivele la secadora en sentido longitudinal y transversal girando las patas ajustables que permiten una nivelación de 1 cm. Utilice un nivel de burbuja y una llave n.º 22.

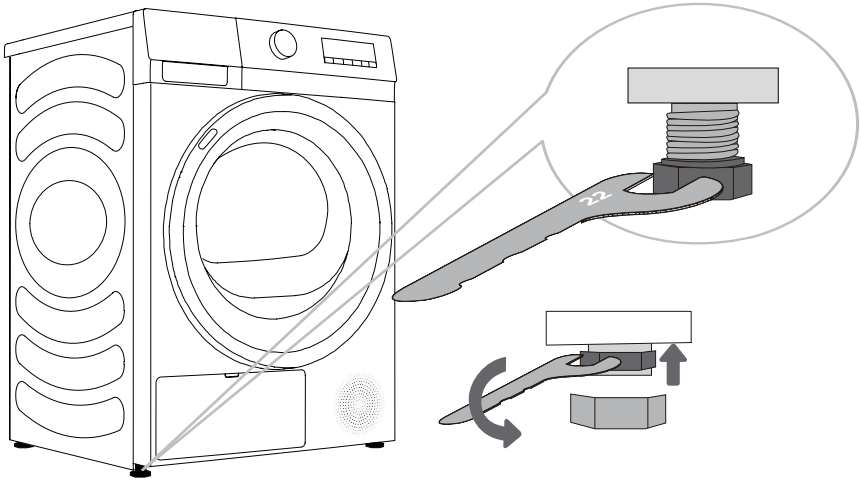

El piso sobre el cual se coloca la máquina debe tener una base de hormigón. Debe estar limpio y seco, de lo contrario, la máquina puede deslizarse. Además, limpie la parte inferior de los pies ajustables.

El aparato debe estar a nivel y estable sobre una base sólida.

Una máquina desnivelada puede causar vibración, deslizamiento y un funcionamiento ruidoso. La nivelación incorrecta de la máquina no está cubierta por la garantía.

Un ruido anómalo o fuerte puede aparecer durante el funcionamiento del aparato, en la mayoría de los casos como resultado de una instalación inadecuada.

EVACUACIÓN DEL CONDENSADO

La humedad de la ropa se extrae en la unidad del condensado y se acumula en el tanque de condensado.

Durante el proceso de secado, una luz indicadora (el símbolo se ilumina en la unidad de visualización) avisa cuando el tanque del condensado está lleno y se debe vaciar.

Para evitar vaciar el tanque del condensado, coloque la manguera de descarga del condensado ubicada en la parte posterior del aparato directamente dentro del desagüe.

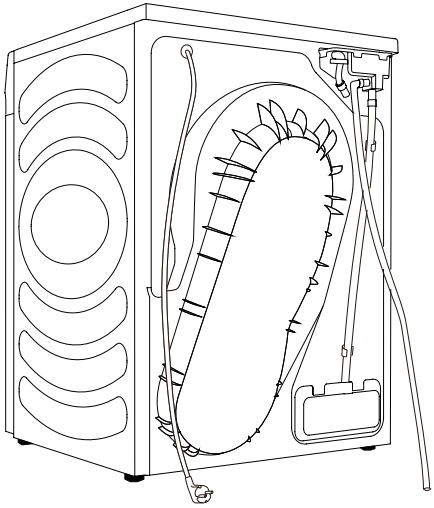

1 Retire la manguera de descarga del aparato y cuélguela en la parte posterior.

2 Conecte la manguera de los accesorios a la apertura plástica sobre la manguera de descarga.

Si decide colocar la manguera de evacuación del condensado en un desagüe, asegúrese de que la manguera esté ajustada de manera segura. Esto evitará el derrame de agua, lo que podría provocar un daño inesperado.

⚠ Siempre utilice las mangueras que se proporcionan con la secadora.

CONEXIÓN DEL SUMINISTRO DE AGUA

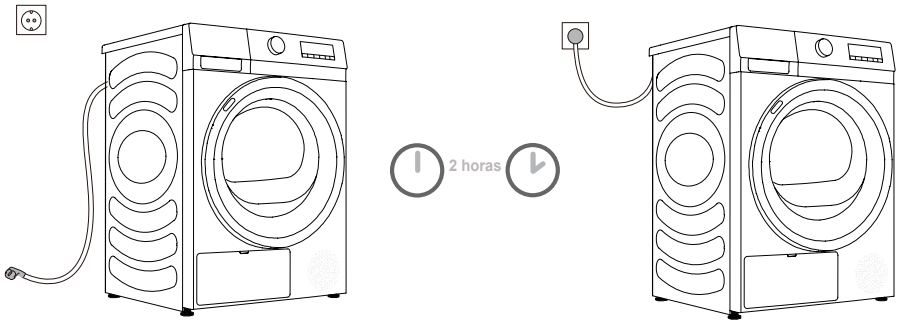

⚠ Después de la instalación, la secadora debe estar quieta durante dos horas antes de ser conectada a la red de energía eléctrica; esto permite que la secadora se estabilice.

Conecte la máquina a un tomacorriente a tierra, al cual se debe poder acceder con facilidad después de la instalación. El tomacorriente debe estar equipado con un contacto de tierra (en cumplimiento con las disposiciones pertinentes).

Consulte la placa de características para conocer la información básica sobre su aparato (vea el capítulo "DESCRIPCIÓN DEL APARATO/Información técnica").

⚠ Se recomienda el uso de protección contra sobretensión para proteger el aparato contra rayos.

⚠ La máquina no puede ser conectada a la fuente de alimentación mediante el uso de un cable de extensión.

No conecte la máquina a un tomacorriente destinado a una carga pequeña.

La reparación y el mantenimiento de la máquina debe ser asignada a expertos capacitados.

Un cable de alimentación dañado solo puede ser reemplazado por una persona autorizada por el fabricante.

MOVIMIENTO Y TRANSPORTE DESPUÉS DE LA INSTALACIÓN

Después de cada ciclo de secado, puede quedar agua de condensación en la secadora. Encienda la secadora y elija uno de los programas y permita que el aparato funcione durante aproximadamente medio minuto. Esto bombeará el agua restante y evitará que se dañe la secadora durante el transporte. Si la secadora no se puede transportar en posición vertical, inclínela hacia el lado izquierdo.

Empaque todo el material de embalaje (bolsas plásticas, otras partes plásticas, etc.).

⚠ Después del transporte, la máquina se debe dejar quieta durante al menos dos horas antes de ser conectada a la red de energía eléctrica. El aparato debe ser instalado y conectado por un técnico capacitado.

Si el aparato no se transportó de acuerdo con las instrucciones, la secadora se debe dejar quieta durante al menos 24 horas antes de ser reconectada a la red de energía eléctrica.
De no ser así, esto puede provocar una fallo de la bomba de calor, lo que no estará cubierto por la garantía. Sea cuidadoso de no dañar el sistema de refrigeración (vea el capítulo "INSTALACIÓN Y CONEXIÓN/Colocación de la secadora").

⚠ Lea las instrucciones de uso cuidadosamente antes de conectar el aparato. El daño que surja de una conexión incorrecta o del uso incorrecto de la máquina no estará cubierto por la garantía.

ANTES DEL PRIMER USO

Asegúrese de que la secadora esté desconectada de la red de energía eléctrica; abra la puerta tirando del lado izquierdo de la puerta hacia usted (figuras 1 y 2).

Limpie el tambor con un paño suave y húmedo (figura 3).

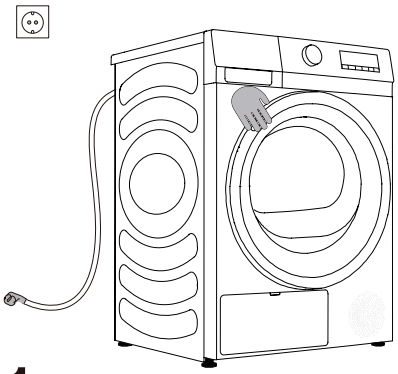

1

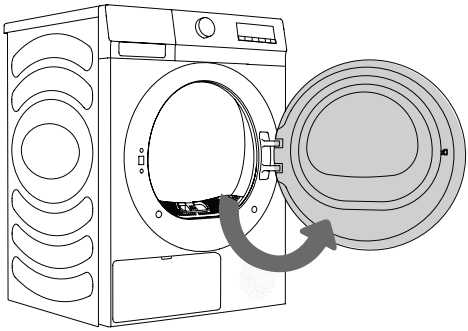

2

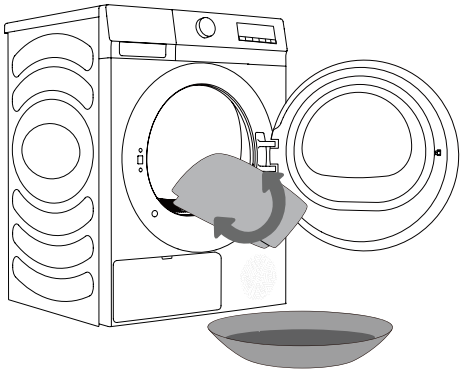

3

⚠ No use solventes o agentes de limpieza que pudieran dañar la máquina (observe las recomendaciones y advertencias que proporcionan los fabricantes de agentes de limpieza).

PROCESO DE SECADO, PASO POR PASO (1-4)

PASO 1: PRESTE ATENCIÓN A LAS ETIQUETAS SOBRE LAS PRENDAS

Lavado normal; prendas delicadas	Temperatura de lavado máx. 95°C 	Temperatura de lavado máx. 60°C 	Temperatura de lavado máx. 40°C 	Temperatura de lavado máx. 30°C 	Lavado a mano únicamente 	No lave 
Blanqueamiento	Blanqueamiento en agua fría 			No se permite el blanqueamiento 		
Limpieza en seco	Limpieza en seco con todos los agentes 	Solvente de petróleo R11, R113 		Limpieza en seco en querosén, alcohol puro, y R113 	No se permite limpieza en seco 	
Planchado	Planchado en caliente, máx. 200°C 	Planchado en caliente, máx. 150°C 		Planchado en caliente, máx. 110°C 	No se permite planchado 	
Secado	Secar en plano (colocar sobre una superficie plana) 	Escurrir  Secar colgado 		Alta temperatura  Baja temperatura 	No secar en secadora	

PASO 2: PREPARACIÓN DEL PROCESO DE SECADO DE LA ROPA

1. Clasifique la ropa por tipo y espesor de la fibra (vea la TABLA DE PROGRAMAS).
2. Cierre los botones y cierres, ate las cintas y de vuelta los bolsillos de adentro hacia afuera.

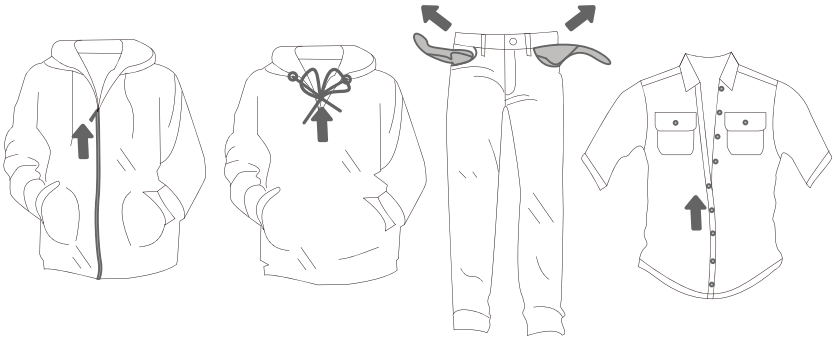

No se recomienda el secado de prendas particularmente delicadas que se puedan deformar. Los siguientes tipos de ropa no se pueden secar en una secadora ya que esto puede causar que las prendas se deformen:

- **prendas de cuero y otros productos de cuero;**
- **prendas que son enceradas o tratadas de forma delicada;**
- **prendas que en su mayor parte contengan madera, plástico o metal;**
- **prendas con lentejuelas;**
- **prendas con partes metálicas que se pueden oxidar.**

ENCENDIDO

Conecte la secadora a la fuente de alimentación.
Presione el botón de ENCENDIDO/APAGADO para encender la secadora (figura 1).

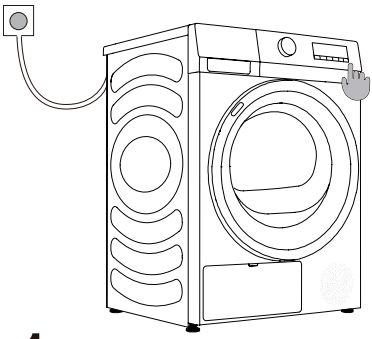

1

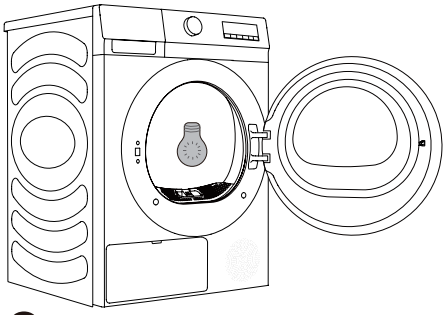

2

CARGA DE LA SECADORA

Abra la puerta del tambor tirando de la manija hacia usted (figura 1).
Coloque la ropa sucia en el tambor (después de asegurarse de que el tambor está vacío) (figura 2).
Cierre la puerta (figura 3).

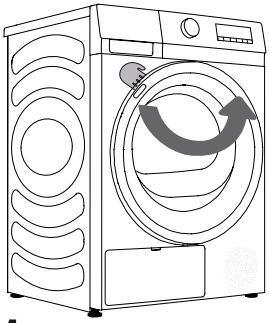

1

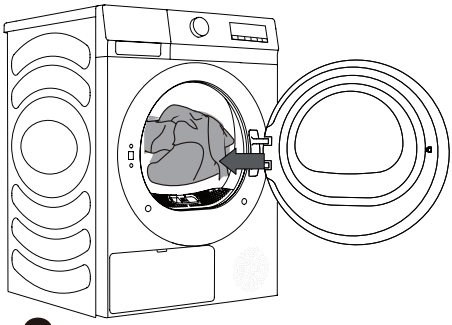

2

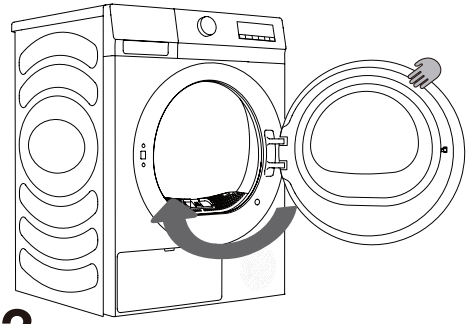

3

Cuando la secadora está funcionando, puede abrir directamente la puerta para añadir o quitar ropa, y pulsar el botón Inicio/Pausa para continuar funcionando después de cerrar la puerta.

Coloque la ropa lavada en la secadora después de que haya sido escurrida o centrifugada (velocidad de centrifugado recomendada: 800 rpm).

¡No sobrecargue el tambor! Vea la TABLA DE PROGRAMAS y observe las recomendaciones en la placa de características. Si el tambor de la secadora está sobrecargado, la ropa se arrugará más y el secado será desparejo.

Cuando se secan elementos más grandes (ropa de cama, toallas, etc.), aflójelos e insértelos en el tambor.

UNIDAD DE CONTROL

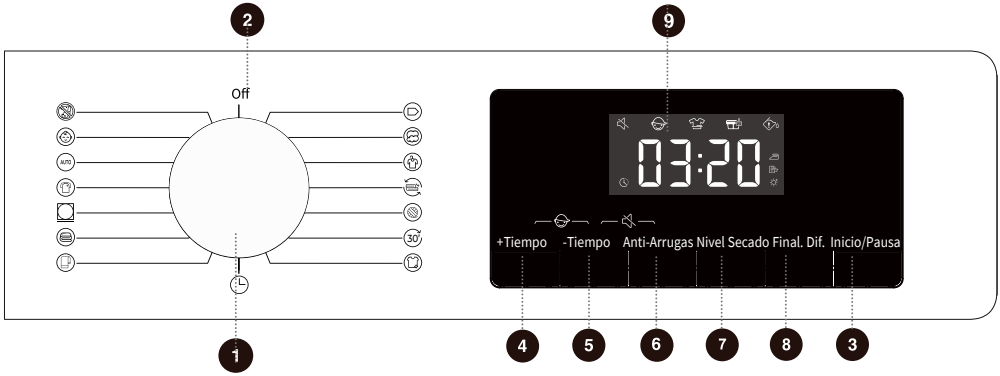

1 SELECTOR DE CICLO

Gire el dial para seleccionar un ciclo.

2 ENCENDIDO

Gire la perilla para encender/ apagar la máquina.

3 Inicio/Pausa Iniciar/Pausa

Inicie/Pause todo el programa.

4 Más tiempo/ Mais tempo

Presione para agregar el tiempo de secado del programa.

5 Menos tiempo/ Menos tempo

Presione para reducir el tiempo de secado del programa.

6 Anti-Arrugas Anti-rugas

Presione para agregar o eliminar la función anti-arrugas.

7 Nivel de secado Nivel de secagem

Presione para seleccionar el efecto de secado.

8 Final.Dif Final adiado

Pulse para retrasar el final del ciclo.

9 PANTALLA

Visualización del tiempo restante, del código de falla y de cualquier otra información del programa.

4+5 BLOQUEO INFANTIL

Presione estas dos teclas al mismo tiempo para habilitar/deshabilitar el bloqueo infantil.

5+6 SILENCIAR

Presione estas dos teclas al mismo tiempo para desactivar o restaurar los tonos de aviso.

PASO 3: ELECCIÓN DEL PROGRAMA DE SECADO

Elija el **programa** girando la perilla del selector de programas (1) (en función del tipo de ropa y el nivel de secado deseado). Vea la TABLA DE PROGRAMAS.

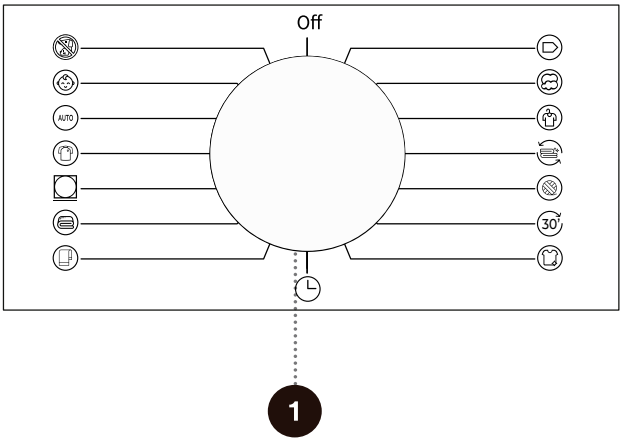

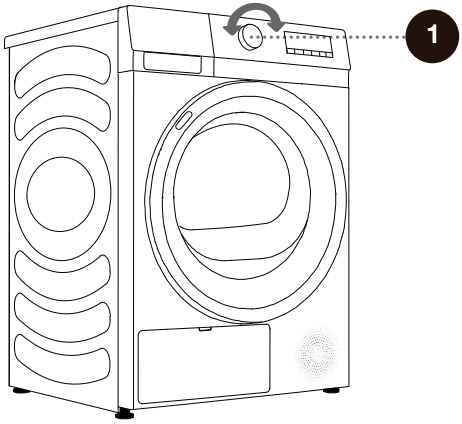

TABLA DE PROGRAMAS

Sensor de programas de secado

Programa	Tipo de ropa	Capacidad máxima (kg)	Fault During Time
ECO	Use este programa para secar la ropa de algodón común.	8	3:28
Algodón	Use este programa para ropa de algodón no delicado más gruesa de aproximadamente el mismo grosor.	8	3:58
Sintético	El programa se usa para secar ropa delicada hecha de fibras sintéticas.	4	1:00
Rápido 30'	Para el secado rápido de ropa ligera y fina.	0,5	0:30
Camisas	Use este programa para secar camisas y blusas.	2	1:03
Toallas	Use este programa para secar artículos no delicados (toallas, ropa de cocina, etc.). Después del secado, los artículos estarán secos y listos para ser guardados en el armario.	4	1:43
Ropa de Cama	Use el programa para artículos más grandes. Cuando el programa esté completo, estará seco. La rotación ajustada del tambor evita que la ropa se enrede.	2,5	2:56
Plumíferos	Use este programa para secar textiles rellenos o acolchados con plumón (almohadas, plumón, chaquetas, etc.). Seque los artículos grandes por separado y use el programa Secado por Tiempo si es necesario.	2	2:38
Ropa Deportiva	Use este programa para ropa con membrana, para ropa deportiva hecha de materiales mixtos y tejidos transpirables.	2	1:33
Auto Secado	Use este programa para ropa de algodón no delicada más gruesa de aproximadamente el mismo grosor. Después del secado, estará seco o ligeramente húmedo.	4	2:43
Ropa de Bebé	Use este programa para secar la ropa del bebé. La ropa secada con este programa suele estar normalmente seca.	2	1:14

Programas secos manuales y especiales

Programa	Tipo de ropa	Capacidad máxima (kg)	Fault During Time
 Refrescar	En este programa, el calentador está apagado. El programa es adecuado para refrescar la ropa.	/	0:10
 Lana	Este programa corto está pensado para suavizar o esponjar la ropa seca hecha de lana o seda.	1	0:30
 Secado por tiempo	Use este programa para ropa no delicada que aún esté ligeramente húmeda y tenga que secarse a fondo. En el programa de tiempo, la humedad restante no se detecta automáticamente. Si la ropa sigue húmeda una vez finalizado el programa, repita el programa; si está demasiado seca y, por lo tanto, arrugada y áspera al tacto, el tiempo de secado que seleccionó fue demasiado largo.	/	1:30
 Anti-Alergias	Para eliminar alérgenos, como los ácaros.	2	3:00

Si su ropa no está seca al nivel de sequedad deseado, use funciones adicionales o use un programa más adecuado.

PASO 4: SELECCIÓN DE AJUSTES Y FUNCIONES ADICIONALES

Puede cambiar los ajustes básicos de la mayoría de los programas.

Presione los botones de función relevantes para ajustar la configuración (antes de presionar el botón INICIO/PAUSA).

- Active/desactive las funciones presionando el botón deseado (antes de presionar el botón INICIO/PAUSA).

- Ciertos ajustes no se pueden seleccionar para algunos programas. Dichos ajustes no se iluminarán y, cuando se presione el botón correspondiente, se emitirá un tono de aviso y el botón parpadeará (consulte la TABLA DE FUNCIONES).

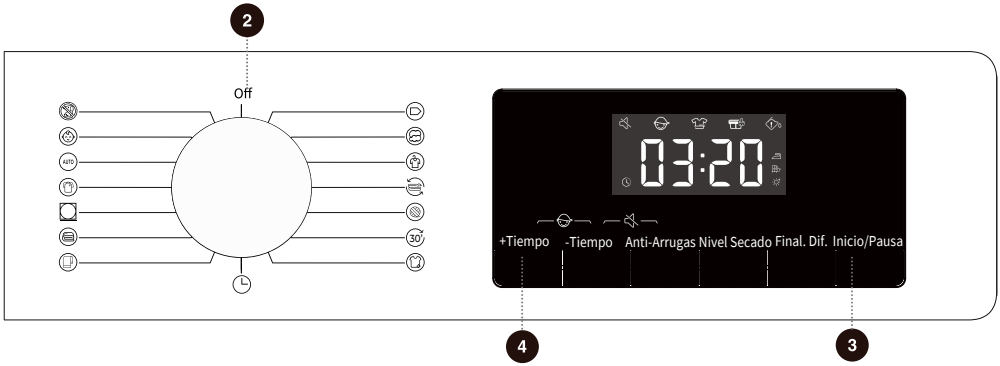

2 ENCENDIDO

Para encender/apagar la secadora.
Durante el funcionamiento del programa, si es necesario apagarlo, gire el mando giratorio a la posición «OFF» para apagarlo.
En el modo de espera, si no se realiza ninguna acción en unos minutos, el aparato se apagará automáticamente.

3 Inicio/Pausa

Presione la tecla "Inicio/Pausa" para pausar o iniciar el programa.
Cuando se pausa el programa, no se puede cambiar la configuración. Para cambiar el programa o función durante la operación, gire la perilla a "Off", luego gire la perilla nuevamente para seleccionar el programa y la función requeridos y finalmente iniciarlo.

4 + Tiempo

Esta función puede agregar tiempo de secado del programa.
Presione continuamente para recorrer las posiciones de grifo establecidas. Los distintos programas tienen diferentes ajustes de posición del grifo.
Esta función sólo es aplicable a los programas de secado manual y especial. Los programas de secado con sensor no se pueden iniciar.



5 - Tiempo

Esta función puede reducir el tiempo de secado del programa.
Presione continuamente para recorrer las posiciones de grifo establecidas. Los distintos programas tienen diferentes ajustes de posición del grifo.
Esta función sólo es aplicable a los programas de secado manual y especial. Los programas de secado con sensor no se pueden iniciar.

6 Anti-Arrugas

Presione brevemente para agregar la función "Anti-Arrugas", presione dos veces para cancelar la función y realice el ciclo en secuencia.
Si la ropa no se puede sacar a tiempo después del secado, seleccione el programa antiarrugas. El tambor girará de manera intermitente para evitar que la ropa se arrugue.
Toque alguna tecla o abra la puerta para salir del modo antiarrugas.
Si no se realiza ninguna operación, la ejecución más larga finalizará automáticamente después de 12 h de forma predeterminada.

7 Nivel secado

Para la selección del efecto de secado.
[ ] Extra, significa que la ropa se puede guardar después del secado.
[ ] Armario, significa que la ropa se puede usar inmediatamente después del secado.
[ ] Plancha, significa que la ropa tiene una pequeña cantidad de agua y se puede planchar.



8 Final.Dif

Esta función puede retardar el tiempo final del programa.
Realice una programación después de seleccionar los programas y las funciones. Presione el botón de programación para aumentar o reducir el tiempo de programación. El tiempo cambia en 1 hora cada vez que presiona, y el tiempo opcional máximo es 24 horas.
El tiempo de programación es el tiempo final del programa, que incluye el tiempo de ejecución del programa completo, de modo que el tiempo de programación debe ser mayor que el tiempo de ejecución del programa.
Cuando se selecciona la función Final. Dif., el ícono del reloj se ilumina. Cuando se ejecuta el programa Final. Dif., el ícono del Reloj siempre está encendido o parpadea (depende del modelo).
Una vez que finaliza el proceso, el ícono de programación se apaga.
Antes de iniciar el programa, se puede cancelar la programación seleccionada mediante la selección de otros programas o teclas de función.
Una vez que se inició el programa puede apagar y reiniciar la secadora para cancelar la programación.

9 PANTALLA

El aparato puede mostrar el tiempo restante, el tiempo de programación, el código de falla y otra información del programa.

El tiempo que se visualiza puede diferir del tiempo de ejecución real. Debido a factores como el tipo y el volumen de la ropa, el nivel de secado, y la temperatura ambiente, el tiempo de secado real se ajustará automáticamente. Cuando finalice el programa se visualizará "End" (Fin).

Descripción del ícono

	Ícono antiarrugas. Cuando el ícono se ilumina, esto indica que la función de antiarrugas está habilitada.
	Ícono de limpieza de pelusas y restos de suciedad. El ícono intermitente indica que debe limpiar la pelusa y los restos de suciedad.
	Ícono de limpieza del depósito de agua. El ícono intermitente indica que el depósito de agua se debe vaciar.



4 + 5 Bloqueo Infantil

Esta es una función de seguridad. Para activarla, presione simultáneamente "+Tiempo" + "-Tiempo" hasta que se encienda el ícono de Bloqueo infantil, lo que indica que el Bloqueo infantil está configurado. Repita la operación para desactivar el bloqueo para niños.

Cuando se configura el Bloqueo infantil, todos los botones de función se desactivan excepto el botón de encendido.

Después de completar el programa, el bloqueo para niños se desbloqueará automáticamente.

La característica del bloqueo infantil incluye una función de memoria, y el ajuste quedará efectivo a menos que se active o desactive de forma manual.

Después de habilitar la función de bloqueo infantil: Durante el funcionamiento en modo antiarrugas, el bloqueo infantil debe liberarse manualmente y la función antiarrugas finaliza automáticamente.

5 + 6 Silenciar

Utilícela para desactivar o restaurar los tonos de aviso.
Cuando el aparato esté en estado de espera, pausa o funcionamiento, presione los botones "- Tiempo" + "Anti-Arrugas", la pantalla mostrará el ícono de silencio. Todos los tonos de aviso se desactivarán excepto las alarmas.
Cuando el aparato está en el estado de silencio, repita la misma operación hasta que el ícono de silencio se apague. Se activarán todos los tonos de aviso.
La característica de Silencio incluye una función de memoria y el ajuste quedará efectivo a menos que se active o desactive de forma manual.

TABLA DE FUNCIONES

Programas	+TIEMPO	-TIEMPO	ANTI-ARRUGAS	NIVEL SECADO	FINAL. DIF.
ECO	×	×	○	×	○
Algodón	×	×	○	○	○
Sintético	×	×	○	○	○
Refrescar	○	○	○	×	○
Lana/Lã	○	○	○	×	○
Rápido 30'	×	×	○	×	○
Camisas	×	×	○	○	○
Secado por tiempo	○	○	○	×	○
Toallas	×	×	○	○	○
Ropa de Cama	×	×	○	○	○
Plumíferos	×	×	○	○	○
Ropa Deportiva	×	×	○	○	○
Auto Secado	×	×	○	○	○
Ropa de Bebé	×	×	○	○	○
Anti-Alergias	○	○	○	×	○

○ Funciones opcionales

× No se pueden seleccionar

MANTENIMIENTO Y LIMPIEZA

⚠ **Antes de limpiar, desconecte la máquina de la fuente de alimentación.**

La secadora está equipada con un **sistema de filtro** que consiste en varios filtros que evitan que las impurezas ingresen al sistema intercambiador de calor.

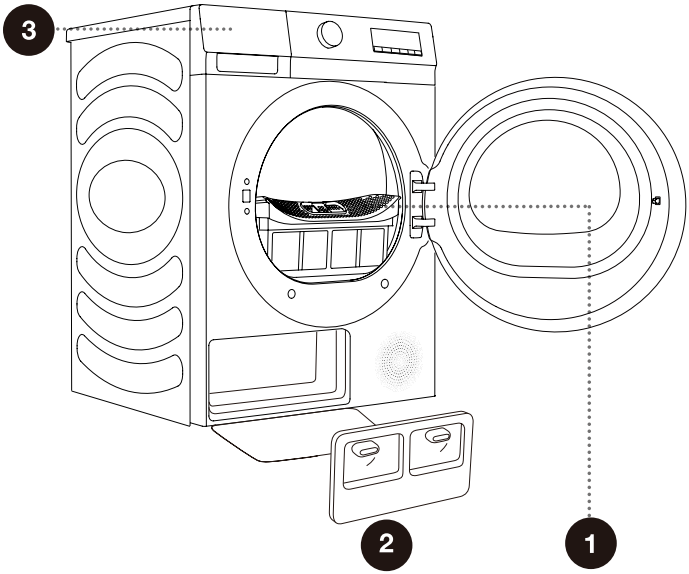

1 Filtro de malla

2 Cubierta de la puerta del intercambiador de calor

3 Tanque del condensado

☼ Nunca opere el aparato sin los filtros en su lugar o con los filtros dañados, ya que las fibras acumuladas de las telas podrían causar un mal funcionamiento o un fallo de la secadora.

LIMPIEZA DEL FILTRO DE MALLA EN LA PUERTA

Limpie el filtro de malla después de cada ciclo de secado.

El exceso de pelusa acumulada en la pantalla del filtro afectará el efecto de secado. Limpie la pantalla del filtro después de cada uso.

Después de la limpieza, asegúrese de volver a instalar la pantalla del filtro en su lugar antes de usarla.

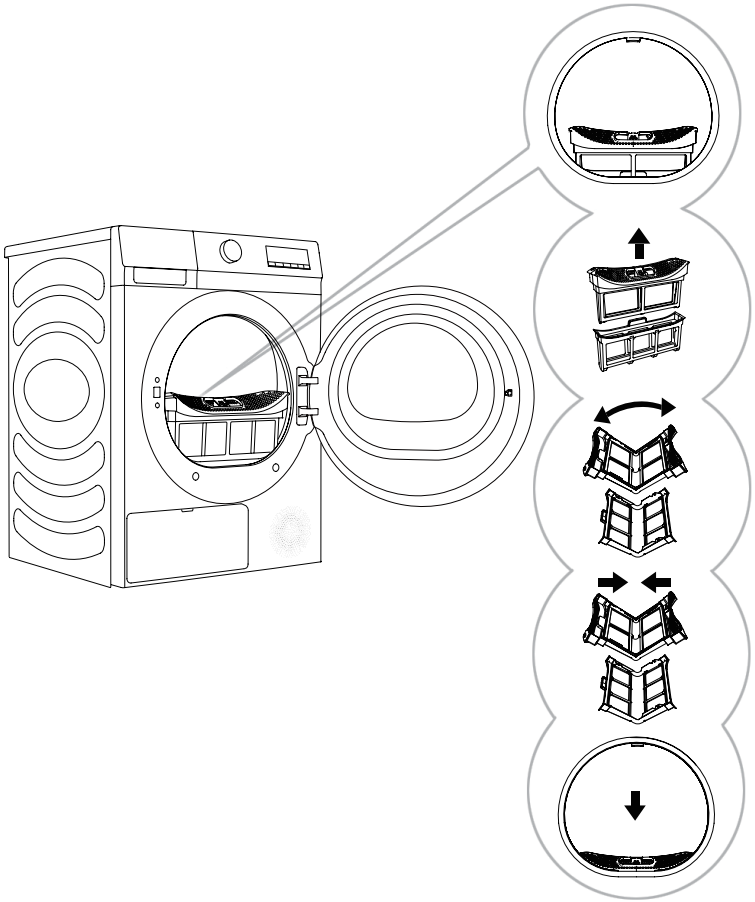

1 Extraiga el filtro de malla.

2 Extraiga el filtro interior.

3 Abra el filtro de malla y limpie las pelusas de la pantalla del filtro de dos capas con una toalla húmeda o agua corriente.

4 Cierre el filtro de malla, si es necesario, y limpie también la junta de la puerta.

5 Después de limpiar el filtro de malla, vuelva a montarlo. Instale el filtro de malla en el soporte frontal.

Asegúrese de no apretarse los dedos con la cubierta del filtro.

LIMPIEZA DEL FILTRO DE BOMBA DE CALOR

Durante la limpieza puede ocurrir un derrame de agua. Por lo tanto, se recomienda colocar un paño absorbente en el piso.

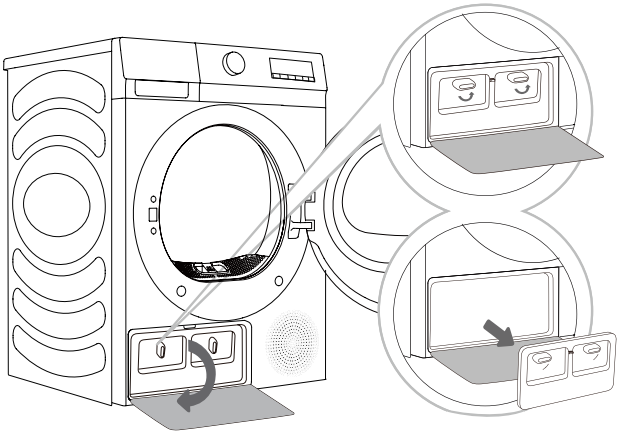

1 Presione el broche de la cubierta de la puerta del intercambiador de calor en la izquierda inferior para abrir la cubierta de la puerta.

2 Gire la perilla de bloqueo de la cubierta para desbloquear la posición.

3 Después del uso durante un periodo de tiempo, si hay polvo en el intercambiador de calor, retire el polvo con las herramientas. No toque el intercambiador de calor directamente con sus manos para evitar lesiones.

4 Instale la cubierta de la puerta interna a la posición original, bloquee la perilla y cierre la cubierta de la puerta del intercambiador de calor.

⚠ No toque las piezas metálicas internas del intercambiador de calor con las manos desnudas. Preste atención porque existe el riesgo de cortarse. Use guantes de protección apropiados cuando limpia el intercambiador de calor.

⚠ La limpieza incorrecta de las aletas metálicas del intercambiador de calor puede dañar la secadora de manera permanente. No presione sobre las aletas metálicas con objetos duros como por ej., la aspiradora.

Puede acceder al intercambiador de calor cuando se extrae el filtro de bomba de calor como se describe en la sección "Limpieza del filtro de bomba de calor".
Mueva suavemente el cepillo sobre las aletas metálicas únicamente en la dirección de arriba hacia abajo. Demasiada presión puede dañar o doblar las aletas metálicas.

Limpie el intercambiador de calor una vez después de cada veinte ciclos de secado.

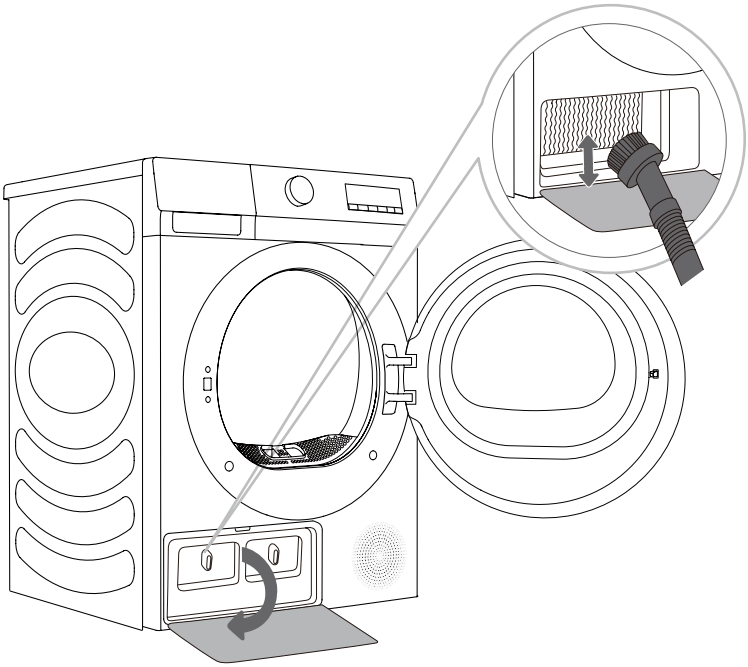

VACIAR EL TANQUE DEL CONDENSADO

Vacíe el tanque del condensado después de cada ciclo de secado.

Si el tanque del condensado está lleno, el programa de secado se pausará automáticamente.
El símbolo se iluminará en la pantalla, lo que indica que el tanque del condensado se debe vaciar.

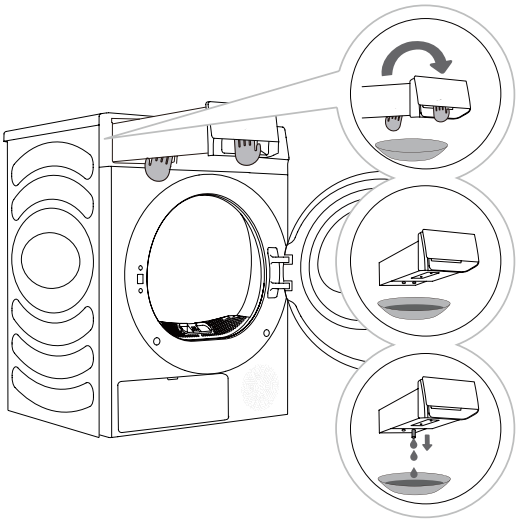

1 Vuelva a mover el tanque del condensado de la secadora. Tire de la manija del depósito de agua con una mano hasta que el depósito esté a mitad. Una vez que el depósito de agua esté a mitad, apoye el fondo con la otra mano y continúe tirando suavemente con ambas manos.

2 Vacíe el agua por el orificio de desagüe y luego limpie el interior del depósito de agua. Mezcle un poco de detergente neutro en agua tibia. Llene el depósito de agua con la mezcla a través del orificio de desagüe y déjelo durante 30 minutos. A continuación, enjuague el depósito con agua limpia y séquelo completamente.

3 Vuelva a poner el depósito de condensado en su sitio.

El agua del tanque del condensado no es potable.

⚠ Nunca agregue productos químicos o fragancias al tanque del condensado.

El depósito de agua es pesado. Retire lentamente el depósito de agua con ambas manos mientras mantiene el depósito nivelado.

Tenga cuidado al retirar el depósito de agua lleno. Es muy pesado y puede causar lesiones si lo deja caer.

NOTA: Si la secadora muestra un código de información «» y se detiene durante un ciclo de secado, vacíe el depósito de agua y pulse Inicio/Pausa. El código de información «» desaparecerá y la secadora reanudará el secado.

No es necesario vaciar el tanque del condensado si la manguera de desagüe está conectada directamente a un desagüe (vea el capítulo "INSTALACIÓN Y CONEXIÓN/Evacuación del condensado").

LIMPIEZA DE LA SECADORA

⚠ Antes de limpiar, desconecte la máquina de la fuente de alimentación.

Limpie el exterior de la secadora con un paño suave húmedo.

⚠ No use solventes o agentes de limpieza que pudieran dañar la máquina (observe las recomendaciones y advertencias que proporcionan los fabricantes de agentes de limpieza).

Seque todas las piezas con un paño suave hasta que estén bien secas.

¡No limpie la máquina con demasiada cantidad de agua!

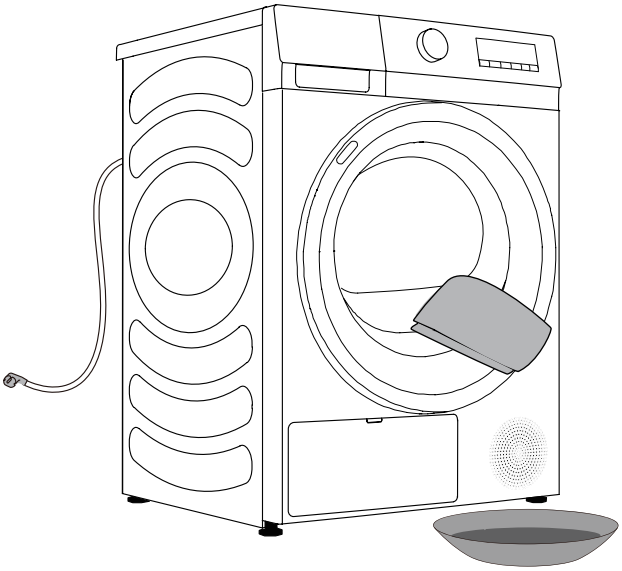

SOLUCIÓN DE PROBLEMAS

¿QUÉ HACER...?

Factores externos (por ej., la red de electricidad) pueden causar varios errores (vea TABLA DE SOLUCIÓN DE PROBLEMAS). En este caso:

- Apague la máquina y espere unos segundos.
- Encienda el aparato y repita el programa de secado.
- La mayoría de los errores durante el funcionamiento pueden ser resueltos por el usuario (consulte la TABLA DE SOLUCIÓN DE PROBLEMAS).
- Si el error persiste, llame al centro de servicios autorizado.
- Las reparaciones solo pueden ser llevadas a cabo por parte de un técnico autorizado.
- La reparación o cualquier reclamo de garantía que surja de una conexión incorrecta o del uso incorrecto de la máquina no estará cubierto por la garantía. En estos casos, los gastos de reparación serán a cargo del usuario.

La garantía no cubre los errores o fallas que surjan de factores externos (caída de rayos, fallas de la red de electricidad, desastres naturales, etc.).

SOLUCIÓN DE PROBLEMAS Y CÓDIGOS DE ERROR

Síntoma	Solución recomendada
La secadora no puede arrancar.	◇ Compruebe la conexión de alimentación. ◇ Confirme si la tecla "Inicio/Pausa" está presionada. ◇ Confirme que la puerta está cerrada de manera correcta. ◇ El fusible está fundido, se disparó el disyuntor, u ocurrió un fallo de alimentación.
La secadora no funciona.	◇ Compruebe si la configuración del programa es correcta. ◇ Confirme que hay ropa en el tambor.
Tiempo de secado excesivo.	◇ Compruebe si la configuración del programa es correcta. ◇ Confirme si hay demasiada cantidad de ropa enmarañada en grupos. ◇ Compruebe si el filtro está limpio. ◇ Hay una etapa de enfriamiento después del secado en algunos programas.
Efecto de secado bajo.	◇ Confirme que se ha centrifugado la ropa en el proceso de lavado. ◇ Compruebe si la configuración del programa es correcta. ◇ Confirme si no hay demasiada ropa. ◇ La carga no se clasificó de manera apropiada. Si hay ropa que no es fácil de secar mezclada con ropa que es fácil de secar. ◇ Carga grande de telas pesadas. ◇ Compruebe si el filtro está limpio.
El tiempo restante en la pantalla se detiene o salta.	◇ El tiempo restante puede cambiar según el tipo de ropa, la carga, el nivel de humedad y la temperatura ambiente, lo cual es un fenómeno normal.
La ropa está arrugada.	◇ La ropa se secó durante mucho tiempo. Intente con un tiempo de secado más corto. ◇ La ropa se dejó en el aparato demasiado tiempo después de que finalizó el ciclo.
La pantalla de la secadora muestra el tiempo de ejecución diferente de la duración real del programa.	◇ Cuando se suspende el programa, las funciones configuradas no se pueden cambiar. Si es necesario cambiar el programa o la función durante el funcionamiento, o si se apaga la secadora durante el funcionamiento y es necesario volver a encenderla, seleccione el programa y la función deseados, y, por último, póngala en marcha.

Síntoma	Solución recomendada
La secadora es demasiado ruidosa.	◇ Busque monedas, botones flojos, uñas y otros objetos y extráigalos de inmediato. ◇ Compruebe el filtro de pelusas. Extraiga los elementos atascados en el interior. ◇ Asegúrese de que la secadora esté a nivel y estable sobre el piso. ◇ La secadora puede zumbar debido al movimiento del aire a través del tambor y el ventilador. Esto es normal.
La ropa se encoge.	◇ Las instrucciones de cuidado de las prendas no se están siguiendo. Utilice una temperatura baja o una configuración sin calentamiento.
Queda pelusa en la ropa.	◇ El filtro de pelusa no se ha limpiado correctamente. ◇ La ropa no se ha clasificado de manera apropiada. ◇ Algunas telas tienen más pelusa y se deben secar de forma separada de las telas a las que se le unen pelusas con facilidad. ◇ Se dejaron en los bolsillos tejido, papel, etc.
El aparato tiene olor.	◇ El olor puede ser causado por material de goma que se usa en el aparato. El olor desaparecerá después de usar el aparato varias veces. ◇ Cuando lave la ropa, use el detergente que recomienda el fabricante. Si usa detergente en exceso, el detergente no disuelto puede acumularse en la ropa y causar olor. ◇ Puede quedar olor en la ropa si la ropa se dejó en la secadora/lavadora después del secado/lavado. Descargue la ropa enseguida al final del ciclo de secado o lavado. ◇ Compruebe si puede oler el mismo olor en su máquina. De ser así, limpie la máquina consultando el manual del usuario. ◇ Siempre mantenga el filtro de pelusas limpio. Si quedaron residuos en el filtro de pelusas, puede causar olor. Además, seque el filtro de pelusas completamente después de la limpieza.
El aparato se encendió y comenzó directamente después del fallo de alimentación, pero no funciona.	◇ Cuando se pausa el programa, no se puede cambiar la configuración. Para cambiar el programa o la función durante el funcionamiento, o iniciar el programa después de que se perdió la alimentación durante el funcionamiento, seleccione el programa y la función requerida e inicie el programa.

Código	Interpretación	Solución recomendada
F50/F51	Sensor anómalo	◇ Póngase en contacto con el servicio de posventa.

SERVICIO

Antes de llamar a un técnico de servicio

Cuando se ponga en contacto con un centro de servicio, indique el tipo de secadora.

El tipo, el código/ID, el modelo y el número de serie se indican en la placa de características.

⚠ En caso de fallo, utilice únicamente repuestos aprobados por fabricantes autorizados.

⚠ La reparación o cualquier reclamación de garantía que resulte de una conexión o uso incorrecto de la secadora no estará cubierta por la garantía. En tales casos, los costes de reparación correrán a cargo del usuario.

TABLA DE CONSUMO TÍPICA

Instrucciones del programa

La tabla indica los valores de consumo eléctrico y tiempo de secado de un lote de prueba de ropa con varias cargas y después del centrifugado de la lavadora.
Los siguientes requisitos se aplican a los valores de consumo especificados a continuación.

Temperatura del aire de entrada	Temperatura ambiente
Humedad del aire de entrada	50–60 %
Temperatura de secado	Normal

Programa	Capacidad nominal (kg)	Centrifugado (rpm)	Consumo del programa (kWh/ciclo)	Duración del programa (h:m)	Contenido de humedad final (%)
ECO	8	/	1,80	3:28	1,5
Sintético extra	4	1000	0,75	1:24	0,5
Sintético planchar	4	1000	0,51	0:58	10
Algodón extra	8	1000	2,27	3:52	0,5
	4	1000	1,31	2:18	0,5
Algodón planchar	8	1000	1,58	2:44	10
	4	1000	0,86	1:33	10
Lana	1	/	0,22	0:30	1,0

1. Los valores dados para programas que no sean el programa Eco son solo indicativos;
2. Los resultados del programa de lana se basan en la carga de lana con un contenido de humedad inicial del 5 %.
3. El programa Eco es adecuado para secar ropa de algodón húmeda, y este programa se utiliza para evaluar el cumplimiento de la legislación de diseño ecológico de la UE.
4. El programa Eco es el programa más eficiente en términos de consumo de energía para el secado de ropa húmeda de algodón.
5. Cargar la secadora doméstica hasta la capacidad máxima indicada por el fabricante para los respectivos programas contribuirá al ahorro de energía.
6. A plena carga del programa Eco, emisión acústica de ruido aéreo del ciclo de secado: 64 dB.
7. La información del producto y el código QR se reflejan en la etiqueta de consumo de energía. La información de registro del producto se puede obtener escaneando el código QR.
8. El consumo de energía del modo apagado es de 0,5 W. Tiempo al cambiar automáticamente al modo apagado: 10 min.

Debido a las desviaciones en cuanto al tipo y cantidad de ropa, centrifugado, oscilación de la fuente de alimentación y temperatura y humedad ambientales, los valores medidos en el usuario pueden diferir de los indicados en la tabla.

Nos reservamos el derecho a cualquier cambio y error en las instrucciones de uso.

RECOMENDACIONES Y USO ECONÓMICO

La forma más eficiente de ahorro de energía en el secado es secar la cantidad recomendada de ropa en cada lote (vea la TABLA DE PROGRAMAS).

No se recomienda secar con este aparato las prendas hechas de telas particularmente delicadas que se puedan deformar.

No es necesario el uso de suavizante en el ciclo de lavado ya que la ropa queda suave después del secado en la secadora. El tiempo de secado será más corto y el consumo de energía será más bajo si las prendas están escurridas o centrifugadas por completo antes del secado. Al seleccionar el programa de secado apropiado, evitará problemas como secado en exceso, encogimiento de la tela o dificultad para planchar.

La limpieza regular de los filtros dará lugar a un tiempo de secado óptimo y a un consumo de energía mínimo.

Cuando seca cantidades más pequeñas de ropa o una única prenda, el sensor puede no detectar el nivel real de humedad en la ropa. En estos casos, se recomienda secarla con el programa de secado programado.

ELIMINACIÓN

El embalaje está hecho de materiales respetuosos con el ambiente que se pueden reciclar, eliminar o destruir sin riesgos para el ambiente. Con este fin, los materiales de embalaje se etiquetan de manera apropiada.



El símbolo en el producto o en su embalaje indica que este producto no debe ser tratado como desecho doméstico. Lleve el producto a su centro de reciclado local para equipos eléctricos y electrónicos de desecho.

Cuando **se desecha** el aparato al final de su vida útil, extraiga todos los cables de alimentación, y destruya el pasador y el interruptor de la puerta para evitar que la puerta se bloquee a fin de garantizar la seguridad de los niños.

La **eliminación** correcta del producto ayudará a evitar efectos negativos en el ambiente y en la saluda de las personas, lo que podría ocurrir en caso de una eliminación inadecuada del producto. Para conocer información detallada sobre la eliminación de desechos, póngase en contacto con el organismo municipal relevante a cargo de la gestión de desechos, o con su centro de eliminación de desechos, o con el lugar donde compró el producto.

aspes

Manual do usuário da secadora

ASB800DDX

Read this manual carefully and keep it for future reference.

ÍNDICE

1 INFORMAÇÕES DE SEGURANÇA	**INTRODUÇÃO**
11 DESCRIÇÃO DO APARELHO	
12 Informação técnica	
13 INSTALAÇÃO E LIGAÇÃO	**PREPARAR ANTES DA PRIMEIRA UTILIZAÇÃO**
13 Localização	
16 Ajustar os pés	
17 Drenar a condensação	
18 Ligar a fonte de alimentação	
19 Mover e transportar após a instalação	
20 ANTES DA PRIMEIRA UTILIZAÇÃO	
21 PROCESSO DE SECAGEM, PASSO A PASSO (1-4)	**PROCESSO DE SECAGEM, PASSO A PASSO**
21 Passo 1: Siga as etiquetas das peças a lavar	
22 Passo 2: Preparar o processo de secagem de roupa	
26 Passo 3: Escolher o programa de secagem	
29 Passo 4: Seleccionar definições e funções adicionais	
33 TABELA DE FUNÇÕES	
34 MANUTENÇÃO E LIMPEZA	**LIMPEZA E MANUTENÇÃO**
35 Limpeza do filtro de rede na porta	
36 Limpeza do filtro da bomba de calor	
38 Esvaziar o depósito de condensação	
39 Limpar a máquina de secar	
40 RESOLUÇÃO DE PROBLEMAS	**RESOLUÇÃO DE PROBLEMAS**
40 O que fazer...?	
44 *Assistência técnica*	
45 TABELA DE CONSUMO NORMAL	**MISCELÂNEA**
46 RECOMENDAÇÕES E USO ECONÓMICO	
47 ELIMINAR	

INFORMAÇÕES DE SEGURANÇA

◇ Leia as instruções de utilização cuidadosamente antes de utilizar o aparelho.

◇ Não utilize a máquina sem ler e entender primeiro estas instruções de utilização.

◇ Essas instruções de funcionamento são facultadas para vários modelos de máquinas de secar. Portanto, algumas funcionalidades ou definições podem não estar disponíveis na sua máquina.

◇ A não observância das instruções ou o uso inapropriado da máquina pode resultar em danos às peças ou ao aparelho, ou ferimentos ao utilizador. Mantenha o manual de instruções acessível, perto do aparelho.

◇ Esta máquina destina-se apenas a uso doméstico. Se a máquina for utilizada para uso profissional, lucrativo ou para fins que excedem o uso normal numa habitação, ou se a máquina for utilizada por uma pessoa que não seja um consumidor, o período de garantir deve ser o período de garantia mais curto, exigido pela legislação relevante.

◇ O aparelho foi fabricado em conformidade com as normas de segurança aplicáveis.

⚠ AVISO:

Para reduzir o risco de explosão, fogo, morte, choque elétrico, ferimentos ou queimaduras quando utiliza este produto, siga as precauções básicas, incluindo as indicações abaixo.

INSTALAÇÃO

- Siga as instruções devidamente para a instalação do aparelho e ligações à corrente elétrica.
- Para aparelhos com aberturas de ventilação na base, certifique-se de que as ventilações não são obstruídas.
- O aparelho não deve ser instalado num local onde haja uma porta que não possa ser aberta por completo sem restrições.
- As tarefas de reparações ou se manutenção só devem ser realizadas por técnicos qualificados. Reparações por pessoal não profissional pode resultar em acidente ou graves anomalias.
- Para evitar perigo, um cabo elétrico danificado só deve ser substituído pelo fabricante, por um técnico de reparações ou uma pessoa autorizada.
- Depois do transporte, a máquina deve ser deixada imóvel durante pelo menos duas horas antes de ser ligada à corrente elétrica.
- São necessárias pelo menos duas pessoas para instalar a máquina de secar por cima de uma máquina de lavar.
- Instale a máquina de secar num local com ventilação adequada e uma temperatura entre 10°C e 25°C.
- Utilize sempre as condutas ou as mangueiras facultadas com a máquina de secar.
- Coloque o aparelho numa base sólida (de betão) nivelada e estável.
- Instale a máquina de secar num local onde a porta possa sempre ser aberta por completo.

- Nunca bloqueie as ventilações de ar (abertura de evacuação).
- Não coloque a máquina de secar em cima de um tapete com fibras compridas, pois pode impedir a circulação de ar.
- Não coloque a máquina de secar num ambiente poeirento.
- O aparelho não deve estar em contacto com uma parede ou mobília.
- Este aparelho não deve ser guardado nem utilizado no exterior.
- Deve haver ventilação adequara para evitar o refluxo de ar da máquina para a divisão, que pode provocar um incêndio.

SEGURANÇA ELÉTRICA

- Para evitar perigo, um cabo elétrico danificado só deve ser substituído pelo fabricante, por um técnico de reparações ou uma pessoa autorizada.
- A máquina não pode ser ligada à corrente elétrica com um cabo de extensão.
- Não ligue a máquina a uma tomada elétrica destinada para uma carga elétrica baixa.
- A máquina de secar está protegida com um sistema de desligamento automático no caso de sobreaquecimento.
- Se o filtro de rede estiver obstruído, o sistema de desligamento automático pode ser ativado. Limpe o filtro, aguarde que a máquina de secar arrefeça e volte a colocar a funcionar. Se a máquina de secar continuar a não ligar, contacte um técnico de reparação.

- Não utilize várias tomadas elétricas, um cabo de extensão ou um adaptador duplo com este aparelho.
- Este aparelho deve ser ligado a terra através do cabo elétrico. No caso de anomalia ou de avaria, a ligação a terra irá reduzir o risco de choque elétrico.
- A ligação inapropriada do condutor de ligação a terra pode resultar em risco de choque elétrico. Verifique com um técnico qualificado ou pessoal de assistência caso tenha dúvidas se o aparelho está devidamente ligado a terra.
- Este aparelho está equipado com um cabo elétrico com um pino de ligação a terra e uma ficha elétrica com ligação a terra. A tomada elétrica deve ser instalada e possuir ligação a terra de acordo com os regulamentos locais.
- Nunca desligue o aparelho ao puxar pelo cabo elétrico. Em vez disso, segure a ficha elétrica com firmeza e puxe para fora.
- Não pulverize água no interior ou exterior do aparelho para o limpar.

⚠ AVISO:

- Não ligue a máquina à corrente elétrica utilizando um dispositivo interruptor externo, como temporizador, nem ligue a uma corrente elétrica que seja frequentemente ligada e desligada.
- Existe um risco de choque elétrico, uma vez que a máquina de secar funciona com eletricidade.
- Verifique a máquina de secar quanto a danos visíveis.
- Não deve utilizar a máquina de secar se apresentar danos.

- Antes de ligar a máquina de secar à corrente elétrica, certifique-se de que a corrente elétrica está em conformidade com a tensão elétrica especificada na placa informativa.
- Utilize apenas disjuntores de corrente residual com o seguinte símbolo.
- Certifique-se de que o cabo elétrico não está dobrado ou preso e que não entra em contacto com fontes de calor ou cantos afiados.

SEGURANÇA DE CRIANÇAS

- O aparelho não se destina a ser utilizado por pessoas (incluindo crianças) com capacidades físicas ou mentais reduzidas, ou pessoas com falta de experiência e conhecimento, exceto se forem supervisionadas ou instruídas acerca da utilização do aparelho por uma pessoa responsável pela sua segurança.
- As crianças devem ser supervisionadas para garantir que não brincam com o aparelho.
- Esta máquina pode ser utilizada por crianças com 8 anos e mais e por pessoas com capacidades físicas, sensoriais ou mentais reduzidas ou falta de experiência e reconhecimento, mas apenas se forem supervisionadas durante a utilização da máquina, se tiverem recebido instruções sobre a utilização segura da máquina e se entenderem os perigos do uso inapropriado.
- As crianças com menos de 3 anos de idade devem ser mantidas afastadas, exceto se forem continuamente supervisionadas.
- Evite que as crianças e animais domésticos entrem no tambor da máquina de secar.
- Antes de fechar a porta da máquina e de executar o programa, certifique-se de que não está nada exceto roupa dentro do tambor. Certifique-se de que nenhuma criança está dentro do tambor e fechou a porta por dentro.
- Não deixe a porta do aparelho aberta. As crianças podem pendurar-se na porta ou entrar no aparelho, provocando danos ou ferimentos.

UTILIZAÇÃO

- A máquina de secar roupa não deve ser utilizada se tiverem sido utilizados químicos industriais para a limpeza.
- O filtro de cotão deve ser limpo com frequência.
- Não seque itens não lavados na máquina de secar.
- Os itens que tenham ficado sujos com substâncias como óleo de cozinha, acetona, álcool, petróleo, queroseno, removedores de nódoas, terebentina, ceras e removedores de cera, devem ser lavados com água quente e uma quantidade extra de detergente antes de serem secos na máquina de secar.
- Itens como borracha de esponja (esponja de látex), toucas de duche, tecidos à prova de água, artigos ou peças de vestuário com revestimento de borracha e almofadas com enchimentos de borracha de esponja não devem ser secos na máquina de secar.
- Os amaciadores ou produtos similares devem ser utilizados conforme especificado nas instruções do amaciador.
- Remova todos os objetos e isqueiros e fósforos dos bolsos das peças de roupa.
- Os itens afetados por óleo podem incendiar espontaneamente, especialmente quando exposto a calor numa máquina de secar roupa. Os itens ficam quentes, o que provoca uma reação de oxidação no óleo. A oxidação cria calor. Se o calor não puder escapar, os itens podem ficar quentes o suficiente para pegar fogo. Amontoar, empilhar ou guardar itens afetados por óleo pode evitar que o calor escape, criando assim um perigo de incêndio.
- Se for inevitável que os tecidos que contêm óleo ou que tenham sido contaminados com produtos de cuidados capilares sejam colocados numa máquina de secar roupa, primeiro devem ser lavados em água quentes com detergente extra - isto irá reduzir, mas não eliminar, o perigo.
- Utilize apenas peças de substituição aprovadas pelo fabricante para reparação.

- Se o tubo de condensação estiver bloqueado ou obstruído, o funcionamento da máquina de secar roupa será parado.
- Antes de mover a máquina de secar ou guardar no inverno, o depósito de condensação deve ser esvaziado.
- Limpe os filtros da máquina de secar após cada ciclo de secagem. Se tiver removido os filtros, volte a colocá-los antes do próximo ciclo de secagem.
- Não utilize solventes nem agentes de limpeza que possam danificar a máquina (observe as recomendações e as advertências facultadas pelos fabricantes do agente de limpeza).
- Nunca adicione químicos ou fragrâncias no depósito de condensação.
- Após o processo de secagem, desligue a máquina de secar da tomada elétrica.
- A máquina de secar utiliza um sistema de bomba de calor para aquecer o ar.
- O sistema consiste num compressor e um comutador de calor. Quando a máquina de secar é iniciada, o funcionamento do compressor ou o fluxo do refrigerante pode ser ruidoso durante o tempo de funcionamento do compressor. Não é um sinal de anomalia e não irá afetar a vida útil da máquina de secar. O ruído tornar-se-á menor com o avançar do programa.
- Não ingerir a água de condensação/água destilada. Isto pode provocar problemas de saúde a pessoas e animais de estimação.
- Remova as peças de roupa de imediato quando a secagem estiver concluída ou a corrente for desligada durante o processo de secagem. Deixar as peças de roupa que foram secas no aparelho sem supervisão pode originar um incêndio. Pendure ou disponha as peças de roupa estendidas para arrefecerem.

- Nunca tente operar o aparelho se estiver danificado, a funcionar indevidamente, parcialmente desmontado, ou se tiver peças em falta ou quebradas, incluindo um cabo ou ficha danificados.
- Não tente desmontar o aparelho. Não aplique quaisquer objetos afiados no painel de controlo.
- Nunca meta as mãos dentro do aparelho durante o seu funcionamento. Aguarde até o tambor estar completamente parado.
- No caso de inundação, desligue a ficha elétrica e contacte o Centro de serviços pós-venda.
- Não empurre a porta para baixo quando a porta do aparelho está aberta.
- Não toque na ficha elétrica ou nos controlos do aparelho com as mãos molhadas.
- Não dobre o cabo elétrico excessivamente nem coloque um objeto pesado em cima do mesmo.
- Não deve permitir a acumulação de cotão em redor da máquina de secar roupa.
- Mantenha a área por baixo e em redor do aparelho sem materiais combustíveis, como fibras, papel, trapos, químicos, etc.
- A máquina de secar é pesada, portanto pode ferir-se se tentar levantá-la. Não levante a máquina de secar sozinho.
- Pode cortar as mãos nas extremidades afiadas da máquina de secar. Não segure a máquina de secar pelas extremidades afiadas.
- As partes protuberantes na máquina de secar podem quebrar quando a máquina é elevada ou empurrada.
- Não mova a máquina de secar ao segurar nas partes protuberantes.

- Verifique a máquina de secar quanto a danos após o transporte. Nunca opere uma máquina de secar se estiver danificada.
- A água residual na máquina de secar pode congelar e danificar a máquina de secar.
- Não instale a máquina de secar num local onde os tubos possam congelar. O aparelho contém refrigerante R290 inflamável, mas amigo do ambiente. A sua não devida eliminação pode resultar em incêndio ou envenenamento. Elimine o aparelho devidamente e não danifique os tubos no circuito refrigerante.
- Ao limpar os filtros, o cotão deve ser deitado no caixote do lixo e não lavado pelo ralo, para evitar a disseminação de microplásticos no sistema de águas residuais.

AVISO:

Nunca pare uma máquina de secar antes do final do ciclo de secagem exceto se todos os itens forem rapidamente removidos e espalhados para que o calor se dissipe.

AVISO:

Mantenha a boa ventilação em redor do aparelho.

AVISO:

Não danifique o circuito refrigerante.

PERIGO DE SUPERFÍCIE QUENTE

- A porta de vidro aquece durante o funcionamento. Cuidado para evitar queimaduras. Certifique-se de que as crianças não brincam com o aparelho.
- A traseira da máquina de secar pode ficar muito quente durante o funcionamento. Aguarde que a máquina de secar arrefeça por completo antes de tocar na sua parte traseira.
- Se abrir a porta da máquina de secar durante o processo de secagem, as peças de roupa podem estar muito quentes e apresentam um risco de queimadura.

Reparação

- No caso de ligação ou uso incorretos, ou reparação por uma pessoa não autorizada, o utilizador deve pagar os custos de reparação por quaisquer danos não cobertos pela garantia.
- A garantia não cobre consumíveis, ligeiros desvios de cor, ruído acrescido que resulta do desgaste, que não afeta a funcionalidade da máquina de secar, e defeitos estéticos que não afetam a funcionalidade e a segurança da máquina de secar.

DESCRIÇÃO DO APARELHO

FRENTE

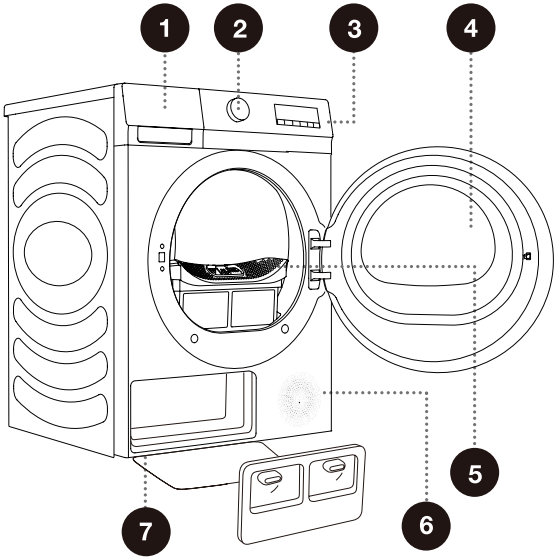

1 Depósito de condensação
2 Botão seletor de programas
3 Unidade de controlo
4 Porta
5 Filtro de rede
6 Ventilação de ar
7 Cobertura da porta do comutador de calor

VOLTAR

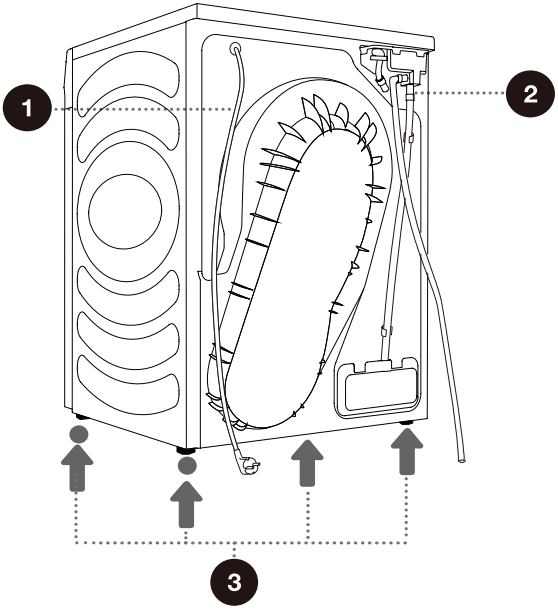

1 Cabo elétrico
2 Mangueira de descarga de condensação
3 Pés ajustáveis

As ilustrações neste manual servem apenas como referência. Todos os nossos produtos são sujeitos a melhorias contínuas, a aparência, cor e peças funcionais do produto real podem variar das ilustrações.

INFORMAÇÕES TÉCNICAS
(DEPENDENDO DO MODELO)

Capacidade nominal	8kg
Peso líquido	43kg
Tensão nominal	220-240V~
Potência nominal	650W
Frequência	50Hz
Tipo de refrigerante	R290
Carga de refrigerante	130g

Dimensões (mm)

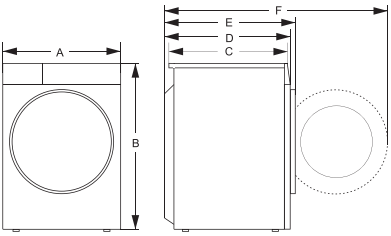

Index	Dimensão (mm)
A	595
B	845
C	520
D	550
E	580
F	1060

INSTALAÇÃO E LIGAÇÃO

Remova toda a embalagem. Quando desembala, certifique-se de que não danifica a máquina com nenhum objeto afiado.

LOCALIZAÇÃO

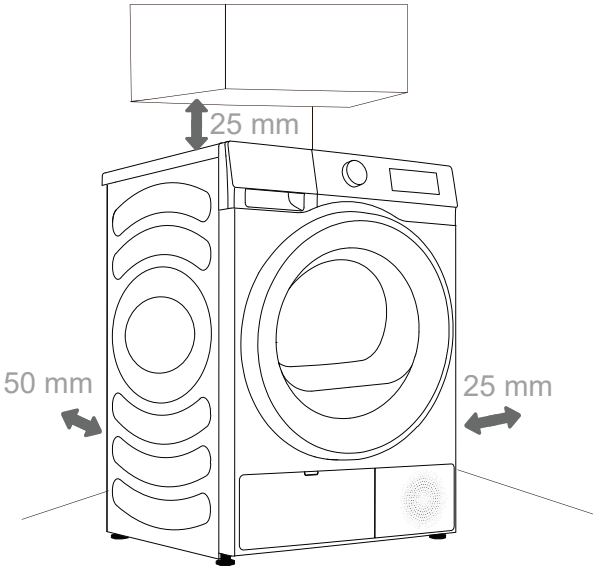

O aparelho não pode entrar em contacto com uma parede ou mobília. Para o funcionamento ideal do aparelho, deixe algum espaço em redor do aparelho, conforme ilustrado. Caso não deixe os espaços mínimos solicitados pode originar sobreaquecimento.

As ventilações na traseira e dianteira da máquina de secar nunca devem ser obstruídas.

Instale a máquina de secar num local com ventilação suficiente, e uma temperatura entre 10°C e 25°C. O funcionamento da máquina de secar a uma temperatura inferior pode originar condensação na máquina de secar. Não coloque a máquina de secar num local onde haja o risco de congelar. A água congelada no depósito de condensação e na bomba pode danificar a máquina de secar.

A máquina de secar emite calor. Não coloque num espaço fechado, uma vez que o processo de secagem pode demorar mais tempo, devido à quantidade limitada de ar disponível.

A iluminação na divisão deve ser suficiente para permitir que leia o visor no painel de controlo.

COLOCAÇÃO DA MÁQUINA DE SECAR

Esta máquina de secar roupa deve ser empilhada com uma máquina de lavar roupa da mesma marca, utilizando um kit de empilhamento fornecido pelo fabricante. (ver Figura 1). Pode contactar o serviço pós-venda para adquirir suportes de empilhamento e instalá-los de acordo com o manual do utilizador.
Em alternativa, a máquina de secar pode ser colocada ao lado da máquina de lavar roupa (figura 2).

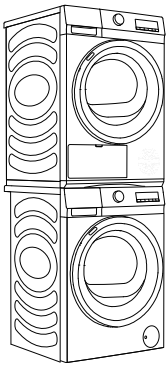

1

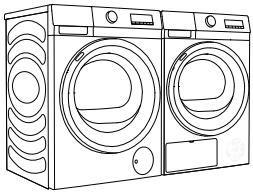

2

⚠ São necessárias pelo menos duas pessoas para instalar a máquina de secar roupa em cima de uma máquina de lavar roupa.

⚠ A máquina de secar roupa não deve ser instalada num local onde a porta não possa ser aberta por completo sem restrições.

⚠ Não coloque a máquina de secar em cima de um tapete com fibras compridas, pois pode impedir a circulação de ar.

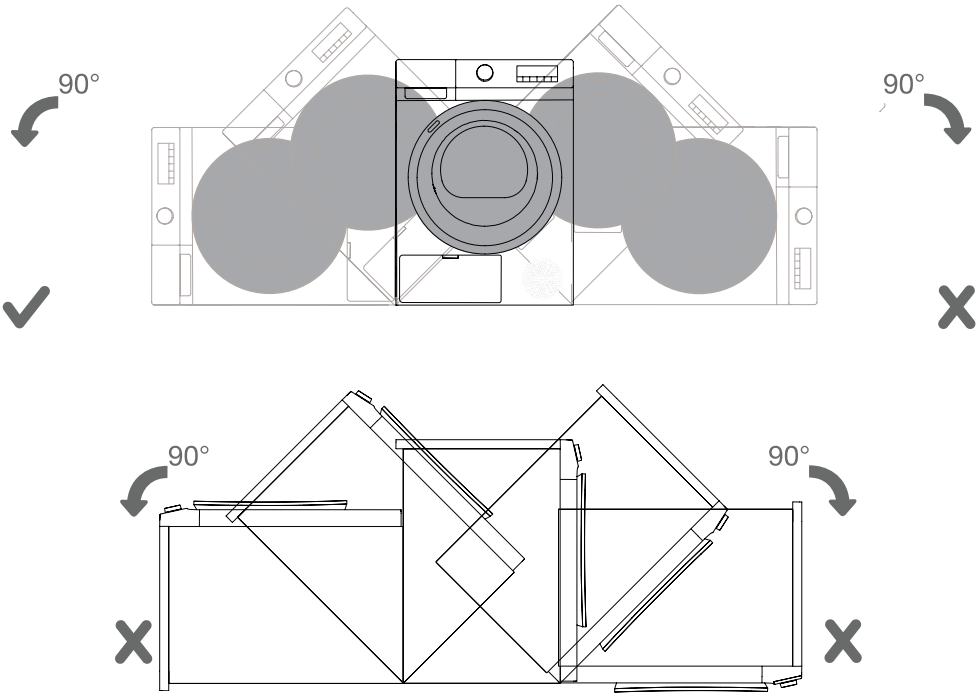

Após a instalação, aguarde 24 horas sem mover o aparelho antes de o utilizar pela primeira vez. Se a máquina de secar tiver de ficar de lado durante o transporte ou reparação, coloque com o lado esquerdo, quando olha para a frente do aparelho, para baixo.

AJUSTAR OS PÉS

Nivelar a máquina de secar na direção longitudinal e transversal rodando os pés reguláveis que permitem um nivelamento de 1 cm. Utilizar um nível de bolha de ar e chave inglesa n.º 22.

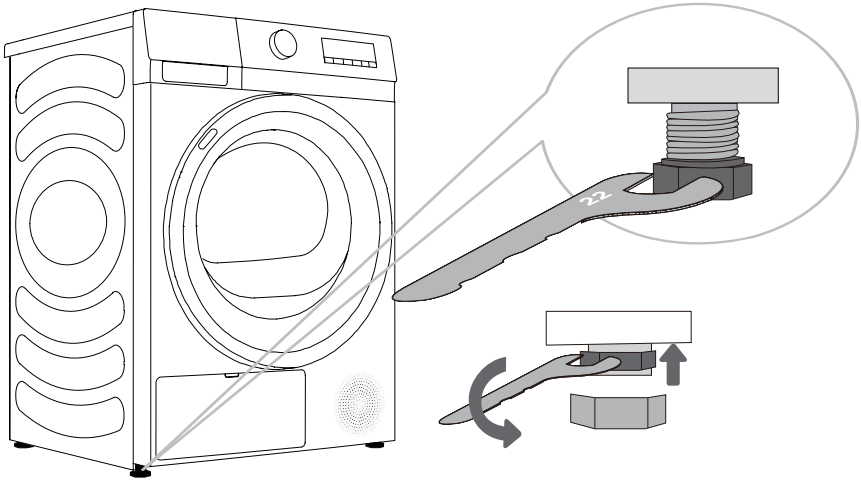

- O chão onde o aparelho for colocado deve ter uma base de betão. Deve estar limpo e seco, caso contrário o aparelho pode deslizar. Limpe também a base dos pés ajustáveis.

- O aparelho deve permanecer nivelado e estável, numa base sólida.

- Uma máquina desnivelada pode provocar vibrações, deslizes e um funcionamento ruidoso. O nivelamento incorreto da máquina não está coberto pela garantia.

- Pode surgir um ruído anómalo ou elevado durante o funcionamento da máquina, maioritariamente como resultado da instalação inapropriada.

DRENAR A CONDENSAÇÃO

A humidade da roupa é extraída pelo condensador e acumula-se no depósito de condensação.

Durante o processo de secagem, uma luz indicadora (símbolo acende-se no visor) e avisa quando o depósito de condensação está cheio e tem de ser esvaziado.

Para evitar esvaziar o depósito de condensação, coloque a mangueira de descarga de condensação, situada na traseira do aparelho, diretamente para um tubo de drenagem.

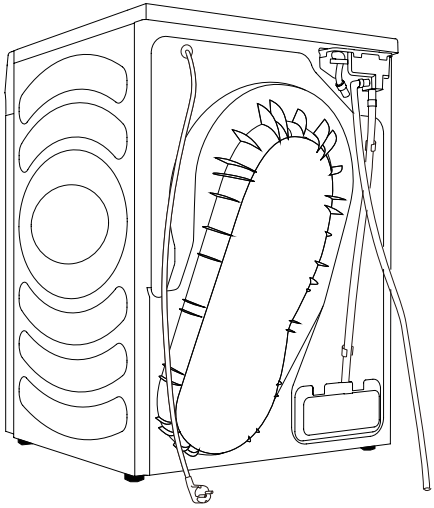

1 Remova a mangueira de descarga do aparelho e pendure na traseira.

2 Fixe a mangueira que encontra nos acessórios à abertura de plástico na mangueira de descarga.

Caso pretenda passar a mangueira de drenagem de condensação para um tubo de drenagem, certifique-se de que a mangueira está devidamente fixa. Isto irá evitar derrame de água, que poderia provocar danos inesperados.

⚠ Utilize sempre a mangueira facultada com a máquina de secar.

LIGAR A FONTE DE ALIMENTAÇÃO

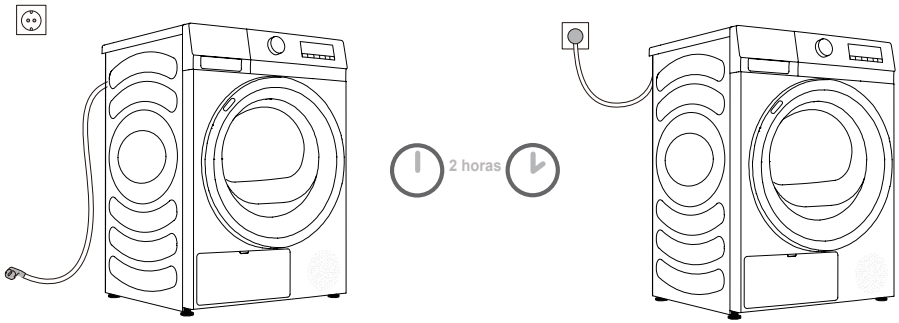

⚠ Depois da instalação, a máquina de secar deve ficar imóvel durante duas horas antes de ser ligada à corrente elétrica; isto permite à máquina de secar estabilizar.

Ligue a máquina a uma tomada elétrica com ligação a terra, que deve estar sempre acessível depois da instalação. A tomada deve estar equipada com um contacto de terra (em conformidade com os regulamentos relevantes).

Consulte a placa informativa para ver a informação básica do seu aparelho (consulte o capítulo “DESCRIÇÃO DO APARELHO/Informação técnica”).

⚠ Recomendamos que utilize proteção contra tensão excessiva, para proteger o aparelho de trovoadas.

⚠ A máquina não pode ser ligada à corrente elétrica com um cabo de extensão.

- Não ligue a máquina a uma tomada elétrica destinada para uma carga elétrica baixa.

- A reparação e manutenção da máquina deve ser efetuada por peritos qualificados.

- Um cabo elétrico danificado só deve ser substituído por uma pessoa autorizada pelo fabricante.

MOVER E TRANSPORTAR APÓS A INSTALAÇÃO

Depois de cada ciclo de secagem, a água de condensação pode permanecer na máquina de secar. Ligue a máquina de secar e escolha um dos programas e deixe a máquina a operar durante aproximadamente meio minuto. Isto irá bombear a restante água e evitar danos à máquina de secar durante o transporte. Se a máquina de secar não puder ser transportada na vertical, incline para o lado esquerdo.

Embale todo o material de embalagem (sacos de plástico, outras peças de plástico, etc.).

⚠ Depois do transporte, a máquina deve ser deixada imóvel durante pelo menos duas horas antes de ser ligada à corrente elétrica. A máquina deve ser instalada e ligada por um técnico qualificado.

Se o aparelho não for transportado de acordo com as instruções, a máquina de secar deve ser deixada imóvel durante pelo menos 24 horas antes de voltar a ser ligada à corrente elétrica. Caso não o faça, pode provocar avaria da bomba, que não estará coberta pela garantia. Tenha cuidado para não danificar o sistema de refrigeração (consulte o capítulo “INSTALAÇÃO E LIGAÇÃO/Colocação da máquina de secar”).

⚠ Leia as instruções de utilização cuidadosamente antes de ligar o aparelho. Os danos resultantes da ligação ou uso incorretos da máquina não estarão cobertos pela garantia.

ANTES DA PRIMEIRA UTILIZAÇÃO

Certifique-se de que a máquina de secar está ligada da corrente elétrica; abra então a porta ao puxar o lado esquerdo da porta para si (imagens 1 e 2).

Limpe o tambor com um pano suave e húmido (imagem 3).

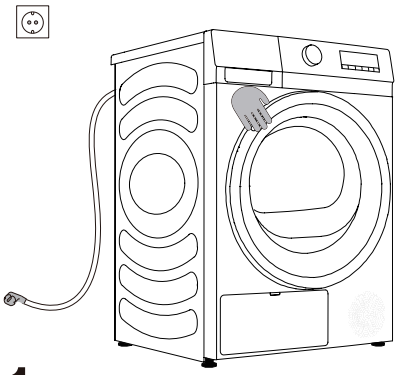

1

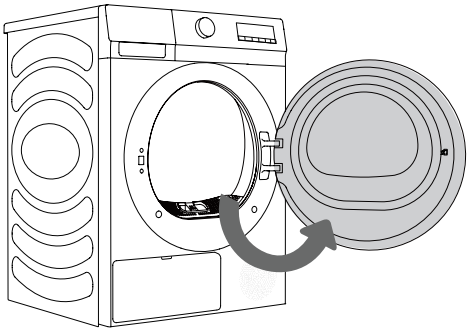

2

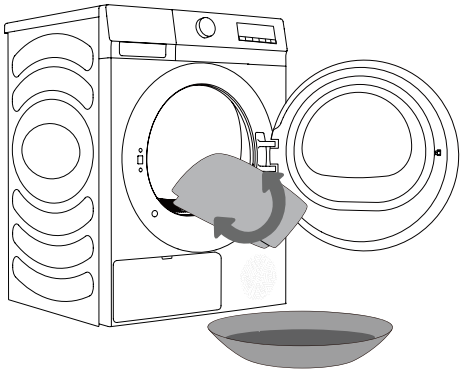

3

⚠ Não utilize solventes nem agentes de limpeza que possam danificar a máquina (observe as recomendações e as advertências facultadas pelos fabricantes do agente de limpeza).

PROCESSO DE SECAGEM, PASSO A PASSO (1-4)

PASSO 1: SIGA AS ETIQUETAS DAS PEÇAS A LAVAR

Lavagem normal; Roupa sensível	Temp. máx. de lavagem 95°C 	Temp. máx. de lavagem 60°C 	Temp. máx. de lavagem 40°C 	Temp. máx. de lavagem 30°C 	Apenas lavagem à mão 	Não lavar 
Branquear	Branquear em água fria 			Branquear não permitido 		
Limpeza a seco	Limpeza a seco com todos os agentes 	Solvente à base de petróleo R11, R113 		Limpeza a seco em querosene, álcool puro e R113 	Limpeza a seco não permitida 	
Engomar	Engomar a quente, máx. 200°C 	Engomar a quente, máx. 150°C 		Engomar a quente, máx. 110°C 	Engomar não permitido 	
Secagem	Secar direito (colocar numa superfície plana) 	Secar por imersão  Secar em linha 		Alta temperatura  Baixa temperatura 	Não secar em tambor 	

PASSO 2: PREPARAR O PROCESSO DE SECAGEM DE ROUPA

1. Ordene as peças de vestuário por tipo e espessura do tecido (veja TABELA DE PROGRAMAS).
2. Feche os botões e fechos éclair, ate quaisquer laços e vire os bolsos para fora.

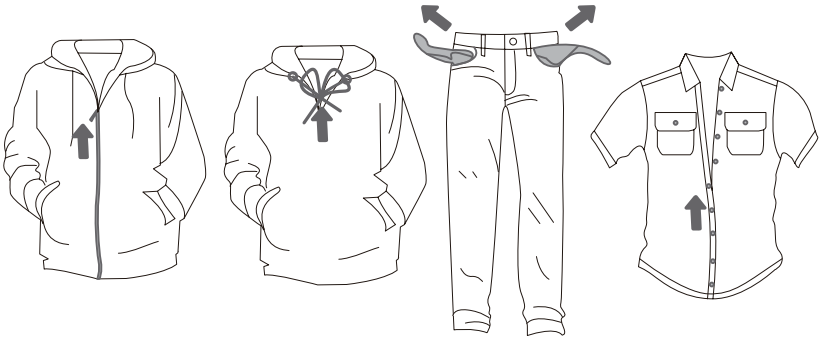

Secar peças de roupa de tecidos particularmente delicados pode deformar as peças e não é recomendado. Os seguinte tipos de peças de roupa não podem ser secos na máquina de secar, pois pode fazer as peças deformarem:

- **peças em pele e outros produtos em pele;**
- **peças que sejam enceradas ou tratadas de algum modo delicado;**
- **peças com partes em madeira, plástico ou metal;**
- **peças com lantejoulas;**
- **peças com partes de metal sujeitas a enferrujar.**

LIGAR

Ligue a máquina de secar à corrente elétrica.
Prima o botão LIGAR/DESLIGAR para ligar a máquina de secar (imagem 1).

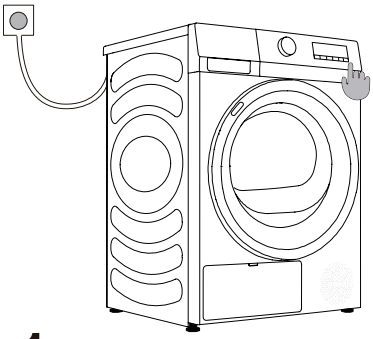

1

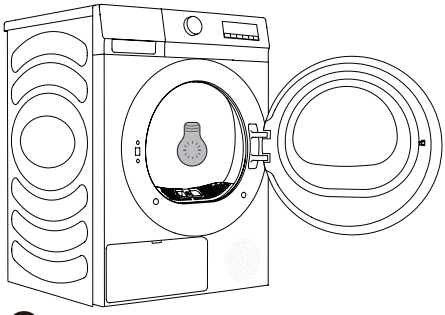

2

CARREGAR A MÁQUINA DE SECAR

Abra a porta do tambor ao puxar a pega para si (imagem 1).
Coloque as peças de vestuário no tambor (depois de garantir que o tambor está vazio) (imagem 2).
Feche a porta (imagem 3).

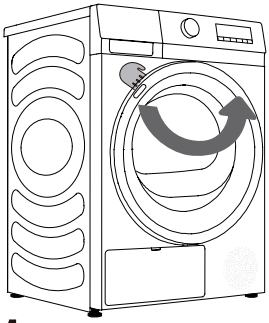

1

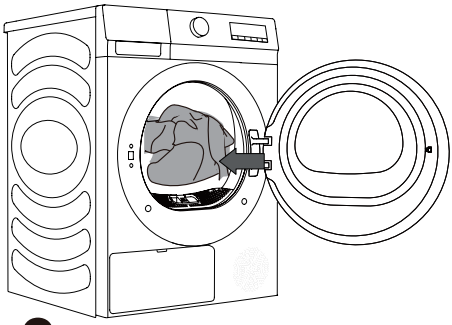

2

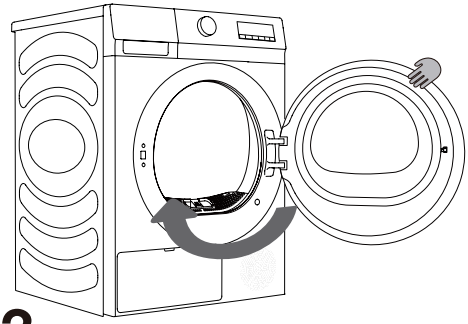

3

Quando a máquina de secar roupa está a funcionar, pode abrir diretamente a porta para adicionar ou retirar roupa e premir o botão Iniciar/Pausa para continuar a funcionar depois de fechar a porta.

Coloque as peças de roupa na máquina depois de terem sido centrifugadas (velocidade mínima de centrifugação: 800 rpm).

Não sobrecarregue o tambor! Veja a TABELA DE PROGRAMAS e observe as recomendações na placa informativa.

Se o tambor da máquina de secar for sobrecarregado, as peças de roupa irão ficar mais enrugadas e serão secas de forma desigual.

Quando seca itens maiores (roupa de cama, toalhas, etc.), solte as peças e volte a colocar no tambor.

UNIDADE DE CONTROLO

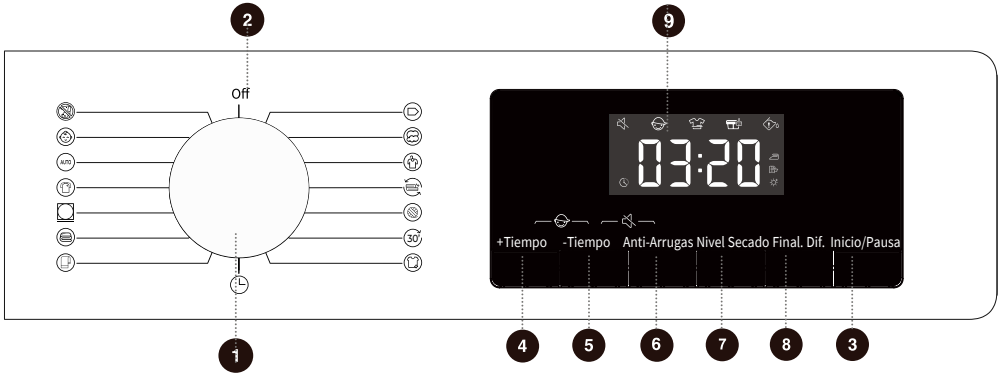

1 **SELETOR DE CICLO**

Gire o botão para selecionar um ciclo.

2 **INTERRUPTOR**

Rote o botão para ligar/desligar a máquina.

3 **Iniciar/Pausa**

Inicia/Pausa todo o programa.

4 **Mais tempo**

Prima para adicionar tempo de secagem ao programa.

5 **Menos tempo**

Prima para reduzir tempo de secagem ao programa.

6 **Anti-rugas**

Prima para ativar ou desativar a função Anti-Vincos.

7 **Nivel de secagem**

Prima para selecionar o efeito de secagem.

8 **Final adiado**

Prima para atrasar o fim do ciclo.

9 **VISOR**

Exibe o tempo restante, código de falha e outra informação do programa.

4+5 **BLOQUEIO PARA CRIANÇAS**

Prima estas duas teclas em simultâneo para acionar ou desativar a função Bloqueio para crianças.

5+6 **SILÊNCIO**

Prima estas duas teclas em simultâneo para desligar ou restaurar os tons de indicação.

PASSO 3: ESCOLHER O PROGRAMA DE SECAGEM

Escolha o **programa** ao rodar o botão seletor de programa (1) (dependendo do tipo de peça de roupa e o nível pretendido de secagem). Veja a TABELA DE PROGRAMAS.

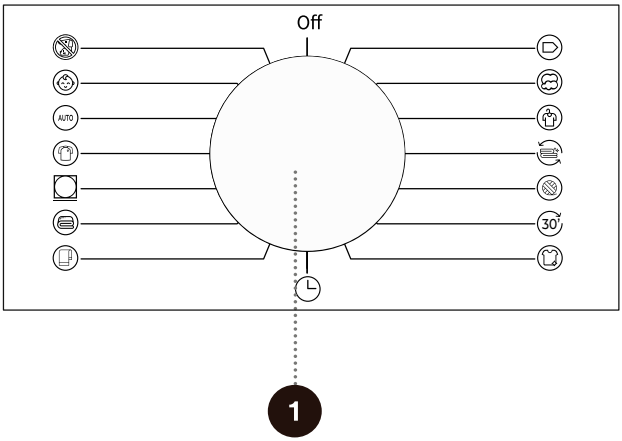

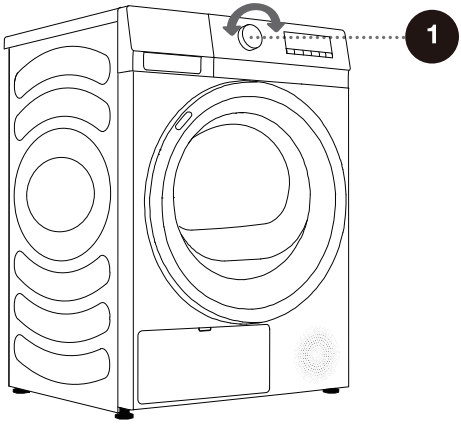

TABELA DE PROGRAMAS

Programas de secagem com sensor

Programa	Tipo de roupa	Capacidade máxima (kg)	Fault During Time
ECO	Utilize este programa para a secagem de roupa de algodão normal.	8	3:28
Algodão	Utilize este programa para roupa de algodão mais grossa e não sensível com aproximadamente a mesma espessura.	8	3:58
Sintético	Este programa é utilizado para secar roupa delicada de fibras sintéticas.	4	1:00
Rápido 30'	Para secagem rápida de roupas leves e finas.	0,5	0:30
Camisas	Utilize este programa para secar camisas e blusas.	2	1:03
Toalhas	Utilize este programa para secar artigos não sensíveis (toalhas, roupa de cozinha...). Após a secagem, os artigos estarão secos e prontos para serem guardados no armário.	4	1:43
Roupa de cama	Utilize o programa para artigos maiores. Quando o programa estiver concluído, estarão secos. A rotação regulada do tambor evita que a roupa fique emaranhada.	2,5	2:56
Casacos de penas	Utilize este programa para secar têxteis com enchimento ou acolchoamento de penugem (almofadas, roupa de penugem, casacos, etc.). Seque os artigos grandes separadamente e, se necessário, utilize o programa Tempo de secagem.	2	2:38
Roupa Desportiva	Utilize este programa para vestuário com membrana, para vestuário desportivo feito de materiais mistos e tecidos respiráveis.	2	1:33
Auto Secagem	Utilize este programa para roupa de algodão mais grossa e não sensível com aproximadamente a mesma espessura. Após a secagem, o artigo estará seco ou ligeiramente húmido.	4	2:43
Roupa de Bebé	Utilize este programa para secar roupa de bebé. A roupa seca com este programa fica normalmente seca.	2	1:14

Programas manuais e especiais de secagem

Programa	Tipo de roupa	Capacidade máxima (kg)	Fault During Time
 Refrescar	Neste programa, o aquecedor está desligado. O programa é adequado para refrigerar a roupa.	/	0:10
 Lã	Este programa curto destina-se a amaciar ou tornar mais fofas roupas secas feitas de lã ou seda.	1	0:30
 Secagem por tempo	Utilize este programa para roupa não sensível que ainda esteja ligeiramente húmida e que tenha de ser bem seca. No programa de tempo, a humidade restante não é detetada automaticamente. Se a roupa ainda estiver húmida após o fim do programa, repita o programa; se estiver demasiado seca e, por conseguinte, amarrotada e áspera ao toque, o tempo de secagem escolhido foi demasiado longo.	/	1:30
 Anti-alérgico	Para eliminar alergénios como os ácaros.	2	3:00

Se a sua roupa não estiver seca até ao nível de secagem pretendido, utilize funções adicionais ou um programa mais adequado.

PASSO 4: SELECCIONAR DEFINIÇÕES E FUNÇÕES ADICIONAIS

Pode altera as definições básicas da maioria dos programas.

Prima nos botões de função relevantes para ajustar as definições (antes de premir o botão INICIO/ PAUSA).

Ative/desative as funções ao premir no botão pretendido (antes de premir o botão INICIO/ PAUSA).

Determinadas definições não podem ser selecionadas para alguns programas. Essas definições não se acendem, e quando o botão correspondente é premido, será emitido um tom de aviso e o botão pisca (veja TABELA DE FUNÇÃO).

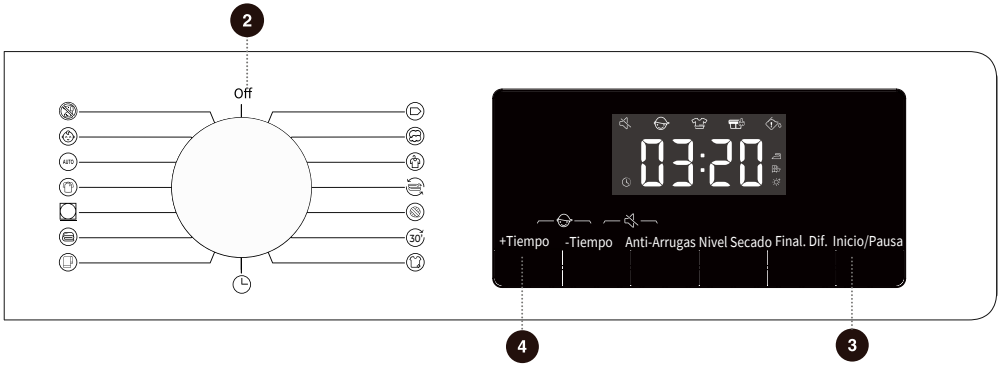

2 LIGAR/DESLIGAR

Para ligar/desligar a máquina de secar roupa.
Durante o funcionamento do programa, se for necessário desligá-lo, rode o botão para a posição “Off” para o desligar.
No modo de espera, se não for tomada qualquer medida no espaço de alguns minutos, o aparelho desliga-se automaticamente.

3 Iniciar/Pausa

Prima o botão “Inicio/Pausa” para pausar ou iniciar o programa.
Quando o programa está pausado, as definições não podem ser alteradas. Para alterar o programa ou a função durante o funcionamento, gire o botão para “Off” e depois volte a girar o botão para selecionar o programa e a função necessários e por último ligue o aparelho.

4 Mais tempo

Esta função pode adicionar tempo de secagem ao programa.
Prima continuamente para alternar através das posições de toque definidas. Diferentes programas têm diferentes posições de toque.
Esta função só se aplica aos programas de secagem manual e especial. Os programas de secagem com sensor não podem ser iniciados.



5 Menos tempo

Esta função pode reduzir tempo de secagem ao programa.
Prima continuamente para alternar através das posições de toque definidas. Diferentes programas têm diferentes posições de toque.
Esta função só se aplica aos programas de secagem manual e especial. Os programas de secagem com sensor não podem ser iniciados.

6 Anti-rugas

Prima por instantes para adicionar a função “Anti-Vincos”, prima duas vezes para cancelar a função e alternar em sequência.
Se as peças de roupa não podem ser tiradas a tempo depois de secarem, selecione o programa anti-vincos. O tambor irá girar intermitentemente para evitar que as peças de roupa fiquem com vincos.
Toque qualquer tecla para abrir a porta para sair do modo anti-vincos.
Se não houver nenhuma operação, por predefinição, a execução mais longa irá terminar automaticamente após 12 horas.

7 Nivel de secagem

Para selecionar o efeito de secagem.
[ ] Extra, significa que a roupa pode ser guardada após a secagem.
[ ] Armário, significa que a roupa pode ser usada imediatamente após a secagem.
[ ] Ferro, significa que a roupa tem uma pequena quantidade de água e pode ser passada a ferro.



8 Final.Dif /Final adiado

Esta função pode atrasar o tempo de fim do programa.
Adiar após a seleção dos programas e funções. Prima o botão para adiar, para aumentar ou reduzir o tempo do adiamento. O tempo altera em 1 hora cada vez que prime e o tempo máximo opcional é 24 horas.
O tempo de adiamento é o tempo de fim do programa, incluindo o tempo de execução de todo o programa, portanto o tempo de adiamento deve ser maior que o tempo de execução do programa.
Quando a função Fim Diferido for selecionada, o ícone do relógio acende-se; Quando o programa Fim Diferido está a ser executado, o ícone do Relógio está sempre ligado ou pisca (depende do modelo).
Depois do processo terminar, o ícone de adiamento apaga-se.
Antes do programa começar, o adiamento selecionado pode ser cancelado ao selecionar outros programas ou com as teclas de função.
Depois do programa começar, pode desligar e reiniciar a máquina de secar para cancelar o adiamento.

9 VISOR

O aparelho pode exibir o tempo restante, a hora de adiamento, código de falha e outra informação do programa.

O tempo exibido pelo programa pode ser diferente do tempo de funcionamento efetivo. Devido a factores como tipo e volume das peças de roupa, o nível de secagem, e a temperatura ambiente, o tempo efetivo de secagem será automaticamente ajustado. Quando o programa termina, “End” (Fim) será exibido.

Descrição dos ícones

	Ícone Anti-Vincos. Quando o ícone está aceso, indica que a função anti-vincos está ativa.
	Ícone de limpeza de cotão e de detritos. O ícone intermitente indica que deve limpar o filtro de cotão e os detritos.
	ícone de limpeza do depósito de água. O ícone intermitente indica que deve esvaziar o depósito de água.



4 + 5 Bloqueio para crianças

É uma funcionalidade de segurança. Para ativar, prima em simultâneo “+Tempo + -Tempo” até o ícone Bloqueio para crianças acender, indicando que o Bloqueio para crianças está ativado. Repita a operação para desativar Bloqueio para crianças.

Quando Bloqueio para crianças está ativo, todos os botões de função ficam inativos exceto o interruptor.

Depois de concluir o programa, o bloqueio para crianças será automaticamente desbloqueado.

A funcionalidade Bloqueio para crianças inclui uma função de memória, e a definição permanece efetiva exceto se for ativada ou desativada manualmente.

Depois da função bloqueio para crianças ser ativada: Durante o funcionamento no modo anti-vincos, o bloqueio para crianças deve ser libertado manualmente, e a função anti-vincos termina automaticamente.

5 + 6 Silêncio

Utilize para desligar ou restaurar os tons de indicação.
Quando o aparelho está no estado de standby, pausa ou funcionamento, prima os botões “-Tempo + Anti-Vincos”, o visor irá mostrar o ícone Silêncio. Todos os tons de indicação serão silenciados, exceto os alarmes.
Quando o aparelho está no estado de silêncio, repita a mesma operação até o ícone de silêncio se apagar. Todos os tons de indicação serão ativados.
A funcionalidade Silêncio também inclui uma função de memória, e a definição permanece efetiva exceto se for ligada ou desligada manualmente.

TABELA DE FUNÇÕES

Programas	+TEMPO	-TEMPO	ANTI-VINCOS	NÍVEL DE SECAGEM	Fim Diferido
ECO	×	×	○	×	○
Algodão	×	×	○	○	○
Sintético	×	×	○	○	○
Refrescar	○	○	○	×	○
Lã	○	○	○	×	○
Rápido 30'	×	×	○	×	○
Camisas	×	×	○	○	○
Secagem por tempo	○	○	○	×	○
Toalhas	×	×	○	○	○
Roupa de cama	×	×	○	○	○
Casacos de penas	×	×	○	○	○
Roupa Desportiva	×	×	○	○	○
Auto Secagem	×	×	○	○	○
Roupa de Bebé	×	×	○	○	○
Anti-alérgico	○	○	○	×	○

○ **Funções opcionais**

× **Não é possível selecionar**

MANUTENÇÃO E LIMPEZA

⚠ **Antes de limpar, desligue a máquina da corrente elétrica.**

A máquina de secar está equipada com um **sistema de filtragem** que consiste em vários filtros que impedem que quaisquer impurezas entrem no sistema comutador de calor.

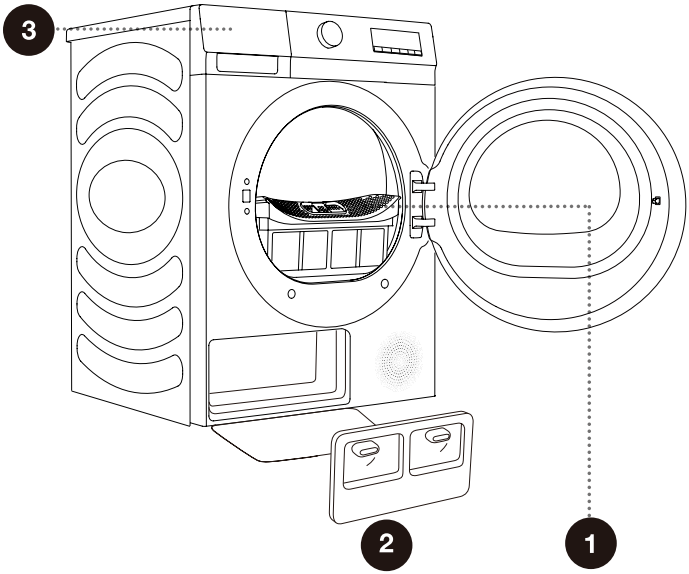

1 Filtro de rede

2 Cobertura da porta do comutador de calor

3 Depósito de condensação

☼ Nunca opere o aparelho sem os filtros colocados ou com filtros danificados, uma vez que as fibras acumuladas dos tecidos podem provocar anomalias ou avarias da máquina de secar.

LIMPEZA DO FILTRO DE REDE NA PORTA

Limpe o filtro de rede após cada ciclo de secagem.

Cotão excessivo acumulado no filtro irá afetar o efeito de secagem.
Limpe a tela do filtro após cada utilização.

Depois de limpar, certifique-se de que volta a colocar a tela do filtro na posição antes de utilizar.

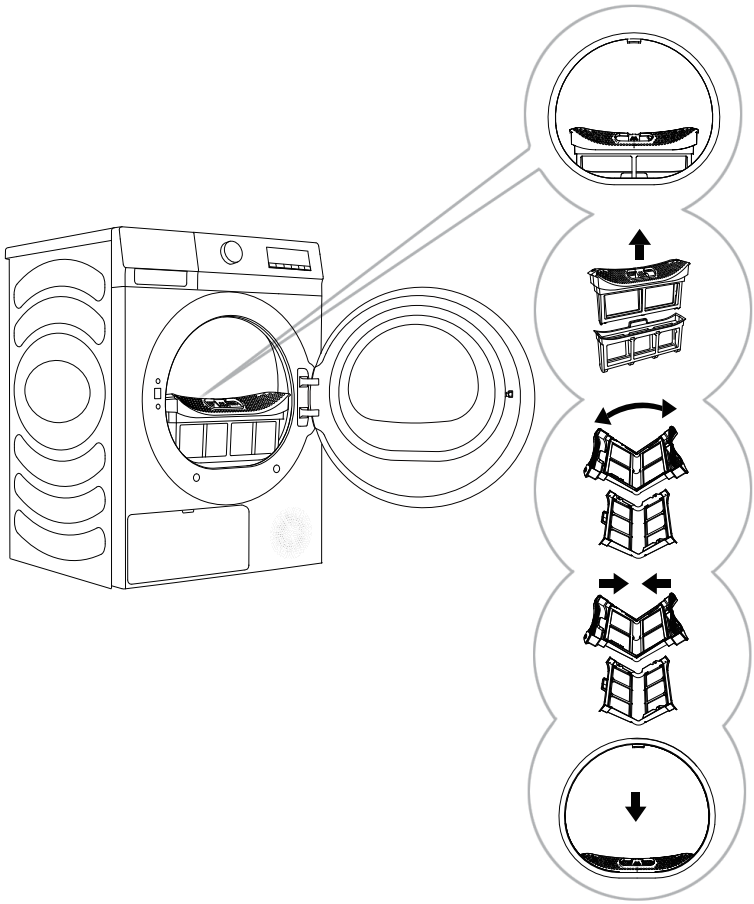

1 Retire o filtro de rede.

2 Retire o filtro interior.

3 Abra o filtro de rede e limpe a penugem da tela do filtro de duas camadas com uma toalha molhada ou água corrente.

4 Feche o filtro de rede, se necessário, limpe também a junta da porta.

5 Depois de limpar o filtro de rede, volte a montá-lo. Instale o filtro de rede no suporte frontal.

Certifique-se de que não espeta os dedos na cobertura do filtro.

LIMPEZA DO FILTRO DA BOMBA DE CALOR

Pode ocorrer derrame de água durante a limpeza. Recomendamos portanto que coloque um pano absorvente no chão.

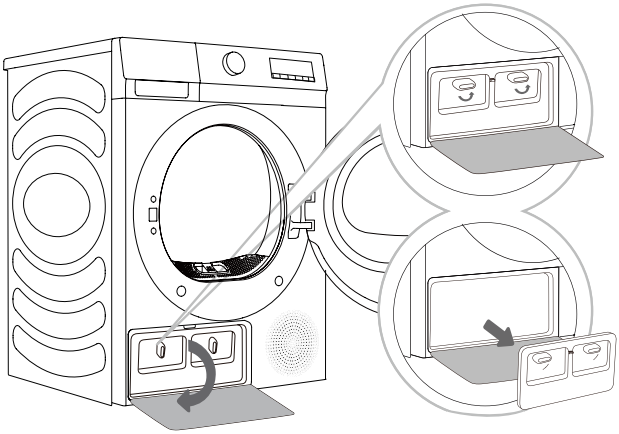

1 Prima o fecho da cobertura da porta do comutador de calor, na parte inferior esquerda, para abrir a cobertura da porta.

2 Gire o botão de bloqueio da cobertura para a posição de desbloqueio.

3 Depois de utilizar durante um longo período, se houver pó no comutador de calor, remota o pó com acessórios. Não toque diretamente no comutador de calor com as mãos para evitar ferimentos.

4 Instale a cobertura da porta interior nas posições originais, bloqueie o botão e feche a cobertura da porta do comutador de calor.

⚠ Não toque nas partes de metal internas do comutador de calor com as mãos. Preste atenção ao perigo de cortes. Utilize luvas de proteção apropriadas quando limpa o comutador de calor.

⚠ A limpeza incorreta das aletas metálicas do comutador de calor pode danificar permanentemente a máquina de secar roupa. Não pressione nas aletas metálicas com objetos afiados, como um aspirador.

O pó e a sujidade nas aletas metálicas do comutador de calor podem ser limpas com acessórios, como o aspirador, uma escova suave, etc.

Mova cuidadosamente a escova nas aletas metálicas apenas na direção de cima para baixo. Demasiada pressão pode danificar ou dobrar as aletas metálicas.

Limpe o comutador de calor a cada vinte ciclos de secagem.

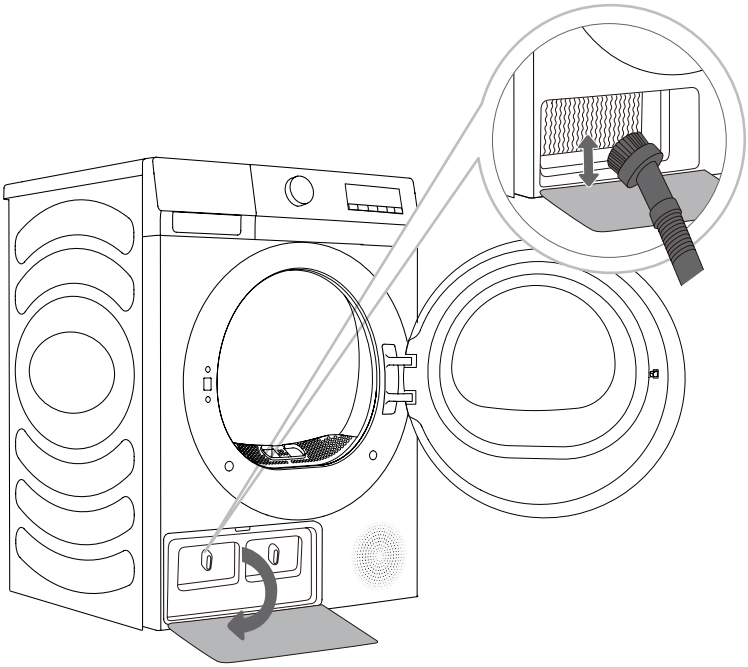

ESVAZIAR O DEPÓSITO DE CONDENSAÇÃO

Esvazie o depósito de condensação após cada ciclo de secagem.

Se o depósito de condensação estiver cheio, o programa de secagem será pausado automaticamente.
O símbolo acende-se no visor, indicando que o depósito de condensação deve ser esvaziado.

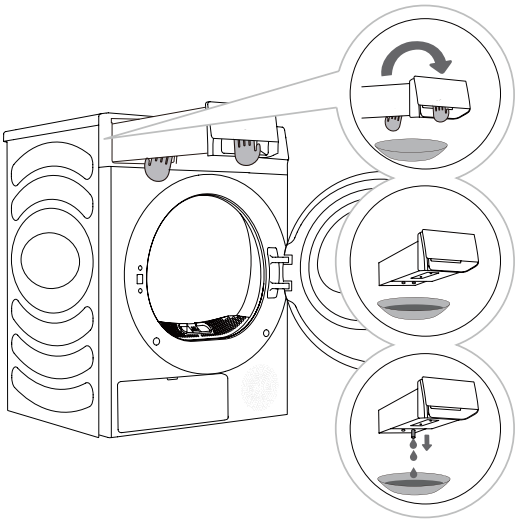

1 Retire o depósito de condensação da máquina de secar roupa. Puxe a pega do depósito de água com uma mão até o depósito ficar a meio. Quando o depósito de água estiver a meio, apoie o fundo com a outra mão e continue a puxar lentamente com ambas as mãos.

2 Esvazie a água através do orifício de drenagem e, em seguida, limpe o interior do depósito de água. Misture um pouco de detergente neutro em água morna. Encha o depósito de água com a mistura através do orifício de drenagem e deixe atuar durante 30 minutos. Em seguida, enxague o depósito com água limpa e seque-o completamente.

3 Volte a colocar o depósito de condensação na posição correta.

A água do depósito de condensação não é potável.

⚠ Nunca adicione químicos ou fragrâncias no depósito de condensação.

O depósito de água é pesado. Remova lentamente o depósito de água com ambas as mãos, mantendo o depósito nivelado.

Tenha cuidado quando remove o depósito de água cheio. É muito pesado e pode provocar ferimentos caso o deixe cair.

NOTA: Se a máquina de secar roupa apresentar um código de informação "" e parar durante um ciclo de secagem, esvazie o depósito de água e prima Iniciar/Pausa. O código de informação "" desaparece e a máquina de secar roupa retoma a secagem.

Não é necessário esvaziar o depósito de condensação se a mangueira de drenagem estiver ligada diretamente a uma drenagem (consulte o capítulo “INSTALAÇÃO E LIGAÇÃO/Drenar a condensação”).

LIMPAR A MÁQUINA DE SECAR

⚠ **Antes de limpar, desligue a máquina da corrente elétrica.**

Limpe o exterior da máquina de secar com um pano de algodão suave e humedecido.

⚠ Não utilize solventes nem agentes de limpeza que possam danificar a máquina (observe as recomendações e as advertências facultadas pelos fabricantes do agente de limpeza).

Limpe todas as partes, com um pano suave até secar.

Não limpe o aparelho com demasiada água!

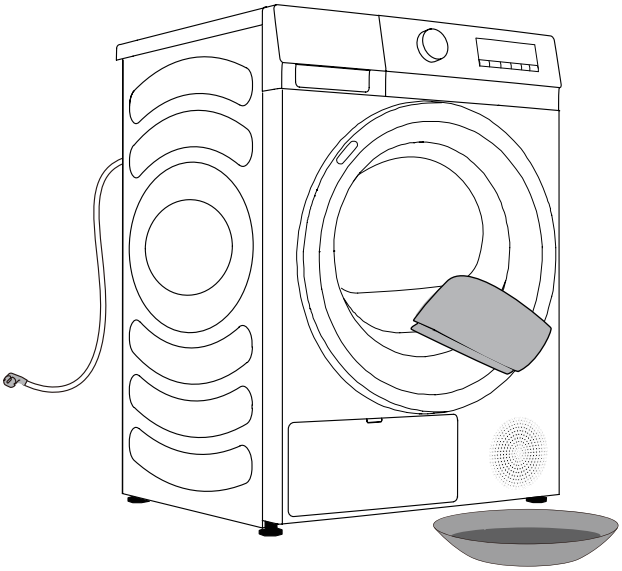

RESOLUÇÃO DE PROBLEMAS

O QUE FAZER...?

Fatores externos (por ex. rede elétrica) podem provocar vários erros (consulte TABELA DE RESOLUÇÃO DE PROBLEMAS). Nesse caso:

- Desligue a máquina e aguarde alguns segundos.
- Ligue o aparelho e repita o programa de secagem.
- A maioria dos erros durante o funcionamento podem ser solucionados pelo utilizador (consulte TABELA DE RESOLUÇÃO DE PROBLEMAS).
- Se o erro persistir, contacte um centro de reparação autorizado.
- As reparações só podem ser efetuadas por um técnico autorizado.
- As reparações ou qualquer reclamação sob garantia resultantes da ligação ou uso incorretos da máquina não estarão cobertos pela garantia. Nesses casos, os custos da reparação devem ser pagos pelo utilizador.

A garantia não cobre erros ou avarias resultantes de fatores externos (trovoadas, falhas da rede elétrica, desastres naturais, etc.).

RESOLUÇÃO DE PROBLEAMS E CÓDIGOS DE ERRO

Sintoma	Solução recomendada
A máquina de secar não pode ser ligada.	◇ Verifique a ligação elétrica. ◇ Confirme se o botão “Inicio/Pausa” está premido. ◇ Confirme que a porta está devidamente fechada. ◇ O fusível está queimado, o disjuntor disparou, ou ocorreu uma falha de eletricidade.
A máquina de secar não funciona.	◇ Verifique se a definição do programa está correta. ◇ Confirme se há roupa no tambor.
Tempo de secagem excessivo.	◇ Verifique se a definição do programa está correta. ◇ Confirme se há demasiadas peças de roupa presas em grupos. ◇ Verifique se o filtro está limpo. ◇ Há uma fase de arrefecimento depois da secagem em alguns programas.
Fraco efeito de secagem.	◇ Confirme que as peças de roupa foram centrifugadas durante o processo de lavagem. ◇ Verifique se a definição do programa está correta. ◇ Confirme se não há demasiadas peças de roupa. ◇ A carga não está devidamente organizada. Se as peças de roupa que não são fáceis de secar estiverem misturadas com peças de roupa que são fáceis de secar. ◇ Carga grande de tecidos pesados. ◇ Verifique se o filtro está limpo.
O tempo remanescente no visor para ou salta.	◇ O tempo remanescente pode mudar dependendo do tipo de peças de roupa, da carga, do nível de humidade e da temperatura ambiente, o que é um fenómeno normal.
As peças de roupa estão enrugadas.	◇ As peças de roupa foram secas durante demasiado tempo. Experimente um tempo de secagem mais curto. ◇ As peças de roupa foram deixadas no aparelho durante demasiado tempo depois de o ciclo terminar.
O visor da máquina de secar mostra um tempo de funcionamento diferente da duração do programa atual.	◇ Quando o programa está suspenso, as funções definidas não podem ser alteradas. Se for necessário alterar o programa ou a função durante o funcionamento, ou se a alimentação estiver desligada durante o funcionamento e for necessário voltar a ligar a alimentação, selecione o programa e a função pretendidos e, por fim, inicie-os.

Sintoma	Solução recomendada
A máquina de secar faz muito barulho.	◇ Procure moedas, botões soltos, pregos e outros objetos e remova-os imediatamente. ◇ Verifique o filtro de cotão. Remova quaisquer itens que estejam presos no interior. ◇ Certifique-se de que a máquina de secar está nivelada e colocada firmemente no chão. ◇ A máquina de secar pode zumbir devido ao movimento do ar através do tambor e da ventoinha. Isto é normal.
As peças de roupa estão a encolher.	◇ As instruções de cuidado com as peças de roupa não estão a ser seguidas. Utilize uma definição de baixa temperatura ou sem aquecimento.
Está a ficar cotão nas peças de roupa.	◇ O filtro de cotão não foi limpo devidamente. ◇ As peças de roupa não foram separadas devidamente. ◇ Alguns tecidos têm mais cotão e devem ser secos em separado dos tecidos aos quais o cotão se prende facilmente. ◇ Guardanapos, papel, etc., foram deixados nos bolsos.
O aparelho exala um odor.	◇ O cheiro pode ser causado pelo material de borracha usado no aparelho. Este cheiro irá desaparecer depois de utilizar o aparelho várias vezes. ◇ Quando lava as peças de roupa, utilize o detergente de acordo com as recomendações do fabricante. Se utilizar detergente em excesso, o detergente não dissolvido pode acumular-se nas peças de roupa e provocar um odor. ◇ Pode cheirar os odores das peças de roupa se estas forem deixadas na máquina de secar/de lavar depois de secar/lavar. Remova as peças de roupa de imediato, no final do ciclo de secagem ou de lavagem. ◇ Verifique se cheira o mesmo odor na sua máquina. Se assim for, limpe a máquina, seguindo as instruções no manual do utilizador. ◇ Mantenha sempre os filtros de cotão limpos. Se forem deixados quaisquer resíduos no filtro de cotão, isto pode provocar odores. Seque também o filtro de cotão por completo depois de limpar.
O aparelho está ligado à corrente e foi ligado diretamente depois de uma falha elétrica, mas não funciona.	◇ Quando o programa está pausado, as definições não podem ser alteradas. Para alterar o programa ou a função durante o funcionamento, ou para iniciar o programa depois de uma falha de eletricidade durante o funcionamento, selecione o programa e a função solicitados e inicie o programa.

Código	Interpretação	Método de manuseamento recomendado
F50/F51	Sensor anómalo	◇ Contacte o serviço pós-venda.

ASSISTÊNCIA TÉCNICA

Antes de contactar um técnico de assistência

Se contactar algum centro de assistência técnica, indique o tipo de máquina de secar.

O tipo, código/ID, modelo e número de série estão indicados na placa de caraterísticas.

⚠ Em caso de avaria, utilize apenas peças sobresselentes aprovadas por fabricantes autorizados.

⚠ A reparação ou qualquer pedido de garantia resultante de uma ligação ou utilização incorreta da máquina de secar não é abrangida pela garantia. Nesses casos, os custos de reparação serão imputados ao utilizador.

TABELA DE CONSUMO NORMAL

Instruções do programa

A tabela indica os valores de consumo de energia e de tempo para a secagem de um lote de roupa de teste com várias cargas e após a centrifugação da máquina de lavar.
Os seguintes requisitos aplicam-se aos valores de consumo especificados abaixo.

Temperatura do ar de entrada	temperatura ambiente
Humidade do ar de entrada	50–60%
Temperatura de secagem	Normal

Programa	Capacidade nominal (kg)	Rotação (rpm)	Consumo de programa (kWh/ciclo)	Duração do programa (h:m)	Teor de humidade final (%)
ECO	8	/	1,80	3:28	1,5
Sintético extra	4	1000	0,75	1:24	0,5
Sintético plancha	4	1000	0,51	0:58	10
Algodón extra/ Algodão extra	8	1000	2,27	3:52	0,5
	4	1000	1,31	2:18	0,5
Ferro de algodón/ Ferro de algodão	8	1000	1,58	2:44	10
	4	1000	0,86	1:33	10
Lana/Lã	1	/	0,22	0:30	1,0

1. Os valores apresentados para os programas que não o programa Eco são meramente indicativos;
2. Os resultados do programa Lã baseiam-se na carga de lã com um teor de humidade inicial de 5%.
3. O programa Eco é adequado para secar roupa de algodão húmida, sendo utilizado para avaliar a conformidade com a legislação de conceção ecológica da UE.
4. O programa Eco é o programa mais eficiente em termos de consumo de energia para secar roupa de algodão húmida.
5. Carregar a máquina de secar roupa doméstica até à capacidade máxima indicada pelo fabricante para os respetivos programas contribuirá para a poupança de energia.
6. A plena carga do programa Eco, emissão de ruído acústico aéreo do ciclo de secagem: 64 dB.
7. As informações sobre o produto e o código QR estão refletidas no rótulo de consumo de energia. As informações de registo do produto podem ser obtidas através da leitura do código QR.
8. O consumo de energia do modo de desativação é de 0,5 W. Tempo para passar automaticamente para o modo de desativação: 10 min.

Devido a desvios em termos de tipo e quantidade de roupa, centrifugação, oscilação da fonte de alimentação e temperatura e humidade ambiente, os valores medidos no utilizador podem diferir dos indicados na tabela.

Reservamo-nos o direito a eventuais alterações e erros nas instruções de utilização.

RECOMENDAÇÕES E USO ECONÓMICO

A forma mais eficaz em termos energéticos de secagem é secar a quantidade recomendada de peças de roupa em cada grupo (observe TABELA DE PROGRAMAS).

Não se recomenda secar peças de roupa de tecidos particularmente delicados que podem ser deformadas com este aparelho.

A utilização de amaciador no ciclo de lavagem não é necessário, uma vez que as peças de roupa ficam suaves e macias após secarem na máquina de secar. O tempo de secarem será menor e o consumo energético será inferior se as peças de roupa tiverem sido devidamente espremidas ou centrifugadas antes de secar. Ao selecionar o programa de secagem apropriado, irá evitar problemas como secagem excessiva, encolher do tecido e dificuldade em engomar.

A limpeza frequente dos filtros irá resultar em tempo de secagem ideal e mínimo consumo energético.

Quando seca Quantidades menores de peças de roupa ou uma só peça, o sensor pode não detetar o nível real de humidade nas peças de roupa. Nesses casos, recomenda-se que seque num programa temporizado.

ELIMINAR

A embalagem é feita em materiais amigos do ambiente que podem ser reciclados, eliminados ou destruídos sem prejudicar o meio ambiente. Para este fim, os materiais da embalagem estão devidamente etiquetados.



O símbolo no produto ou na embalagem indica que o produto não deve ser tratado como resíduo doméstico. Entregue a máquina no seu centro de reciclagem local para resíduos de equipamento elétrico e eletrónico.

Quando **eliminar** a máquina no final da sua vida útil, remova todos os cabos elétricos, e destrua o trinco da porta, para evitar que a porta bloqueie e garantir a segurança das crianças.

A **eliminação** correta da máquina irá ajudar a evitar quaisquer efeitos negativos no ambiente e na saúde de pessoas, que poderia ocorrer no caso de eliminação inapropriada da máquina. Para informação detalhada sobre eliminação de resíduos, contacte a entidade municipal relevante responsável pela gestão de resíduos, o seu centro de eliminação de resíduos ou a loja onde adquiriu a máquina.

aspes

MANUEL D'UTILISATION
Sèche-linge
ASB800DDX

Lisez attentivement ce manuel et conservez-le pour une consultation ultérieure.

TABLE DES MATIÈRES

1 INFORMATIONS DE SÉCURITÉ

---

11 DESCRIPTION DU SÈCHE-LINGE
12 Informations techniques

13 INSTALLATION ET RACCORDEMENT
13 Choisir l'emplacement
16 Réglage des pieds du sèche-linge
17 Vidange du condensat
18 Raccordement au secteur
19 Déplacement et transport après l'installation

---

20 AVANT D'UTILISER L'APPAREIL POUR LA PREMIÈRE FOIS

21 PROCESSUS DE SÉCHAGE, ÉTAPE PAR ÉTAPE (1 - 4)
21 Étape 1 : Lire les étiquettes sur le linge
22 Étape 2 : Préparer le linge pour le séchage
26 Étape 3 : Choisir le programme de séchage
29 Étape 4 : Sélectionner les réglages et fonctions supplémentaires

---

33 TABLEAU DES FONCTIONS

---

34 ENTRETIEN ET NETTOYAGE
35 Nettoyage du filtre dans la porte
36 Nettoyage de l'échangeur thermique
38 Vidange du réservoir de condensat
39 Nettoyage du sèche-linge

40 DÉPANNAGE
40 Que faire...?
44 Service après-vente

45 TABLEAU DE CONSOMMATION TYPE
46 CONSEILS POUR UN SÉCHAGE ÉCONOMIQUE
47 ÉLIMINATION

INFORMATIONS DE SÉCURITÉ

◇ Lisez attentivement les instructions d'utilisation avant d'utiliser le sèche-linge.
◇ Veuillez ne pas utiliser le sèche-linge sans avoir lu et compris ces instructions au préalable.
◇ Ces instructions d'utilisation s'appliquent à différents types ou modèles de sèche-linge. Elles peuvent donc inclure des descriptions de réglages ou d'équipements qui ne sont pas disponibles sur votre appareil.
◇ Le non-respect des instructions d'utilisation ou une mauvaise utilisation du sèche-linge peut entraîner des dommages au linge ou à l'appareil, voire des blessures pour l'utilisateur. Gardez le manuel d'instructions à portée de main, à proximité de l'appareil.
◇ Votre sèche-linge est destiné uniquement à un usage domestique. S'il est utilisé à des fins professionnelles, commerciales ou à un usage dépassant l'usage domestique normal, ou s'il est utilisé par une personne qui n'est pas un consommateur, la période de garantie sera équivalente à la durée minimale exigée par la législation en vigueur.
◇ Le sèche-linge est fabriqué conformément à toutes les normes de sécurité applicables.

⚠ AVERTISSEMENT :
Pour réduire les risques d'explosion, d'incendie, de décès, de choc électrique, de blessure ou de brûlure lors de l'utilisation de ce produit, suivez les consignes de sécurité de base, y compris celles indiquées ci-après.

INSTALLATION

• Suivez les instructions pour une installation correcte du sèche-linge et son raccordement à l'alimentation électrique.
• Pour les appareils avec des ouvertures de ventilation à la base, un tapis ne doit pas obstruer ces ouvertures.
• L'appareil ne doit pas être installé derrière une porte verrouillable, une porte coulissante ou une porte avec une charnière du côté opposé à celui de la porte du sèche-linge, de manière à ne pas empêcher l'ouverture complète de la porte du sèche-linge.
• Toute réparation ou opération de maintenance doit uniquement être effectuée par des professionnels qualifiés. Une réparation non professionnelle peut entraîner un accident ou un dysfonctionnement grave.
• Pour éviter tout danger, un câble d'alimentation endommagé ne doit être remplacé que par le fabricant, un technicien agréé ou une personne autorisée.
• Après installation, le sèche-linge doit rester immobile pendant deux heures avant d'être raccordé à l'alimentation électrique.
• Deux personnes sont nécessaires pour installer le sèche-linge au-dessus d'une machine à laver.
• Installez le sèche-linge dans une pièce bien ventilée, à une température comprise entre 10 °C et 25 °C.
• Utilisez toujours les conduits ou tuyaux fournis avec le sèche-linge.
• Placez le sèche-linge sur une base solide (béton) plane et stable.
• Ne placez pas le sèche-linge derrière une porte verrouillable ou coulissante, ou une porte avec une charnière du côté opposé à celui de la charnière de la porte de l'appareil. Installez-le de manière à ce que la porte puisse toujours s'ouvrir librement.
• Ne jamais obstruer la sortie d'air (ouverture d'évacuation).
• Ne placez pas le sèche-linge sur un tapis à poils longs, car cela peut nuire à la circulation de l'air.
• L'air dans l'environnement du sèche-linge ne doit pas contenir de particules de poussière.
• L'appareil ne doit pas être en contact avec un mur ou un meuble adjacent.
• Cet appareil ne doit pas être stocké ni utilisé à l'extérieur.
• Une ventilation adéquate doit être assurée pour éviter le retour de gaz dans la pièce provenant d'appareils fonctionnant avec d'autres combustibles, y compris les feux ouverts.

SÉCURITÉ ÉLECTRIQUE

• Si le cordon d'alimentation est endommagé, il doit être remplacé par le fabricant, son service après-vente ou une personne qualifiée afin d'éviter tout danger.

• Le sèche-linge ne doit pas être raccordé à l'alimentation électrique via une rallonge.

• Ne branchez pas le sèche-linge à une prise prévue pour un rasoir électrique ou un sèche-cheveux.

• Le sèche-linge est équipé d'un système d'arrêt automatique en cas de surchauffe. Ce système éteindra l'appareil si la température est trop élevée.

• Si le filtre à peluches est obstrué, le système de sécurité contre la surchauffe peut être activé. Nettoyez le filtre, laissez l'appareil refroidir, puis essayez de le redémarrer. Si le sèche-linge ne fonctionne toujours pas, contactez un technicien qualifié.

• Ne pas utiliser plusieurs prises, rallonges ou adaptateurs doubles avec cet appareil.

• Cet appareil doit être mis à la terre via le cordon d'alimentation. En cas de dysfonctionnement ou de panne, la mise à la terre réduit le risque de choc électrique en offrant un chemin de moindre résistance au courant.

• Un raccordement incorrect du conducteur de mise à la terre peut entraîner un risque de choc électrique. Consultez un électricien qualifié ou un technicien si vous avez un doute sur la bonne mise à la terre de l'appareil.

• Cet appareil est équipé d'un cordon d'alimentation avec une broche de mise à la terre et une fiche de mise à la terre. La fiche doit être branchée dans une prise correctement installée et mise à la terre, conformément aux réglementations locales.

• Ne débranchez jamais l'appareil en tirant sur le câble d'alimentation. Tenez fermement la fiche et tirez-la droit hors de la prise.

• Ne pulvérisez pas d'eau à l'intérieur ou à l'extérieur de l'appareil pour le nettoyer.

⚠ **AVERTISSEMENT :**

• L’appareil ne doit pas être alimenté via un dispositif de commutation externe, tel qu’un programmateur, ni être raccordé à un circuit régulièrement allumé et éteint par une installation.

• Il existe un risque de choc électrique, car le sèche-linge fonctionne à l’électricité.

• Vérifiez visuellement que le sèche-linge ne présente aucun dommage.

• N’utilisez pas le sèche-linge s’il est endommagé.

• Avant de raccorder le sèche-linge à l'alimentation électrique, assurez-vous que la tension spécifiée sur la plaque signalétique correspond à celle de votre prise.

• N'utilisez que des disjoncteurs différentiels avec le symbole suivant.

• Assurez-vous que le câble d'alimentation n'est ni plié ni coincé, et qu'il n'entre pas en contact avec des sources de chaleur ou des bords tranchants.

SÉCURITÉ DES ENFANTS

• Cet appareil n'est pas destiné à être utilisé par des personnes (y compris les enfants) ayant des capacités physiques, sensorielles ou mentales réduites, ou manquant d'expérience ou de connaissances, sauf si elles ont reçu une supervision ou des instructions concernant l'utilisation de l'appareil par une personne responsable de leur sécurité.

• Les enfants doivent être surveillés afin de s'assurer qu'ils ne jouent pas avec l'appareil.

• Cet appareil peut être utilisé par des enfants de 8 ans et plus, ainsi que par des personnes ayant des capacités physiques, sensorielles ou mentales réduites ou manquant d'expérience et de connaissances, si elles sont correctement surveillées ou ont reçu des instructions concernant une utilisation sûre et comprennent les dangers impliqués. Les enfants ne doivent pas jouer avec l'appareil. Le nettoyage et l'entretien ne doivent pas être effectués par des enfants sans supervision.

• Les enfants de moins de 3 ans doivent être tenus à l'écart, sauf s'ils sont constamment surveillés.

• Empêchez vos enfants et vos animaux de compagnie d'entrer dans le tambour du sèche-linge.

• Avant de fermer la porte du sèche-linge et de lancer un programme, assurez-vous qu'il n'y a rien d'autre que du linge à l'intérieur (par exemple, si un enfant s'est glissé dans le tambour et a fermé la porte de l'intérieur).

• Ne laissez pas la porte du sèche-linge ouverte. Un enfant pourrait s'y suspendre ou ramper à l'intérieur de l'appareil, ce qui pourrait entraîner des dommages ou des blessures.

UTILISATION

• • Le sèche-linge ne doit pas être utilisé si des produits chimiques industriels ont été employés pour le nettoyage.

• Le filtre à peluches doit être nettoyé fréquemment.

• Ne pas sécher dans le sèche-linge des articles non lavés.

• Les articles souillés par des substances telles que l'huile de cuisson, l'acétone, l'alcool, l'essence, le kérosène, les détachants, la térébenthine, les cires ou les dissolvants de cire doivent être lavés à l'eau chaude avec une quantité supplémentaire de détergent avant d'être séchés au sèche-linge.

• Les articles comme la mousse de latex, les bonnets de douche, les textiles imperméables, les articles avec dos en caoutchouc et les vêtements ou oreillers munis de rembourrages en mousse ne doivent pas être séchés dans le sèche-linge.

• Les assouplissants textiles ou produits similaires doivent être utilisés conformément aux instructions du fabricant.

• Retirez tous les objets des poches, tels que les briquets et les allumettes.

• Les articles contenant de l'huile peuvent s'enflammer spontanément, surtout lorsqu'ils sont exposés à une source de chaleur comme un sèche-linge. L'huile s'oxyde au contact de la chaleur et produit de la chaleur. Si celle-ci ne peut pas s'échapper, les articles peuvent devenir suffisamment chauds pour s'enflammer. Empiler ou stocker ce type d'articles peut empêcher la chaleur de se dissiper et créer un risque d'incendie.

• Si le séchage de textiles contenant de l'huile végétale ou de cuisson, ou contaminés par des produits capillaires est inévitable, ils doivent d'abord être lavés à l'eau chaude avec du détergent supplémentaire – cela réduira, mais n'éliminera pas, le risque.

• En cas de défaut, n'utilisez que des pièces de rechange approuvées par le fabricant.

• Si le tuyau de condensat est obstrué ou bloqué, le fonctionnement du sèche-linge est interrompu.
• Avant de déplacer le sèche-linge ou de le stocker dans une pièce non chauffée pendant l'hiver, le réservoir de condensat doit être vidé.
• Nettoyez les filtres du sèche-linge après chaque cycle de séchage. Si vous avez retiré les filtres, remettez-les en place avant le cycle suivant.
• N'utilisez pas de solvants ni de produits de nettoyage susceptibles d'endommager le sèche-linge (veuillez suivre les recommandations et mises en garde des fabricants des produits de nettoyage).
• N'ajoutez jamais de produits chimiques ou de parfums dans le réservoir de condensat.
• Après le séchage, débranchez le sèche-linge de la prise de courant.
• Le sèche-linge utilise un système à pompe à chaleur pour chauffer l'air.
• Le système comprend un compresseur et un échangeur de chaleur. Lors du démarrage, le bruit du compresseur (ou du liquide réfrigérant en circulation) peut être plus fort. Ce phénomène est normal et ne constitue pas un défaut. Il n'affectera pas la durée de vie du sèche-linge. Avec le temps et l'usage, ce bruit diminuera.
• Ne buvez pas et ne cuisinez pas avec l'eau condensée/eau distillée. Cela peut nuire à la santé des personnes et des animaux.
• Retirez les vêtements du sèche-linge immédiatement après la fin du séchage ou si l'appareil s'éteint pendant le processus. Laisser des vêtements séchés sans surveillance dans l'appareil peut provoquer un incendie. Les vêtements non retirés après séchage peuvent aussi prendre feu. Retirez-les immédiatement, puis suspendez-les ou étalez-les pour les laisser refroidir.

• Ne tentez jamais d'utiliser l'appareil s'il est endommagé, défectueux, partiellement démonté ou s'il manque des pièces ou qu'elles sont cassées, y compris un câble ou une prise endommagée.
• Ne tentez pas de démonter des panneaux ou de désassembler l'appareil. N'introduisez aucun objet pointu dans le panneau de commande pour faire fonctionner l'appareil.
• N'introduisez jamais la main dans l'appareil pendant son fonctionnement. Attendez que le tambour soit complètement arrêté.
• En cas d'inondation, débranchez la prise et contactez le service après-vente.
• Ne poussez pas sur la porte lorsque celle-ci est ouverte.
• Ne touchez pas la prise ou les commandes de l'appareil avec les mains mouillées.
• Ne pliez pas excessivement le câble d'alimentation et ne placez pas d'objets lourds dessus.
• Ne laissez pas les peluches s'accumuler autour du sèche-linge.
• Gardez la zone située sous et autour de l'appareil libre de matériaux combustibles tels que fibres, papier, chiffons, produits chimiques, etc.
• Comme le sèche-linge est lourd, vous pourriez vous blesser en essayant de le soulever. Ne le soulevez pas seul.
• Vous pourriez vous couper avec les bords tranchants de l'appareil. Ne le tenez pas par ces bords.
• Les parties saillantes du sèche-linge peuvent se détacher lorsqu'il est soulevé ou déplacé.
• Ne déplacez pas le sèche-linge en le tenant par ses parties saillantes.

• Vérifiez que le sèche-linge n’a pas été endommagé pendant le transport.
N’utilisez jamais un sèche-linge endommagé.
• Toute eau résiduelle dans l’appareil pourrait geler et endommager le sèche-linge.
• N’installez pas le sèche-linge dans des pièces exposées au gel.
L’appareil contient un fluide réfrigérant (R290) qui, bien qu’écologique, est inflammable.
Un mauvais traitement ou une élimination incorrecte peut entraîner un incendie ou un empoisonnement.
Éliminez-le correctement et ne détériorez pas les tuyaux du circuit de réfrigération.
• Lors du nettoyage des filtres, jetez les peluches à la poubelle.
Ne les évacuez pas par le drain afin d’éviter la propagation de microplastiques dans les eaux usées.

⚠ AVERTISSEMENT :
Ne jamais arrêter un sèche-linge avant la fin du cycle de séchage, sauf si tous les articles sont rapidement retirés et étalés pour permettre à la chaleur de se dissiper.

⚠ AVERTISSEMENT :
Dans l’enceinte de l’appareil ou dans la structure encastrée, gardez les ouvertures de ventilation dégagées.

⚠ AVERTISSEMENT :
Ne pas endommager le circuit de réfrigération.

DANGER : SURFACE CHAUDE

À des températures de séchage élevées, la vitre de la porte chauffe. Faites attention pour éviter les brûlures. Assurez-vous que les enfants ne jouent pas près de la vitre.

• L'arrière du sèche-linge peut devenir très chaud pendant le fonctionnement. Attendez que l'appareil ait complètement refroidi avant de le toucher.

• Si vous ouvrez la porte pendant le cycle de séchage, les vêtements peuvent être très chauds et il existe un risque de brûlure.

Service

• En cas de raccordement incorrect, d'utilisation inappropriée ou de réparation effectuée par une personne non autorisée, l'utilisateur devra supporter le coût des dommages causés, ceux-ci n'étant pas couverts par la garantie.

• La garantie ne couvre pas les consommables, les écarts mineurs de couleur, le bruit accru lié à l'âge de l'appareil (s'il n'affecte pas sa fonctionnalité), ni les défauts esthétiques des composants qui n'affectent ni le fonctionnement ni la sécurité du sèche-linge.

DESCRIPTION DU SÈCHE-LINGE

AVANT

1. Réservoir de condensat
2. Bouton de sélection du programme
3. Unité de commande
4. Porte
5. Filtre à peluches
6. Orifice de ventilation
7. Couvercle du condenseur

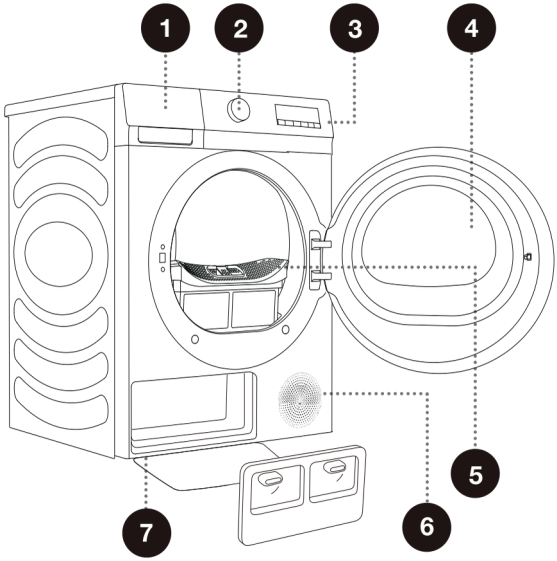

ARRIÈRE

1. Câble d'alimentation
2. Tuyau d'évacuation du condensat
3. Pieds réglables

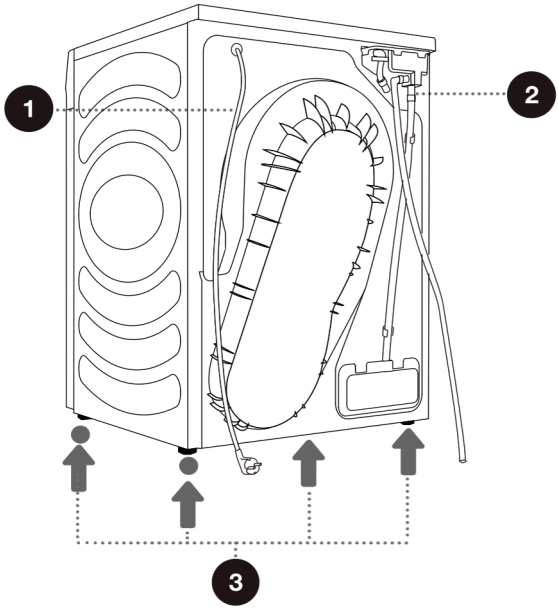

Les illustrations de ce manuel sont fournies à titre de référence uniquement. Étant donné que nos produits sont soumis à des améliorations continues, l'aspect, la couleur et les éléments fonctionnels de votre produit peuvent différer des illustrations.

INFORMATIONS TECHNIQUES

(SELON LE MODÈLE)

Capacité nominale	**8 kg**
Poids net	43 kg
Tension nominale	220-240V~
Puissance nominale	650 W
Fréquence	50 Hz
Type de réfrigérant	R290
Charge de réfrigérant	130 g

Dimensions(mm)

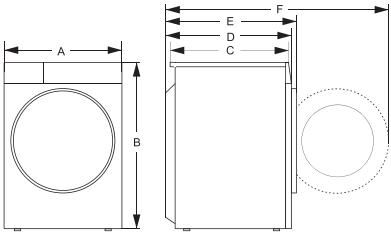

Index	Dimension(mm)
A	595
B	845
C	520
D	550
E	580
F	1060

INSTALLATION ET RACCORDEMENT

Retirez tous les emballages. Lors du retrait de l'emballage, veillez à ne pas endommager le sèche-linge avec un objet tranchant.

CHOIX DE L'EMPLACEMENT

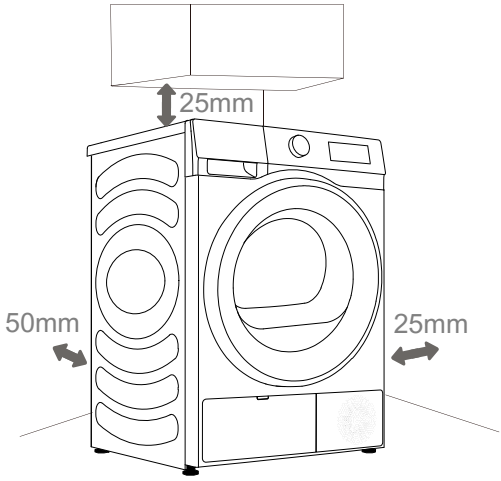

Le sèche-linge ne doit pas être en contact avec un mur ou un meuble adjacent. Pour un fonctionnement optimal, nous recommandons de respecter l'espace de dégagement par rapport aux murs, comme indiqué sur l'illustration. En cas de non-respect de ces distances minimales, le sèche-linge peut surchauffer.

* Les orifices de ventilation à l'arrière et la sortie d'air à l'avant du sèche-linge ne doivent jamais être obstrués.
* La pièce dans laquelle le sèche-linge est installé doit être suffisamment ventilée, avec une température comprise entre 10 °C et 25 °C. Un fonctionnement à une température ambiante inférieure peut entraîner une accumulation de condensats à l'intérieur du sèche-linge. Ne placez pas le sèche-linge dans un endroit où il existe un risque de gel. L'eau gelée dans le réservoir de condensat ou la pompe peut endommager l'appareil.
* Le sèche-linge émet de la chaleur. Ne l'installez donc pas dans une pièce trop petite, car le séchage pourrait durer plus longtemps par manque d'air disponible.
* L'éclairage de la pièce doit être suffisant pour permettre de lire facilement les informations affichées sur le panneau de commande.

PLACEMENT DU SÈCHE-LINGE

Ce sèche-linge doit être empilé sur une machine à laver de la même marque à l'aide d'un kit de superposition fourni par le fabricant (voir figure 1). Vous pouvez contacter le service après-vente pour acheter les supports de superposition et les installer conformément au manuel d'utilisation.
En alternative, le sèche-linge peut être placé à côté de la machine à laver (figure 2).

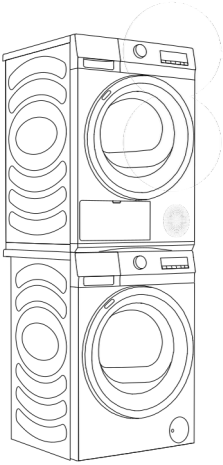

1

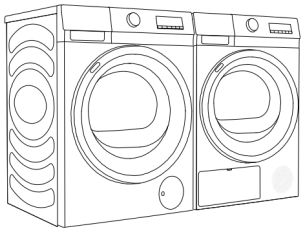

2

⚠ L'installation du sèche-linge sur une machine à laver nécessite au moins deux personnes.

⚠ Ne placez pas le sèche-linge derrière une porte verrouillable ou coulissante, ni derrière une porte dont la charnière se trouve du côté opposé à celle de la porte de l'appareil. Installez le sèche-linge de façon à ce que la porte puisse toujours s'ouvrir librement.

⚠ Ne placez pas le sèche-linge sur un tapis à longues fibres, car cela pourrait entraver la circulation de l'air.

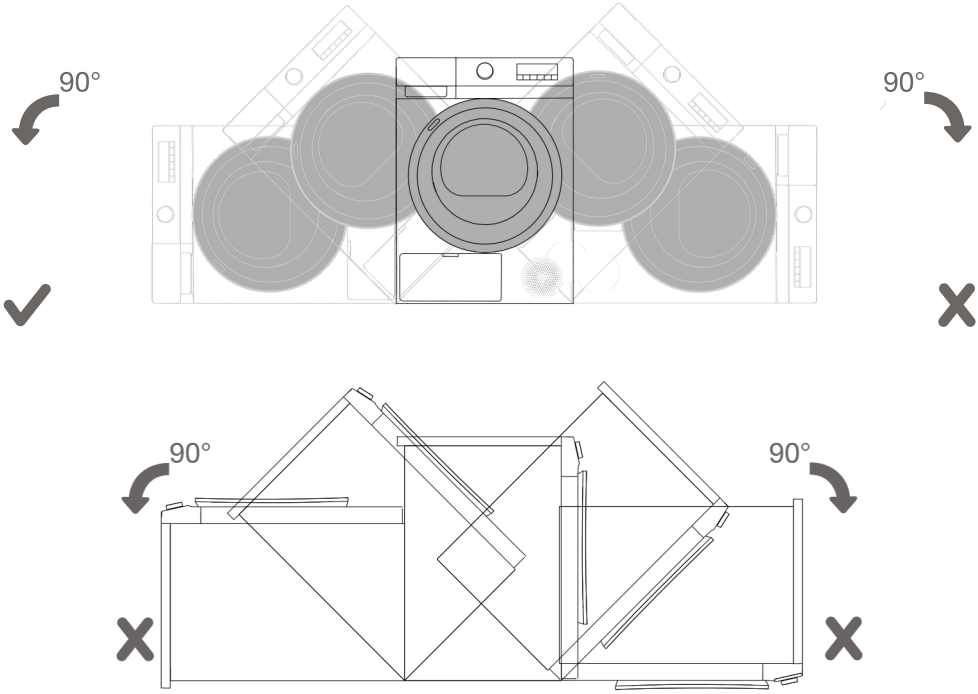

✳ Après l'installation, attendre 24 heures sans déplacer l'appareil avant de l'utiliser pour la première fois.
Si le sèche-linge doit être couché sur l'un de ses côtés pour le transport ou l'entretien, le placer sur son côté gauche, vu de face, vers le bas.

RÉGLAGE DES PIEDS DU SÈCHE-LINGE

Niveler le sèche-linge dans le sens longitudinal et transversal en tournant les pieds réglables, ce qui permet un nivellement jusqu'à 1 cm. Utiliser un niveau à bulle et une clé n° 22.

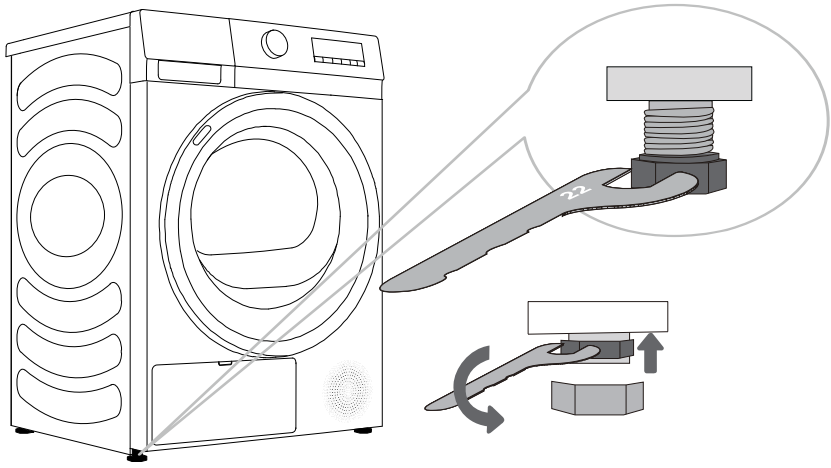

⁎ Le sol sur lequel le sèche-linge est placé doit avoir une base en béton. Il doit être propre et sec ; sinon, l'appareil peut glisser. Nettoyez également les pieds réglables.

⁎ Le sèche-linge doit être posé de manière stable et à niveau sur une base solide.

⁎ Un mauvais nivellement à l'aide des pieds réglables peut provoquer des vibrations, un déplacement de l'appareil dans la pièce et un bruit excessif. Un mauvais nivellement ne sera pas couvert par la garantie.

⁎ Un bruit inhabituel ou plus fort peut se produire lors de l'utilisation de l'appareil ; cela est généralement dû à une mauvaise installation.

VIDANGE DU CONDENSAT

L'humidité du linge est extraite dans le condenseur et s'accumule dans le bac de condensats.

Pendant le séchage, un témoin lumineux (symbole ffiché à l'écran) signale que le bac de condensats est plein et doit être vidé.

Pour éviter de devoir vider manuellement le bac, il est possible de raccorder le tuyau de vidange situé à l'arrière de l'appareil directement à une évacuation.

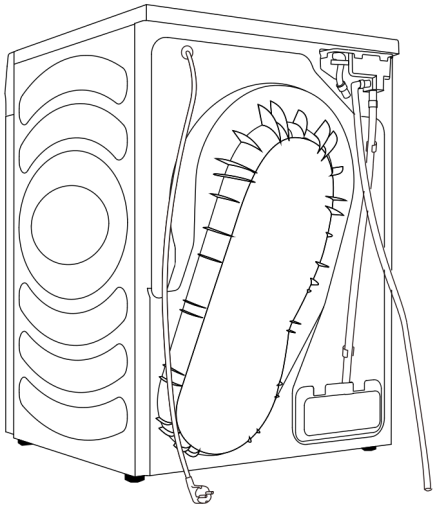

1

Retirer le tuyau de vidange de l'appareil et le suspendre à l'arrière.

2

Raccorder le tuyau à l'embout en plastique prévu à cet effet.

✻ Si vous décidez de raccorder le tuyau de vidange à une évacuation, assurez-vous qu'il soit bien fixé afin d'éviter tout déversement d'eau pouvant causer des dommages imprévus.

⚠ Utilisez toujours les tuyaux fournis avec le sèche-linge.

RACCORDEMENT AU RÉSEAU ÉLECTRIQUE

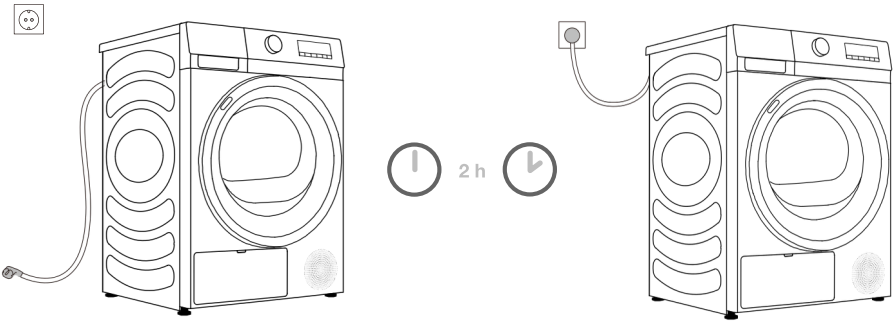

⚠ Après l'installation, le sèche-linge doit rester immobile pendant deux heures avant d'être raccordé au réseau électrique ; cela permet à l'appareil de se stabiliser.
Branchez le sèche-linge à une prise de courant reliée à la terre. Une fois installé, la prise murale doit rester facilement accessible. La prise doit être équipée d'une mise à la terre (conformément aux réglementations en vigueur).
Les informations concernant votre sèche-linge figurent sur la plaque signalétique (voir chapitre « DESCRIPTION DU SÈCHE-LINGE / Informations techniques »).

⚠ Il est recommandé d'utiliser un dispositif de protection contre les surtensions afin de protéger l'appareil en cas d'orage.

⚠ Il est interdit de brancher le sèche-linge au réseau électrique à l'aide d'une rallonge.

⁕ Ne branchez pas le sèche-linge sur une prise destinée à un rasoir électrique ou à un sèche-cheveux.

⁕ Toute réparation ou opération d'entretien relative à la sécurité ou aux performances doit être réalisée par du personnel qualifié.

⁕ Un câble d'alimentation endommagé ne peut être remplacé que par une personne autorisée par le fabricant.

DÉPLACEMENT ET TRANSPORT APRÈS L'INSTALLATION

Après chaque cycle de séchage, une petite quantité d'eau condensée reste dans le sèche-linge. Mettez l'appareil en marche en sélectionnant un programme, puis laissez-le fonctionner pendant environ une demi-minute. Cela permettra d'évacuer l'eau résiduelle et d'éviter d'endommager le sèche-linge pendant le transport.
Si le sèche-linge ne peut pas être transporté en position verticale, inclinez-le vers la gauche.
Emballez tout le matériel d'emballage (sacs plastiques, autres pièces en plastique, etc.).

⚠ Après le transport, le sèche-linge doit rester immobile pendant au moins deux heures avant d'être raccordé au secteur. L'appareil doit être installé et raccordé par un technicien qualifié.

✳ Si l'appareil n'a pas été transporté conformément aux instructions, il doit rester immobile pendant au moins 24 heures avant d'être reconnecté au réseau.
Un non-respect de cette consigne peut entraîner une panne de la pompe à chaleur, non couverte par la garantie.
Veillez à ne pas endommager le système de refroidissement (voir chapitre »INSTALLATION ET RACCORDEMENT / Positionnement du sèche-linge«).

⚠ Lisez attentivement les instructions avant de raccorder le sèche-linge. Toute réparation ou réclamation de garantie résultant d'une mauvaise connexion ou d'une mauvaise utilisation de l'appareil ne sera pas couverte par la garantie.

AVANT LA PREMIÈRE UTILISATION DE L'APPAREIL

Assurez-vous que le sèche-linge est débranché du secteur ; puis, ouvrez la porte en tirant sur le côté gauche de celle-ci (figures 1 et 2).

Avant la première utilisation du sèche-linge, nettoyez le tambour à l'aide d'un chiffon doux et humide et d'un peu d'eau (figure 3).

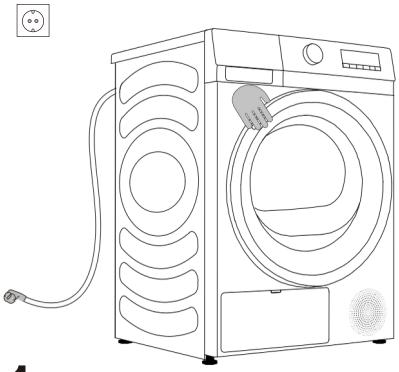

1

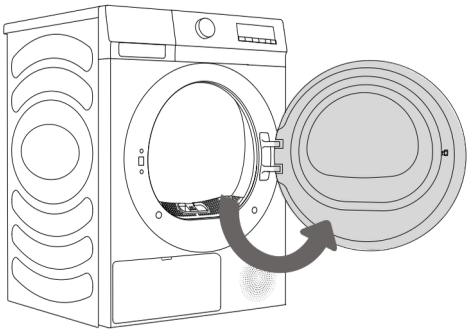

2

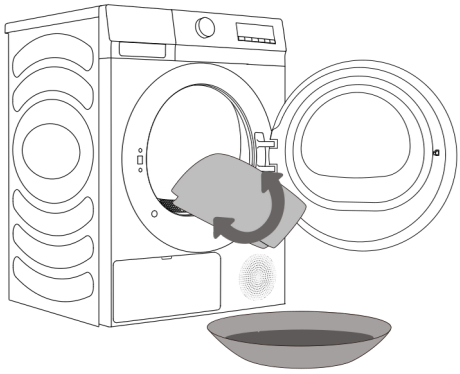

3

⚠ N'utilisez pas de solvants ni de produits de nettoyage susceptibles d'endommager le sèche-linge (veillez à respecter les recommandations et les avertissements des fabricants de produits de nettoyage).

PROCESSUS DE SÉCHAGE, ÉTAPE PAR ÉTAPE (1 - 4)

ÉTAPE 1 : TENIR COMPTE DES ÉTIQUETTES SUR LE LINGE

Lavage normal Linge délicat	Température max. de lavage 95°C 	Température max. de lavage 60°C 	Température max. de lavage 40°C 	Température max. de lavage 30°C 	Lavage à la main uniquement 	Ne pas laver 
Blanchiment	Blanchiment à l'eau froide 			Blanchiment interdit 		
Nettoyage à sec	Nettoyage à sec avec tous les solvants 	Solvants pétroliers R11, R113 		Nettoyage à sec au kérosène, à l'alcool pur et R113 	Nettoyage à sec interdit. 	
Repassage	Repassage chaud, max. 200°C 	Repassage chaud, max. 150°C 		Repassage chaud, max 110° 	Repassage interdit. 	
Séchage	Sécher à plat (sur une surface plane) 	Séchage goutte à goutte  Séchage sur fil 		Température élevée  Basse température 	Ne pas sécher en machine 	

ÉTAPE 2 : PRÉPARATION AU SÉCHAGE DU LINGE

1. Trier le linge par type et épaisseur du tissu (voir TABLEAU DES PROGRAMMES).
2. Fermer les boutons et les fermetures à glissière, nouer les rubans et retourner les poches à l'envers.

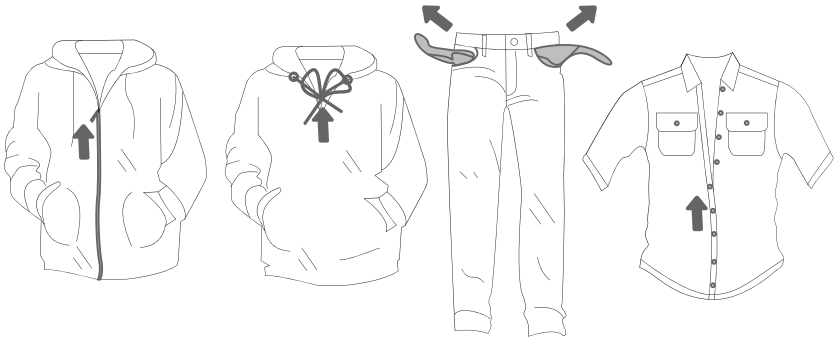

Le séchage de tissus particulièrement délicats pouvant être déformés n'est pas recommandé. Les types de linge suivants ne doivent pas être séchés au sèche-linge, car cela pourrait déformer vos vêtements :

- vêtements en cuir et autres articles en cuir ;
- vêtements cirés ou traités d'une autre manière ;
- vêtements avec des pièces importantes en bois, plastique ou métal ;
- vêtements avec des paillettes ;
- vêtements comportant des pièces métalliques susceptibles de rouiller.

MISE EN MARCHE DU SÈCHE-LINGE

Branchez le sèche-linge au secteur en insérant la prise.
Appuyez sur le bouton ON/OFF pour allumer le sèche-linge (figure 1).

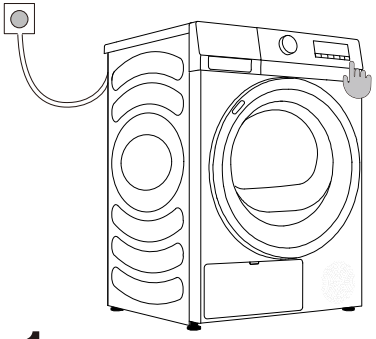

1

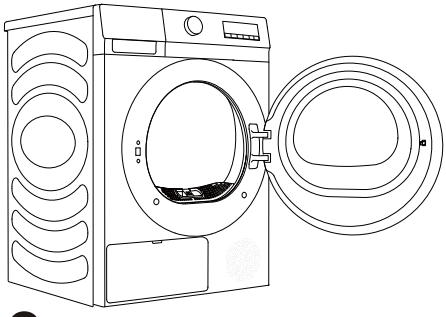

2

CHARGEMENT DU SÈCHE-LINGE

Ouvrez la porte du sèche-linge en tirant le côté gauche de la porte vers vous (figure 1).
Insérez le linge dans le tambour (après vous être assuré que le tambour est vide) (figure 2).
Fermez la porte du sèche-linge (figure 3).

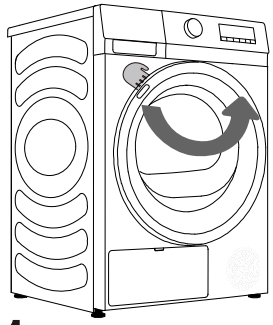

1

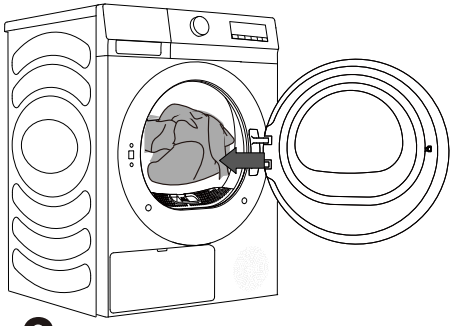

2

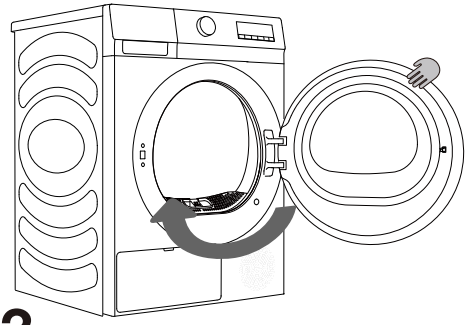

3

☼ Lorsque le sèche-linge fonctionne, vous pouvez ouvrir directement la porte pour ajouter ou retirer du linge, puis appuyer sur le bouton Start/Pause pour reprendre le cycle après avoir refermé la porte.
☼ N'insérez pas de linge dans le sèche-linge s'il n'a pas été essoré (cycle d'essorage minimum recommandé : 800 tr/min).
Ne surchargez pas le tambour ! Consultez le TABLEAU DES PROGRAMMES et respectez la charge nominale indiquée sur la plaque signalétique.
Si le tambour est surchargé, le linge risque d'être plus froissé et de ne pas sécher uniformément.
☼ Lors du séchage d'articles volumineux (draps, serviettes, etc.), détendez-les avant de les insérer dans le tambour du sèche-linge.

UNITÉ DE COMMANDE

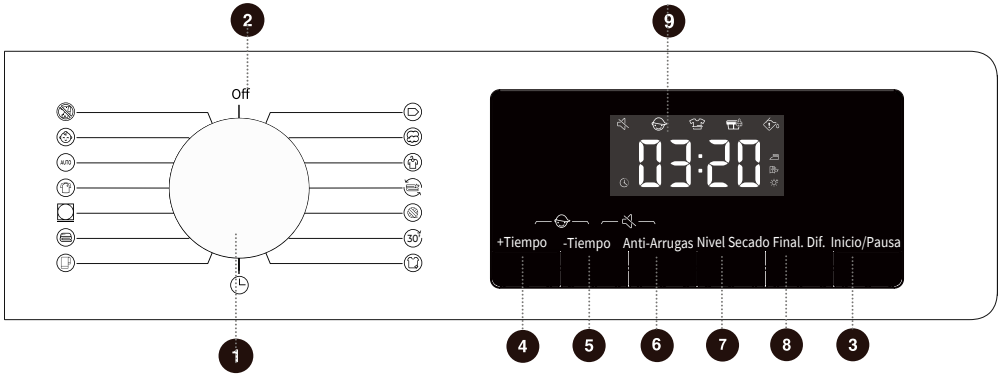

1 SÉLECTEUR DE CYCLE
Tournez le bouton pour sélectionner un cycle.

2 ALIMENTATION
Tournez le bouton du sélecteur de programme pour allumer/éteindre l'appareil.

3 DÉMARRER/PAUSE
Démarre/Met en pause le programme de l'appareil.

4 PLUS DE TEMPS
Appuyez pour augmenter le temps de séchage du programme.

5 MOINS DE TEMPS
Appuyez pour réduire le temps de séchage du programme.

6 ANTI-FROISSAGE
Appuyez pour ajouter ou retirer la fonction Anti-froissage.

7 NIVEAU DE SÉCHAGE
Appuyez pour sélectionner l'intensité de séchage.

8 FIN DIFFÉRÉE
Appuyez pour différer la fin du cycle.

9 AFFICHAGE
Affiche le temps restant, les codes d'erreur et autres informations du programme.

5 + 6 SILENCIEUX
Appuyez sur ces deux touches en même temps pour activer ou désactiver les signaux sonores.

4 + 5 VERROUILLAGE ENFANT
Appuyez sur ces deux touches en même temps pour activer ou désactiver le verrouillage enfant.

ÉTAPE 3 : CHOISIR LE PROGRAMME DE SÉCHAGE

Choisissez le programme en tournant le bouton de sélection de programme (1) vers la gauche ou vers la droite (selon le type de linge et le niveau de séchage souhaité). Voir le TABLEAU DES PROGRAMMES.

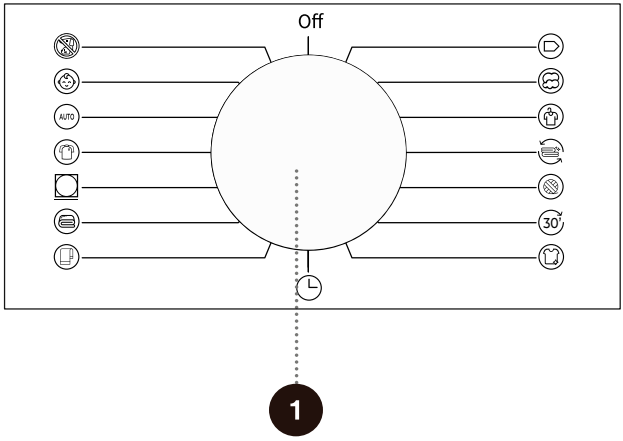

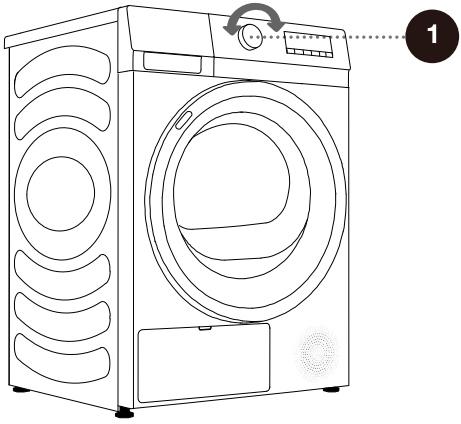

TABLEAU DES PROGRAMMES

Programmes de séchage avec capteur

Programme	Type de vêtements	Capacité maximale (kg)	Temps de dysfonctionnement
ECO	Utilisez ce programme pour sécher les vêtements en coton ordinaires.	8	3:28
Coton	Utilisez ce programme pour les vêtements en coton non sensibles et plus épais d'une épaisseur approximativement similaire.	8	3:58
Synthétiques	Ce programme est utilisé pour sécher le linge délicat en fibres synthétiques.	4	1:00
Rapide 30'	Pour un séchage rapide des vêtements légers et fins.	0.5	0:30
Chemises	Utilisez ce programme pour sécher les chemises et les blouses.	2	1:03
Serviettes	Utilisez ce programme pour sécher les articles non sensibles (serviettes, torchons, etc.). Après le séchage, les articles seront secs et prêts à être rangés dans le placard.	4	1:43
Literie	Utilisez ce programme pour les articles volumineux. Une fois le programme terminé, le linge sera sec. La rotation ajustée du tambour empêche le linge de s'emmêler.	2.5	2:56
Doudounes	Utilisez ce programme pour sécher les textiles rembourrés ou matelassés (oreillers, doudounes, vestes, etc.). Séchez les grands articles séparément et utilisez le programme de séchage minuté si nécessaire.	2	2:38
Vêtements de sport	Utilisez ce programme pour les vêtements avec membrane, en matériaux mixtes et tissus respirants.	2	1:33
Séchage auto	Utilisez ce programme pour les vêtements en coton non sensibles et d'épaisseur similaire. Après le séchage, ils seront secs ou légèrement humides.	4	2:43
Soin bébé	Utilisez ce programme pour sécher les vêtements pour bébé. Les vêtements séchés avec ce programme sont généralement secs.	2	1:14

Programmes de séchage manuels et spéciaux

Programme	Type de vêtements	Capacité maximale (kg)	Temps de dysfonctionnement
Refresh	Dans ce programme, le chauffage est désactivé. Ce programme convient pour rafraîchir votre linge.	/	0:10
Laine	Ce programme court est destiné à assouplir ou aérer les vêtements secs en laine ou en soie.	1	0:30
Séchage minuté	Utilisez ce programme pour du linge non sensible encore légèrement humide et devant être complètement séché. Dans ce programme, l'humidité résiduelle n'est pas détectée automatiquement. Si le linge est encore humide à la fin du programme, relancez-le ; s'il est trop sec, donc froissé et rugueux au toucher, c'est que la durée sélectionnée était trop longue.	/	1:30
Soin anti-allergie	Pour éliminer les allergènes tels que les acariens.	2	3:00

Si votre linge n’est pas séché au niveau de séchage souhaité, utilisez des fonctions supplémentaires ou sélectionnez un programme plus adapté.

TABLEAU DES PROGRAMMES

ÉTAPE 4 : SÉLECTION DES RÉGLAGES ET FONCTIONS SUPPLÉMENTAIRES
La plupart des programmes comportent des réglages de base, mais ceux-ci peuvent être modifiés.
Ajustez les réglages en appuyant sur le bouton de fonction correspondant (avant d'appuyer sur le bouton START/PAUSE).

- Activez/désactivez les fonctions en appuyant sur le bouton souhaité (avant d'appuyer sur START/PAUSE).
- Certaines fonctions ne peuvent pas être sélectionnées avec certains programmes. Dans ce cas, elles ne s'allumeront pas et un signal sonore retentira lorsqu'on appuiera sur le bouton correspondant (voir TABLEAU DES FONCTIONS)

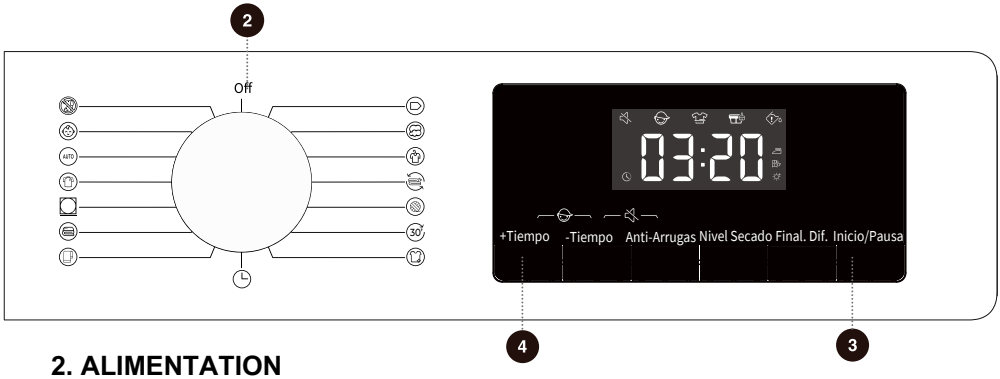

2. ALIMENTATION
Pour allumer/éteindre le sèche-linge.
Pendant le fonctionnement du programme, si vous devez l'éteindre, tournez le bouton sur la position « off ».
En mode veille, si aucune action n'est effectuée dans les quelques minutes, l'appareil s'éteindra automatiquement.

3. DÉMARRER/PAUSE
Appuyez sur la touche "Start/Pause" pour mettre en pause ou démarrer le programme.
Lorsque le programme est suspendu, les fonctions définies ne peuvent pas être modifiées.
Si le programme ou la fonction doit être modifié pendant le fonctionnement, tournez le bouton sur "off", puis tournez à nouveau le bouton pour sélectionner le programme et la fonction souhaités, et enfin démarrez-le.

4. TEMPS SUPPLÉMENTAIRE
Cette fonction permet d'ajouter du temps de séchage au programme.
Appuyez continuellement pour faire défiler les positions définies. Chaque programme dispose de différents réglages de temps prédéfinis.
Cette fonction est uniquement disponible pour les programmes de séchage manuel et spéciaux. Les programmes de séchage par capteur ne peuvent pas être démarrés.



5. TEMPS RÉDUIT
Cette fonction permet de réduire le temps de séchage du programme.
Appuyez continuellement pour faire défiler les positions définies. Chaque programme a ses propres réglages de temps.
Cette fonction est uniquement disponible pour les programmes de séchage manuel et spéciaux.
Les programmes de séchage par capteur ne peuvent pas être démarrés.

6. ANTI-FROISSEMENT
Appuyez pour activer la fonction "Anti-froissement", appuyez deux fois pour annuler la fonction et passez en cycle séquentiel.
Si le linge ne peut pas être retiré immédiatement après le séchage, sélectionnez le programme anti-froissement. À ce moment-là, le tambour intérieur tourne par intermittence pour éviter que les vêtements ne se froissent.
Touchez n'importe quelle touche ou ouvrez la porte pour quitter le mode anti-froissement.
En l'absence d'opération, le fonctionnement sera automatiquement interrompu après 12 h par défaut.

7. NIVEAU DE SÉCHAGE
Pour sélectionner le niveau de séchage souhaité :
- 【】 Extra : les vêtements peuvent être rangés après le séchage.
- 【】 Placard : les vêtements peuvent être portés immédiatement après le séchage.
- 【】 Repassage : les vêtements contiennent encore un peu d'humidité et peuvent être repassés.



8. FIN DIFFÉRÉ

Cette fonction permet de retarder l'heure de fin du programme.
Prenez un rendez-vous après avoir sélectionné les programmes et fonctions. Appuyez sur le bouton de programmation pour augmenter ou diminuer le délai. Le temps change par tranches d'1 heure à chaque pression, jusqu'à un maximum de 24 heures.
L'heure de fin différée comprend le temps total d'exécution du programme. Elle doit donc être supérieure à la durée réelle du programme.

- Lorsque la fonction Fin Différée est en cours de sélection (réglée), l'icône Horloge s'allume.
- Lorsque la fonction Fin Différée est active, l'icône Horloge reste allumée ou clignote (selon le modèle).

Une fois le temps écoulé, l'icône disparaît.
Avant de démarrer le programme, le temps différé sélectionné peut être annulé en choisissant un autre programme ou une autre fonction.
Une fois le programme lancé, pour annuler la programmation, éteignez et redémarrez le sèche-linge.

9. AFFICHAGE

L'affichage est utilisé pour indiquer le temps restant, le temps différé, le code d'erreur et d'autres informations liées au programme.
Le temps affiché peut différer du temps réel de fonctionnement. En raison de facteurs comme le type de vêtements, la charge, la teneur en eau après essorage et la température ambiante, le temps de séchage est automatiquement ajusté.
Lorsque le programme se termine, "End" (Fin) s'affiche.

Description des icônes :

- Icône anti-froissement : lorsqu'elle est allumée, la fonction anti-froissement est activée.
- Icône filtre peluches : si elle clignote, cela indique que le filtre à peluches doit être nettoyé.
- Icône réservoir d'eau : si elle clignote, cela signifie que le réservoir doit être vidé.



4 + 5 Verrouillage enfants
Il s'agit d'une fonction de sécurité. Pour l'activer, appuyez simultanément sur les touches "Plus de temps + Moins de temps" jusqu'à ce que l'icône de verrouillage enfants s'allume. Le verrouillage est alors activé. Répétez l'opération pour le désactiver.
Lorsque le verrouillage enfants est activé, tous les boutons sont désactivés sauf le bouton d'alimentation.
Une fois le programme terminé, le verrouillage enfants se désactive automatiquement.
La fonction de verrouillage enfants inclut une fonction mémoire : le réglage reste actif sauf s'il est désactivé ou réactivé manuellement.
Après activation : si l'appareil fonctionne en mode anti-froissement, le verrouillage enfants doit être désactivé manuellement pour que le programme anti-froissement se termine.

5 + 6 Silence
Utilisez cette fonction pour activer ou désactiver les signaux sonores.
Lorsque l'appareil est en pause, en attente ou en cours de fonctionnement, appuyez sur les boutons "Moins de temps + Anti-froissement" jusqu'à ce que l'icône de fonction silence apparaisse à l'écran. Tous les signaux sonores seront désactivés, sauf les alarmes.
Lorsque l'appareil est en mode silencieux, répétez l'opération jusqu'à ce que l'icône s'éteigne. Tous les signaux sonores seront réactivés.
La fonction silence comprend également une fonction mémoire : le réglage reste actif sauf s'il est activé ou désactivé manuellement.

TABLEAU DES FONCTIONS

Programmes	PLUS DE TEMPS	MOINS DE TEMPS	ANTI-FROISSEMENT	NIVEAU DE SÉCHAGE	FIN DIFFÉRÉE
ECO	×	×	○	×	○
Coton	×	×	○	○	○
Synthétiques	×	×	○	○	○
Rafraîchir	○	○	○	×	○
Laine	○	○	○	×	○
Rapide 30'	×	×	○	×	○
Chemises	×	×	○	○	○
Séchage minuté	○	○	×	×	○
Serviettes	×	×	○	○	○
Literie	×	×	○	○	○
Doudounes	×	×	○	○	○
Vêtements de sport	×	×	○	○	○
Séchage auto	×	×	○	○	○
Soin bébé	×	×	○	○	○
Soin anti-allergie	○	○	○	×	○

○ Fonctions optionnelles
× Non sélectionnables

ENTRETIEN & NETTOYAGE

⚠ Avant le nettoyage, assurez-vous d'éteindre le sèche-linge et de le débrancher du secteur
(débranchez la fiche de la prise électrique).

Le sèche-linge est équipé d'un système de filtration composé de plusieurs filtres empêchant les impuretés de pénétrer dans le système de l'échangeur de chaleur.

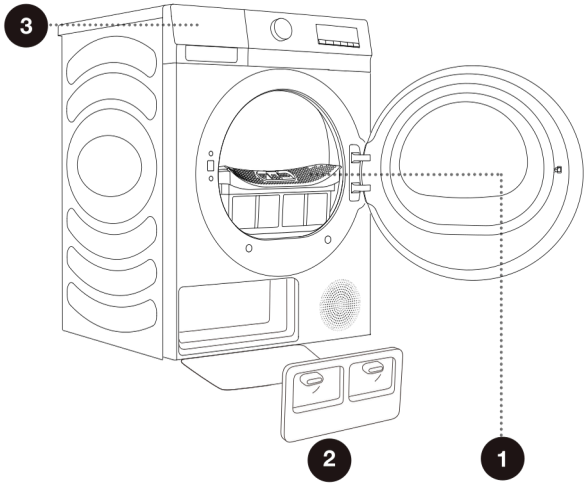

1
Filtre à peluches

2
Couvercle de la porte de l'échangeur de chaleur

3
Réservoir de condensation

Le sèche-linge ne doit jamais être utilisé sans les filtres en place ou avec des filtres endommagés, car une quantité excessive de fibres accumulées provenant des tissus pourrait provoquer un dysfonctionnement ou une panne de l'appareil.

NETTOYAGE DU FILTRE À MAILLES DANS LA PORTE

💡 Nettoyez le filtre à mailles après chaque cycle de séchage.
Une accumulation excessive de peluches sur le filtre peut nuire à l'efficacité du séchage.
Veuillez nettoyer le filtre après chaque utilisation.
Après le nettoyage, veillez à remettre le filtre en place avant toute utilisation.

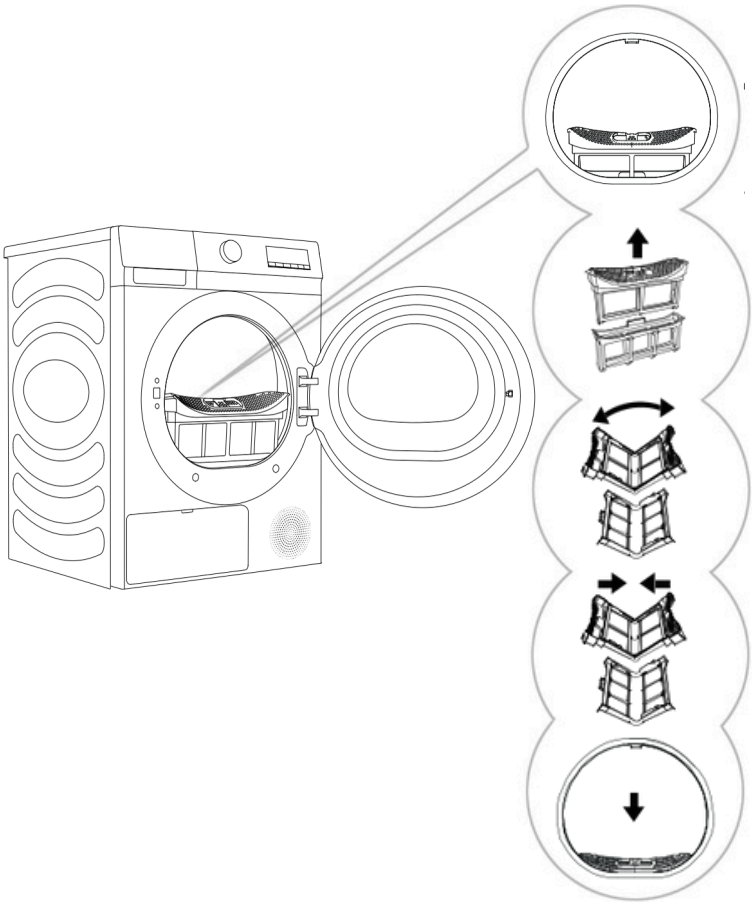

1 Retirez le filtre à mailles.

2 Retirez le filtre intérieur

3 Ouvrez le filtre à mailles et nettoyez les peluches des deux couches avec une serviette humide ou de l'eau courante.

4 Refermez le filtre. Si nécessaire, nettoyez également le joint de la porte.

5 Après nettoyage, remontez le filtre et replacez-le dans son logement à l'avant.

Assurez-vous de ne pas vous pincer les doigts avec le couvercle du filtre.

NETTOYAGE DE L'ÉCHANGEUR DE CHALEUR

Pendant le nettoyage, de l'eau peut s'écouler. Il est donc recommandé de placer un chiffon absorbant au sol.

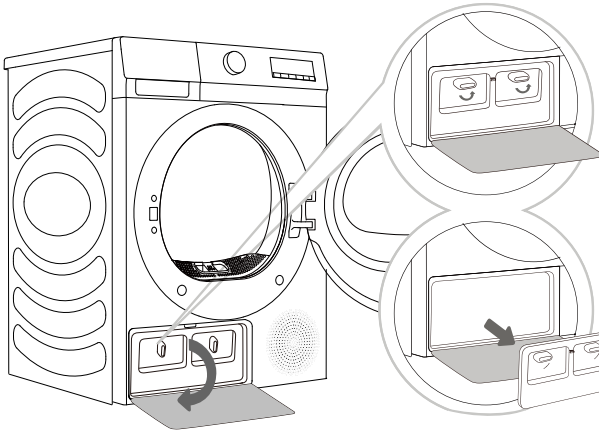

1

Appuyez sur le loquet du couvercle de l'échangeur de chaleur (en bas à gauche) pour ouvrir le couvercle.

2

Tournez la molette de verrouillage du couvercle en position déverrouillée.

3

Réinstallez le couvercle intérieur dans sa position d'origine, verrouillez la molette et refermez le couvercle de l'échangeur de chaleur.
tion

⚠️ Ne touchez pas les parties métalliques internes de l’échangeur de chaleur à mains nues. Risque de blessure dû à des parties coupantes. Utilisez des gants de protection appropriés lors du nettoyage de l’échangeur de chaleur.

⚠️ Un nettoyage incorrect des ailettes métalliques de l’échangeur de chaleur peut endommager définitivement le sèche-linge. N’appuyez pas sur les ailettes métalliques avec des objets durs, comme par exemple le tuyau en plastique d’un aspirateur.

La poussière et la saleté sur les ailettes métalliques de l’échangeur de chaleur peuvent être nettoyées avec des outils comme un aspirateur, une brosse douce, etc.
Sans exercer de pression, déplacez doucement l’accessoire à brosse uniquement dans le sens des ailettes métalliques, de haut en bas. Une pression excessive peut endommager ou déformer les ailettes de l’échangeur.

💡 Nous vous recommandons de nettoyer l’échangeur de chaleur au moins toutes les vingt utilisations.

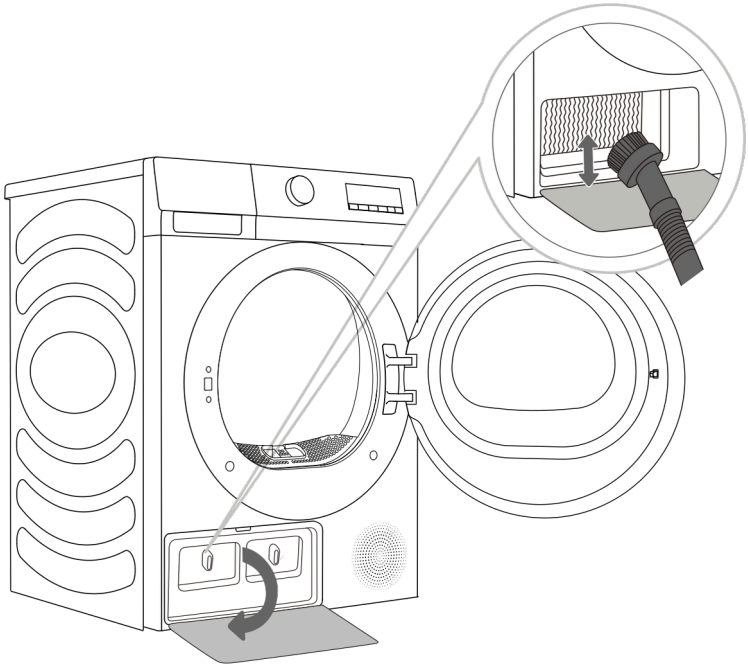

VIDANGE DU RÉSERVOIR DE CONDENSATION

💡 Videz le réservoir de condensation après chaque cycle de séchage.
Si le réservoir est plein, le programme de séchage sera automatiquement mis en pause.
Le symbole s'allumera sur l'écran pour indiquer que le réservoir doit être vidé.

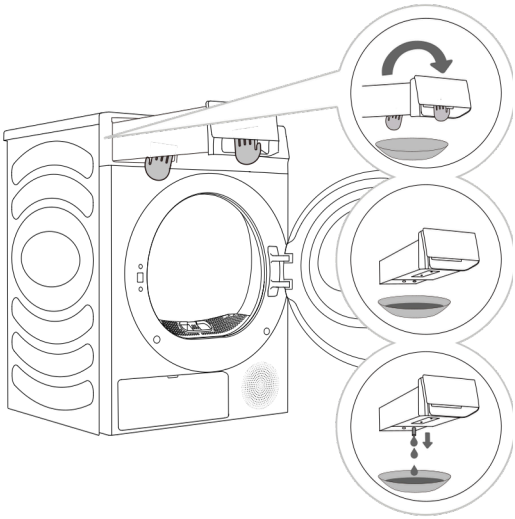

1 Retirez le réservoir de condensation du sèche-linge.
Tirez la poignée du réservoir d'eau d'une main jusqu'à ce qu'il soit à moitié sorti.
Une fois à mi-course, soutenez la partie inférieure avec l'autre main et tirez doucement avec les deux mains.

2 Videz l'eau par l'orifice de vidange, puis nettoyez l'intérieur du réservoir.
Mélangez un peu de détergent neutre avec de l'eau tiède. Remplissez le réservoir avec ce mélange via l'orifice, laissez agir 30 minutes. Ensuite, rincez-le à l'eau propre et séchez-le complètement..

3 Réinsérez le réservoir de condensation à sa place.

💡 L'eau du réservoir de condensation n'est pas potable. Si elle est bien filtrée, elle peut être utilisée pour le repassage.

⚠️ Ne jamais ajouter de produits chimiques ou parfums dans le réservoir de condensation.

- Le réservoir est lourd. Retirez-le lentement en utilisant les deux mains, tout en le maintenant à niveau.
- Faites attention lors du retrait : un réservoir plein est très lourd et peut causer des blessures en cas de chute.

REMARQUE :
Si l'écran affiche le code d'information pendant le cycle de séchage, videz le réservoir et appuyez sur Start/Pause. Le code disparaîtra et le séchage reprendra.
Il n'est pas nécessaire de vider le réservoir si le tuyau de vidange est connecté directement à l'évacuation (voir chapitre « INSTALLATION ET RACCORDEMENT / Vidange de la condensation »).

NETTOYAGE DU SÈCHE-LINGE

⚠️ Débranchez toujours le sèche-linge du secteur avant de le nettoyer. Nettoyez l'extérieur de l'appareil avec un chiffon doux et légèrement humide.

⚠️ N'utilisez pas de solvants ni de produits de nettoyage susceptibles d'endommager le sèche-linge (merci de respecter les recommandations et avertissements des fabricants de ces produits).
Essuyez toutes les parties du sèche-linge avec un chiffon doux jusqu'à ce qu'elles soient sèches.

💡 Ne nettoyez jamais le sèche-linge avec un jet d'eau !

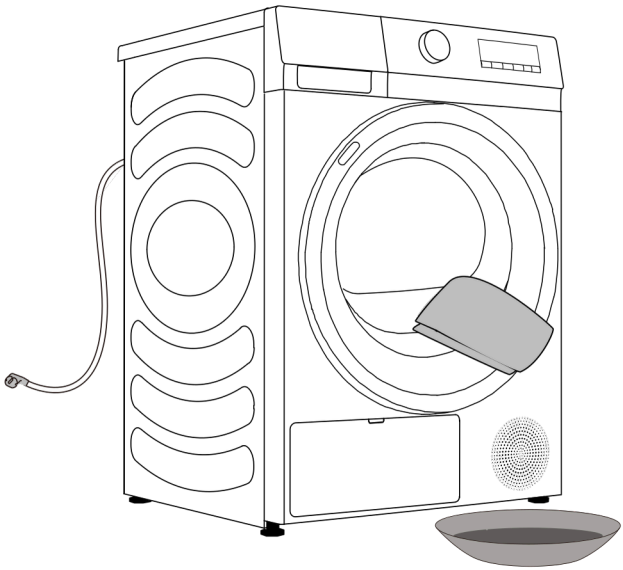

DÉPANNAGE

QUE FAIRE… ?

Des perturbations environnementales (par exemple, du réseau électrique) peuvent entraîner divers messages d'erreur (voir TABLEAU DE DÉPANNAGE). Dans ce cas :

• Éteignez le sèche-linge et attendez au moins une minute.
• Rallumez l'appareil et relancez le programme de séchage.
• La plupart des erreurs peuvent être résolues par l'utilisateur (voir TABLEAU DE DÉPANNAGE).
• Si l'erreur persiste, contactez un service après-vente agréé.
• Les réparations doivent être effectuées uniquement par un technicien qualifié.
• Toute réparation ou demande de garantie liée à une mauvaise installation ou à une mauvaise utilisation de l'appareil ne sera pas couverte par la garantie. Dans ce cas, les frais de réparation seront à la charge de l'utilisateur.

💡 La garantie ne couvre pas les erreurs ou pannes résultant de perturbations extérieures (foudre, coupures de courant, catastrophes naturelles, etc.).

TABLEAU DE DÉPANNAGE ET DES ERREURS

Phénomène de panne	Méthode de traitement recommandée
Le sèche-linge ne démarre pas	◇ Vérifiez le branchement électrique ; ◇ Assurez-vous que la touche "Start/Pause" est enfoncée ; ◇ Vérifiez que la porte est bien fermée ; ◇ Vérifiez si le fusible a sauté, le disjoncteur s'est déclenché ou s'il y a eu une coupure de courant.
Le sèche-linge ne démarre pas et affiche "End"	◇ Vérifiez que le programme est bien réglé ; ◇ Vérifiez qu'il y a du linge dans le tambour.
Temps de séchage excessif	◇ Vérifiez que le programme est bien réglé ; ◇ Vérifiez s'il y a trop de linge enroulé en tas ; ◇ Vérifiez que le filtre est propre ; ◇ Certains programmes ventilent à froid après le séchage, ce qui peut prolonger la durée.
Séchage inefficace	◇ Vérifiez que le linge a été correctement essoré ; ◇ Vérifiez que le programme est adapté ; ◇ Vérifiez qu'il n'y a pas trop de linge ; ◇ Le tri du linge n'est pas correct : si des vêtements difficiles à sécher sont mélangés à d'autres plus faciles à sécher ; ◇ Charge volumineuse de tissus lourds ; ◇ Vérifiez que le filtre est propre.
Le temps restant s'arrête ou saute	◇ Le temps varie en fonction du type de tissu, de la charge, de l'essorage et de la température ambiante. Ce phénomène est normal.
Le linge est froissé	◇ Le séchage a été trop long. Essayez un programme plus court ; ◇ Le linge est resté trop longtemps dans le tambour après la fin du cycle.
L'affichage indique un temps différent de la durée réelle	Pour les programmes qui s'arrêtent automatiquement lorsque le linge est sec, la durée affichée est calculée selon l'environnement standard, l'humidité initiale, la charge et le type de linge. Le temps de séchage est ajusté automatiquement selon les conditions. La différence entre le temps affiché et réel est normale et garantit une efficacité optimale.

Phénomène de panne	Méthode de traitement recommandée
Le sèche-linge est trop bruyant	◇ Vérifiez la présence de pièces, boutons, clous ou autres objets et retirez-les immédiatement ; ◇ Vérifiez le filtre à peluches. Retirez tout objet coincé à l'intérieur ; ◇ Assurez-vous que l'appareil est stable et posé de niveau sur le sol ; ◇ Le sèche-linge peut émettre un léger bourdonnement dû au passage de l'air dans le tambour et le ventilateur. C'est normal.
Les vêtements rétrécissent	◇ Les instructions d'entretien du linge ne sont pas respectées. Utilisez un réglage de température faible ou sans chaleur.
Des peluches restent sur les vêtements	◇ Le filtre à peluches n'a pas été correctement nettoyé ; ◇ Le linge n'a pas été trié correctement ; ◇ Certains tissus produisent plus de peluches et doivent être séchés séparément des tissus qui en attirent facilement ; ◇ Des mouchoirs, papiers, etc., ont été oubliés dans les poches.
L'appareil dégage une odeur	◇ L'odeur peut provenir du caoutchouc utilisé dans l'appareil. Cette odeur disparaît après plusieurs utilisations ; ◇ Lorsque vous lavez le linge, utilisez la lessive conformément aux recommandations du fabricant. Un excès de lessive non dissoute peut s'accumuler sur le linge et provoquer une odeur ; ◇ Le linge peut dégager une odeur s'il a été oublié dans la machine après lavage ou séchage. Déchargez immédiatement après la fin du cycle ; ◇ Assurez-vous que l'odeur ne provient pas du tambour de la machine à laver. Si c'est le cas, nettoyez le tambour selon le manuel de la machine à laver ; ◇ Nettoyez régulièrement les deux filtres à peluches. Des résidus laissés dans les filtres peuvent provoquer des odeurs. Séchez-les complètement après les avoir nettoyés.
L'appareil est allumé après une panne de courant, mais ne fonctionne pas	◇ Si le programme est suspendu, les fonctions sélectionnées ne peuvent pas être modifiées. Si une modification est nécessaire pendant le fonctionnement, ou après une panne de courant, rallumez l'appareil, sélectionnez le programme et la fonction souhaités, puis redémarrez.

Code	Interprétation	Méthode de traitement recommandée
F50/F51	Capteur anormal	◇ Veuillez contacter le service après-vente.

ENTRETIEN

Avant d’appeler un technicien de service

Lorsque vous contactez un centre de service, veuillez indiquer le type de votre sèche-linge.

Le type, le code/ID, le modèle et le numéro de série sont indiqués sur la plaque signalétique.

⚠ En cas de panne, utilisez uniquement des pièces de rechange approuvées par les fabricants agréés.

⚠ Toute réparation ou demande de garantie résultant d’un mauvais raccordement ou d’une mauvaise utilisation du sèche-linge ne sera pas couverte par la garantie. Dans ce cas, les frais de réparation seront à la charge de l’utilisateur.

TABLEAU DE CONSOMMATION TYPE

Instructions du programme
Ce tableau indique la consommation électrique et les durées de séchage pour un lot test de linge, avec différentes charges, après l'essorage en machine à laver.
Les conditions suivantes s'appliquent aux valeurs de consommation indiquées ci-dessous :

Température de l'air entrant	**température ambiante**
Humidité de l'air entrant	50–60 %
Température de séchage	Normale

Programme	Capacité nominale (kg)	Essorage (tr/min)	Consommation du programme (kWh/cycle)	Durée du programme (h:min)	Teneur finale en humidité (%)
ECO	8	/	1,80	3:28	1,5
Synthétiques extra	4	1000	0,75	1:24	0,5
Synthétiques repassage	4	1000	0,51	0:58	10
Coton extra	8	1000	2,27	3:52	0,5
	4	1000	1,31	2:18	0,5
Coton repassage	8	1000	1,58	2:44	10
	4	1000	0,86	1:33	10
Laine	1	/	0,22	0:30	1,0

1. Les valeurs indiquées pour les programmes autres que le programme Eco sont données à titre indicatif uniquement.
2. Les résultats du programme Laine sont basés sur une charge de laine avec une teneur en humidité initiale de 5 %.
3. Le programme Eco convient au séchage du linge en coton mouillé et est utilisé pour évaluer la conformité à la législation européenne sur l'écoconception.
4. Le programme Eco est le plus efficace en termes de consommation d'énergie pour le séchage du linge en coton mouillé.
5. Remplir le sèche-linge domestique jusqu'à la capacité maximale indiquée par le fabricant pour chaque programme contribuera aux économies d'énergie.
6. En charge complète sur le programme Eco, l'émission sonore aérienne du cycle de séchage est de 64 dB.
7. Les informations produit et le code QR sont inclus dans l'étiquette de consommation énergétique. Les informations d'enregistrement peuvent être obtenues en scannant le code QR.
8. La consommation d'énergie en mode veille est de 0,5 W. L'appareil passe automatiquement en veille au bout de 10 minutes.

💡 En raison des écarts liés au type et à la quantité de linge, à l'essorage, aux variations d'alimentation électrique, à la température ambiante et à l'humidité, les valeurs mesurées par l'utilisateur peuvent différer de celles indiquées dans le tableau.
Nous nous réservons le droit d'apporter toute modification ou correction dans les instructions d'utilisation.

CONSEILS POUR LE SÉCHAGE ET L'UTILISATION ÉCONOMIQUE DE VOTRE SÈCHE-LINGE

Le moyen le plus économique de sécher le linge est de respecter la quantité recommandée par cycle (voir TABLEAU DES PROGRAMMES). Il n'est pas recommandé de sécher des textiles particulièrement délicats pouvant se déformer.

L'utilisation d'un assouplissant lors du lavage n'est pas nécessaire, car le linge est déjà doux et souple après le séchage. Le temps de séchage sera réduit et la consommation d'énergie plus faible si le linge est bien essoré avant d'être mis dans le sèche-linge. En sélectionnant le programme de séchage approprié, vous éviterez un séchage excessif, ainsi que les problèmes de repassage ou de rétrécissement du linge.

Un nettoyage régulier des filtres permet d'obtenir un séchage optimal tout en réduisant la consommation d'énergie.
Lors du séchage de petites quantités de linge ou de vêtements isolés, le capteur peut ne pas détecter correctement le niveau réel d'humidité. Dans ce cas, il est recommandé d'utiliser les programmes dédiés ou le programme à durée déterminée.

ÉLIMINATION



L’emballage est fabriqué à partir de matériaux respectueux de l’environnement pouvant être recyclés, éliminés ou détruits sans danger pour l’environnement. À cette fin, les matériaux d’emballage sont correctement étiquetés.

Le symbole apposé sur le produit ou son emballage indique que celui-ci ne doit pas être traité comme un déchet ménager classique. Déposez-le dans un centre de collecte agréé pour les déchets d’équipements électriques et électroniques.

Lors de l’élimination du sèche-linge en fin de vie, retirez tous les câbles d’alimentation et détruisez le loquet et l’interrupteur de la porte pour empêcher toute fermeture accidentelle (sécurité enfant).

Une élimination correcte du produit contribuera à éviter tout effet négatif sur l’environnement et la santé humaine, pouvant résulter d’une mise au rebut inappropriée. Pour plus d’informations sur l’élimination et le traitement de ce produit, veuillez contacter l’organisme municipal compétent, votre service local de gestion des déchets ou le point de vente où vous avez acheté le produit.

aspes

MANUALE D'USO
Asciugatrice

ASB800DDX

Leggere attentamente questo manuale e conservarlo per consultazioni future.

INDICE

1 INFORMAZIONI DI SICUREZZA	INTRODUZIONE
11 DESCRIZIONE DELL'ASCIUGATRICE	
12 Informazioni tecniche	
13 INSTALLAZIONE E COLLEGAMENTO	PREPARAZIONE DELL'ASCIUGATRICE PRIMA DELL'USO
13 Scelta del locale	
16 Regolazione dei piedini dell'asciugatrice	
17 Scarico della condensa	
18 Collegamento alla rete elettrica	
19 Spostamento e trasporto dopo l'installazione	
20 PRIMA DI UTILIZZARE L'APPARECCHIO PER LA PRIMA VOLTA	
21 PROCESSO DI ASCIUGATURA, PASSO DOPO PASSO (1 - 4)	PROCESSO DI ASCIUGATURA, PASSO DOPO PASSO
21 Passaggio 1: Prestare attenzione alle etichette sul bucato	
22 Passaggio 2: Preparazione all'asciugatura del bucato	
26 Passaggio 3: Scelta del programma di asciugatura	
29 Passaggio 4: Selezione di impostazioni e funzioni aggiuntive	
33 TABELLA DELLE FUNZIONI	
34 MANUTENZIONE E PULIZIA	PULIZIA E MANUTENZIONE DELL'ASCIUGATRICE
35 Pulizia del filtro nella porta	
36 Pulizia dello scambiatore di calore	
38 Svuotamento del serbatoio della condensa	
39 Pulizia dell'asciugatrice	
40 RISOLUZIONE DEI PROBLEMI	RISOLUZIONE DEI PROBLEMI
40 Cosa fare...?	
44 Assistenza	
45 TABELLA DEI CONSUMI TIPICI	VARIE
46 CONSIGLI PER ASCIUGARE E USARE L'ASCIUGATRICE IN MODO ECONOMICO	
47 SMALTIMENTO	

INFORMAZIONI DI SICUREZZA

◇ Leggere attentamente le istruzioni per l'uso prima di utilizzare l'asciugatrice.
◇ Si prega di non utilizzare l'asciugatrice senza aver prima letto e compreso queste istruzioni per l'uso.
◇ Queste istruzioni per l'uso dell'asciugatrice si riferiscono a diversi tipi o modelli. Pertanto, possono includere descrizioni di impostazioni o componenti non presenti nel proprio apparecchio.
◇ Il mancato rispetto delle istruzioni per l'uso o l'uso improprio dell'asciugatrice può causare danni al bucato o all'apparecchio, o lesioni all'utente. Tenere il manuale d'uso a portata di mano, vicino all'asciugatrice.
◇ L'asciugatrice è destinata esclusivamente all'uso domestico. Se viene utilizzata a fini professionali, commerciali o per scopi che superano l'uso normale in un'abitazione, oppure se viene utilizzata da una persona che non è un consumatore, il periodo di garanzia sarà pari al periodo minimo richiesto dalla normativa vigente.
◇ L'asciugatrice è realizzata in conformità con tutte le normative di sicurezza applicabili.

⚠ ATTENZIONE:
Per ridurre il rischio di esplosione, incendio, morte, scosse elettriche, ustioni o scottature alle persone durante l'uso di questo prodotto, seguire le precauzioni di sicurezza di base, tra cui le seguenti.

INSTALLAZIONE

• Seguire le istruzioni per una corretta installazione dell'asciugatrice e il collegamento alla rete elettrica.

• Per gli apparecchi con aperture di ventilazione nella base, un tappeto non deve ostruire le aperture.

• L'apparecchio non deve essere installato dietro una porta con serratura, una porta scorrevole o una porta con cerniera dal lato opposto rispetto a quello dell'asciugatrice, in modo tale da limitare l'apertura completa della porta dell'asciugatrice.

• Tutte le riparazioni o gli interventi di manutenzione sull'asciugatrice devono essere eseguiti solo da tecnici qualificati. Riparazioni non professionali possono causare incidenti o gravi malfunzionamenti.

• Per evitare pericoli, un cavo di alimentazione danneggiato può essere sostituito solo dal produttore, da un tecnico dell'assistenza o da una persona autorizzata.

• Dopo l'installazione, l'asciugatrice deve restare ferma per due ore prima di essere collegata alla rete elettrica.

• Sono necessarie almeno due persone per installare l'asciugatrice sopra una lavatrice.

• Installare l'asciugatrice in un locale ben ventilato con una temperatura compresa tra 10°C e 25°C.

• Utilizzare sempre i condotti o i tubi forniti con l'asciugatrice.

• Posizionare l'asciugatrice su una base solida (in cemento), stabile e in piano.

• Non collocare l'asciugatrice dietro una porta con serratura o scorrevole, o una porta con cerniera dal lato opposto rispetto alla cerniera della porta dell'asciugatrice. Installare l'asciugatrice in modo che la porta possa sempre essere aperta liberamente.

• Non ostruire mai lo scarico dell'aria (apertura di evacuazione).
• Non posizionare l'asciugatrice su un tappeto con fibre lunghe, poiché potrebbe ostacolare la circolazione dell'aria.
• L'aria nell'ambiente in cui si trova l'asciugatrice non deve contenere particelle di polvere.
• L'apparecchio non deve essere a contatto con pareti o mobili adiacenti.
• Questo apparecchio non deve essere conservato o utilizzato in ambienti esterni.
• È necessario garantire un'adeguata ventilazione per evitare il riflusso di gas nella stanza da parte di apparecchi che bruciano altri combustibili, inclusi camini o fuochi aperti.

SICUREZZA ELETTRICA

• Se il cavo di alimentazione è danneggiato, deve essere sostituito dal produttore, dal servizio di assistenza o da personale qualificato per evitare rischi.
• L'asciugatrice non può essere collegata alla rete elettrica tramite una prolunga.
• Non collegare l'asciugatrice a una presa destinata a rasoi elettrici o asciugacapelli.
• L'asciugatrice è dotata di un sistema automatico di spegnimento in caso di surriscaldamento. Questo sistema spegne l'asciugatrice se la temperatura è troppo elevata.
• Se il filtro è ostruito, il sistema di spegnimento automatico per surriscaldamento potrebbe attivarsi. Pulire il filtro, attendere che l'asciugatrice si raffreddi e poi riprovare. Se l'asciugatrice non si avvia comunque, contattare un tecnico dell'assistenza.

• Non utilizzare prese multiple, prolunghe o adattatori doppi con questo apparecchio.
• Questo apparecchio deve essere messo a terra tramite il cavo di alimentazione. In caso di guasto o malfunzionamento, la messa a terra riduce il rischio di scosse elettriche fornendo un percorso a bassa resistenza per la corrente elettrica.
• Un collegamento improprio del conduttore di terra può comportare il rischio di scosse elettriche. In caso di dubbi sul corretto collegamento a terra dell'apparecchio, consultare un elettricista qualificato o un tecnico dell'assistenza.
• Questo apparecchio è dotato di un cavo di alimentazione con polo di terra e spina con messa a terra. La spina deve essere collegata a una presa adeguata e correttamente collegata a terra, in conformità con le normative e i codici locali.
• Non scollegare mai l'apparecchio tirando il cavo di alimentazione. Afferrate sempre saldamente la spina e tiratela diritta dalla presa.
• Non spruzzare acqua all'interno o all'esterno dell'apparecchio per pulirlo.

⚠ ATTENZIONE:

• L'apparecchio non deve essere alimentato tramite un dispositivo di commutazione esterno, come un timer, né collegato a un circuito che viene regolarmente acceso e spento da un fornitore di energia.
• Esiste il rischio di scosse elettriche poiché l'asciugatrice funziona con l'elettricità.
• Controllare se l'asciugatrice presenta danni visibili.
• Non utilizzare l'asciugatrice se è danneggiata.

•Prima di collegare l'asciugatrice all'alimentazione elettrica, assicurarsi che la tensione elettrica indicata sulla targhetta corrisponda a quella della presa.
• Utilizzare solo interruttori differenziali con il seguente simbolo.
• Assicurarsi che il cavo di alimentazione non sia attorcigliato o schiacciato e che non entri in contatto con fonti di calore o bordi taglienti.

SICUREZZA DEI BAMBINI

• Questo apparecchio non è destinato all'uso da parte di persone (inclusi i bambini) con ridotte capacità fisiche, sensoriali o mentali, o con mancanza di esperienza e conoscenza, a meno che non siano sotto supervisione o istruite da una persona responsabile della loro sicurezza.
• I bambini devono essere sorvegliati per assicurarsi che non giochino con l'apparecchio.
• Questo apparecchio può essere utilizzato da bambini a partire dagli 8 anni e da persone con ridotte capacità fisiche, sensoriali o mentali, o con mancanza di esperienza e conoscenza, solo se sotto supervisione o istruiti sull'uso sicuro dell'apparecchio e se comprendono i rischi connessi. I bambini non devono giocare con l'apparecchio. Le operazioni di pulizia e manutenzione non devono essere effettuate dai bambini senza supervisione.
• I bambini di età inferiore a 3 anni devono essere tenuti lontani dall'apparecchio, salvo sorveglianza continua.
• Evitare che bambini e animali domestici entrino nel cestello dell'asciugatrice.
• Prima di chiudere lo sportello dell'asciugatrice e avviare il programma, assicurarsi che all'interno ci siano solo indumenti (es. un bambino potrebbe essersi introdotto nel cestello e chiuso dentro).
• Non lasciare lo sportello dell'apparecchio aperto. I bambini potrebbero appendersi alla porta o intrufolarsi all'interno dell'asciugatrice, causando danni o lesioni.

UTILIZZO

• L’asciugatrice non deve essere utilizzata se sono stati impiegati prodotti chimici industriali per la pulizia.
• Il filtro della lanugine deve essere pulito frequentemente.
• Non asciugare capi non lavati nell’asciugatrice.
• Gli oggetti che sono stati sporcati con sostanze come olio da cucina, acetone, alcol, benzina, kerosene, smacchiatori, trementina, cere e prodotti per la rimozione di cera devono essere lavati in acqua calda con una maggiore quantità di detersivo prima di essere asciugati nell’asciugatrice.
• Articoli come gommapiuma (schiuma di lattice), cuffie da doccia, tessuti impermeabili, articoli con fondo in gomma e vestiti o cuscini con inserti in gommapiuma non devono essere asciugati nell’asciugatrice.
• Gli ammorbidenti o prodotti simili devono essere utilizzati secondo le istruzioni del produttore.
• Rimuovere tutti gli oggetti dalle tasche, come accendini e fiammiferi.
• Gli oggetti impregnati d’olio possono incendiarsi spontaneamente, soprattutto se esposti a fonti di calore come nell’asciugatrice. Il calore può provocare una reazione di ossidazione dell’olio, che genera calore. Se il calore non riesce a fuoriuscire, gli oggetti possono surriscaldarsi al punto da prendere fuoco. Accatastare, impilare o conservare oggetti impregnati d’olio può impedire la dispersione del calore e quindi creare un rischio di incendio.
• Se non è possibile evitare che tessuti contenenti oli vegetali o da cucina, o contaminati da prodotti per capelli, vengano inseriti nell’asciugatrice, devono essere prima lavati in acqua calda con una maggiore quantità di detersivo – questo ridurrà, ma non eliminerà, il rischio.
• In caso di guasto, utilizzare solo pezzi di ricambio approvati dal produttore.

• Se il tubo di scarico della condensa è bloccato o ostruito, il funzionamento dell'asciugatrice si interrompe.
• Prima di spostare l'asciugatrice o di riporla in un ambiente non riscaldato durante l'inverno, è necessario svuotare il serbatoio della condensa.
• Pulire i filtri dell'asciugatrice dopo ogni ciclo di asciugatura. Se sono stati rimossi, reinserirli prima del ciclo successivo.
• Non utilizzare solventi o agenti di pulizia che potrebbero danneggiare l'asciugatrice (seguire le raccomandazioni e gli avvertimenti forniti dai produttori dei detergenti).
• Non aggiungere mai sostanze chimiche o profumi nel serbatoio della condensa.
• Dopo il processo di asciugatura, scollegare la spina dell'asciugatrice dalla presa elettrica.
• L'asciugatrice utilizza un sistema a pompa di calore per riscaldare l'aria.
• Il sistema è composto da un compressore e uno scambiatore di calore. Quando l'asciugatrice viene avviata, il funzionamento del compressore (suono del liquido in movimento) o il flusso del refrigerante possono risultare rumorosi finché il compressore è attivo. Questo non è un segno di malfunzionamento e non compromette la durata utile dell'asciugatrice. Con il tempo e l'uso, questo rumore si ridurrà.
• Non bere né utilizzare l'acqua di condensa/distillata per preparare alimenti. Può causare problemi di salute a persone e animali domestici.
• Rimuovere immediatamente i capi dall'apparecchio una volta completato l'asciugamento o se l'alimentazione viene interrotta durante il ciclo. Lasciare capi asciutti incustoditi all'interno dell'apparecchio può causare incendi. I capi non rimossi dopo l'asciugatura possono prendere fuoco. Rimuovere i capi subito dopo l'asciugatura e appenderli o stenderli per farli raffreddare.

• Non tentare mai di utilizzare l'apparecchio se è danneggiato, malfunzionante, parzialmente smontato o se presenta parti mancanti o rotte, incluso un cavo o una spina danneggiati.
• Non tentare di separare i pannelli o smontare l'apparecchio. Non utilizzare oggetti appuntiti sul pannello di controllo per far funzionare l'apparecchio.
• Non inserire mai le mani nell'apparecchio mentre è in funzione. Attendere che il tamburo si sia completamente fermato.
• In caso di allagamento, scollegare la spina dalla corrente e contattare il centro assistenza post-vendita.
• Non esercitare pressione sulla porta quando è aperta.
• Non toccare la spina o i comandi dell'apparecchio con le mani bagnate.
• Non piegare eccessivamente il cavo di alimentazione né posizionare oggetti pesanti sopra di esso.
• Non permettere l'accumulo di lanugine intorno all'asciugatrice.
• Mantenere l'area sotto e intorno all'apparecchio libera da materiali combustibili come fibre, carta, stracci, prodotti chimici, ecc.
• L'asciugatrice è pesante: sollevarla può causare lesioni. Non sollevarla da soli.
• Le mani possono ferirsi con i bordi taglienti dell'asciugatrice. Non sollevare l'asciugatrice dai bordi taglienti.
• Le parti sporgenti dell'asciugatrice possono staccarsi se viene sollevata o spinta.
• Non spostare l'asciugatrice afferrandola per le parti sporgenti.

• Controllare se l’asciugatrice ha subito danni durante il trasporto. Non utilizzare mai un’asciugatrice danneggiata.
• Eventuali residui di acqua all’interno dell’asciugatrice possono congelarsi e danneggiare l’apparecchio.
• Non installare l’asciugatrice in ambienti soggetti a rischio di gelo. L’apparecchio contiene gas refrigerante R290, che, sebbene ecologico, è infiammabile. Lo smaltimento non corretto può causare incendi o intossicazioni. Smaltire correttamente l’apparecchio e non danneggiare i tubi del circuito del refrigerante.
• Quando si puliscono i filtri, i residui di lanugine devono essere gettati nella spazzatura e non scaricati nello scarico, per evitare la diffusione di microplastiche nel sistema idrico usato.

⚠ ATTENZIONE:
Non interrompere mai il ciclo di asciugatura prima del termine, a meno che tutti gli indumenti vengano rapidamente rimossi e distesi, affinché il calore si disperda.

⚠ ATTENZIONE:
All’interno dell’apparecchio o nella struttura incassata, mantenere libere da ostruzioni le aperture di ventilazione.

⚠ ATTENZIONE:
Non danneggiare il circuito del refrigerante.

PERICOLO DI SUPERFICI ROVENTI

• Alle alte temperature di asciugatura, il vetro della porta può riscaldarsi. Prestare attenzione per evitare ustioni. Assicurarsi che i bambini non giochino vicino al vetro della porta.
• La parte posteriore dell'asciugatrice può diventare molto calda durante il funzionamento. Attendere che l'asciugatrice si raffreddi completamente prima di toccarla sul retro.
• Se si apre la porta dell'asciugatrice durante il ciclo di asciugatura, i capi potrebbero essere molto caldi e c'è il rischio di scottature.

Assistenza

• In caso di collegamento errato dell'asciugatrice, uso improprio o intervento da parte di personale non autorizzato, l'utente dovrà sostenere i costi di eventuali danni, poiché tali danni non saranno coperti dalla garanzia.
• La garanzia non copre i materiali di consumo, leggere variazioni di colore, aumento del rumore dovuto all'invecchiamento dell'apparecchio che non compromette la funzionalità dell'asciugatrice, né difetti estetici dei componenti che non compromettono il funzionamento e la sicurezza dell'apparecchio.

DESCRIZIONE DELL'ASCIUGATRICE

FRONTALE

1 Serbatoio della condensa
2 Manopola selezione programmi
3 Unità di controllo
4 Porta
5 Filtro
6 Presa d'aria
7 Sportello dello scambiatore di calore

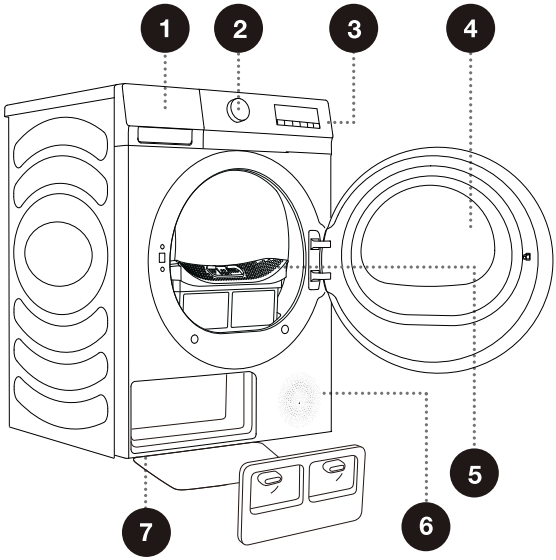

POSTERIORE

1 Cavo di alimentazione
2 Tubo di scarico della condensa
3 Piedini regolabili

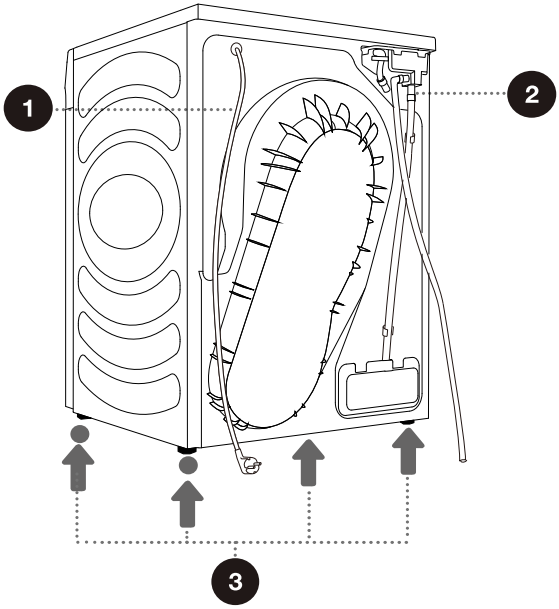

Le illustrazioni presenti in questo manuale sono solo a scopo di riferimento. Poiché i nostri prodotti sono soggetti a continui miglioramenti, l'aspetto, il colore e le parti funzionali del prodotto reale possono differire da quanto illustrato.

INFORMAZIONI TECNICHE

(A SECONDA DEL MODELLO)

Capacità nominale	**8 kg**
Peso netto	43 kg
Tensione nominale	220–240 V~
Potenza nominale	650 W
Frequenza	50 Hz
Tipo di refrigerante	R290
Carica di refrigerante	130 g

Dimensioni (mm)

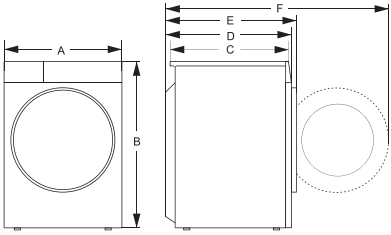

Indice	Dimensione (mm)
A	595
B	845
C	520
D	550
E	580
F	1060

INSTALLAZIONE E COLLEGAMENTO

💡 Rimuovere tutti gli imballaggi. Durante la rimozione, fare attenzione a non danneggiare l'asciugatrice con oggetti appuntiti.

SCELTA DEL LOCALE

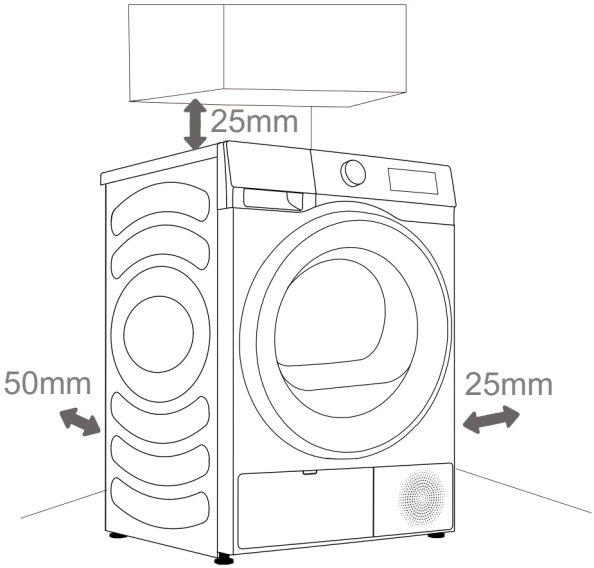

💡 L'asciugatrice non deve essere a contatto con pareti o mobili adiacenti. Per un funzionamento ottimale, si consiglia di rispettare le distanze minime dalle pareti come indicato nella figura. In caso contrario, l'asciugatrice potrebbe surriscaldarsi.

💡 Le griglie di ventilazione sul retro e l'apertura di scarico dell'aria sul lato anteriore dell'asciugatrice non devono mai essere ostruite.

Il locale in cui installerete l'asciugatrice deve essere ben ventilato, con una temperatura compresa tra 10°C e 25°C. Il funzionamento in ambienti più freddi può causare accumulo di condensa all'interno dell'apparecchio. Non posizionare l'asciugatrice in ambienti a rischio di gelo: l'acqua congelata nel serbatoio della condensa o nella pompa potrebbe danneggiarla.
L'asciugatrice emette calore; pertanto, non va collocata in ambienti troppo piccoli, poiché il processo di asciugatura potrebbe richiedere più tempo a causa della scarsa quantità d'aria disponibile.

L'illuminazione del locale deve essere sufficiente a permettere la lettura delle informazioni sull'unità display del pannello di controllo.

POSIZIONAMENTO DELL’ASCIUGATRICE

Questa asciugatrice deve essere impilata sopra una lavatrice dello stesso marchio utilizzando un kit di sovrapposizione fornito dal produttore (vedi figura 1). È possibile contattare l’assistenza post-vendita per acquistare i supporti di sovrapposizione e installarli seguendo il manuale d’uso.

In alternativa, l’asciugatrice può essere posizionata accanto alla lavatrice (figura 2).

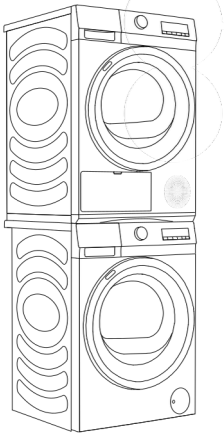

1

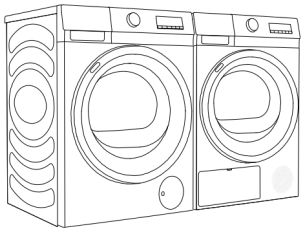

2

⚠ Per installare l’asciugatrice sopra una lavatrice sono necessarie almeno due persone.

⚠ Non posizionare l’asciugatrice dietro una porta con serratura o scorrevole, o una porta con cerniera sul lato opposto rispetto a quello della cerniera della porta dell’asciugatrice. Installare l’asciugatrice in modo che la porta possa sempre aprirsi liberamente.

⚠ Non posizionare l’asciugatrice su un tappeto con fibre lunghe, poiché ciò potrebbe ostacolare la circolazione dell’aria.

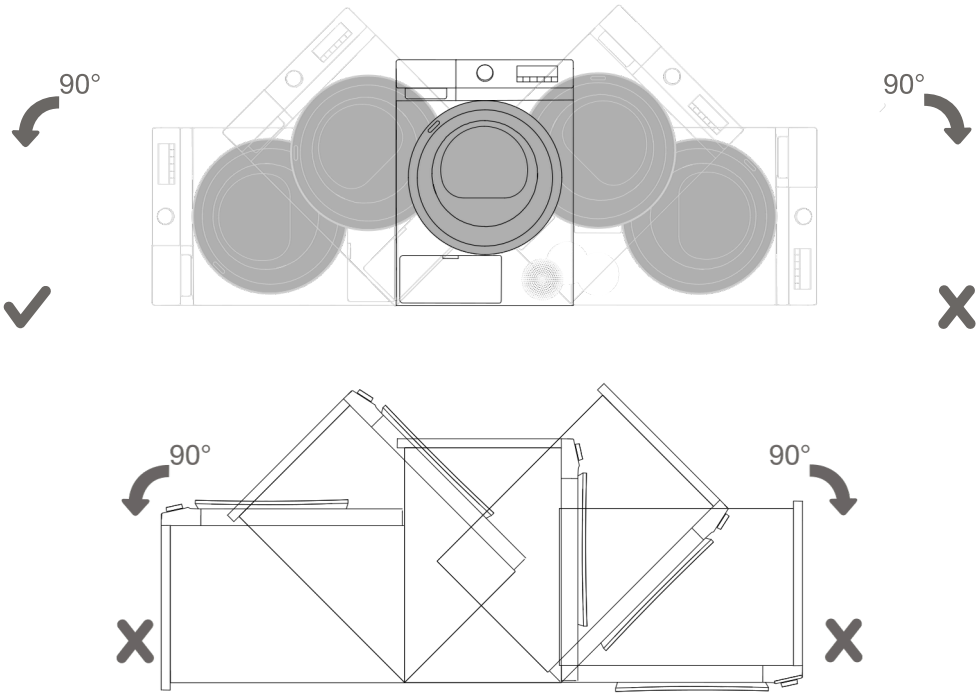

💡 Dopo l’installazione, attendere 24 ore senza spostare l’apparecchio prima di utilizzarlo per la prima volta.

Se durante il trasporto o l’assistenza è necessario adagiare l’asciugatrice su un lato, posizionarla sul lato sinistro, visto dal lato frontale dell’apparecchio, rivolto verso il basso.

REGOLAZIONE DEI PIEDINI DELL’ASCIUGATRICE

Livellare l’asciugatrice nelle direzioni longitudinale e trasversale ruotando i piedini regolabili, che permettono una regolazione fino a 1 cm. Utilizzare una livella a bolla e una chiave n. 22.

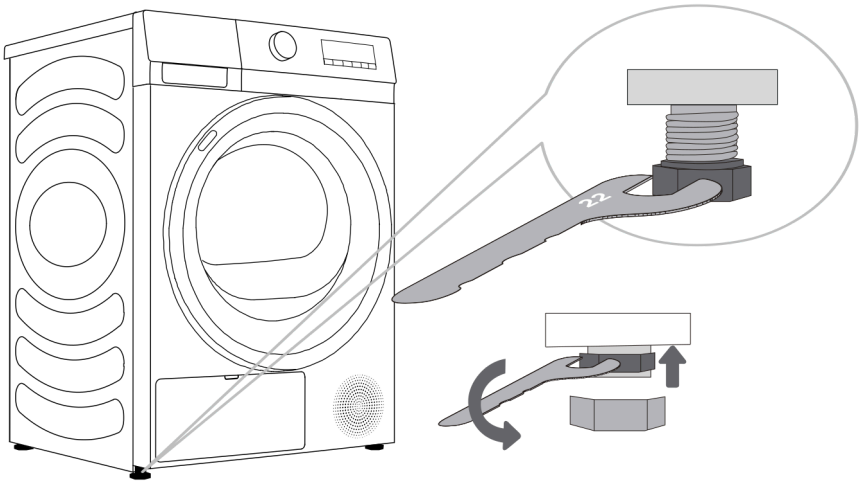

💡 Il pavimento su cui è posizionata l’asciugatrice deve avere una base in cemento. Deve essere pulito e asciutto; in caso contrario, l’asciugatrice potrebbe scivolare. Pulire anche i piedini regolabili.
💡 L’asciugatrice deve essere posizionata in modo stabile e in piano su una base solida.
💡 Un livellamento scorretto dell’asciugatrice tramite i piedini regolabili può causare vibrazioni, spostamenti dell’apparecchio nella stanza e un funzionamento rumoroso. Il livellamento scorretto non è coperto dalla garanzia.
💡 A volte, durante il funzionamento, possono verificarsi rumori insoliti o più forti del normale; nella maggior parte dei casi sono causati da un’installazione non corretta.

SCARICO DELLA CONDENSA

L'umidità della biancheria viene estratta nell'unità condensatrice e accumulata nel serbatoio della condensa.

Durante il processo di asciugatura, una spia luminosa (simbolo visualizzato sul display) segnala quando il serbatoio della condensa è pieno e deve essere svuotato.

Per evitare di dover svuotare il serbatoio della condensa manualmente, è possibile collegare il tubo di scarico della condensa, situato sul retro dell'apparecchio, direttamente a uno scarico.

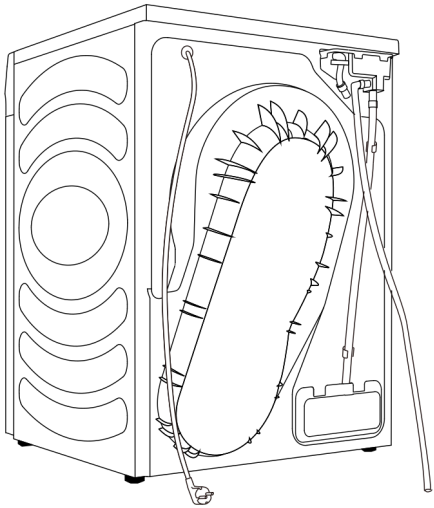

1 Rimuovere il tubo di scarico dalla macchina e appenderlo sul retro.

2 Collegare il tubo nel raccordo all'apertura in plastica del tubo di scarico.

💡 Se si decide di collegare il tubo di scarico della condensa a uno scarico, assicurarsi che il tubo sia fissato saldamente. Questo eviterà fuoriuscite d'acqua che potrebbero causare danni imprevisti.

⚠ Utilizzare sempre i tubi forniti con l'asciugatrice.

COLLEGAMENTO ALLA RETE ELETTRICA

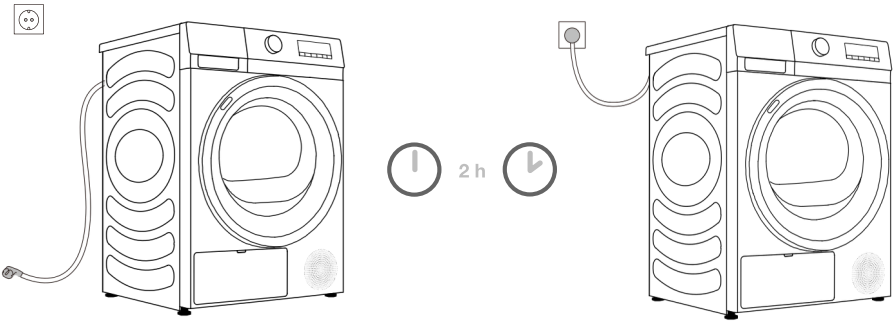

⚠ Dopo l'installazione, l'asciugatrice deve restare ferma per due ore prima di essere collegata alla rete elettrica; ciò consente la stabilizzazione dell'apparecchio.

Collegare l'asciugatrice a una presa di corrente con messa a terra. Dopo l'installazione, la presa deve rimanere facilmente accessibile e deve essere dotata di contatto di terra (in conformità alle normative vigenti).

Le informazioni sull'asciugatrice sono riportate sulla targhetta dei dati tecnici (vedi capitolo »DESCRIZIONE DELL'ASCIUGATRICE/Informazioni tecniche«).

⚠ Si consiglia l'uso di un dispositivo di protezione contro le sovratensioni per proteggere l'apparecchio in caso di fulmini.

⚠ L'asciugatrice non deve essere collegata alla rete elettrica tramite una prolunga.

💡 Non collegare l'asciugatrice a prese destinate a rasoi elettrici o asciugacapelli.

💡 Eventuali riparazioni e interventi di manutenzione relativi alla sicurezza o alle prestazioni devono essere eseguiti solo da tecnici qualificati.

💡 Un cavo di alimentazione danneggiato può essere sostituito solo da personale autorizzato dal produttore.

SPOSTAMENTO E TRASPORTO DOPO L'INSTALLAZIONE

Dopo ogni ciclo di asciugatura, una piccola quantità di acqua condensata rimane all'interno dell'asciugatrice. Accendere l'asciugatrice, selezionare un programma e lasciarla in funzione per circa mezzo minuto. Questo permetterà di espellere l'acqua residua ed eviterà danni durante il trasporto.

Se l'asciugatrice non può essere trasportata in posizione verticale, inclinarla sul lato sinistro. Imballare tutto il materiale da imballaggio (sacchetti di plastica, altri componenti in plastica, ecc.).

⚠ Dopo il trasporto, lasciare l'asciugatrice ferma per almeno due ore prima di collegarla alla rete elettrica. L'installazione e il collegamento devono essere effettuati da un tecnico qualificato.

💡 Se l'apparecchio non è stato trasportato secondo le istruzioni, lasciarlo fermo per almeno 24 ore prima di ricollegarlo alla rete elettrica.

Il mancato rispetto di questa indicazione può causare il malfunzionamento della pompa di calore, che non sarà coperto da garanzia.

Fare attenzione a non danneggiare il sistema di raffreddamento (vedi capitolo »INSTALLAZIONE E COLLEGAMENTO/Posizionamento dell'asciugatrice«).

⚠ Leggere attentamente le istruzioni per l'uso prima di collegare l'asciugatrice. Eventuali riparazioni o richieste di garanzia derivanti da un collegamento errato o da un uso improprio dell'asciugatrice non saranno coperte dalla garanzia.

PRIMA DI UTILIZZARE L'APPARECCHIO PER LA PRIMA VOLTA

Assicurarsi che l'asciugatrice sia scollegata dalla rete elettrica; quindi, aprire la porta tirando verso di sé il lato sinistro della porta (figure 1 e 2).

Prima di utilizzare l'asciugatrice per la prima volta, pulire il cestello con un panno di cotone morbido e umido (figura 3).

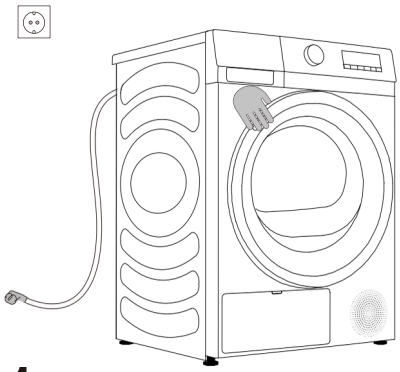

1

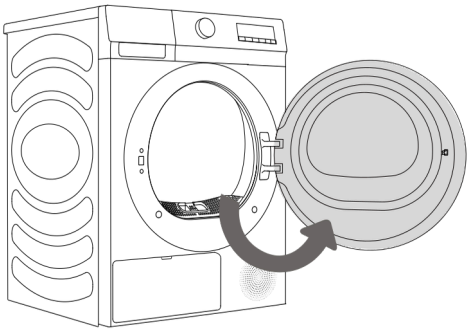

2

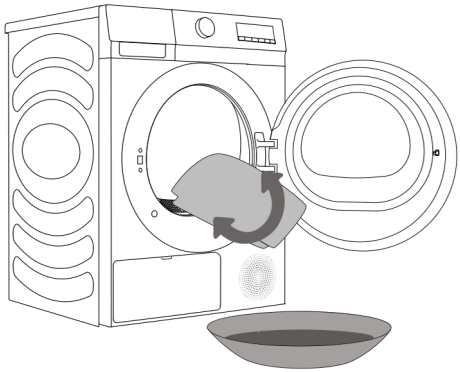

3

⚠ Non utilizzare solventi o agenti detergenti che potrebbero danneggiare l'asciugatrice (si prega di seguire le raccomandazioni e gli avvertimenti forniti dai produttori dei prodotti di pulizia).

PROCESSO DI ASCIUGATURA, PASSO DOPO PASSO (1 - 4)

FASE 1: PRESTARE ATTENZIONE ALLE ETICHETTE SUI CAPI

Lavaggio normale; Biancheria delicata	Temperatura max. di lavaggio 95°C 	Temperatura max. di lavaggio 60°C 	Temperatura max. di lavaggio 40°C 	Temperatura max. di lavaggio 30°C 	Solo lavaggio a mano 	Non lavare 
Candeggio	 Candeggio in acqua fredda			 Candeggio non consentito		
Lavaggio a secco	 Lavaggio a secco con tutti i solventi	Solvente petrolio R11, R113 	Lavaggio a secco con kerosene, alcol puro e R113 		Lavaggio a secco non consentito 	
Stiratura	Stiratura a caldo, max. 200°C 	Stiratura a caldo, max. 150°C 	Stiratura a caldo, max. 110°C 		Stiratura non consentita 	
Asciugatura	 Asciugare in piano (su una superficie piana)	Asciugare sgocciolando  Asciugare appeso 	Alta temperatura  Bassa temperatura 		Non asciugare in asciugatrice 	

PASO 2: PREPARACIÓN PARA EL PROCESO DE SECADO DE LA ROPA

- Clasifica la ropa por tipo y grosor del tejido (consulta la TABLA DE PROGRAMAS).
- Cierra los botones y cremalleras, ata las cintas y da la vuelta a los bolsillos.

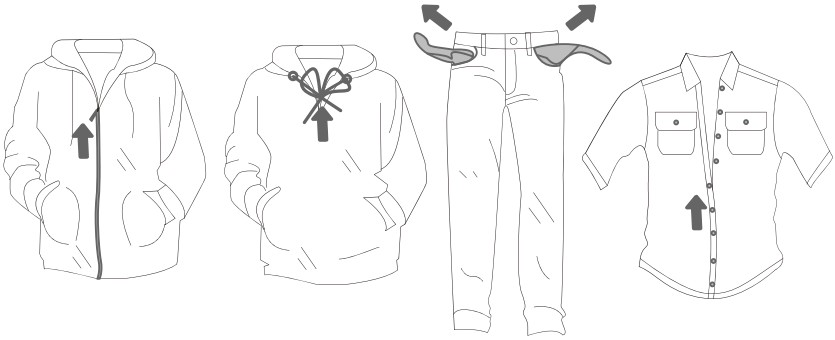

No se recomienda secar ropa hecha con tejidos especialmente delicados que puedan deformarse. Los siguientes tipos de ropa no deben secarse en la secadora, ya que esto podría deformarlos:

- prendas de cuero y otros productos de cuero;
- prendas enceradas o tratadas de cualquier otra forma;
- prendas con piezas grandes de madera, plástico o metal;
- prendas con lentejuelas;
- prendas con piezas metálicas que puedan oxidarse.

ENCENDER LA SECADORA

Conecta la secadora a la red eléctrica enchufando el cable de alimentación.
Presiona el botón ON/OFF para encender la secadora (figura 1).

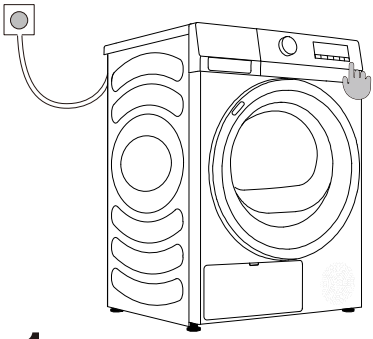

1

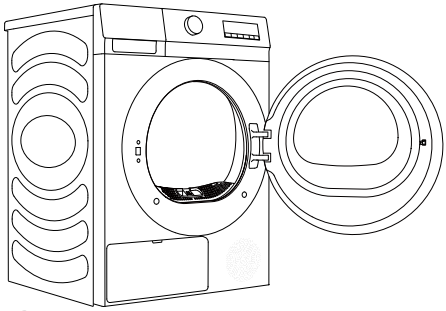

2

CARGAR LA SECADORA

Abre la puerta de la secadora tirando del lado izquierdo de la puerta hacia ti (figura 1).
Introduce la ropa en el tambor (después de asegurarte de que esté vacío) (figura 2).
Cierra la puerta de la secadora (figura 3).

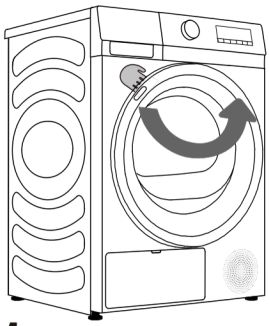

1

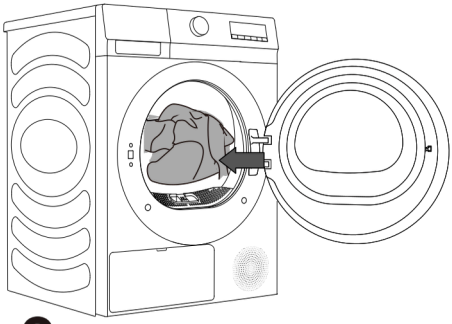

2

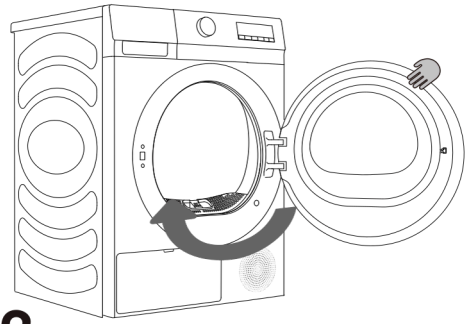

3

- Cuando la secadora está en funcionamiento, puedes abrir la puerta directamente para añadir o sacar ropa, y presionar el botón de Inicio/Pausa para que continúe funcionando después de cerrar la puerta.
- No introduzcas ropa en la secadora si no ha sido escurrida o centrifugada (ciclo de centrifugado mínimo recomendado: 800 rpm).
  No sobrecargues el tambor. Consulta la TABLA DE PROGRAMAS y respeta la carga nominal indicada en la placa de características.
- Si el tambor de la secadora está sobrecargado, la ropa se arrugará más y podría secarse de manera desigual.
- Al secar prendas grandes (sábanas, toallas, etc.), sacúdelas antes de introducirlas en el tambor de la secadora.

UNIDAD DE CONTROL

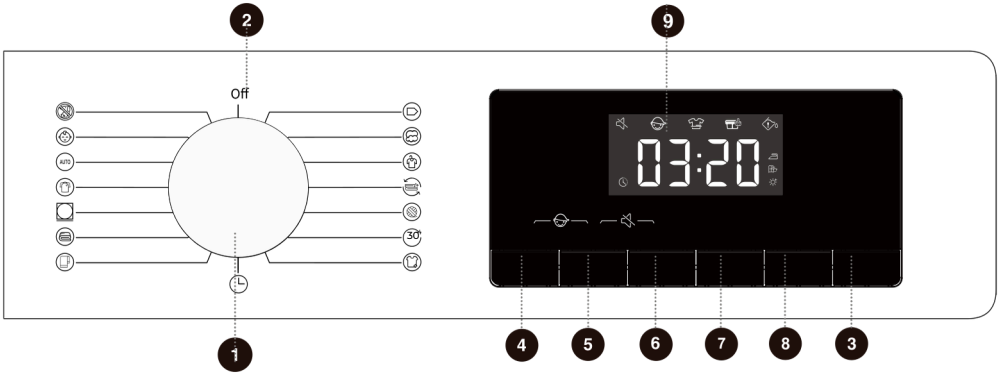

1 SELECTOR DE CICLO
Gira el dial para seleccionar un ciclo.

2 ENCENDIDO
Gira el selector de programas para encender/apagar el aparato.

3 INICIO/PAUSA
Inicia o pausa el funcionamiento completo del programa de la máquina.

4 MÁS TIEMPO
Presiona para añadir tiempo de secado al programa.

5 MENOS TIEMPO
Presiona para reducir el tiempo de secado del programa.

6 ANTIARRUGAS
Presiona para activar o desactivar la función antiarrugas.

7 NIVEL DE SECADO
Presiona para seleccionar el efecto de secado.

8 FIN DIFERIDO
Presiona para retrasar el final del ciclo.

9 PANTALLA
Se utiliza para mostrar el tiempo restante, códigos de error y otra información del programa.

4+5
BLOQUEO INFANTIL
Presiona estas dos teclas al mismo tiempo para activar o desactivar la función de bloqueo infantil.

5+6
SILENCIO
Presiona estas dos teclas al mismo tiempo para activar o desactivar las señales acústicas.

PASO 3: SELECCIÓN DEL PROGRAMA DE SECADO

Selecciona el programa girando el selector de programas (1) hacia la izquierda o derecha (dependiendo del tipo de ropa y el nivel de secado deseado). Consulta la TABLA DE PROGRAMAS.

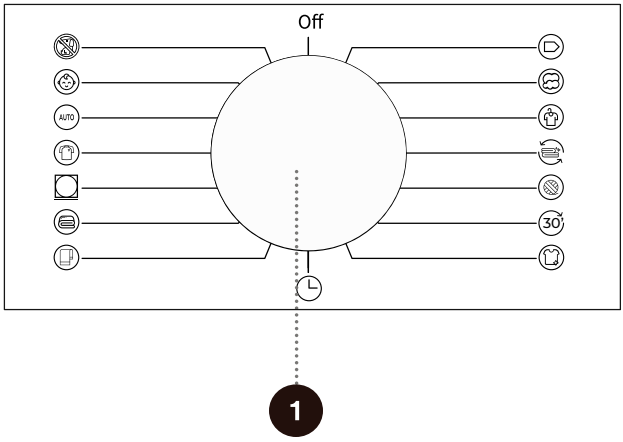

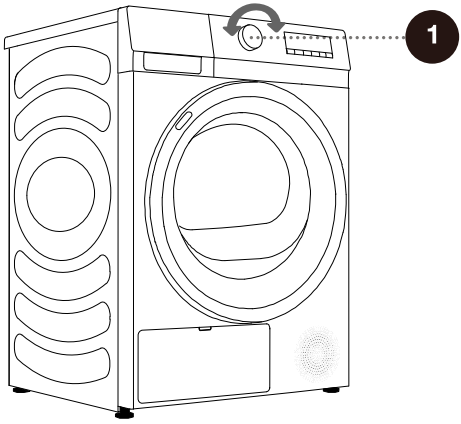

TABLA DE PROGRAMAS

Programas de secado con sensor

Programma	Tipo di biancheria	Capacità massima (kg)	Tempo di anomalia
ECO	Utilizzare questo programma per asciugare biancheria di cotone ordinaria.	8	3:28
Cotone	Utilizzare questo programma per biancheria di cotone non sensibile e più spessa con spessore simile.	8	3:58
Sintetici	Il programma è utilizzato per asciugare capi delicati in fibre sintetiche.	4	1:00
Rapido 30'	Per asciugatura rapida di capi leggeri e sottili.	0.5	0:30
Camicie	Utilizzare questo programma per asciugare camicie e bluse.	2	1:03
Asciugamani	Utilizzare questo programma per asciugare articoli non sensibili (asciugamani, strofinacci da cucina...). Dopo l'asciugatura, i capi saranno asciutti e pronti per essere riposti.	4	1:43
Lenzuola	Utilizzare il programma per articoli voluminosi. Al termine del programma, i capi saranno asciutti. La rotazione del cestello impedisce l'annodamento della biancheria.	2.5	2:56
Piumini	Utilizzare questo programma per asciugare tessuti imbottiti (cuscini, piumini, giacche ecc.). Asciugare i capi voluminosi separatamente e, se necessario, utilizzare il programma Asciugatura a tempo.	2	2:38
Sport	Utilizzare questo programma per abbigliamento sportivo con membrana, fatto di materiali misti e tessuti traspiranti.	2	1:33
Auto Dry	Utilizzare questo programma per abbigliamento sportivo con membrana, fatto di materiali misti e tessuti traspiranti.	4	2:43
Cura bebé	Utilizzare questo programma per asciugare abiti per bambini. I capi asciugati con questo programma risultano solitamente asciutti.	2	1:14

Programmi di asciugatura manuali e speciali

Programma	Tipo di biancheria	Capacità massima (kg)	Tempo in caso di guasto
Rinfrescare	In questo programma, il riscaldatore è disattivato. Il programma è adatto per rinfrescare la biancheria.	/	0:10
Lana	Questo programma breve è pensato per ammorbidire o ravvivare capi asciutti in lana o seta.	1	0:30
Asciugatura a tempo	Utilizzare questo programma per biancheria non delicata ancora leggermente umida che deve essere asciugata completamente. Nel programma a tempo, l'umidità residua non viene rilevata automaticamente. Se la biancheria è ancora umida dopo il completamento del programma, ripetere il programma; se è troppo asciutta e quindi spiegazzata e ruvida al tatto, il tempo di asciugatura selezionato era troppo lungo.	/	1:30
Cura Allergie	Per rimuovere allergeni come gli acari della polvere.	2	3:00

Se il bucato non è asciutto al livello desiderato, utilizzare funzioni aggiuntive oppure selezionare un programma più adatto.

PASSO 4: SELEZIONE DI IMPOSTAZIONI E FUNZIONI AGGIUNTIVE

La maggior parte dei programmi include impostazioni di base, ma queste possono essere modificate.
Regolare le impostazioni premendo il tasto funzione corrispondente (prima di premere il tasto START/PAUSA).
☼ Attivare/disattivare le funzioni premendo la funzione desiderata (prima di premere il tasto START/PAUSA).
☼ Alcune impostazioni non possono essere selezionate con determinati programmi. Tali impostazioni non si illumineranno e, quando si preme il tasto corrispondente, verrà emesso un segnale acustico (vedere TABELLA FUNZIONI).

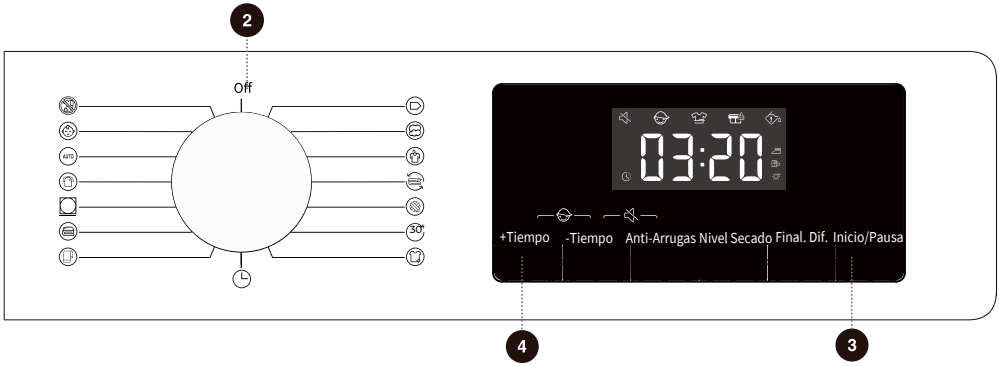

2 ALIMENTAZIONE

Per accendere/spegnere l'asciugatrice.
Durante il funzionamento del programma, se è necessario spegnere l'apparecchio, ruotare la manopola sulla posizione "off" per spegnerlo.
In modalità standby, se non viene effettuata alcuna operazione entro pochi minuti, l'apparecchio si spegnerà automaticamente.

3 AVVIO/PAUSA

Premere il tasto "Avvio/Pausa" per mettere in pausa o avviare il programma.
Quando il programma è in pausa, le funzioni impostate non possono essere modificate.
Se è necessario modificare il programma o la funzione durante il funzionamento, ruotare la manopola su "off", poi ruotarla di nuovo per selezionare il programma e la funzione desiderati, quindi avviare.

4 TEMPO AGGIUNTIVO

Questa funzione consente di aggiungere tempo di asciugatura al programma.
Premere continuamente per scorrere le posizioni di tempo preimpostate. I diversi programmi hanno impostazioni di tempo differenti.
Questa funzione è applicabile solo ai programmi manuali e speciali. I programmi con sensore non possono essere avviati.



5 TEMPO RIDOTTO

Questa funzione consente di ridurre il tempo di asciugatura del programma.

Premere continuamente per scorrere le posizioni di tempo preimpostate. I diversi programmi hanno impostazioni di tempo differenti.

Questa funzione è applicabile solo ai programmi manuali e speciali. I programmi con sensore non possono essere avviati.

6 ANTI PIEGA

Premere per attivare la funzione "Anti Piega", premere due volte per disattivarla, e cicla in sequenza.

Se i capi non possono essere rimossi subito dopo l'asciugatura, selezionare il programma anti piega. In questo momento, il cestello ruota a intermittenza per evitare che i capi si stropiccino.

Toccare qualsiasi tasto o aprire la porta per uscire dalla modalità anti piega.

Se non viene effettuata alcuna operazione, l'esecuzione più lunga terminerà automaticamente dopo 12 ore per impostazione predefinita.

7 LIVELLO DI ASCIUGATURA

Per la selezione dell'effetto di asciugatura:

【 】 Extra: i capi possono essere riposti subito dopo l'asciugatura.

【 】 Armadio: i capi possono essere indossati immediatamente dopo l'asciugatura.

【 】 Ferro: i capi sono ancora leggermente umidi e possono essere stirati.



8 FINE RITARDATA

Questa funzione consente di ritardare l'orario di fine del programma.

Impostare il ritardo dopo aver selezionato il programma e le funzioni. Premere il tasto di impostazione per aumentare o ridurre il tempo di ritardo. Il tempo varia di 1 ora per ogni pressione, fino a un massimo di 24 ore.

L'orario impostato rappresenta il termine del programma, includendo il tempo di funzionamento complessivo, per cui deve essere superiore alla durata del programma. Quando la funzione Fine Ritardata è impostata, l'icona dell'orologio si illumina.

Quando il programma è in esecuzione, l'icona rimane accesa o lampeggia (a seconda del modello).

Al termine del processo, l'icona dell'appuntamento si spegne.

Prima dell'avvio del programma, è possibile annullare l'appuntamento selezionando altri programmi o funzioni.

Dopo l'avvio del programma, per annullare l'appuntamento è necessario spegnere e riavviare l'asciugatrice.

9 DISPLAY

Serve per visualizzare il tempo rimanente, l'orario dell'appuntamento, i codici di errore e altre informazioni del programma.

Il tempo visualizzato potrebbe differire da quello effettivo. A causa dell'influenza di tipo e quantità di bucato, contenuto d'acqua dopo la centrifuga e temperatura ambiente, il tempo di asciugatura reale si adatta automaticamente. Al termine del programma viene visualizzato "End".

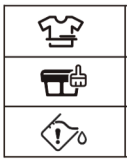

Icona antipiega. Quando l'icona è accesa, indica che la funzione antipiega è attivata.

Icona di pulizia del filtro lanugine e detriti. L'icona lampeggiante indica che è necessario pulire il filtro e rimuovere i detriti.

Icona di pulizia del serbatoio dell'acqua. L'icona lampeggiante indica che il serbatoio deve essere svuotato.



4 + 5 Blocco bambini

Questa è una funzione di sicurezza. Per attivarla, premere contemporaneamente i tasti "Più tempo + Meno tempo" fino a quando l'icona del blocco bambini si illumina; a quel punto il blocco sarà attivo. Ripetere la stessa operazione per disattivarlo.

Quando il blocco bambini è attivo, tutti i pulsanti funzione saranno disabilitati tranne il tasto di accensione.

Al termine del programma, il blocco bambini si disattiva automaticamente.

La funzione blocco bambini include una funzione di memoria: rimane attiva finché non viene disattivata manualmente.

Dopo l'attivazione del blocco bambini: se il ciclo è in modalità antipiega, il blocco deve essere disattivato manualmente per interrompere la funzione antipiega.

5 + 6 Silenzioso

Utilizzare questa funzione per disattivare o ripristinare i segnali acustici.

Quando l'asciugatrice è in modalità standby, pausa o in funzione, premere i tasti "Meno tempo + Antipiega" fino a quando sul display compare l'icona della funzione mute. Tutti i segnali acustici saranno disattivati, tranne quelli di allarme.

Per riattivare i segnali, ripetere la stessa operazione finché l'icona mute si spegne.

La funzione mute ha una memoria: rimane attiva finché non viene disattivata manualmente.

TABELLA FUNZIONI

Programmi	PIÙ TEMPO	MENO TEMPO	ANTIPIEGA	LIVELLO DI ASCIUGATURA	FINE RITARDATA
ECO	×	×	○	×	○
Cotone	×	×	○	○	○
Sintetici	×	×	○	○	○
Rinfresca	○	○	○	×	○
Lana	○	○	○	×	○
Rapido 30’	×	×	○	×	○
Camicie	×	×	○	○	○
Asciugatura a tempo	○	○	○	×	○
Asciugamani	×	×	○	○	○
Piumoni	×	×	○	○	○
Abbigliamento sportivo	×	×	○	○	○
Auto	×	×	○	○	○
Asciugatura	×	×	○	○	○
Cura del bambino	×	×	○	○	○
Cura allergie	○	○	○	×	○

○ Funzioni opzionali
× Non selezionabile

MANUTENZIONE E PULIZIA

⚠ Prima della pulizia, assicurarsi di spegnere l'asciugatrice e scollegarla dalla rete elettrica (staccare la spina dalla presa di corrente).

L'asciugatrice è dotata di un sistema di filtraggio composto da diversi filtri che impediscono a eventuali impurità di entrare nel sistema dello scambiatore di calore.

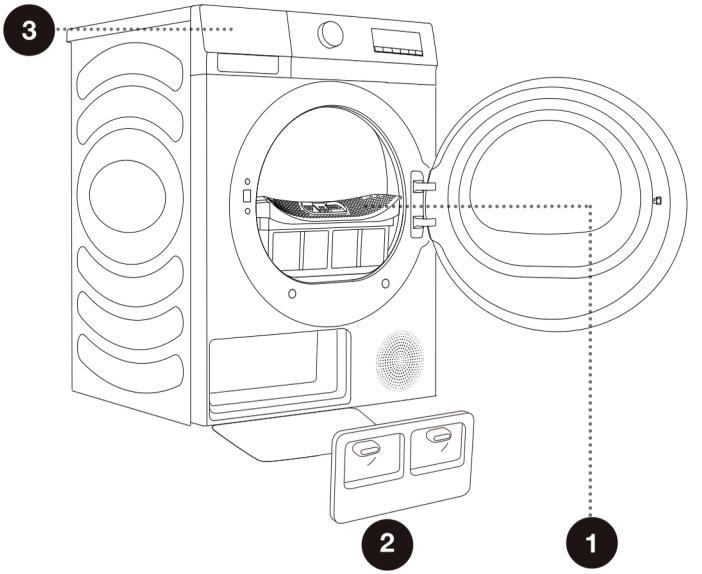

1 Filtro a rete

2 Sportello dello scambiatore di calore

3 Serbatoio della condensa

L'asciugatrice non deve mai essere utilizzata senza i filtri installati o con filtri danneggiati, poiché un'eccessiva quantità di fibre accumulate dai tessuti potrebbe causare malfunzionamenti o guasti dell'apparecchio.

PULIZIA DEL FILTRO RETE NELLO SPORTELLO

💡 Pulire il filtro rete dopo ogni ciclo di asciugatura.
L'accumulo eccessivo di lanugine sul filtro riduce l'efficacia dell'asciugatura. Si consiglia di pulire il filtro dopo ogni utilizzo.
Dopo la pulizia, assicurarsi di reinstallare correttamente il filtro prima di utilizzare l'asciugatrice.

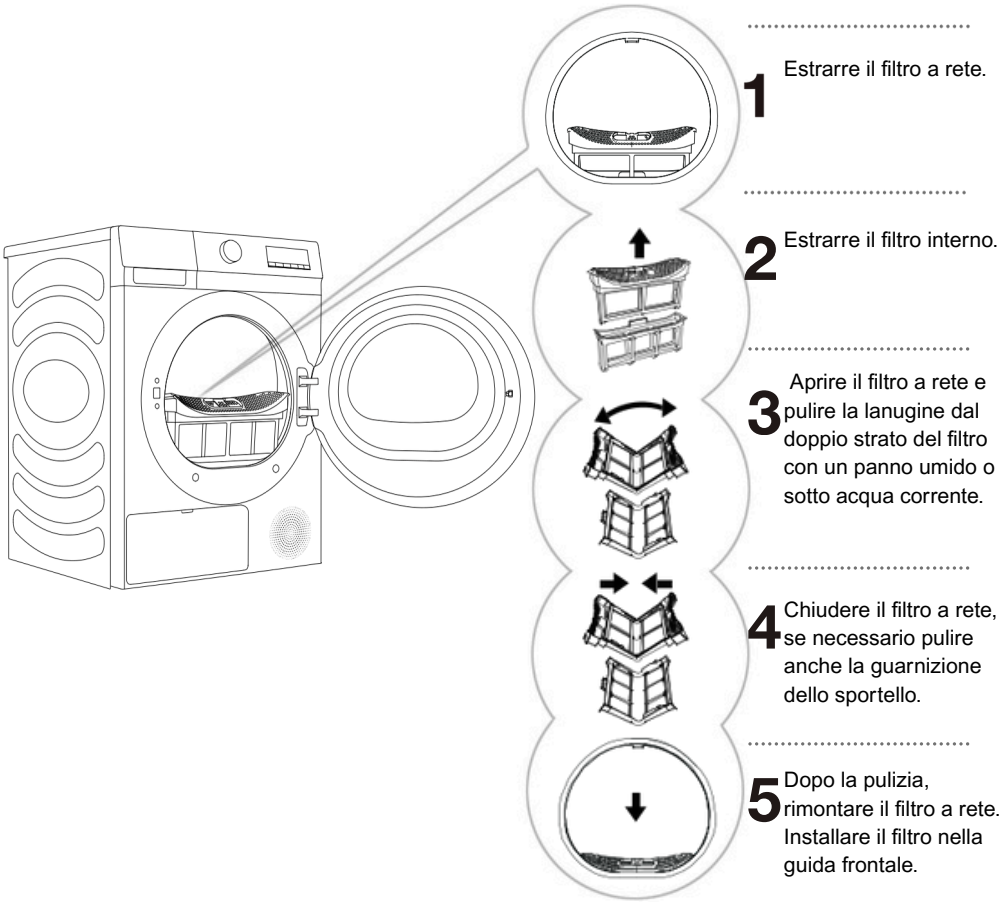

1 Estrarre il filtro a rete.

2 Estrarre il filtro interno.

3 Aprire il filtro a rete e pulire la lanugine dal doppio strato del filtro con un panno umido o sotto acqua corrente.

4 Chiudere il filtro a rete, se necessario pulire anche la guarnizione dello sportello.

5 Dopo la pulizia, rimontare il filtro a rete. Installare il filtro nella guida frontale.

Assicurarsi di non pizzicarsi le dita con il coperchio del filtro.

PULIZIA DELLO SCAMBIATORE DI CALORE

Durante la pulizia, potrebbe fuoriuscire dell'acqua. Si consiglia quindi di posizionare un panno assorbente sul pavimento.

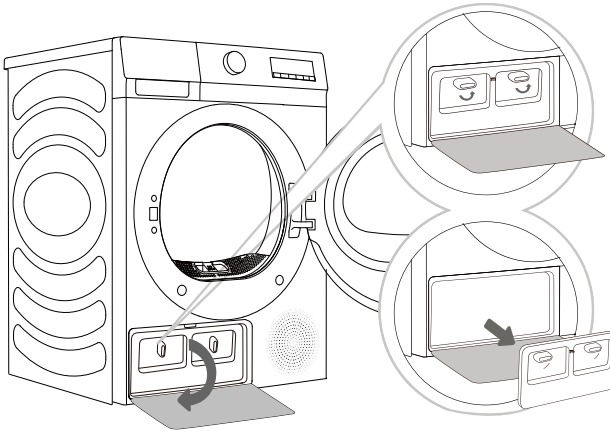

1 Premere il fermaglio del coperchio dello scambiatore di calore in basso a sinistra per aprire il coperchio.

2 Ruotare la manopola di bloccaggio del coperchio in posizione di sblocco.

3 Dopo un periodo di utilizzo, se vi è polvere sullo scambiatore di calore, rimuoverla con degli attrezzi. Non toccare direttamente lo scambiatore di calore con le mani per evitare lesioni.

4 Installare il coperchio interno nella sua posizione originale, bloccare la manopola e chiudere il coperchio dello scambiatore di calore.

⚠ Non toccare le parti metalliche interne dello scambiatore di calore a mani nude. Rischio di lesioni a causa di parti taglienti. Utilizzare guanti protettivi adeguati durante la pulizia dello scambiatore di calore.

⚠ Una pulizia scorretta delle alette metalliche dello scambiatore di calore può danneggiare permanentemente l'asciugatrice. Non premere sulle alette metalliche con oggetti duri come, ad esempio, il tubo di plastica di un aspirapolvere.

La polvere e lo sporco presenti sulle alette metalliche dello scambiatore di calore possono essere rimossi con strumenti come aspirapolvere, spazzola morbida, ecc.

Senza esercitare pressione, muovere delicatamente l'accessorio con la spazzola solo nella direzione delle alette metalliche, dall'alto verso il basso. Troppa pressione può danneggiare o piegare le alette dello scambiatore di calore.

💡 Si consiglia di pulire lo scambiatore di calore almeno ogni venti utilizzi.

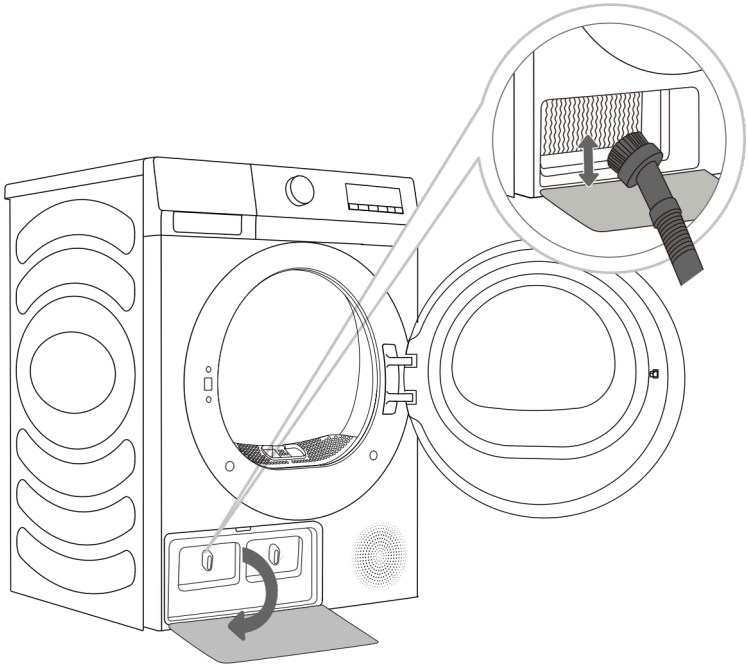

SVUOTAMENTO DEL SERBATOIO DI CONDENSA

💡 Svuotare il serbatoio di condensa dopo ogni ciclo di asciugatura.

Se il serbatoio di condensa è pieno, il programma di asciugatura verrà interrotto automaticamente. Il simbolo ⌁ si illuminerà sull'unità display, indicando che il serbatoio deve essere svuotato.

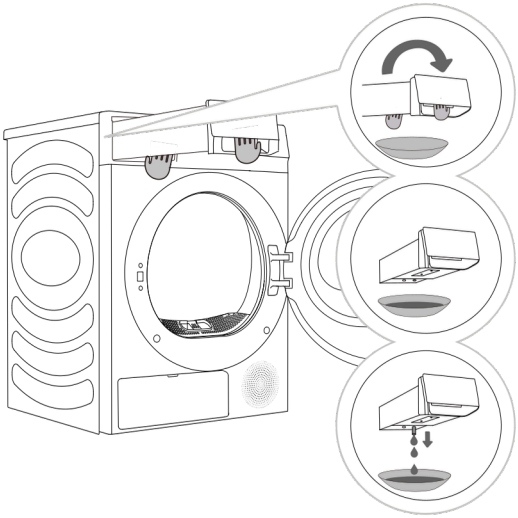

1 Rimuovere il serbatoio di condensa dall'asciugatrice. Tirare la maniglia del serbatoio con una mano fino a metà corsa. Una volta che il serbatoio è a metà, sostenere il fondo con l'altra mano e continuare a estrarre lentamente con entrambe le mani.

2 Svuotare l'acqua attraverso il foro di scarico e poi pulire l'interno del serbatoio. Mescolare un detergente neutro in acqua tiepida. Riempire il serbatoio con la miscela attraverso il foro di scarico e lasciarla agire per 30 minuti. Quindi, risciacquare il serbatoio con acqua pulita e asciugarlo completamente.

3 Reinserire il serbatoio di condensa nella sua posizione.

💡 L'acqua del serbatoio della condensa non è potabile. Se accuratamente filtrata, può essere utilizzata per la stiratura.

⚠ Non aggiungere mai sostanze chimiche o profumi nel serbatoio della condensa.
Il serbatoio dell'acqua è pesante. Rimuovere lentamente il serbatoio dell'acqua utilizzando entrambe le mani, mantenendolo in posizione orizzontale.
Fare attenzione durante la rimozione del serbatoio dell'acqua pieno. È molto pesante e può causare lesioni se cade.

NOTA: se l'asciugatrice visualizza un codice informativo e si ferma durante un ciclo di asciugatura, svuotare il serbatoio dell'acqua e premere Avvio/Pausa. Il codice informativo scomparirà e l'asciugatrice riprenderà l'asciugatura.
Non è necessario svuotare il serbatoio della condensa se il tubo di scarico è collegato direttamente a uno scarico (vedere il capitolo »INSTALLAZIONE E COLLEGAMENTO/Scarico della condensa«).

PULIZIA DELL'ASCIUGATRICE

⚠ Scollegare sempre l'asciugatrice dalla rete elettrica prima della pulizia.

Pulire l'esterno dell'asciugatrice con un panno di cotone morbido e umido.

⚠ Non utilizzare solventi o agenti di pulizia che potrebbero danneggiare l'asciugatrice (seguire le raccomandazioni e gli avvertimenti forniti dai produttori dei detergenti).

Asciugare tutte le parti dell'asciugatrice con un panno morbido fino a completa asciugatura.

Non pulire l'asciugatrice con un getto d'acqua!

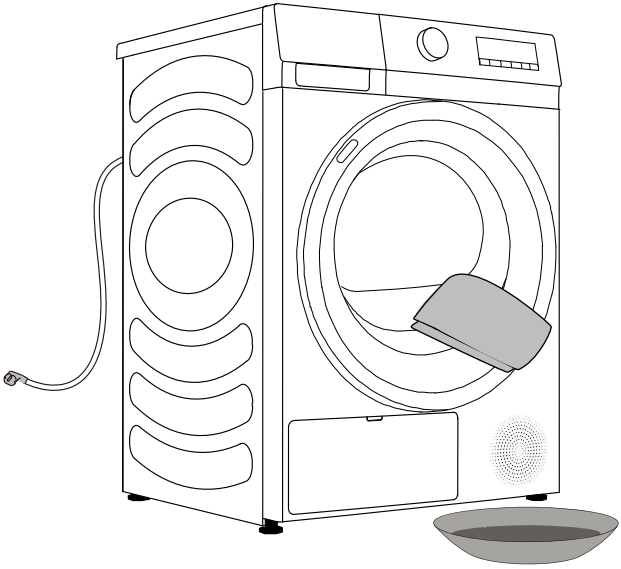

RISOLUZIONE DEI PROBLEMI

COSA FARE...?

Disturbi ambientali (es. la rete elettrica) possono causare vari messaggi di errore (vedi TABELLA DI RISOLUZIONE DEI PROBLEMI). In tal caso:

- Spegnere l'asciugatrice e attendere almeno un minuto.
- Riaccendere l'asciugatrice e ripetere il programma di asciugatura.
- La maggior parte degli errori durante il funzionamento può essere risolta dall'utente (vedi TABELLA DI RISOLUZIONE DEI PROBLEMI).
- Se l'errore persiste, contattare un centro assistenza autorizzato.
- Le riparazioni devono essere effettuate solo da personale adeguatamente qualificato.
- Le riparazioni o richieste di garanzia derivanti da un collegamento errato o uso improprio dell'asciugatrice non saranno coperte dalla garanzia. In tali casi, i costi di riparazione saranno a carico dell'utente.

💡 La garanzia non copre gli errori o i guasti derivanti da disturbi ambientali (fulmini, guasti alla rete elettrica, disastri naturali, ecc.).

TABELLA DI RISOLUZIONE DEI PROBLEMI E ERROR

Fenomeno di guasto	Metodo consigliato di gestione
L'asciugatrice non si avvia	◇ Controllare il collegamento di alimentazione; ◇ Confermare che il tasto "Start/Pausa" sia premuto; ◇ Verificare che lo sportello sia chiuso correttamente; ◇ Il fusibile di casa è bruciato, l'interruttore è scattato o si è verificata un'interruzione di corrente.
L'asciugatrice non si avvia e visualizza "Fine"	◇ Verificare che l'impostazione del programma sia corretta; ◇ Verificare che ci siano indumenti nel cestello.
Tempo di asciugatura eccessivo	◇ Verificare che l'impostazione del programma sia corretta; ◇ Controllare se ci sono troppi indumenti raggruppati; ◇ Pulire il filtro; ◇ Alcuni programmi includono un raffreddamento con flusso d'aria alla fine.
Scarso effetto di asciugatura	◇ Verificare che gli indumenti siano stati centrifugati; ◇ Controllare che il programma sia corretto; ◇ Controllare che non ci siano troppi indumenti; ◇ Carico non correttamente separato (es. capi difficili da asciugare mescolati con capi facili); ◇ Carico con tessuti pesanti; ◇ Controllare il filtro.
Il tempo rimanente visualizzato si ferma o salta	◇ Il tempo rimanente varia a seconda del tipo di tessuto, del carico, della centrifuga e della temperatura ambiente – è normale.
Gli indumenti sono spiegazzati	◇ Gli indumenti sono stati asciugati troppo a lungo. Usare un tempo più breve; ◇ Gli indumenti sono rimasti troppo a lungo nell'apparecchio dopo la fine del ciclo.
Il display mostra una durata diversa da quella reale	◇ Per i programmi che si fermano automaticamente quando i capi sono asciutti, la durata viene calcolata in base a condizioni standard (umidità iniziale, quantità e tipo di carico). Il tempo di asciugatura si adatta automaticamente. Differenze tra il tempo effettivo e quello visualizzato sono normali e garantiscono la miglior efficacia.

Fenomeno di guasto	Metodo di gestione consigliato
L'asciugatrice è troppo rumorosa.	◇ Controllare la presenza di monete, bottoni allentati, chiodi e altri oggetti ed eliminarli immediatamente. ◇ Controllare il filtro della lanugine. Rimuovere eventuali oggetti bloccati nel filtro. ◇ Assicurarsi che l'asciugatrice sia livellata e poggi saldamente a terra. ◇ L'asciugatrice può emettere un ronzio a causa del movimento dell'aria attraverso il cestello e la ventola. Questo è normale.
I vestiti si restringono.	◇ Non si stanno seguendo le istruzioni per la cura dei capi. Usare una temperatura bassa o senza calore.
Rimane lanugine sui vestiti.	◇ Il filtro della lanugine non è stato pulito correttamente. ◇ I vestiti non sono stati selezionati correttamente. ◇ Alcuni tessuti producono più lanugine e dovrebbero essere asciugati separatamente da tessuti a cui si attacca facilmente. ◇ Nei taschini sono rimasti fazzoletti, carta, ecc.
L'apparecchio ha un odore.	◇ L'odore è causato dal materiale in gomma all'interno dell'apparecchio. Questo odore scompare automaticamente dopo alcuni utilizzi. ◇ Durante il lavaggio, usare il detergente secondo le raccomandazioni del produttore. Un uso eccessivo può causare accumulo di detergente non disciolto sui vestiti e causare odore. ◇ I vestiti possono assorbire odori se lasciati nell'apparecchio dopo l'asciugatura o nella lavatrice dopo il lavaggio. Rimuovere subito i vestiti a fine ciclo. ◇ Verificare che la lavatrice non abbia odori. In tal caso, pulire il cestello della lavatrice seguendo il manuale. ◇ Mantenere sempre puliti entrambi i filtri della lanugine. Se rimangono residui dopo l'asciugatura, possono causare odori. Asciugare bene il filtro dopo la pulizia.
La macchina è accesa e si avvia direttamente dopo un'interruzione di corrente, ma non funziona.	◇ Quando il programma è in pausa, le funzioni impostate non possono essere cambiate. Se è necessario modificare un programma o una funzione durante il funzionamento, o se c'è stata un'interruzione di corrente, riaccendere la macchina, selezionare il programma e la funzione desiderata e infine avviarla.

Codice	Interpretazione	Metodo di gestione raccomandato
F50/F51	Sensore anomalo	◇ Contattare il servizio post-vendita.

ASSISTENZA

Prima di contattare un tecnico dell’assistenza

Quando contatti un centro assistenza, indica il tipo di asciugatrice.

Tipo, codice/ID, modello e numero di serie sono indicati sulla targhetta identificativa.

⚠ In caso di guasto, utilizzare solo pezzi di ricambio approvati da produttori autorizzati.
⚠ Le riparazioni o eventuali richieste di garanzia derivanti da collegamenti errati o da un uso improprio dell’asciugatrice non saranno coperte dalla garanzia. In tali casi, i costi di riparazione saranno a carico dell’utente.

TABELLA DI CONSUMO TIPICO

Istruzioni del programma

La tabella indica i valori di consumo energetico e i tempi per l'asciugatura di un carico di prova di biancheria con carichi variabili e dopo la centrifuga della lavatrice.
Si applicano i seguenti requisiti ai valori di consumo specificati di seguito.

Temperatura dell'aria in ingresso	**temperatura ambiente**
Umidità dell'aria in ingresso	50–60%
Temperatura di asciugatura	Normale

Programma	Capacità nominale (kg)	Centrifuga (rpm)	Consumo del programma (kWh/ciclo)	Durata del programma (h:m)	Umidità residua finale (%)
ECO	8	/	1.80	3:28	1.5
Sintetici extra	4	1000	0.75	1:24	0.5
Sintetici da stiro	4	1000	0.51	0:58	10
Cotone extra	8	1000	2.27	3:52	0.5
	4	1000	1.31	2:18	0.5
Cotone da stiro	8	1000	1.58	2:44	10
	4	1000	0.86	1:33	10
Lana	1	/	0.22	0:30	1.0

1. The values given for programs other than the Eco program are indicative only.
2. Results of Wool program is based on wool load with 5% initial moisture content.
3. The Eco program is suitable to dry wet cotton laundry, and this program is used to assess the compliance with the EU ecodesign legislation.
4. The Eco program is the most efficient program in terms of energy consumption for drying wet cotton laundry.
5. Loading the household tumble dryer up to the maximum capacity indicated by the manufacturer for the respective programs will contribute to energy savings.
6. At full load of Eco program, acoustic airborne noise emission of the drying cycle: 64 dB.
7. The product information and QR code are reflected in the energy consumption label; the product registration information can be obtained by scanning the QR code.
8. The power consumption of the off-mode is 0.5 W. Time on switching automatically to off-mode: 10 min.

💡 Due to deviations in terms of type and amount of laundry, spinning, power supply oscillation, and environment temperature and humidity, the values measured at the user may differ from the one stated in the table.
We reserve the right to any changes and errors in the instructions for use.

TIPS FOR DRYING AND ECONOMIC USE YOUR DRYER

The most economical way of drying is to dry the recommended amount of laundry in each batch (see PROGRAMME TABLE).

Drying laundry made of particularly delicate fabrics that may be deformed is not recommended. Use of conditioner in the washing cycle is not necessary as the laundry is soft and smooth after drying in the dryer. Drying time will be shorter and power consumption will be lower if the garments are thoroughly wrung or spun before drying. By selecting the appropriate drying programme, you will avoid over-drying your laundry and problems with ironing or shrinkage of fabric.

Regular cleaning of the filters will lead to optimum drying time and minimum power consumption. When drying smaller amounts of laundry or individual garments, the sensor may not perceive the actual level of moisture in the laundry. In such cases, it is recommended to dry smaller items or amounts with programmes for dryer laundry or with the timed programme.

DISPOSAL

Imballaggio è realizzato con materiali ecologici che possono essere riciclati, smaltiti o distrutti senza alcun pericolo per l'ambiente. A tal fine, i materiali di imballaggio sono etichettati in modo appropriato.



Il simbolo sul prodotto o sul suo imballaggio indica che il prodotto non deve essere trattato come rifiuto domestico normale. Portare il prodotto in un centro di raccolta autorizzato per il trattamento dei rifiuti di apparecchiature elettriche ed elettroniche.

Durante lo **smaltimento** dell'asciugadora al termine della sua vita utile, rimuovere tutti i cavi di alimentazione e distruggere la chiusura e l'interruttore della porta per evitare che la porta si blocchi o si chiuda (sicurezza per i bambini).

Il corretto **smaltimento** del prodotto aiuterà a prevenire eventuali effetti negativi sull'ambiente e sulla salute delle persone, che potrebbero verificarsi in caso di smaltimento non corretto del prodotto. Per informazioni dettagliate sullo smontaggio e sul trattamento del prodotto, contattare l'ente municipale responsabile della gestione dei rifiuti, il servizio di smaltimento rifiuti o il negozio dove è stato acquistato il prodotto.

www.aspes.es
aspes@sareteknika.es
902 99 69 01 / 944 04 14 08

20103412-N6020000361A