aspes

FOUR À MICRO-ONDES COMMERCIAL

MANUEL D'INSTRUCTIONS

Modèle: AMWH3421002MD

Lire attentivement ces instructions avant d'utiliser le four à micro-ondes et les conserver soigneusement.

Si vous suivez les instructions, votre four vous offrira de nombreuses années de bon service.

CONSERVER ATTENTIVEMENT CES INSTRUCTIONS

PRÉCAUTIONS POUR ÉVITER UNE EXPOSITION EXCESSIVE À L'ÉNERGIE DES MICRO-ONDES

(a) Ne pas essayer de faire fonctionner ce four avec la porte ouverte, car cela pourrait entraîner une exposition nocive à l'énergie des micro-ondes. Il est important de ne pas casser ni altérer les dispositifs de sécurité.

(b) Ne pas placer d'objet entre la face avant du four et la porte ni permettre que de la saleté ou des résidus de détergent s'accumulent sur les surfaces d'étanchéité.

(c) ATTENTION : Si la porte ou les joints de la porte sont endommagés, le four ne doit pas être utilisé tant qu'il n'a pas été réparé par une personne compétente.

ADDENDUM

Si l'appareil n'est pas maintenu en bon état de propreté, sa surface pourrait se détériorer, réduisant la durée de vie de l'appareil et provoquant une situation dangereuse.

CARACTÉRISTIQUES TECHNIQUES

Modèle : Tension nominale → AMWH3421002MD

Puissance nominale en entrée (Micro-ondes) → 230V~50Hz

Puissance nominale en sortie → 3200 W 2100 W

Puissance (Micro-ondes) → W

INSTRUCTIONS DE SÉCURITÉ IMPORTANTES
AVERTISSEMENT

Pour réduire le risque d'incendie, de chocs électriques, de blessures aux personnes ou d'exposition excessive à l'énergie des micro-ondes lors de l'utilisation de l'appareil, suivez les précautions de base, notamment les suivantes :

1. Cet appareil n'est pas destiné à être utilisé par des personnes (y compris les enfants) ayant des capacités physiques, sensorielles ou mentales réduites, ou manquant d'expérience et de connaissances, sauf si elles ont été surveillées ou formées à l'utilisation de l'appareil par une personne responsable de leur sécurité. Les enfants doivent être surveillés pour s'assurer qu'ils ne jouent pas avec l'appareil.
2. Si le cordon d'alimentation est endommagé, il doit être remplacé par le fabricant, son service après-vente ou des personnes qualifiées pour éviter tout danger. (Pour les appareils avec prise de type Y)
3. Avertissement : S'assurer que l'appareil est éteint avant de remplacer la lampe afin d'éviter tout risque de choc électrique.
4. AVERTISSEMENT : Il est dangereux pour toute personne non qualifiée d'effectuer des travaux de maintenance ou de réparation qui impliquent le retrait d'un couvercle protégeant contre l'exposition à l'énergie des micro-ondes.
5. AVERTISSEMENT : Les liquides et autres aliments ne doivent pas être chauffés dans des récipients fermés, car ils pourraient exploser.
6. AVERTISSEMENT : Le chauffage de boissons au micro-ondes peut provoquer une ébullition retardée et explosive ; il faut donc faire attention lors de la manipulation du récipient.

1. AVERTISSEMENT : Le contenu des biberons et des petits pots pour bébé doit être mélangé ou agité, et la température vérifiée avant consommation afin d'éviter les brûlures.
2. Utilisez uniquement des ustensiles adaptés à l'utilisation dans les fours à micro-ondes.
3. Lors du réchauffage des aliments dans des contenants en plastique ou en papier, surveillez le four en raison du risque d'incendie.
4. Si de la fumée est observée, éteignez ou débranchez l'appareil et gardez la porte fermée pour étouffer les flammes.
5. Les œufs dans leur coquille et les œufs durs entiers ne doivent pas être réchauffés au micro-ondes, car ils peuvent exploser même après le chauffage.
6. Le four doit être nettoyé régulièrement et les résidus alimentaires doivent être retirés.
7. L'appareil ne doit pas être nettoyé au jet d'eau (pour les appareils destinés à être placés au sol et qui ne sont pas au moins IPX5).
8. Un défaut de nettoyage du four peut entraîner une détérioration de la surface, réduire la durée de vie de l'appareil et créer une situation dangereuse.
9. Utilisez uniquement la sonde de température recommandée pour ce four (pour les fours équipés d'une fonction d'utilisation d'une sonde de détection de température).
10. Lisez et suivez les instructions spécifiques : « PRÉCAUTIONS POUR ÉVITER UNE EXPOSITION EXCESSIVE À L'ÉNERGIE DES MICRO-ONDES ».
11. Les contenants métalliques pour aliments et boissons ne sont pas autorisés pendant la cuisson au micro-ondes.

LIRE ATTENTIVEMENT ET CONSERVER POUR RÉFÉRENCE FUTURE

Pour réduire le risque de blessures aux personnes

Installation de mise à la terre

DANGER

Risque de choc électrique

Toucher certaines des pièces internes peut provoquer des blessures graves voire mortelles. Ne démontez pas cet appareil.

AVERTISSEMENT

Risque de choc électrique

Une mauvaise utilisation de la mise à la terre peut provoquer des chocs électriques. Ne branchez pas l'appareil avant qu'il ne soit correctement installé et mis à la terre.

NETTOYAGE

Assurez-vous de débrancher l'appareil du réseau électrique.

1. Nettoyez l'intérieur du four après utilisation avec un chiffon légèrement humide.
2. Nettoyez les accessoires normalement avec de l'eau savonneuse.
3. Le cadre de la porte, le joint et les parties voisines doivent être nettoyés avec un chiffon humide lorsqu'ils sont sales.

Cet appareil doit être mis à la terre. En cas de court-circuit, la mise à la terre réduit le risque de choc électrique en fournissant un fil d'évacuation pour le courant électrique. Cet appareil est équipé d'un câble avec une fiche de mise à la terre. La fiche doit être branchée sur une prise correctement installée et mise à la terre.

Consultez un électricien ou un technicien qualifié si les instructions de mise à la terre ne sont pas entièrement comprises ou en cas de doute sur le bon raccordement à la terre de l'appareil. Si une rallonge est nécessaire, utilisez uniquement un câble à 3 fils.

1. Un cordon d'alimentation court est fourni pour réduire le risque d'enchevêtrement ou de trébuchement sur un câble plus long.
2. Si vous utilisez un câble long ou une rallonge :

a. La capacité électrique du câble ou de la rallonge doit être au moins égale à la puissance nominale de l'appareil.

b. La rallonge doit être de type 3 fils avec mise à la terre.

c. Le câble long doit être disposé de manière à ne pas dépasser du plan de travail ou de la table, où il pourrait être tiré par des enfants ou provoquer des trébuchements accidentels.

USTENSILES

ATTENTION

Risque de blessures corporelles

Il est dangereux pour quiconque, sauf pour le personnel qualifié, d'effectuer des opérations d'entretien ou de réparation impliquant le retrait d'un couvercle qui protège de l'exposition à l'énergie micro-ondes.

Consultez les instructions sur les « Matériaux que vous pouvez utiliser au micro-ondes ou à éviter au micro-ondes ».

Certains ustensiles non métalliques peuvent ne pas être sûrs pour une utilisation au micro-ondes.

En cas de doute, vous pouvez tester l'ustensile en suivant la procédure ci-dessous.

Test des ustensiles :

1. Remplir un récipient adapté au micro-ondes avec 1 tasse (250 ml) d'eau froide et y placer l'ustensile à tester.
2. Faire chauffer à pleine puissance pendant 1 minute.
3. Toucher prudemment l'ustensile. Si l'ustensile vide est chaud, ne pas l'utiliser pour la cuisson au micro-ondes.
4. Ne pas dépasser 1 minute de cuisson.

Matériaux que vous pouvez utiliser au micro-ondes

Ustensiles	Observations
Plateau tournant	Suivre les instructions du fabricant. Le fond doit bien reposer sur la plaque en céramique. Une utilisation incorrecte peut provoquer la rupture de la plaque en céramique.
Vaisselle	Uniquement adaptée au micro-ondes. Suivre les instructions du fabricant. Ne pas utiliser de plats fissurés ou ébréchés.
Bocaux en verre	Toujours retirer le couvercle. Utiliser uniquement pour réchauffer légèrement les aliments. La plupart des bocaux en verre ne résistent pas à la chaleur et peuvent se briser.
Plat en verre résistant	Uniquement du verre résistant à la chaleur. S'assurer qu'il ne comporte pas de décorations métalliques. Ne pas utiliser de plats fissurés ou ébréchés.
Sachets de cuisson	Suivre les instructions du fabricant. Ne pas fermer avec des attaches métalliques. Faire des trous pour laisser échapper la vapeur.
Assiettes et gobelets en papier	Pour des cuissons/réchauffages brefs. Ne pas laisser sans surveillance pendant l'utilisation.
Essuie-tout	Utiliser pour couvrir les aliments et absorber les graisses. À utiliser sous surveillance pour des cuissons brèves.
Papier cuisson	Utiliser comme couverture pour éviter les éclaboussures ou pour une cuisson vapeur.
Plastique	Uniquement du plastique adapté au micro-ondes. Suivre les instructions du fabricant. Doit être étiqueté « Pour micro-ondes ». Certains contenants peuvent s'assouplir à la chaleur. Les « sachets pour cuisson » et les sachets fermés doivent être perforés ou découpés comme indiqué.
Film plastique	Uniquement adapté au micro-ondes. Utiliser pour couvrir les aliments pendant la cuisson pour retenir l'humidité. Ne pas laisser toucher les aliments.
Thermomètres	Uniquement des thermomètres adaptés au micro-ondes (par ex. pour viande et confiserie).
Papier sulfurisé	Utiliser comme couverture pour éviter les éclaboussures et retenir l'humidité.

Matériaux que vous pouvez utiliser au micro-ondes

Ustensiles	Observations
Plateau en aluminium	Peut provoquer des arcs électriques. Transférer les aliments dans un récipient adapté au micro-ondes.
Récipient pour aliments avec poignée en métal	Peut provoquer des arcs électriques. Transférer les aliments dans un récipient adapté au micro-ondes.
Ustensiles en métal ou avec décorations métalliques	Le métal protège les aliments de l'énergie micro-ondes. Les décorations métalliques peuvent provoquer des arcs électriques.
Liens métalliques	Peuvent provoquer des arcs électriques et déclencher un incendie dans le four.
Sacs en papier	Peuvent déclencher un incendie dans le four.
Mousse plastique	Peut fondre ou contaminer le liquide à l'intérieur si exposé à des températures élevées.
Bois	Le bois peut se dessécher lorsqu'il est utilisé au micro-ondes et peut se fendre ou se casser.

NOMS DES PARTIES ET DES ACCESSOIRES DU FOUR

(En cas de différences entre l'appareil et les images de ce manuel, le produit prévaut.)

Retirez le four et tous les matériaux de la boîte et de la cavité du four.

Votre four est fourni avec les accessoires suivants :

Manuel d'instructions : 1

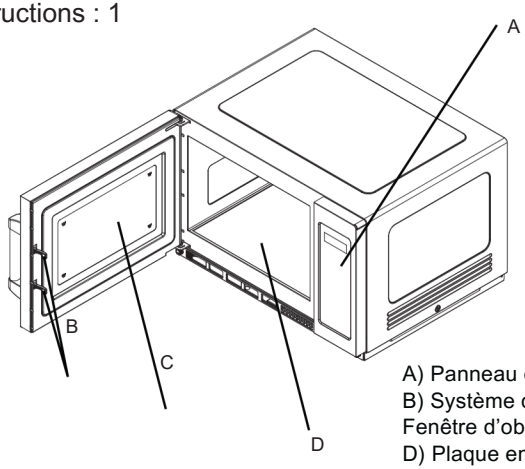

A) Panneau de contrôle
B) Système de verrouillage de sécuritéC) Fenêtre d'observation
D) Plaque en céramique

Remarque :

1. Ne pas appuyer fortement sur la plaque en céramique.
2. Mettre et retirer les ustensiles délicatement pendant l'utilisation pour éviter d'endommager la plaque en céramique.
3. Après usage, ne pas toucher la plaque en céramique à la main pour éviter les brûlures dues à la haute température.

Installation sur plan de travail

Retirez tous les matériaux d'emballage et les accessoires.
Examinez le four pour vérifier qu'il n'a pas de dommages, comme des bosses ou une porte cassée. Ne l'installez pas s'il est endommagé.

Meuble : Retirez tout film protecteur trouvé sur la surface extérieure du four à micro-ondes.
Ne retirez pas le cache-guide d'ondes fixé à la cavité du four, car il protège le magnétron.

Installation

1. Sélectionnez une surface plane qui offre suffisamment d'espace pour les bouches d'aération (Figure 1).

Fig 1

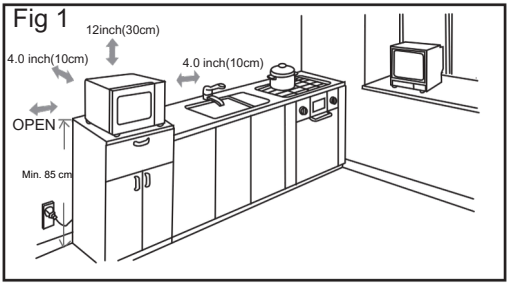

Une distance de 10 cm doit être maintenue entre l'appareil et les parois latérales et arrière, et de 30 cm au-dessus.
Ne démontez pas les pieds de l'appareil, ni ne bloquez les bouches d'air ou les ouvertures d'échappement.
Le côté gauche doit rester libre.

1. Bloquer les bouches d'air et/ou les ouvertures d'échappement peut endommager le four.
2. Placez le four aussi loin que possible des radios et des téléviseurs.
3. Le fonctionnement du micro-ondes peut interférer avec la réception radio ou TV.
4. Branchez le four sur une prise domestique standard.
5. Assurez-vous que la tension et la fréquence correspondent à celles indiquées sur l'étiquette du produit.
6. Attention : les prises, appareils électriques ou électroménagers susceptibles d'être affectés par la chaleur ou l'humidité doivent être tenus à l'écart des bouches d'air du four.
7. L'appareil peut être installé avec un certain degré de superposition (Figure 2).
8. La hauteur maximale de superposition est de deux couches.

(A) Desserrer la vis, retirer la plaque d'installation, puis revisser solidement en place.
(B) Retirer les quatre vis comme indiqué sur l'image.
(C) Positionner la plaque d'installation à l'endroit indiqué, puis fixer la vis en serrant fermement.

Fig2

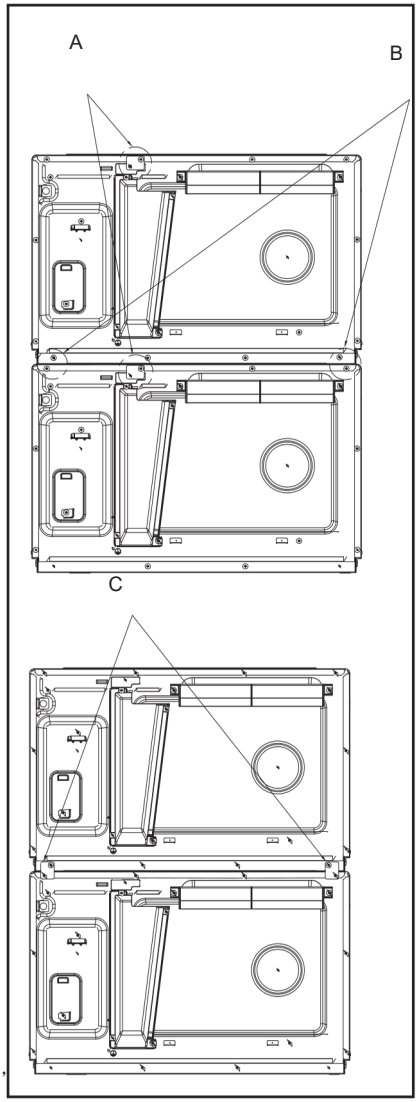

Instructions de nettoyage

Toujours garder le four propre

Nettoyage de la vitre, du panneau intérieur de la porte et de la façade du four

Pour obtenir les meilleures performances et maintenir un haut niveau de sécurité, l'intérieur de la porte et la façade du four doivent être exempts de résidus alimentaires ou de graisse. Nettoyez ces parties avec un détergent doux, rincez et séchez. N'utilisez pas de poudres ou d'éponges abrasives.

Nettoyage du panneau de commande et des pièces en plastique

N'appliquez pas de détergents ou de sprays alcalins sur le panneau de commande et les parties en plastique, car ils pourraient être endommagés.

Utilisez un chiffon sec (pas humide) pour nettoyer ces parties.

Nettoyage de l'intérieur du four

Après utilisation, nettoyez rapidement tout liquide renversé, éclaboussures d'huile et résidus alimentaires. Si le four est utilisé sale, son efficacité diminue et la saleté peut adhérer à la surface, provoquant de mauvaises odeurs. Nettoyez l'intérieur avec un chiffon imbibé d'eau tiède et de détergent doux, puis rincez le savon avec un chiffon humide.

Nettoyage régulier du bloc d'huile

Gardez le bloc d'huile propre. Sinon, les taches du bloc d'huile pourraient tomber sur les aliments.

Nettoyage régulier du filtre

Gardez le filtre propre. L'appareil peut surchauffer si le filtre est obstrué.

Pendant l'utilisation de l'appareil, le bloc d'huile et le filtre doivent être correctement positionnés

pour éviter d'endommager d'autres parties (voir installation aux pages 20 et 21).

ATTENTION : Ne nettoyez pas les parties en plastique et peintes du four avec de l'eau de Javel, des diluants ou d'autres agents chimiques, car cela pourrait les endommager ou les déformer.

FONCTIONNEMENT

Panneau de commande et fonctions

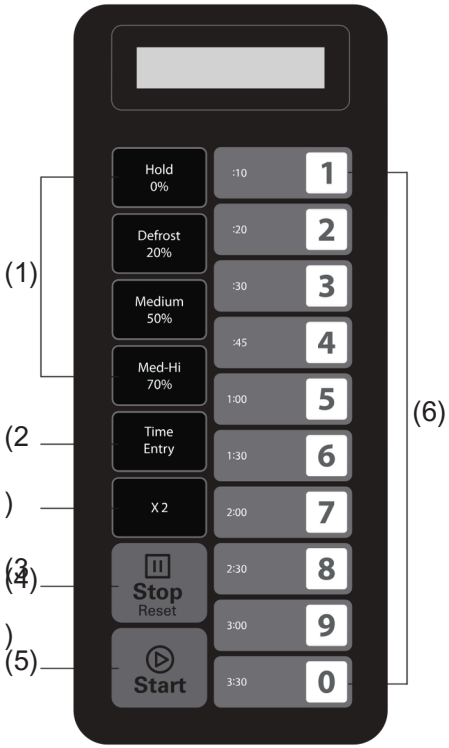

(1) Boutons de puissance
(2) Bouton d'entrée du temps
(3) Bouton double quantité
(4) Bouton stop/réinitialisation
(5) Bouton start (démarrage)
(6) Pavé numérique

INSTRUCTIONS DE FONCTIONNEMENT

Annexe A Options utilisateur

Les éléments en gras ci-dessous sont les valeurs par défaut.

4o

Option	Réglage	Description
1 Son de fin de cycle (EOC Tone)	OP:10	Bip de 3 secondes
	OP:11	Bip continu
	OP:12	5 bips rapides, répétés
2 Volume du buzzer	OP:20	Buzzer éteint
	OP:21	Faible
	OP:22	Moyen
	OP:23	Fort
3 Buzzer touches On/Off	OP:30	Buzzer touches désactivé
	OP:31	Buzzer touches activé
4 Durée d'affichage clavier	OP:40	15 secondes
	OP:41	30 secondes
	OP:42	60 secondes
	OP:43	120 secondes
5 On the Fly	OP:50	On-the-Fly désactivé
	OP:51	On-the-Fly activé
6 Réinitialisation porte	OP:60	Réinitialisation porte désactivée
	OP:61	Réinitialisation porte activée
7 Temps maximum	OP:70	Temps cuisson max. 60 minutes
	OP:71	Temps cuisson max. 10 minutes
8 Programmation manuelle	OP:80	Programmation manuelle désactivée
	OP:81	Programmation manuelle activée
9 Mode double chiffre	OP:90	Mode un chiffre - 10 programmes
	OP:91	Mode deux chiffres - 100 programmes

Annexe B Temps de cuisson prédéfinis

Le four sera livré avec les temps de cuisson prédéfinis suivants, sauf indication contraire dans les spécifications du produit.

Bouton	Affichage (Temps)	Puissance	Facteur de cuisson
1	0:10	100%	80%
2	0:20	100%	80%
3	0:30	100%	80%
4	0:45	100%	80%
5	1:00	100%	80%
6	1:30	100%	80%
7	2:00	100%	80%
8	2:30	100%	80%
9	3:00	100%	80%
0	3:30	100%	80%

1. **Mise sous tension**

" _ _ _ " s'affiche lorsque le four est alimenté pour la première fois. Si vous appuyez sur le bouton " ⏻ ", le four passera en mode inactif.

Remarque : En mode inactif, aucun bouton ne peut être pressé.

2. Mode inactif (Idle Mode)

• Entrée : Le four passe en mode inactif après quelques secondes en mode prêt sans qu'aucun bouton ne soit pressé et la porte ouverte et fermée. Le nombre de secondes est déterminé par le paramètre Timeout du clavier, défini avec l'Option utilisateur 4.

• En mode inactif, l'écran affiche "ECO".

• En ouvrant et fermant la porte, le four sort du mode inactif et passe en mode prêt.

3. Mode prêt (Ready Mode)

• Dans ce mode, le four est prêt à commencer un cycle de cuisson manuel ou programmé.

• En ouvrant et fermant la porte pendant que le four est en mode inactif, il passera en mode prêt.

• En mode prêt, l'écran affiche "READY".

• Depuis le mode prêt, le four peut passer à presque tous les autres modes.

4. Mode porte ouverte (Door Open Mode)

• Lorsque la porte du four est ouverte, le four est en mode porte ouverte.

• Dans ce mode, l'écran affiche "DOOR OPEN". Le ventilateur et la lampe intérieure fonctionnent.

• Lorsque la porte est fermée, si l'Option utilisateur OP:60 est sélectionnée et que le four exécute un cycle manuel ou programmé, il passera en mode pause. Dans tous les autres cas, le four reviendra au mode porte ouverte si l'Option utilisateur OP:61 est définie ; ouvrir et fermer la porte effacera toutes les informations relatives à un programme manuel ou programmé en cours d'exécution.

• Pendant la cuisson, si vous ouvrez la porte du four, "DOOR OPEN" s'affichera une fois, puis l'écran montrera le temps restant.

5- Mode pause (Pause Mode)

• Ce mode permet aux utilisateurs d'interrompre temporairement le cycle de cuisson pour inspecter ou remuer les aliments.

• En mode cuisson manuelle ou programme prédéfini, si la porte est ouverte puis refermée, ou si vous appuyez sur le bouton "∏", le four entrera en mode pause.

• Pendant la pause, l'écran affichera le temps de cuisson restant.

• Le mode pause reviendra au mode inactif ou au mode prêt selon l'Option utilisateur 4. De plus, si vous appuyez sur le bouton "∏", le four passera immédiatement en mode prêt. Si vous appuyez sur le bouton "►", le four passera en mode cuisson.

6. Mode saisie manuelle de cuisson (Manual Cook Entry Mode)

• L'utilisateur peut entrer manuellement un temps de cuisson et un niveau de puissance dans ce mode.

• Lorsque le four est en mode prêt, en appuyant sur le bouton "Time Entry" du clavier, il entrera en mode saisie manuelle de cuisson.

• Pendant ce mode, l'écran affichera "00:00" ; entrez le temps nécessaire.

• Si vous appuyez sur les boutons "Hold 0%", "Defrost 20%", "Medium 50%" ou "Med-Hi 70%" pour sélectionner le niveau de puissance, il sera affiché. Si le même bouton est appuyé plusieurs fois, la puissance passera à maximum. Si aucune puissance n'est choisie, le défaut est maximum.

• Pendant le processus de réglage, appuyez sur "►" pour entrer en mode cuisson manuelle.

• Appuyez sur "∏" pour revenir en mode prêt.

7. Mode cuisson manuelle (Manual Cook Mode)

• Ce mode permet de réaliser la cuisson des aliments. Pendant qu'on est en mode saisie manuelle de cuisson, en appuyant sur "►", le four commencera le mode cuisson manuelle.

• Pendant ce mode, l'écran affiche le temps restant. Le ventilateur et la lampe du four fonctionnent.

• Lorsque le programme de cuisson se termine, le four passera en mode fin de cycle.

• Si vous appuyez sur "∏" pendant ce mode, le four passera en mode pause.

8. Mode fin de cycle de cuisson (End of Cook Cycle Mode)

• Lorsque le temps programmé expire en mode cuisson manuelle ou programme prédéfini, le four entre en mode fin de cycle.

• Pendant ce mode, l'écran affiche « DONE ».

• Si l'option utilisateur OP:11 est sélectionnée, le four continuera à émettre un signal sonore (ou s'il est en OP:12, il émettra 5 bips rapides de façon répétée) jusqu'à ce que l'utilisateur le reconnaisse en ouvrant et refermant la porte ou en appuyant sur le bouton « ∏ ». Si l'option utilisateur OP:10 est sélectionnée, après le bip sonore de 3 secondes, l'écran affichera « DONE ».

Après le signal sonore, l'écran affichera « READY ». Si aucune opération n'est effectuée pendant un certain temps, le four passera en mode inactif.

9. Mode programme prédéfini (Preset Program Cook Mode)

• Ce mode permet de cuire les aliments en appuyant sur un seul bouton.

• En mode prêt, en appuyant sur une des touches numériques, le four exécutera le programme prédéfini associé à cette touche.

• Pendant ce mode, l'écran affiche le temps de cuisson restant. Pour une cuisson en plusieurs étapes, il affichera le temps total restant, et non le temps de chaque étape.

• Lorsque le programme de cuisson se termine, le four passera en mode fin de cycle.

• Si vous appuyez sur le bouton « ∏ » pendant ce mode, le four passera en mode pause.

10. Cuisson à la volée (On the Fly Cooking)

• Pendant que le four est en fonctionnement, si l'option utilisateur OP:51 est sélectionnée, appuyer sur les touches numériques et le programme prédéfini commencera automatiquement.

• L'écran affiche le temps de cuisson restant.

• Lorsque le programme de cuisson se termine, le four passera en mode fin de cycle.

11. Mode programmation (Programming Mode)

Ce mode permet à l'utilisateur d'attribuer des durées de cuisson et des niveaux de puissance aux touches one-touch.

1. Ouvrir la porte et appuyer sur la touche "1" pendant 5 secondes ; le buzzer retentira une fois et le four entrera en mode programmation. L'écran affichera « PROGRAM ».
2. Appuyer sur un numéro quelconque de 0 à 9, l'écran affichera le temps enregistré.
3. Pour changer le facteur de cuisson : si vous appuyez sur « X2 », l'écran affichera « CF:XX ». La valeur par défaut est 80 %. « CF:08 » apparaîtra. Pour modifier le facteur, appuyez sur l'une des touches numériques. Si vous appuyez sur « 0 », il affichera « CF:10 ». Après avoir réglé, appuyez sur « ► » pour sauvegarder et l'écran affichera « PROGRAM ». Si vous ne changez pas le facteur, passez cette étape.
4. Appuyer sur les touches numériques pour entrer le temps de cuisson.
5. Appuyer sur « Hold 0% », « Defrost 20% », « Medium 50% » ou « Med-Hi 70% » pour sélectionner le niveau de puissance ; l'écran affichera le niveau choisi. Si vous appuyez de nouveau, la puissance passera à 100 %. Si aucune sélection n'est faite, le défaut est 100 %.
6. Remarque : entrer d'abord le temps, puis la puissance
7. Après avoir entré le temps et la puissance, appuyer sur « ► » pour sauvegarder. Une fois enregistré, l'écran affichera « PROGRAM ».
8. Si le temps total dépasse le maximum (Option utilisateur 7), lorsque vous appuyez sur « ► » pour sauvegarder, le buzzer sonnera trois fois pour indiquer que le temps n'est pas valide. L'écran reviendra à « PROGRAM » sans modifier le temps.
9. Fermer la porte, le four reviendra en mode prêt. Si vous appuyez sur « ∏ » pendant la configuration, le four passera en mode porte ouverte.

Le programme non sauvegardé ne sera pas perdu. S'il a été enregistré comme mémoire, appuyez sur le numéro correspondant pour démarrer. Si aucun programme n'est enregistré, le buzzer retentira et la touche ne fonctionnera pas.

Exemple : enregistrer un programme en mémoire. Le niveau de puissance est de 70 %, le temps de cuisson est de 1 minute 25 secondes.

Étape 1 : Ouvrir la porte, appuyer sur « 1 » pendant 5 secondes, affichage « PROGRAM ».

Étape 2 : Appuyer sur « 3 », affichage « P:03 ». Après 2 secondes, affichage « :30 ».

Étape 3 : Appuyer sur « 1 », « 2 » et « 5 » pour entrer le temps.

Étape 4 : Appuyer sur « Med-Hi 70% », affichage « 1:25 70% ».

Étape 5 : Appuyer sur « ► » pour sauvegarder. Pour démarrer, appuyer sur « 3 », le programme démarre.

Notes :

1. En cas de coupure de courant, le programme sauvegardé ne sera pas perdu.
2. Pour remplacer un programme, répétez les étapes.
3. Si vous appuyez sur « ∏ » à la fin de la configuration, le four passera en mode porte ouverte et l'enregistrement sera annulé.

12. Cuisson double quantité (Double Quantity Cooking)

• En utilisant la touche « X2 », l'utilisateur peut facilement régler le double du temps pour un aliment particulier.

• Si la touche « X2 » est pressée en mode prêt, suivie du démarrage d'un programme préprogrammé, ou si elle est pressée dans les 5 secondes suivant le démarrage d'un programme préprogrammé, le four commencera la cuisson avec le temps préprogrammé doublé.

• En appuyant sur « X2 », « DOUBLE » apparaîtra. Lorsque vous appuyez sur les touches numériques, l'écran affichera le temps préprogrammé doublé.

• Exemple : la touche « 5 » a un temps préprogrammé de 1 minute. En appuyant sur « X2 », le temps changera à 1:00*(1+0,8)=1:48 (1 minute 48 secondes).

• Lorsque le programme de cuisson se termine, le four passera en mode fin de cycle.

13. Programmation cuisson en étapes (Stage Cooking Programming)

Cette fonction permet de cuire des aliments en mode manuel ou programmé.

• On peut régler jusqu'à trois étapes.

• Après avoir réglé la puissance et le temps pour la première étape, appuyer sur « Time Entry » pour définir la deuxième étape, et répéter pour la troisième étape.

• Lors de la configuration des deuxième et troisième étapes, appuyer sur « Time Entry », « STAGE-2 » et « STAGE-3 ».

• Appuyer sur « ► » pour démarrer la cuisson.

Exemple :

En mode programmation, appuyer sur la touche « 3 » pour régler deux étapes de cuisson.

La première étape est à 70 % et dure 1 minute 25 secondes.

La deuxième étape est à 50 % et dure 5 minutes 40 secondes.

Étapes :

a. Ouvrir la porte, appuyer sur « 1 » pendant 5 secondes, affichage « PROGRAM ».

b. Appuyer sur « 3 », affichage « P:03 », après 2 secondes l'écran affichera « :30 ».

c. Appuyer sur « 1 », « 2 », « 5 » pour entrer le temps. Affichage « 1:25 ».

d. Appuyer sur « Med-Hi 70% », affichage « 1:25 70% ». Fin de la première étape.

e. Appuyer sur « Time Entry », affichage « STAGE-2 ».

f. Appuyer sur « 5 », « 4 », « 0 », affichage « 5:40 ».

g. Appuyer sur « Medium 50% », affichage « 5:40 50% ». Fin de la deuxième étape.

h. Appuyer sur « ► » pour enregistrer.

1. **Mode options utilisateur (User Option Mode)**

Ce mode permet à l'utilisateur de choisir parmi différentes options de fonctionnement du four.

• Ouvrir la porte du four et appuyer sur la touche « 2 » pendant 5 secondes. Le buzzer sonnera une fois et entrera dans ce mode.

• L'écran affichera « OP:- - ».

• Appuyer sur une touche numérique pour entrer dans le mode souhaité.

• Exemple : pour régler le volume du signal sonore sur moyen, appuyer sur « 2 » et « OP:22 » apparaîtra.

• Si vous voulez changer, continuez à appuyer sur « 2 », l'écran affichera « OP:20 », « OP:21 », « OP:22 », « OP:23 », et « OP:20 » en boucle.

• Appuyer sur « ► » pour enregistrer le réglage actuel. Après l'enregistrement, « OP:- - » réapparaîtra.

• Pendant le réglage, appuyer sur « · · · » pour passer en mode porte ouverte. Fermer la porte pour revenir en mode prêt.

• Si vous n'appuyez pas sur « ► » à la fin, le programme ne sera pas enregistré et l'ancienne configuration restera.

15. Réinitialisation aux paramètres d'usine (Factory-default setting)

En mode prêt, appuyer sur « ► » et « 0 » pour restaurer les paramètres d'usine.

• Appuyer sur « ► » et « 0 », le buzzer sonnera une fois et l'écran affichera « CHECK ».

• Si l'appareil est déjà en configuration usine, l'écran affichera « 11 », après trois secondes, le four reviendra en mode prêt.

• Si ce n'est pas en configuration usine, l'écran affichera « 00 ». Appuyer sur « ► » pour confirmer la réinitialisation ; l'écran affichera « CLEAR ». Le buzzer sonnera une fois, après l'autotest l'écran affichera « 11 » ou « 00 ».

• Si vous n'appuyez pas sur « ► » lorsque l'écran affiche « 00 », la réinitialisation sera annulée après 10 secondes.

Note : Utiliser cette fonction avec précaution, car elle réinitialisera toutes les configurations aux paramètres d'usine.

Comment retirer et installer le filtre

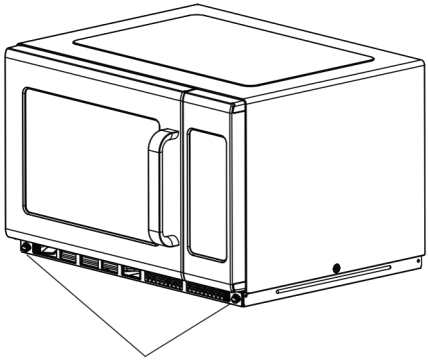

Tourner les broches métalliques vers la gauche pour les desserrer.

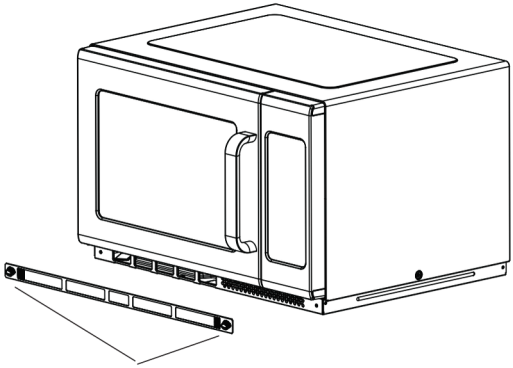

Retirer le filtre.

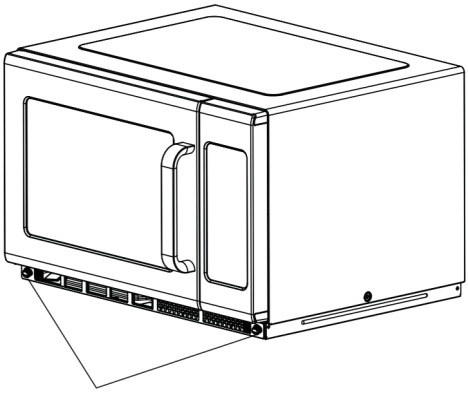

Pour réinstaller, aligner les trous de montage de la plaque de base et tourner les broches métalliques dans le sens horaire pour les serrer.

Comment retirer et installer le bloc d'huile

Avertissement : Avant de retirer et d'installer le bloc d'huile, assurez-vous de débrancher l'appareil de l'alimentation électrique et d'éviter les brûlures dues aux hautes températures.

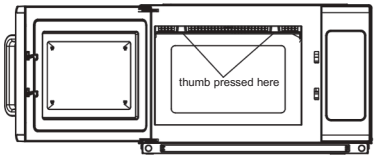

1. Avec les mains sur le bloc d'huile, appuyer sur la zone indiquée par la flèche, pousser rapidement vers l'arrière, puis tirer vers le bas.

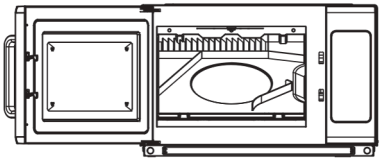

2. État après le retrait.

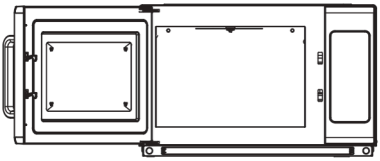

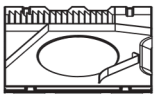

3. Retirer le bloc d'huile de l'appareil.

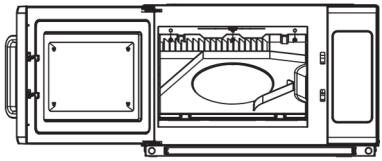

1. Pour prendre le bloc d'huile, aligner les trois cylindres du bloc avec les trois trous de la plaque arrière.

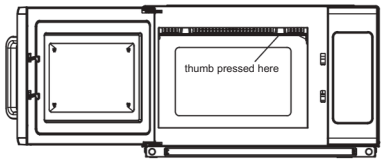

2. La main gauche tient le micro-ondes, le pouce droit appuie dans la direction de la flèche et pousse vers l'arrière. En même temps, le pouce gauche pousse vers le haut. Insérer le côté droit du bloc d'huile dans le clip de la plaque avant.

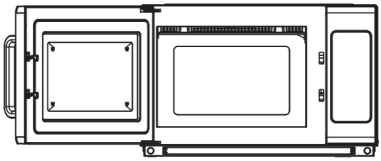

3. De droite à gauche, positionner le bloc d'huile. À la fin, vérifier que le clip du bloc d'huile est complètement inséré.

Installation (supplément)

1. Le fonctionnement à commutation de ce four à micro-ondes peut provoquer des fluctuations de tension sur la ligne d'alimentation. Le fonctionnement de ce four dans des conditions d'alimentation défavorables peut avoir des effets négatifs. Cet appareil est destiné à être raccordé à un système d'alimentation avec une impédance maximale du système (Zmax) de 0,2 Ohm au point d'interface de l'alimentation de l'utilisateur. L'utilisateur doit s'assurer que l'appareil est uniquement raccordé à un système d'alimentation répondant aux exigences ci-dessus. Si nécessaire, l'utilisateur peut demander à la compagnie d'électricité publique des informations sur l'impédance du système au point d'interface.
2. S'il n'y a pas de conducteur d'équipotentialité dans l'installation électrique, un conducteur d'équipotentialité externe doit être installé à l'arrière de l'appareil (voir symbole).
3. Cette borne n'aura pas de contact électrique effectif avec toutes les parties métalliques exposées fixes et permettra le raccordement d'un conducteur avec une section nominale allant jusqu'à 10 mm².



Symbole pour le raccordement externe de conducteurs d'équipotentialité.

Résolution des problèmes

Problème	Normal
Le micro-ondes interfère avec la réception TV	La réception radio et TV peut être perturbée pendant le fonctionnement du micro-ondes. C'est similaire aux interférences des petits appareils électroménagers comme un mixeur, un aspirateur et un ventilateur électrique. C'est normal.
Lumière du four faible	Lors de la cuisson à faible puissance, la lumière du four peut devenir faible. C'est normal.
Accumulation de vapeur sur la porte, air chaud provenant des évents	Pendant la cuisson, de la vapeur peut s'échapper des aliments. La plupart sortira par les évents, mais une partie peut s'accumuler sur des zones froides comme la porte. C'est normal.
Démarrage accidentel du four sans nourriture à l'intérieur	Il est interdit de faire fonctionner l'appareil sans nourriture à l'intérieur. C'est très dangereux.

Problème	Cause possible	Remède
Le four ne démarre pas	(1) Le cordon d'alimentation n'est pas bien branché.	Débrancher. Puis rebrancher après 10 secondes.
	(2) Fusible grillé ou disjoncteur déclenché.	Remplacer le fusible ou réinitialiser le disjoncteur (réparé par le personnel qualifié de notre entreprise).
	(3) Problème avec la prise.	Tester la prise avec d'autres appareils électriques.
Le four ne chauffe pas	(4) La porte n'est pas bien fermée.	Bien fermer la porte.



Selon la directive sur les Déchets d'Équipements Électriques et Électroniques (DEEE), les DEEE doivent être collectés et traités séparément. Si à l'avenir vous devez vous débarrasser de ce produit, NE le jetez PAS avec les déchets ménagers. Veuillez le déposer dans les points de collecte DEEE disponibles.