aspes

COMMERCIAL MICROWAVE OVEN

INSTRUCTION MANUAL

Model:AMWH3421002MD

Read these instructions carefully before using your microwave oven , and keep it carefully.

If you follow the instructions, your oven will provide you with many years of good service.

SAVE THESE INSTRUCTIONS CAREFULLY

PRECAUTIONS TO AVOID POSSIBLE EXPOSURE TO EXCESSIVE MICROWAVE ENERGY

(a) Do not attempt to operate this oven with the door open since this can result in harmful exposure to microwave energy. It is important not to break or tamper with the safety interlocks.

(b) Do not place any object between the oven front face and the door or allow soil or cleaner residue to accumulate on sealing surfaces.

(c) WARNING: If the door or door seals are damaged, the oven must not be operated until it has been repaired by a competent person.

ADDENDUM

If the apparatus is not maintained in a good state of cleanliness, its surface could be degraded and affect the lifespan of the apparatus and lead to a dangerous situation.

SPECIFICATIONS

Model:	AMWH3421002MD
Rated Voltage:	230 V~ 50 Hz
Rated Input Power(Microwave):	3200 W
Rated Output Power(Microwave):	2100 W

IMPORTANT SAFETY INSTRUCTIONS
WARNING

To reduce the risk of fire, electric shock, injury to persons or exposure to excessive microwave oven energy when using your appliance, follow basic precautions, including the following:

1. This appliance is not intended for use by persons (including children) with reduced physical, sensory or mental capabilities, or lack of experience and knowledge, unless they have been given supervision or instruction concerning use of the appliance by a person responsible for their safety. Children should be supervised to ensure that they do not play with the appliance.
2. If the supply cord is damaged, it must be replaced by the manufacturer, its service agent or similarly qualified persons in order to avoid a hazard.(For appliance with type Y attachment)
3. Warning: Ensure that the appliance is switched off before replacing the lamp to avoid the possibility of electric shock.
4. WARNING: It is hazardous for anyone other than a competent person to carry out any service or repair operation that involves the removal of a cover which gives protection against exposure to microwave energy.
5. WARNING: Liquids and other foods must not be heated in sealed containers since they are liable to explode.
6. WARNING: Microwave heating of beverages can result in delayed eruptive boiling, therefore care must be taken when handling the container.

7. WARNING : The contents of feeding bottles and baby food jars shall be stirred or shaken and the temperature checked before consumption, in order to avoid burns.

8. Only use utensils that are suitable for use in microwave ovens.

9. When heating food in plastic or paper containers, keep an eye on the oven due to the possibility of ignition.

10. If smoke is observed, switch off or unplug the appliance and keep the door closed in order to stifle any flames.

11. Eggs in their shell and whole hard-boiled eggs should not be heated in microwave ovens since they may explode, even after microwave heating has ended.

12. The oven should be cleaned regularly and any food deposits should be removed.

13. The appliance must not be cleaned with a water jet. (for appliances intended to stand on the floor and which are not at least IPX5)

14. Failure to maintain the oven in a clean condition could lead to deterioration of the surface that could adversely affect the life of the appliance and possibly result in a hazardous situation.

15.Only use the temperature probe recommended for this oven.(for ovens provided with a facility to use a temperature-sensing probe.)

16. Read and follow the specific:"PRECAUTIONS TO AVOID POSSIBLE EXPOSURE TO EXCESSIVE MICROWAVE ENERGY".

17. Metallic containers for food and beverages are not allowed during microwave cooking.

READ CAREFULLY AND KEEP FOR FUTURE REFERENCE

To Reduce the Risk of Injury to Persons Grounding Installation

DANGER

Electric Shock Hazard
Touching some of the internal components can cause serious personal injury or death. Do not disassemble this appliance.

WARNING

Electric Shock Hazard
Improper use of the grounding can result in electric shock. Do not plug into an outlet until appliance is properly installed and grounded.

CLEANING

Be sure to unplug the appliance from the power supply.

1. Clean the inside of the oven after using with a slightly damp cloth.
2. Clean the accessories in the usual way in soapy water.
3. The door frame and seal and neighbouring parts must be cleaned carefully with a damp cloth when they are dirty.

This appliance must be grounded. In the event of an electrical short circuit, grounding reduces the risk of electric shock by providing an escape wire for the electric current. This appliance is equipped with a cord having a grounding wire with a grounding plug. The plug must be plugged into an outlet that is properly installed and grounded.

Consult a qualified electrician or serviceman if the grounding instructions are not completely understood or if doubt exists as to whether the appliance is properly grounded. If it is necessary to use an extension cord , use only a 3-wire extension cord.

1. A short power-supply cord is provided to reduce the risks resulting from becoming entangled in or tripping over a longer cord.
2. If a long cord set or extension cord is used:
   1)The marked electrical rating of the cord set or extension cord should be at least as great as the electrical rating of the appliance.
   2)The extension cord must be a grounding-type 3-wire cord.
   3)The long cord should be arranged so that it will not drape over the counter top or tabletop where it can be pulled on by children or tripped over unintentionally.

UTENSILS

CAUTION

Personal Injury Hazard

It is hazardous for anyone other than a compentent person to carry out any service or repair operation that involves the removal of a cover which gives protection against exposure to microwave energy.

See the instructions on "Materials you can use in microwave oven or to be avoided in microwave oven." There may be certain non-metallic utensils that are not safe to use for microwaving. If in doubt, you can test the utensil in question following the procedure below.

Utensil Test:

1. Fill a microwave-safe container with 1 cup of cold water (250ml) along with the utensil in question.
2. Cook on maximum power for 1 minute.
3. Carefully feel the utensil. If the empty utensil is warm, do not use it for microwave cooking.
4. Do not exceed 1 minute cooking time.

Materials you can use in microwave oven

Utensils	Remarks
Browning dish	Follow manufacturer's instructions. The bottom of browning dish must be placed smoothly on the ceramic board. Incorrect usage may cause the ceramic board to break.
Dinnerware	Microwave-safe only. Follow manufacturer's instructions. Do not use cracked or chipped dishes.
Glass jars	Always remove lid. Use only to heat food until just warm. Most glass jars are not heat resistant and may break.
Glassware	Heat-resistant oven glassware only. Make sure there is no metallic trim. Do not use cracked or chipped dishes.
Oven cooking bags	Follow manufacturer's instructions. Do not close with metal tie. Make slits to allow steam to escape.
Paper plates and cups	Use for short–term cooking/warming only. Do not leave oven unattended while cooking.
Paper towels	Use to cover food for reheating and absorbing fat. Use with supervision for a short-term cooking only.
Parchment paper	Use as a cover to prevent splattering or a wrap for steaming.
Plastic	Microwave-safe only. Follow the manufacturer's instructions. Should be labeled "Microwave Safe". Some plastic containers soften, as the food inside gets hot. "Boiling bags" and tightly closed plastic bags should be slit, pierced or vented as directed by package.
Plastic wrap	Microwave-safe only. Use to cover food during cooking to retain moisture. Do not allow plastic wrap to touch food.
Thermometers	Microwave-safe only (meat and candy thermometers).
Wax paper	Use as a cover to prevent splattering and retain moisture.

Materials to be avoided in microwave oven

Utensils	Remarks
Aluminum tray	May cause arcing. Transfer food into microwave-safe dish.
Food carton with metal handle	May cause arcing. Transfer food into microwave-safe dish.
Metal or metal-trimmed utensils	Metal shields the food from microwave energy. Metal trim may cause arcing.
Metal twist ties	May cause arcing and could cause a fire in the oven.
Paper bags	May cause a fire in the oven.
Plastic foam	Plastic foam may melt or contaminate the liquid inside when exposed to high temperature.
Wood	Wood will dry out when used in the microwave oven and may split or crack.

NAMES OF OVEN PARTS AND ACCESSORIES

(In case of any differences between the appliance and the pictures in this manual, the product shall prevail.)

Remove the oven and all materials from the carton and oven cavity.
Your oven comes with the following accessories:
Instruction Manual 1

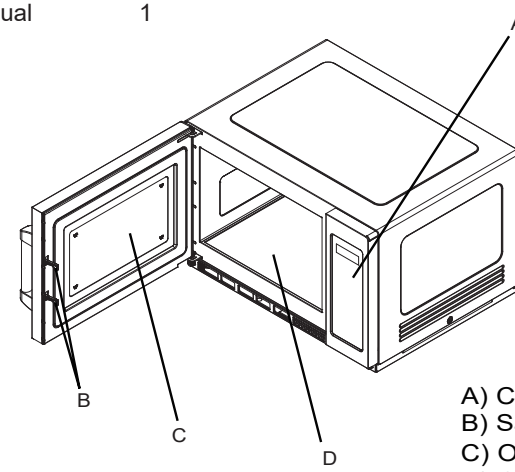

A) Control panel
B) Safety interlock system
C) Observation window
D) Ceramic board

Note: 1) Don't press the ceramic board forcibly.
2) Take and put the utensils gently during the operation in order to avoid damage to the ceramic board.
3) After using, don't touch the ceramic board by hand in order to avoid high temperature scald.

Countertop Installation

Remove all packing material and accessories. Examine the oven for any damage such as dents or broken door. Do not install if oven is damaged.

Cabinet: Remove any protective film found on the microwave oven cabinet surface. Do not remove the waveguide cover that is attached to the oven cavity to protect the magnetron.

Installation

1. Select a level surface that provide enough open space for the intake and/or outlet vents(Figure1).

Fig 1

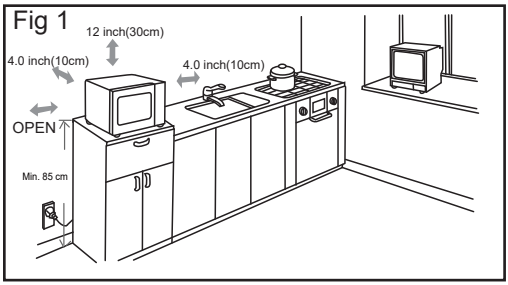

A 10-cm spacing should be kept between the appliance and right and back walls, and a 30-cm spacing kept on the top.Never dismantle the applicance's feet ,nor block the air intake and exhaust opening. The left side must be open.

1) Blocking the intake and/or outlet openings can damage the oven.
2) Place the oven as far away from radios and TV as possible. Operation of microwave oven may cause interference to your radio or TV reception.
3) Plug your oven into a standard household outlet. Be sure the voltage and the frequency is the same as the voltage and the frequency on the rating label.
4) Warning: The plug socket,electric appliances or the appliance which are liable effected by heat and moisture should be kept away from any vents on the oven.

2. The applicance can be installed with a degree of overlap(Figure2). The maximum overlap height is two layers.

(A) loosening screw,Taking off installation board , then replacing screw in its place tightly.

(B) taking off four screws as shown in the picture.

(C) putting installation board to the following location then fixing screw just taking off tightly

Fig 2

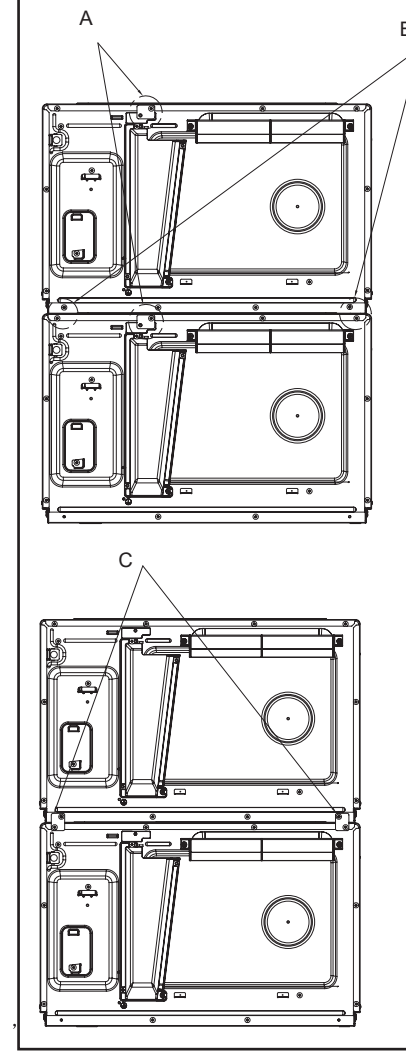

Cleaning Instructions

Always keep the oven clean

1. Cleaning the glass viewing window, the inner door panel and oven front face.
For best performance and to maintain the high degree of safety, the inner door panel and oven front face should be free of food or grease build-up. Wipe these parts with a mild detergent, rinse and wipe dry. Never use abrasive powders or pads.

2. Cleaning the control panel and plastic parts.

Do not apply a detergent or an alkaline liquid spray to the control panel and plastic parts, as this may cause damage to these parts.
Use a dry cloth (not a soaked cloth) to clean these parts.

3. Cleaning the oven interior

After use be sure to clean up spilled liquids, spattered oil and food debris as quickly as possible. If the oven is used when dirty, efficiency drops and the dirt gets stuck on the oven surface and may cause bad odours. Clean the interior with a cloth soaked in luke-warm water with a mild detergent dissolved in it, then rinse the soap off with a damp cloth.

4. Cleaning the oil blockage regularly, keep the oil blockage clear .Otherwise,the stain on the oil blockage will drop on the food.

5. Cleaning the filter regularly, keep it clear .The appliance will over heat when the filter is blocked.

6.When the appliance is operated, oil blockage and filter location must correct, avioding to damage other parts(the installation in page 20 and 21).

CAUTION: Do Not wipe plastic and painted sections of the oven with bleach, thinners or other cleaning agents, as this may cause these parts to dissolve or change sharp.

OPERATION

Control Panel and Features

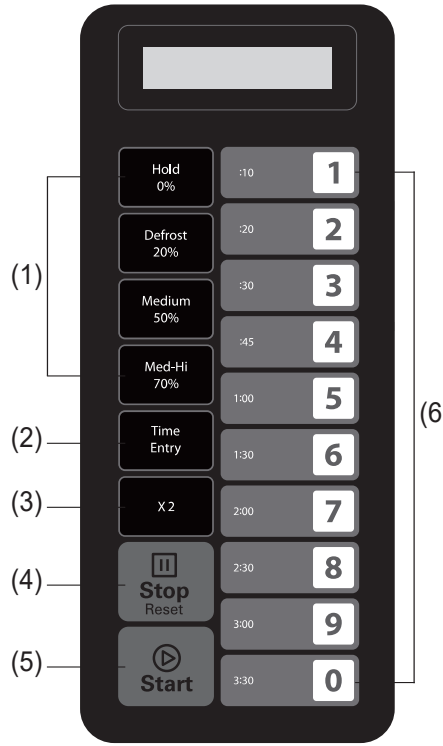

(1) Power Buttons
(2) Time Entry Button
(3) Double Quantity Button
(4) Stop/Reset Button
(5) Start Button
(6) Number Keyboard

OPERATION INSTRUCTION

Appendix. A User Options

Items bolded below are the default values.

Option	Setting	Discription
1 EOC Tone	**OP:10**	**3 seconds beep**
	OP:11	Continuous beep
	OP:12	5 quick beeps,Repeating
2 Beeper Volume	OP:20	Beeper Off
	OP:21	Low
	OP:22	**Medium**
	OP:23	High
3 Beeper On/Off	OP:30	Keybeep Off
	OP:31	**Keybeep On**
4 Keyboard Window	OP:40	15 seconds
	OP:41	30 seconds
	OP:42	**60 seconds**
	OP:43	120 seconds
5 On the Fly	OP:50	On-the-Fly Disable
	OP:51	**On-the-Fly Enabled**
6 Door Reset	**OP:60**	**Door reset Disabled**
	OP:61	Door Reset Enabled
7 Max time	**OP:70**	**60 Minute Maximum Cook Time**
	OP:71	10 Minute Maximum Cook Time
8 Manual Programming	OP:80	Manual Programming Disabled
	OP:81	**Manual Programming Enabled**
9 Double Digit	**OP:90**	**Single Digit Mode-10 programs**
	OP:91	Doule Digit Mode-100 programs

Appendix. B Default Cook Times

The oven shall ship with the following Preset Cook Times unless otherwise noted in the product Specification.

Button	Display (Time)	Power	Cook Factor
1	0:10	100%	80%
2	0:20	100%	80%
3	0:30	100%	80%
4	0:45	100%	80%
5	1:00	100%	80%
6	1:30	100%	80%
7	2:00	100%	80%
8	2:30	100%	80%
9	3:00	100%	80%
0	3:30	100%	80%

1. Power Up

" ------- " displays when the oven is electrified for the first time. If " ⏸ " button pressed, the oven will change to idle mode.

Note: Under idle mode, no button can be pressed.

2. Idle Mode

1) Entry.The oven shall enter idle mode after a set of seconds has expired in Ready Mode without a keyboard press or a door open and close. The number of seconds is determined by the keyboard Timeout Window, set by User Option 4.
2) During idle mode, the screen displays “ECO”.
3) Opening and then closing the oven door, the oven will exit the idle mode and into ready mode.

3. Ready Mode

1) In this mode, the oven is ready to either begin a manual or preset cook cycle.
2) Opening and closing the door while the oven is in Idle Mode will put the oven into Ready Mode.
3) During Ready Mode, "READY" displays.
4) From the Ready Mode, the oven can go to almost all of the other modes.

4. Door Open Mode

1) While the door of the oven is open, the oven shall be in Door Open Mode.
2) During this mode, the screen displays "DOOR OPEN". And the fan and oven lamp work.
3) When the door is closed, if User Option OP:60 is selected and the oven is running a manual or preset cook cycle, the oven shall enter Pause Mode.
   In all other cases, the oven shall return to Door open Mode with User Option OP:61 set, opening and closing the door will clear out any information about a Manual or Preset Program which was running.
4) In the cooking state, open the oven door, "DOOR OPEN" will display once, and then the screen will display the remaining time.

5. Pause Mode

1) This mode allows the users to temporarily stop the cooking cycle to inspect or stir the food item.
2) While in Manual Cook Mode, or Preset Program Cook Mode, if the door is open and then closed, or if the " ⏸ " pad is pressed, the oven will enter Pause Mode.
3) While paused, the screen will display the remaining cooking time.
4) Pause Mode will expire back to Idle Mode in the exact fashion as Ready Mode, dependent on User Option 4. Additionally, if the " ⏸ " button is pressed, the oven shall immediately enter Ready Mode. OR if press the " ⏵ " button, the oven will go into working mode.

6. Manual Cook Entry Mode

1) The user may manually enter a cook time and power level while in this mode.
2) While the oven is in the Ready Mode, pressing the "Time Entry " pad on the keyboard will put the oven into the Manual Cook Entry Mode.
3) During this mode, "00:00" displays, input the time you need.
4) If you press the "Hold 0% "," Defrost 20% " ," Medium 50% " or "Med-Hi 70% " buttons to select the power level, the screen will display the related power. If the same button is pressed twice, the power will change to full power. If no power chosen, full power is default.

5) During the setting process, press " ⏵ " to enter Manual Cook Mode.
Press " ⏸ " to enter Ready Mode.

7. Manual Cook Mode

1) This mode allows the cooking of the food items. While in Manual Cook Entry Mode, pressing the " ⏵ " pad will cause the oven to begin Manual Cook Mode.
2) During this mode, remainng cooking time displays. The fan and oven lamp will work.
3) When the cooking program finishes, the oven will enter End of Cook Cycle Mode.
If you press the " ⏸ " button under this mode, the oven will enter Pause Mode.

8. End of Cook Cycle Mode

1) After the time has expired in a Manual Cook Mode or a Preset Program Cook Mode, the oven shall go into The End of Cook Cycle Mode.
2) During this mode, "DONE" displays.
3) If User Option OP:11 is selected, the oven shall continue to sound (or User Option OP:12 is selected, the oven shall sound 5 quick beeps, repeatedly) until the user acknowledges this by either opening and closing the door or pressing the " II " pad. If User Option OP:10 is selected, after the 3-second beep, the screen will display "DONE". After the beep, the screen will display "READY". If there is no operation for some time, the oven shall go into Idle Mode.

9. Preset Program Cook Mode

1) This mode allows the cooking of food items through a one pad touch operation. While in Ready Mode, pressing one of the digit keys on the keyboard will cause the oven to run the Preset Program associated with that key.
2) During this mode, the screen displays the remaining cooking time. If it is multi-stage cooking, the total remaining cooking time does not a particular stage cooking time.
3) When the cooking program finishes, the oven will enter End of Cook Cycle Mode. If you press the " II " button under this mode, the oven will enter Pause Mode.

10. On the Fly Cooking

1) While the oven is cooking, if User Option OP:51 is selected, press number buttons, and the preset cooking program will start automatically.
2) The screen displays the remaining cooking time.
3) When the cooking program finishes, the oven will enter End of Cook Cycle Mode.

11. Programming Mode

This mode allows the user to assign cook times and power levels to the once-touch button.

1) Open the door and press the "1" pad for 5 seconds, the buzzer will sound once, and enter Programming Mode. "PROGRAM" displays.

2) Press any number, 0 to 9, and the screen will display the saved time.

3) To change the cooking factor: If press "X2", the screen will display "CF:XX". The default factor is 80%. "CF:08" displays. If you need to change the cooking factor, just press one of the number buttons to set it. If you press "0", "CF:10" will display. After setting, press " ⏵ " to save, and "PROGRAM" displays. If you do not need to change the cooking factor, please skip this step.

4) Press the number keys to input the cooking time.

5) Press "Hold 0%","Defrost 20%","Medium 50%" or "Med-Hi 70%" to input the power level, the screen will display the related power. If the same button has been pressed twice, the power will change to 100%. If no power is chosen, "100%" is default.
Note: Set the time first, then choose the power.

6) After setting the time and power, press " ⏵ ", the cooking program will be saved. When the program is saved, "PROGRAM" displays.

7) If all the cooking time exceeds the MAX. time User Option 7, when pressing " ⏵ " to save the program, the buzzer will sound three times briefly to tell you the time is no use. And then the screen turns back to display "PROGRAM". The time set before will be no change.

8) Close the door, and the oven will turn back to Ready Mode.

If press the " ⏸ " button during the setting process, the oven turns to Door Open Mode. The program that is not saved will be lost. If there is a program saved as a memory procedure, press the related number button, and the saved program will start. If no saved program, the buzzer will alarm when pressing the number button and it will not work.

For example: Set the program as memory cooking. The power level is 70% and the cooking time is 1 minute and 25 seconds.

Step 1: Open the door, press the number button "1" for 5 seconds, and "PROGRAM" displays.

Step 2: Press the number button "3", the screen will display "P:03". After two seconds, the screen will display the related time " :30".

Step 3: Press number buttons "1", "2" and "5" to input the cooking time.

Step 4: Press "Med-Hi 70%" button, "1:25 70" displays. Setting finished.

Step 5: Press " ⏵ " to save. When using the program next time, just press "3", the related program will start.

Notes:

1. If the electricity is cut off, the saved program will not lost.
2. If the program needs to reset, just repeat the above steps.
3. If press " ⏸ " at the last step, it will turn back to Door Open Mode. The setting will be invalid.

12. Double Quantity cooking

1) Through the use of the "X2" pad, the user can easily set the time two of a particular food item.
2) If the "X2" button is pressed in ready mode, followed by the starting of a Preset Program, or if the "X2" button is pressed within 5 seconds of starting a Preset Program, the oven will start cooking with the quantity preset cooking time.
3) Press "X2", "DOUBLE" displays. When press the number buttons, the screen will display the quantity preset time.
   For example, the number button "5" and its preset time is 1 minute. Then press "X2", then time will change to 1:00*(1+0.8)=1:48(1 minute and 48 seconds)
4) When the cooking program finishes, the oven will enter End of Cook Cycle Mode.

13. Stage Cooking Programming

This allows the user to cook food items in manual cook mode and programming mode.

1) Three stages can be set at most under cooking mode or programming mode.
   After setting the power and time for the first stage, press " Time Entry " to set the second stage. And the same step to set the third stage.
2) When setting the second, and third stage, press " Time Entry ", "STAGE-2", and "STAGE-3" displays.
3) Press the " ⏵ " button to start cooking.

Example: In programming mode, press the number button "3" to set two cooking stages. The first stage is 70% and the time is 1 minute 25 seconds. The second stage is 50% and 5 minutes and 40 seconds. The steps are as follows.

a. Open the door, press the number button "1" for 5 seconds, and "PROGRAM" displays.
b. Press the number button "3", and the screen will display "P:03", two seconds later, the screen will display the related time " :30".
c. Press "1", "2", "5" to input the cooking time. "1:25" displays.
d. Press "Med-Hi 70%", "1:25 70" displays.
   The first stage is finished.
e. Press the " Time Entry ", and "STAGE-2" displays.
f. Press "5", "4", "0" button, "5:40" displays.
g. Press "Medium 50%", "5:40 50" displays.
   The second stage is finished.
h. Press the " ⏵ " button to save.

14. User Option Mode

This allows the user to choose between various ways for the oven to operate.

1) Open the oven door and press the "2" pad for 5 seconds. The buzzer sounds once and enters this mode.
2) The screen displays "OP: - -".
3) Press any number button to enter the related mode setting.
   For example: To set the voice of the buzzer to medium. Press " 2 ", and "OP:22" displays.
   If you want to change, keep pressing "2", the screen displays "OP:20", "OP:21", "OP:22", "OP:23", and "OP:20" .....in cycle.
4) Press " ⏵ " to save the current setting. After saving, "OP: - -" displays again.
5) During the setting process, press " ⏸ " to enter Door Open Mode. Close the door and enter Ready Mode.
6) If the " ⏵ " button is not pressed at the last step, the program cannot be saved but stays in the previous way.

15. Factory-default setting

In the Ready Mode, press " ⏵ " and " 0 " to the factory-default setting.

1) Press " ⏵ " and " 0 ", the buzzer sounds once, and the screen will display "CHECK". If it is in the factory-default setting, the screen will display " 11 ", after three seconds, the oven turns to the ready mode.
   If not in the factory-default setting, the screen will display " 00 ", press " ⏵ " to the factory-default setting, and the screen will display " CLEAR ". The buzzer sounds once, after self-testing, the screen will display "11" or "00".
2) If do not press " ⏵ " when the screen displays " 00 ", the setting will cancel after 10 seconds.

Note: Be careful in the operation as it will restore all configure to the factory-default setting.

How to remove and install the filter

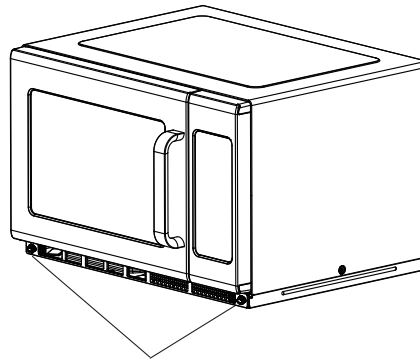

Turn the metal nails left to loosen them.

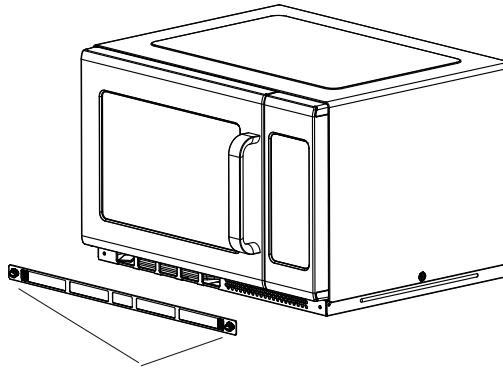

Take off the filter.

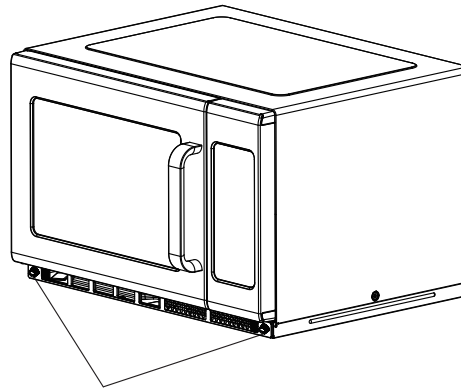

To reinstall, align the base plate mounting holes,
and clockwise the metal nails to tighten .

How to remove and install the oil blockage

Warning: Before removing and installing the oil blockage, be sure to unplug the appliance from the power supply, and avoid high-temperature scald.

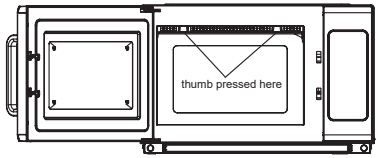

1. Hands with oil blockage, pressed on the arrow shown, pushed back slam, then pulling down.

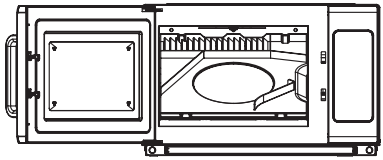

2. Status of remove.

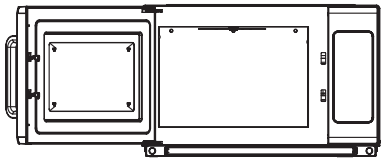

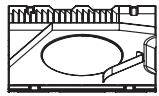

3.Taking oil blockage from the appliance.

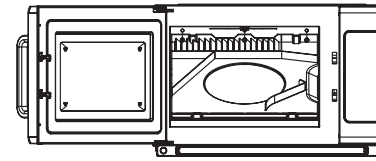

1. Hands to take the oil blockage, after alignment of three cylinders of the oil blockage, inserting the three holes of the back plate.

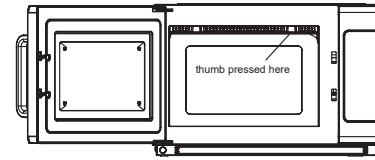

2. The left-hand grasps the microwave, and the right thumb presses the arrow directions and is forced to push back. And the left thumb hard pressed upward at the same time. Put the right oil blockage into the buckle of the front plate.

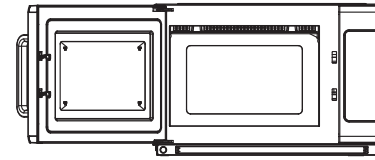

3. From right to left, make the oil blockage loaded. When finishes, check to ensure that the oil blockage buckle completely goes.

Installation (supplement)

1. The switching operation of this microwave oven can cause voltage fluctuations on the supply line. The operation of this oven under unfavorable voltage supply conditions can have adverse effects. This device is intended for the connection to a power supply system with a maximum permissible system impedance Zmax of 0.2 Ohms at the interface point of the user's supply. The user has to ensure that this device is connected only to a power supply system that fulfills the requirement above. If necessary, the user can ask the public power supply company for the system impedance at the interface point.

2. If there is no equipotential bonding conductor in the electric supply, an external equipotential bonding conductor must be installed at the rear of the appliance (see symbol). This terminal shall be ineffective electrical contact with all fixed exposed metal parts and shall allow the connection of a conductor having a nominal cross-sectional area up to 10 mm².



Symbol for the external connection of equipotential bonding conductors.

Trouble shooting

Normal	
Microwave oven interfering TV reception	Radio and TV reception may be interfered when microwave oven operating. It is similar to the interference of small electrical appliances, like mixer, vacuum cleaner, and electric fan. It is normal.
Dim oven light	In low power microwave cooking, oven light may become dim. It is normal.
Steam accumulating on door, hot air out of vents	In cooking, steam may come out of food. Most will get out from vents. But some may accumulate on cool place like oven door. It is normal.
Oven started accidentally with no food in.	It is forbidden to run the unit without any food inside. It is very dangerous.

Trouble	Possible Cause	Remedy
Oven cannot be started.	(1) Power cord is not plugged in tightly.	Unplug. Then plug again after 10 seconds.
	(2) Fuse blowing or circuit breaker works.	Replace fuse or reset circuit breaker (repaired by professional personnel of our company)
	(3) Trouble with outlet.	Test outlet with other electrical appliances.
Oven does not heat.	(4) Door is not closed well.	Close door well.



According to Waste of Electrical and Electronic Equipment (WEEE) directive, WEEE should be separately collected and treated. If at any time in future you need to dispose of this product please do NOT dispose of this product with household waste. Please send this product to WEEE collecting points where available.

aspes

HORNO MICROONDAS INDUSTRIAL

MANUAL DE INSTRUCCIONES

Modelo:AMWH3421002MD

Lea estas instrucciones cuidadosamente antes de usar su horno de microondas y guárdelas cuidadosamente.
Si sigue las instrucciones, su horno le proporcionará muchos años de buen servicio.

GUARDE ESTAS INSTRUCCIONES CUIDADOSAMENTE

PRECAUCIONES PARA EVITAR LA POSIBLE EXPOSICIÓN A UNA ENERGÍA DE MICROONDAS EXCESIVA

(a) No intente operar este horno con la puerta abierta, ya que esto puede resultar en una exposición dañina a la energía de microondas. Es importante no romper o manipular los dispositivos de seguridad.

(b) No coloque ningún objeto entre la cara frontal del horno y la puerta ni permita que se acumule suciedad o residuos de limpiadores en las superficies de sellado.

(c) ADVERTENCIA: Si la puerta o los sellos de la puerta están dañados, el horno no debe ser operado hasta que haya sido reparado por una persona competente.

ADENDUM

Si el aparato no se mantiene en buen estado de limpieza, su superficie podría degradarse y afectar la vida útil del aparato y llevar a una situación peligrosa.

ESPECIFICACIONES

Modelo:	AMWH3421002MD
Voltaje Nominal:	230 V~ 50 Hz
Potencia de Entrada Nominal (Microondas):	3200 W
Potencia de Salida Nominal (Microondas):	2100 W

INSTRUCCIONES DE SEGURIDAD IMPORTANTES

ADVERTENCIA

Para reducir el riesgo de incendio, descarga eléctrica, lesiones a personas o exposición a una energía excesiva del horno de microondas al usar su electrodoméstico, siga precauciones básicas, incluyendo las siguientes:

1. Este electrodoméstico no está destinado al uso de personas (incluidos los niños) con capacidades físicas, sensoriales o mentales reducidas, o falta de experiencia y conocimiento, a menos que hayan recibido supervisión o instrucciones sobre el uso del electrodoméstico por parte de una persona responsable de su seguridad. Los niños deben ser supervisados para garantizar que no jueguen con el electrodoméstico.
2. Si el cable de alimentación está dañado, debe ser reemplazado por el fabricante, su agente de servicio o personas igualmente calificadas para evitar un peligro. (Para electrodomésticos con accesorio de tipo Y)
3. Advertencia: Asegúrese de que el electrodoméstico esté apagado antes de reemplazar la lámpara para evitar la posibilidad de descarga eléctrica.
4. ADVERTENCIA: Es peligroso que cualquier persona que no sea un una persona competente para llevar a cabo cualquier operación de servicio o reparación que implique la remoción de una cubierta que protege contra la exposición a la energía de microondas.
5. ADVERTENCIA: Los líquidos y otros alimentos no deben ser calentados en recipientes sellados ya que pueden explotar.
6. ADVERTENCIA: El calentamiento de bebidas en el microondas puede resultar en la ebullición eruptiva retardada, por lo tanto se debe tener cuidado al manipular el recipiente.

7. ADVERTENCIA : El contenido de los biberones y bebés los frascos de alimentos deben ser agitados o sacudidos y se debe verificar la temperatura antes de consumirlos, para evitar quemaduras.
8. Solo use utensilios adecuados para usar en el microondas hornos .
9. Al calentar alimentos en recipientes de plástico o papel, mantenga un ojo en el horno debido a la posibilidad de ignición.
10. Si se observa humo, apague o desenchufe el electrodoméstico y mantenga la puerta cerrada para sofocar cualquier llama.
11. Los huevos en su cáscara y los huevos duros enteros deben no deben calentarse en hornos de microondas, ya que pueden explotar, incluso después de que haya terminado el calentamiento por microondas.
12. El horno debe limpiarse regularmente y cualquier alimento los depósitos deben ser eliminados.
13. El electrodoméstico no debe limpiarse con un chorro de agua.(para electrodomésticos destinados a estar en el suelo y que no sean al menos IPX5)
14. Falta de mantenimiento del horno en condiciones limpias podría llevar a la deterioración de la superficie que podría afectar adversamente la vida del electrodoméstico y posiblemente resultar en una situación peligrosa.
15. Solo use la sonda de temperatura recomendada para este horno. (para hornos provistos de un sistema para usar una sonda de detección de temperatura.)
16. Lea y siga las precauciones específicas: "PRECAUCIONES PARA EVITE POSIBLE EXPOSICIÓN A UNA ENERGÍA DE MICROONDAS EXCESIVA".
17. Los recipientes metálicos para alimentos y bebidas no están permitido durante la cocción en microondas.

LEA DETENIDAMENTE Y GUARDE PARA REFERENCIA FUTURA

Para reducir el riesgo de lesiones a personas Instalación de conexión a tierra

PELIGRO

Riesgo de descarga eléctrica
Tocar algunos de los componentes internos puede causar lesiones personales graves o la muerte. No desarme este electrodoméstico.

ADVERTENCIA

Riesgo de descarga eléctrica
El uso incorrecto de la conexión a tierra puede resultar en una descarga eléctrica. No conecte a un enchufe hasta que el electrodoméstico esté instalado correctamente y conectado a tierra.

LIMPIEZA

Asegúrese de desenchufar el electrodoméstico de la fuente de alimentación.

1. Limpie el interior del horno después de
   usarlo con un paño ligeramente húmedo.
2. Limpie los accesorios de la manera habitual en agua jabonosa.
3. El marco de la puerta y el sello y las partes vecinas deben limpiarse cuidadosamente con un paño húmedo cuando estén sucios.

Este electrodoméstico debe estar conectado a tierra. En caso de un cortocircuito eléctrico, la conexión a tierra reduce el riesgo de descarga eléctrica al proporcionar un cable de escape para la corriente eléctrica. Este electrodoméstico está equipado con un cable que tiene un cable de conexión a tierra con un enchufe de conexión a tierra. El enchufe debe conectarse a un tomacorriente que esté instalado y conectado a tierra correctamente

Consulte a un electricista calificado o a un técnico si las instrucciones de puesta a tierra no se comprenden
completamente o si existe alguna duda sobre si el electrodoméstico está correctamente conectado a tierra. Si es necesario utilizar un cable de extensión,utilice solo un cable de extensión de 3 hilos.

1. Se proporciona un cable de alimentación corto para reducir los riesgos derivados de enredarse o tropezar con un cable más largo.
2. Si se utiliza un cable largo o un alargador:
   1)La clasificación eléctrica marcada del cable o alargador debe ser al menos tan grande como la clasificación eléctrica del electrodoméstico.
   2)El alargador debe ser un cable de 3 hilos con conexión a tierra.
   3)El cable largo debe estar dispuesto de manera que no cuelgue sobre la encimera o la mesa donde pueda ser tirado por niños o tropezado accidentalmente.

UTENSILIOS

PRECAUCIÓN

Riesgo de Lesiones Personales
Es peligroso que cualquier persona que no sea competente realice cualquier operación de servicio o reparación que implique la eliminación de una cubierta que brinda protección contra la exposición a la energía de microondas

Consultar las instrucciones sobre "Materiales que se pueden usar en el horno de microondas o que se deben evitar en el horno de microondas."
Puede haber ciertos utensilios no metálicos que no son seguros para usar en el microondas. Si tienes dudas, puedes probar el utensilio en cuestión siguiendo el procedimiento a continuación.
Prueba de utensilios:

1. Llene un recipiente apto para microondas con 1 taza de agua fría (250 ml) junto con el utensilio en cuestión.
2. Cocine a máxima potencia durante 1 minuto.
3. Toque cuidadosamente el utensilio. Si el utensilio vacío está caliente, no lo use para cocinar en el microondas.
4. No exceda el tiempo de cocción de 1 minuto.

Materiales que se pueden usar en el horno de microondas

Utensilios	Observaciones
Plato para dorar	Siga las instrucciones del fabricante. La parte inferior del plato para dorar debe colocarse suavemente sobre la placa cerámica. El uso incorrecto puede hacer que la placa cerámica se rompa.
Vajilla	Solo apto para microondas. Siga las instrucciones del fabricante. No utilice platos agrietados o astillados.
Frascos de vidrio	Siempre retire la tapa. Úselo solo para calentar alimentos hasta que estén tibios. La mayoría de los frascos de vidrio no son resistentes al calor y pueden romperse.
Cristalería	Solo utensilios de vidrio para horno resistentes al calor. Asegúrese de que no haya detalles metálicos. No utilice platos agrietados o astillados.
Bolsas de cocción para horno	Siga las instrucciones del fabricante. No cierre con una corbata metálica. Haga cortes para permitir que escape el vapor.
Platos y tazas de papel	Úselo solo para cocinar o calentar a corto plazo. No deje el horno desatendido mientras cocina.
Toallas de papel	Usar para cubrir alimentos para recalentar y absorber grasa. Usar con supervisión solo para cocinar a corto plazo.
Papel pergamino	Usar como tapa para evitar salpicaduras o como envoltura para vaporizar.
Plástico	Solo apto para microondas. Seguir las instrucciones del fabricante. Debe estar etiquetado como " Apto para microondas". Algunos recipientes de plástico se ablandan a medida que la comida en su interior se calienta. Las "bolsas para hervir" y las bolsas de plástico cerradas herméticamente deben ser cortadas, perforadas o ventiladas según las indicaciones del envase
Film transparente	Solo apto para microondas. Usar para cubrir alimentos durante la cocción para retener la humedad. No permitir que el film plástico toque la comida.
Termómetros	Solo aptos para microondas (termómetros de carne y dulces).
Papel encerado	Usar como tapa para evitar salpicaduras y retener la humedad.

Materiales a evitar en el horno de microondas

Utensilios	Observaciones
Bandejade aluminio	Puede causar arqueo. Transfiera la comida a un recipiente apto para microondas.
Cartón de alimentos con asa de metal	Puede causar arqueo. Transfiera la comida a un recipiente apto para microondas.
Utensilios de metal o con borde de metal	El metal protege la comida de la energía de microondas. El borde metálico puede causar arqueo.
Lazos de metal	Puede causar arqueo y podría provocar un incendio en el horno.
Bolsas de papel	Puede causar un incendio en el horno.
Espuma de plástico	La espuma de plástico puede derretirse o contaminar el líquido en su interior cuando se expone a altas temperaturas.
Madera	La madera se secará al usarse en el horno de microondas y puede agrietarse o romperse.

NOMBRES DE LAS PARTES Y ACCESORIOS DEL HORNO

(En caso de alguna diferencia entre el electrodoméstico y las imágenes en este manual, prevalecerá el producto.)

Saqué el horno y todos los materiales de la caja y de la cavidad del horno.
Su horno viene con los siguientes accesorios:

Manual de instrucciones 1

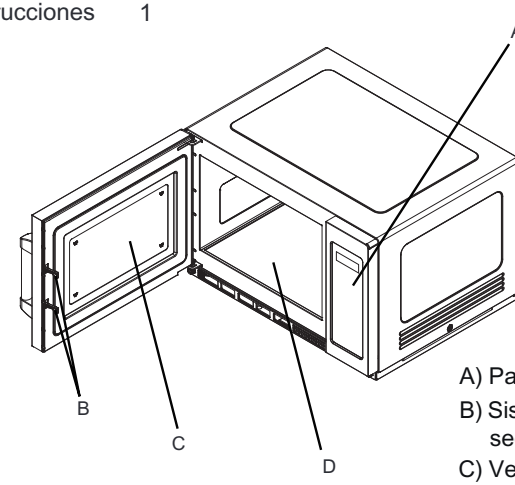

A) Panel de control
B) Sistema de bloqueo de seguridad
C) Ventana de observación
D) Placa de cerámica

Nota: 1) No presione la placa de cerámica con fuerza.
2) Tome y coloque el utensilios suavemente durante la operación para evitar dañar la a placa de cerámica.
3) Después de usar, no toque la placa de cerámica con la mano para evitar altas temperaturas quemadura.

Instalación en la encimera

Retire todo el material de embalaje y los accesorios. Examine el horno en busca de cualquier daño, como abolladuras o puertas rotas. No lo instale si el horno está dañado.

Gabinete: Retire cualquier película protectora que se encuentre en la superficie del gabinete del horno de microondas.
No retire la cubierta de la guía de ondas que está unida a la cavidad del horno para proteger el magnetrón.

Instalación

1. Seleccione una superficie nivelada que proporcione suficiente espacio abierto para las rejillas de entrada y/o salida. (Figura1)

Figura 1

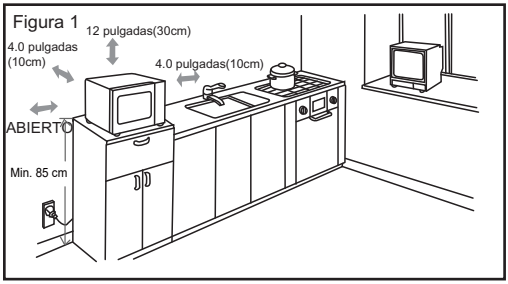

Se debe mantener un espacio de 10 cm entre el electrodoméstico y las paredes derecha y trasera, y un espacio de 30 cm en la parte superior. Nunca desmonte los pies del electrodoméstico ni bloquee las aberturas de entrada y salida de aireLa izquierda lado debe estar abierto.

1) Bloquear las aberturas de entrada y/o salida puede dañar el horno.

2) Coloque el horno lo más lejos posible de radios y televisores.
La operación del horno de microondas puede causar interferencias en la recepción de su radio o televisión.

3) Conecte su horno a un tomacorriente estándar de hoga tomacorriente. Asegúrese de que el voltaje y la frecuencia sean los mismos que los indicados en la etiqueta de clasificación.

4） Advertencia: El enchufe, los electrodomésticos o el electrodoméstico que puedan verse afectados por el calor y la humedad deben mantenerse alejados de cualquier ventilación en el horno.

2. El electrodoméstico se puede instalar con un grado de superposición (Figura 2).
La altura máxima de superposición es dos capas.

(A) aflojando el tornillo, quitando la placa de instalación luego reemplazando el tornillo en su lugar firmemente.

(B) quitando los cuatro tornillos como se muestra en la imagen e.

(C) colocando la placa de instalación en la siguiente ubicación luego fijando el tornillo recién quitado firmemente

Figura 2

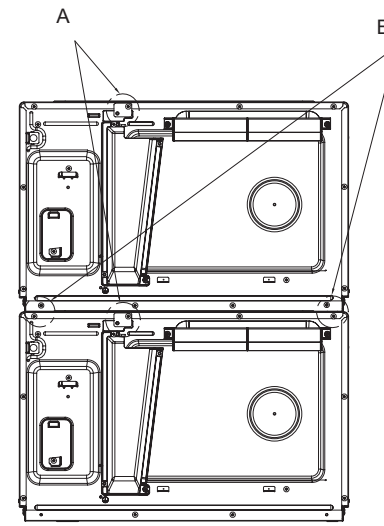

Instrucciones de limpieza

Siempre mantenga limpio el horno

1. Limpiar la ventana de visualización de vidrio, el panel interior de la puerta y la cara frontal del horno.
Para obtener el mejor rendimiento y mantener un alto grado de seguridad, el panel interior de la puerta y la cara frontal del horno deben estar libres de acumulación de alimentos o grasa. Limpie estas partes con
un detergente suave, enjuague y seque con un paño. Nunca use polvos o almohadillas abrasivas.

2. Limpiar el panel de control y las piezas de plástico.
No aplique un detergente o un spray líquido alcalino en el panel de control y las piezas de plástico, ya
que esto puede dañar estas partes.
Use un paño seco (no un paño empapado) para limpiar estas partes.

3. Limpiar el interior del horno

Después de usar, asegúrese de limpiar los líquidos derramados, el aceite salpicado y los restos de comida lo antes posible. Si el horno se usa cuando está sucio, la eficiencia disminuye y la suciedad se queda pegada en la superficie del horno y puede causar malos olores. Limpie el interior con un paño empapado en agua tibia con un detergente suave disuelto en él, luego enjuague el jabón con un paño húmedo.

4. Limpiar regularmente el bloqueo de aceite, mantener despejado el bloqueo de aceite. De lo contrario, la mancha en el bloqueo de aceite caerá sobre la comida.

5. Limpiar regularmente el filtro, mantenerlo despejado. El electrodoméstico se sobrecalentará cuando el filtro esté bloqueado.

6. Cuando el electrodoméstico esté en funcionamiento, el bloqueo de aceite y la ubicación del filtro deben corregirse correctamente para , a evitar dañar otras partes (la instalación en la página 20 y 21).

PRECAUCIÓN: No limpie las secciones de plástico y pintadas del horno con lejía, diluyentes u otros agentes de limpieza, ya que esto puede hacer que estas partes se disuelvan o cambien de forma.

OPERACIÓN

Panel de Control y Funciones

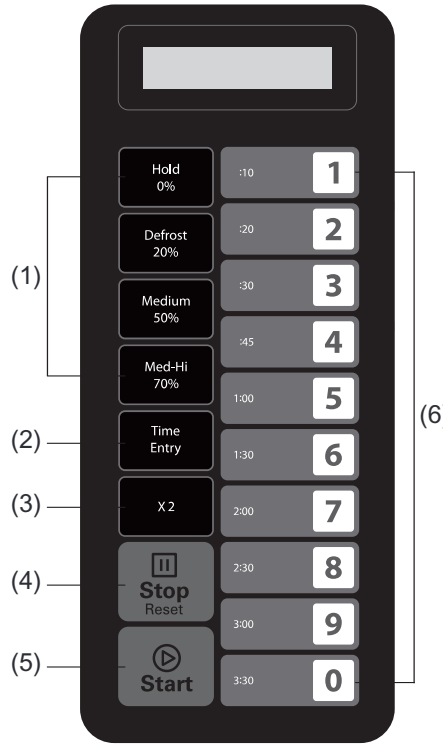

(1) Botones de Encendido
(2) Botón de Entrada de Tiempo
(3) Botón de Cantidad Doble
(4) Botón de Parada/Reinicio
(5) Botón de Inicio
(6) Teclado Numérico

INSTRUCCIONES DE OPERACIÓN

Apéndice. Opciones del usuario

Los elementos en negrita a continuación son los valores predeterminados.

Opção	Ajuste	Descripción
1 Tono EOC	**OP:10**	**3 segundos pitido**
	OP:11	Pitido continuo
	OP:12	5 pitidos rápidos, Repitiendo
2 Zumbador Volumen	OP:20	Timbre apagado
	OP:21	Bajo
	OP:22	**Medio**
	OP:23	Alto
3 Timbre Encendido/ Apagado	OP:30	Tecla de pitido apagada
	OP:31	**Tecla de pitido encendida**
4 Teclado Ventana	OP:40	15 segundos
	OP:41	30 segundos
	OP:42	**60 segundos**
	OP:43	120 segundos
5 En el aire	OP:50	Desactivación sobre la marcha
	OP:51	**Activación sobre la marcha habilitada**
6 Restablecimiento de la puerta	**OP:60**	**Restablecimiento de puerta desactivado**
	OP:61	Restablecimiento de puerta habilitado
7 Tiempo máximo	**OP:70**	**Tiempo máximo de cocción de 60 minutos**
	OP:71	Tiempo máximo de cocción de 10 minutos
8 Programación Manual	OP:80	Programación manual desactivada
	OP:81	**Programación manual activada**
9 Doble dígito	**OP:90**	**Modo de dígito único-10 programas**
	OP:91	Modo de dígito doble-100 programas

Apéndice. B Tiempos de Cocción Predeterminados

El horno se enviará con los siguientes tiempos de cocción preestablecidos a menos que se indique lo contrario en las especificaciones del producto.

Botón	Visualización (Tiempo)	Potencia	Factor de Cocción
1	0:10	100%	80%
2	0:20	100%	80%
3	0:30	100%	80%
4	0:45	100%	80%
5	1:00	100%	80%
6	1:30	100%	80%
7	2:00	100%	80%
8	2:30	100%	80%
9	3:00	100%	80%
0	3:30	100%	80%

1. Encendido

" _______ " se muestra cuando el horno se electrifica por primera vez. Si se presiona " II " botón el horno cambiará a modo de espera.

Nota: En modo de espera, no se puede presionar ningún botón.

2. Modo Inactivo

1) Entrada. El horno entrará en modo de espera después de que haya transcurrido un conjunto de segundos en el Modo Listo sin presionar un teclado o abrir y cerrar una puerta. El número de segundos está determinado por la Ventana de Tiempo de Espera del teclado, establecida por la Opción de Usuario 4.
2) Durante el modo de inactividad, la pantalla muestra “ECO” .
3) Al abrir y luego cerrar la puerta del horno, el horno saldrá del modo de inactividad y entrará en el modo listo.

3. Modo Listo

1) En este modo, el horno está listo para comenzar un ciclo de cocción manual o preestablecido.
2) Al abrir y cerrar la puerta mientras el horno está en modo de inactividad, el horno pasará al modo listo.
3) Durante el modo listo, se muestra "READY".
4) Desde el modo listo, el horno puede pasar a casi todos los demás modos.

4. Modo de Puerta Abierta

1) Mientras la puerta del horno esté abierta, el horno estará en modo de puerta abierta.
2) Durante este modo, la pantalla muestra "DOOR OPEN" Y el ventilador y la lámpara del horno funcionan.
3) Cuando la puerta está cerrada, si se selecciona la Opción de Usuario OP:60 y el horno está ejecutando un ciclo de cocción manual o preestablecido, el horno entrará en modo de pausa. En todos los demás casos, el horno volverá a Puerta abierta Modo con Opción de Usuario OP:61 establecido, abrir y cerrar la puerta eliminará cualquier información sobre un Programa Manual o Preset que estaba en ejecución.
4) En estado de cocción, al abrir la puerta del horno, se mostrará "DOOR OPEN" una vez, y luego la pantalla mostrará el tiempo restante.

5. Modo de Pausa

1) Este modo permite a los usuarios detener temporalmente el ciclo de cocción para inspeccionar o remover el alimento.
2) Mientras esté en Modo de Cocción Manual o Modo de Cocción de Programa Preestablecido, si la puerta se abre y luego se cierra, o si se presiona el botón " II ", el horno entrará en Modo de Pausa.
3) Mientras está en pausa, la pantalla mostrará el tiempo restante de cocción.
4) El Modo de Pausa expirará de vuelta al Modo Inactivo de la misma manera que el Modo Listo, dependiendo de la Opción de Usuario 4. Además, si se presiona el botón " II ", el horno entrará inmediatamente en Modo Listo. O si se presiona el botón " ▷ " botón, el horno entrará en modo de funcionamiento.

6. Modo de Entrada de Cocción Manual

1) El usuario puede introducir manualmente un tiempo de cocción y nivel de potencia mientras esté en este modo.
2) Enquanto o forno estiver no Modo Pronto, pressionar o " Time Entry " tecla en el teclado pondrá el horno en el Modo de Entrada de Cocción Manual.
3) Durante este modo, se muestra "00:00", ingrese el tiempo que necesite.
4) Si presiona el " Hold 0% "," Defrost 20% "," Medium 50% " o " Med-Hi 70% " botones para seleccionar el nivel de potencia, la pantalla mostrará la potencia relacionada. Si se presiona el mismo botón dos veces, la potencia cambiará a potencia máxima. Si no se elige potencia, la potencia máxima es la predeterminada.
5) Durante el proceso de configuración, presione " ▷ " para entrar en el Modo de Cocción Manual. Presione " II " para entrar en el Modo Listo.

7. Modo de Cocción Manual

1) Este modo permite cocinar los alimentos. Mientras esté en el Modo de Entrada de Cocción Manual, presionar el " ▷ " botón hará que el horno comience el Modo de Cocción Manual.
2) Durante este modo, se mostrará el tiempo de cocción restante.El ventilador y la lámpara del horno funcionarán.
3) Cuando el programa de cocción termine, el horno entrará en el Modo de Fin del Ciclo de Cocción. Si presiona el " II " botón bajo este modo, el horno entrará en el Modo de Pausa.

8. Modo de Fin de Ciclo de Cocci

1) Después de que el tiempo haya expirado en un Modo de Cocción Manual o un Modo de Cocción de Programa Preestablecido, el horno entrará en el Modo de Fin del Ciclo de Cocción.

2) Durante este modo, se muestra " DONE " .

3)Si la Opción de Usuario OP:11 está seleccionada, el horno seguirá sonando (o cuando se selecciona la Opción de Usuario OP:12, el horno emitirá 5 pitid rápidos, repetidamente)hasta el usuario lo reconoce abriendo y cerrar la puerta o presionar el " II " tecla. Si la Opción de Usuario OP:10 está seleccionada, después de los 3- segundo pitido, la pantalla mostrá "DONE". Después del pitido, la pantalla mostrará "READY". Si no hay ninguna operación durante algún tiempo, el horno se apagará into Modo de Inactividad.

9. Modo de Cocción de Programa Preestableci

1) Este modo permite cocinar alimentos a través de una operación de un solo toque Mientras esté en Modo Listo, presionar una de las teclas de dígitos en el teclado haráél que el horno ejecute el Programa Preestablecido asociado con esa tecla.

2) Durante este modo, la pantalla muestra el tiempo de cocción restante. Si es una cocción en varias etapas, el tiempo total de cocción restante no incluye un tiempo de cocción de una etapa en particular.

3) Cuando el programa de cocción finaliza, el horno entrará en Modo de Fin de Ciclo de Cocción. Si presiona los botones " II " botón bajo este modo, el horno entrará en el Modo de Pausa.

10. Cocción sobre la mar

1) Mientras el horno está cocinando, si se selecciona la Opción de Usuario OP:51, presione el número y el programa de cocción preestablecido se iniciará automáticamente.
2) La pantalla muestra el tiempo de cocción restante.
3) Cuando el programa de cocción finaliza, el horno entrará en Modo de Fin de Ciclo de Cocción.

11. Modo de Programación

Este modo permite al usuario asignar tiempos de cocción y niveles de potencia al botón de una sola pulsación.

1) Abra la puerta y presione el botón "1" durante 5 segundos, el zumbador sonará una vez y entrará en el Modo de Programación. "PROGRAM" se muestra.
2) Presione cualquier número, 0 a 9, y la pantalla mostrará el tiempo guardado.
3) Para cambiar el factor de cocción: Si presiona "X2", la pantalla mostrará "CF:XX". El valor predeterminado es 08 factor es 80%. Se muestra "CF: ". Si necesita cambiar la cocción factor, simplemente presione uno de los botones numéricos para configurarlo. Si presiona "0", se mostrará "CF:10". Después de configurar, presione " ⏵ " para guardar, y "PROGRAM" se mostrará. Si no necesitacambiar el factor de cocción, por favor salte este paso.
4) Presione las teclas numéricas para ingresar el tiempo de cocción.
5) Presione "Hold 0% "," Defrost 20% "," Medium 50%" o "Med-Hi 70%" para introducir la potencia nivel, la pantalla mostrará la potencia relacionada. Si se presiona el mismo botón dos veces, la potencia cambiará a 100% . Si no se elige potencia, " 100% " es la predeterminada.
   Nota: Establezca primero el tiempo y luego elija la potencia.
6) Después de establecer el tiempo y la potencia, presione " ⏵ ", el programa de cocción se guardará. Cuando se guarda el programa, se muestra "PROGRAM".
7) Si todo el tiempo de cocción excede la Opción de Usuario 7 de tiempo MÁX., al presionar " ⏵ " para guardar el programa, el timbre sonará tres veces brevemente indicándote que a el tiempo no se está utilizando. Y luego la pantalla vuelve a mostrar "PROGRAM". El tiempo establecido anteriormente no cambiará.
8) Cierra la puerta y el horno volverá al Modo Listo. Si presionas el " ⏸ " botón durante el proceso de configuración, el horno pasará al Modo de Puerta Abierta. El programa que no se guarda se perderá. Si hay un programa guardado como procedimiento de memoria, presiona el botón numérico correspondiente y el programa guardado comenzará. Si no hay programa guardado, el timbre sonará al presionar el botón numérico y no funcionará.

Por ejemplo: Configura el programa como cocción en memoria. El nivel de potencia es del 70% y el tiempo de cocción es de 1 minuto y 25 segundos.

Paso 1: Abre la puerta, presiona el botón numérico "1" durante 5 segundos y se mostrará "PROGRAM".

Paso 2: Presione el botón de número "3", la pantalla mostrará "P:03". Después de dos segundos, la pantalla mostrará el tiempo relacionado " :30".

Paso 3: Presione los botones de números "1", "2" y "5" para ingresar el tiempo de cocción.

Paso 4: Presione " Med-Hi 70%" botón, " 1:25 70" se muestra. Configuración finalizada.

Paso 5: Presione " ⏵ " para guardar. Al usar el programa la próxima vez, simplemente presione "3", el programa relacionado se iniciará.

Notas:

1. Si se corta la electricidad, el programa guardado no se perderá.
2. Si es necesario restablecer el programa, simplemente repita los pasos anteriores.
3. Si presiona " ⏸ " en el último paso, volverá al Modo de Puerta Abierta. La configuración será inválido.

12. Cocinar la Cantidad Doble

1) A través del uso del Con el botón "X2" pad, el usuario puede configurar fácilmente el tiempo de dos de manera particular alimento.
2) Si se presiona el "X2" botón en modo listo, seguido por el inicio de un Programa Preestablecido, o si se presiona el botón "X2" dentro de los 5 segundos de iniciar un Programa Preestablecido, el horno comenzará a cocinar con el tiempo de cocción preestablecido de la cantidad.
3) Presione "X2", se muestra "DOUBLE" . Al presionar los botones numéricos, la pantalla mostrará el tiempo preestablecido de la cantidad.
   Por ejemplo, el botón numérico "5" y su tiempo preestablecido es de 1 minuto. Luego presione "X2", luego el tiempo cambiará a 1:00*(1+0.8)=1:48(1 minuto y 48 segundos)
4) Cuando el programa de cocción termine, el horno entrará en Modo de Fin de Ciclo de Cocción.

13. Programación de Cocinado por Etapas

Esto permite al usuario cocinar alimentos en modo de cocción manual y programacióno .

1) Se pueden configurar hasta tres etapas en el modo de cocción o modo de programación. Después de configurar la potencia y el tiempo para la primera etapa, presione "Time Entry " para configurar la segunda etapa. Y el mismo paso para configurar la tercera etapa.
2) Al configurar la segunda y tercera etapa, presione " Time Entry ", "STAGE-2", y "STAGE-3" se mostrarán.
3) Presione el botón " ⓓ " para comenzar a cocinar.

Ejemplo: En modo de programación, presione el botón de número "3" para configurar t wo etapas de cocción. La primera etapa es del 70% y el tiempo es de 1 minuto 25 segundos. La segunda etapa es del 50% y 5 minutos y 40 segundos. Los pasos son los siguientes.

a. Abra la puerta , presione el botón de número "1" durante 5 segundos, y se muestra "PROGRAM".
b. Presione el botón de número "3", y la pantalla mostrará "P:03", dos segundos después, la pantalla mostrará el relacionado tiempo ":30".
c. Presione "1", "2", "5" para ingresar el tiempo de cocción. Se muestra "1:25".
d. Presione "Med-Hi 70%", "1:25 70" se muestra.
   La primera etapa ha terminado.
e. Presione el " Time Entry", y se muestra "STAGE-2" .
f. Presione el botón "5", "4", "0", se muestra "5:40".
g. Presione " Medium 50%", "5:40 50" se muestra.
   La segunda etapa ha finalizado.
h. Presione el " ⓓ " botón para guardar.

14. Modo de Opción de Usuario

Esto permite al usuario elegir entre varias formas de operar el horno.

1) Abra la puerta del horno y presione el botón "2" durante 5 segundos. El zumbador suena una vez y entra en este modo.
2) La pantalla muestra "OP: - -".
3) Presione cualquier botón numérico para ingresar a la configuración del modo relacionado. Por ejemplo: Para configurar la voz del zumbador a medio. Presione " 2 ", y se muestra "OP:22". Si desea cambiar, siga presionando "2", la pantalla muestra "OP:20", "OP:21", "OP:22", "OP:23", y "OP:20" .....en ciclo.
4) Presiona " ⊳ " para guardar la configuración actual. Después de guardar, se muestra de nuevo "OP: - -".
5) Durante el proceso de configuración, presione " II " para entrar en el Modo de Puerta Abierta. Cierra la puerta e ingresa en Modo Listo.
6) Si el botón " ⊳ " no se presiona en el último paso, el programa no se puede guardar pero permanece en la forma anterior.

15. Configuración predeterminada de fábrica

En el Modo Listo, presiona " ⊳ " y " 0 " para la configuración predeterminada de fábrica.

1) Presiona " ⊳ " y " 0 ", el zumbador suena una vez, y la pantalla mostrará "CHECK ". Si es en la f la configuración predeterminada de fábrica, la pantalla mostrará " 11 ", después de tres segundos, el horno se al modo de preparación modo.
   Si no está en t la configuración predeterminada de fábrica, la pantalla mostrará " 00 ", presiona " ⊳ " a los ajustes predeterminados de fábrica configuración, y la pantalla mostrará " CHECK ". El zumbador suena una vez, después de la autoevaluación, la pantalla se muestra "11" o " 00 ".
2) Si no presionas " ⊳ " cuando la pantalla muestra " 00 ", la configuración se cancelará después de 10 segundos.

Nota: Ten cuidado en el operación ya que restablecer todas las configuraciones a los ajustes predeterminados de fábrica.

Cómo quitar e instalar el filtro

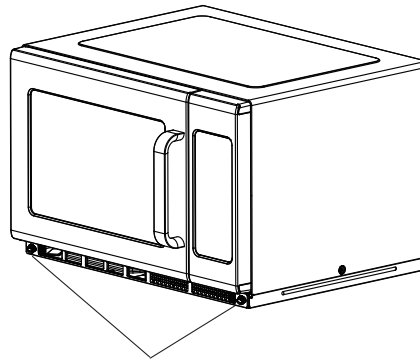

Gira el clavo metálico a la izquierda para aflojar s ellos .

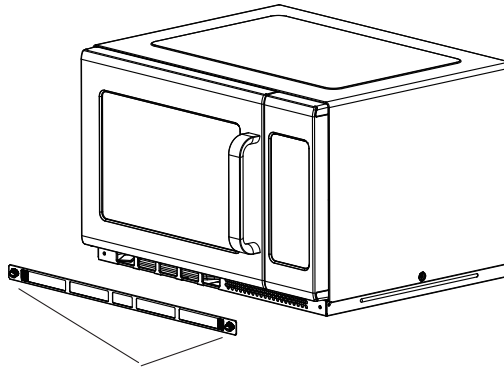

Quita el fil tro. t

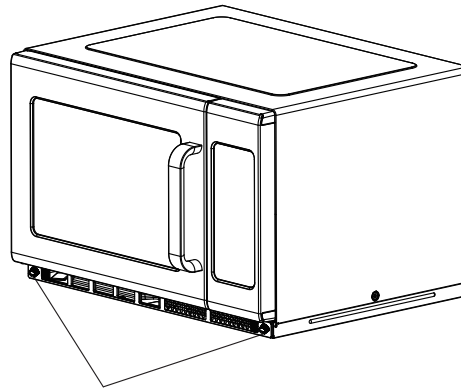

Para reinstalar, alinea los agujeros de montaje de la placa base,
y gira en sentido de las agujas del reloj los clavos metálicos para apretar .

Cómo quitar e instalar el bloqueo aceite

Advertencia: Antes de quitar e instalar el bloqueo de aceite, evite asegúrese de desenchufar el electrodoméstico de la fuente de alimentación, y quemaduras a alta temperatura.

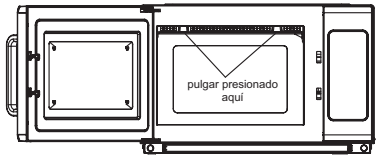

1.Manos con obstrucción de aceite, presionadas sobre la flecha mostrada, empujada hacia atrás de golpe, luego tirando hacia abajo.

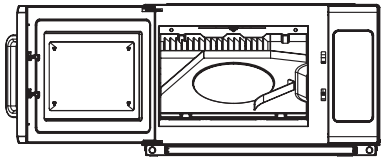

2. Estado de remove

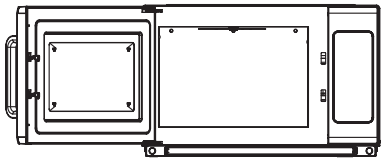

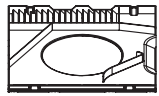

3. Tomando aceite obstrucción d electrodoméstico.

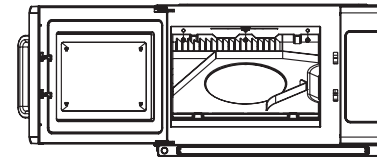

1. Manos para tomar el aceite obstrucción, después de alinear los tres cilindros del aceite obstrucción , insertando los tres agujeros de la placa trasera.

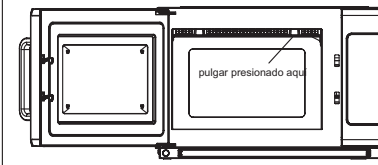

2. La mano izquierda sujeta el microondas, y el pulgar derecho presiona las direcciones de flecha y se ve obligado a empujar hacia atrás. Y el pulgar izquierdo presiona con fuerza hacia arriba al mismo tiempo. Coloque el bloqueo de aceite derecho en la hebilla de la placa frontal

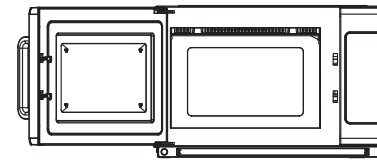

3. De derecha a izquierda, hacer que el aceite obstrucción cargada. Cuando termine, verifique para asegurarse de que el aceite obstrucción hebilla vaya completamente.

Instalación (suplemento)

1. La operación de conmutación de este horno de microondas puede causar fluctuaciones de voltaje en la línea de suministro. La operación de este horno en condiciones desfavorables de suministro de voltaje puede tener efectos adversos. Este dispositivo está destinado a la conexión a un sistema de suministro de energía con una impedancia máxima del sistema permisible Zmax de 0.2 Ohmios en el punto de interfaz del suministro del usuario. El usuario debe asegurarse de que este dispositivo esté conectado solo a un sistema de suministro de energía que cumpla con el requisito anterior. Si es necesario, el usuario puede preguntar a la empresa de suministro de energía pública por la impedancia del sistema en el punto de interfaz.

2. Si no hay un conductor de enlace equipotencial en el suministro eléctrico, un externo debe instalarse un conductor de enlace equipotencial en la parte trasera del electrodoméstico (ver símbolo). Este terminal no debe tener contacto eléctrico efectivo con todas las partes metálicas fijas expuestas y debe permitir la conexión de un conductor con un área de sección transversal nominal de hasta 10 mm².



Símbolo para la conexión externa de conductores de enlace equipotencial.

Solución de problemas

Normal	
Interferencia del horno de microondas Recepción de TV	La recepción de radio y TV puede ser interferida cuando el horno de microondas está en funcionamiento. Es similar a la interferencia de pequeños electrodomésticos, como batidoras, aspiradoras y ventiladores eléctricos. Es normal.
Luz del horno tenue	En la cocción a baja potencia en el microondas, la luz del horno puede volverse tenue. Es normal.
Acumulación de vapor en la puerta, aire caliente por las rejillas de ventilación	En la cocción, puede salir vapor de los alimentos. La mayoría saldrá por las rejillas de ventilación. Pero algo puede acumularse en lugares frescos como la puerta del horno. Es normal
El horno se encendió accidentalmente sin alimentos dentro	Está prohibido hacer funcionar la unidad sin ningún alimento dentro. Es muy peligroso.

Problema	Posible Causa	Remedio
El horno no puede ser encendido.	(1) El cable de alimentación no está enchufado correctamente.	Desenchufe. Luego vuelva a enchufar después de 10 segundos.
	(2) Fusible quemado o interruptor de circuito funciona.	Reemplace el fusible o restablezca el interruptor de circuito (reparado por personal profesional de nuestra empresa
	(3) Problema con el enchufe.	Pruebe el enchufe con otros electrodomésticos.
El horno no calienta.	(4) La puerta no está cerrada correctamente.	Cierre bien la puerta.



Según la directiva de Residuos de Aparatos Eléctricos y Electrónicos (RAEE), los RAEE deben ser recogidos y tratados por separado. Si en algún momento en el futuro necesita desechar este producto, por favor NO lo deseche con los residuos domésticos. Por favor, envíe este producto a los puntos de recogida de RAEE donde estén disponibles.

aspes

Forno de Micro-ondas Comercial

MANUAL DE INSTRUÇÕES

Modelo: AMWH3421002MD

Leia atentamente estas instruções antes de usar o seu forno de micro-ondas e guarde-as cuidadosamente.
Se seguir as instruções, o seu forno irá proporcionar-lhe muitos anos de bom serviço.

GUARDE CUIDADOSAMENTE ESTAS INSTRUÇÕES

PRECAUÇÕES PARA EVITAR A EXPOSIÇÃO A UMA ENERGIA DE MICRO-ONDAS EXCESSIVA

(a) Não tente operar este forno com a porta aberta, pois isso pode resultar numa exposição prejudicial à energia de micro-ondas. É importante não quebrar ou adulterar os bloqueios de segurança.

(b) Não coloque nenhum objeto entre a face frontal do forno e a porta ou permita que sujidade ou resíduos de produtos de limpeza se acumulem nas superfícies de vedação

(c) AVISO: Se a porta ou as vedações da porta estiverem danificadas, o forno não deve ser operado até que seja reparado por uma pessoa competente.

ADENDO

Se o aparelho não for mantido num bom estado de limpeza, a sua superfície pode deteriorar-se e afetar a vida útil do aparelho, levando a uma situação perigosa.

ESPECIFICAÇÕES

Modelo:	AMWH3421002MD
Tensão Nominal:	230 V~ 50 Hz
Potência de Entrada Nominal (Micro-ondas):	3200W
Potência de Saída Nominal (Micro-ondas):	2100W

INSTRUÇÕES DE SEGURANÇA IMPORTANTES
AVISO

Para reduzir o risco de incêndio, choque elétrico, lesões pessoais ou exposição a energia excessiva do forno de micro-ondas ao usar seu eletrodoméstico, siga precauções básicas, incluindo as seguintes:

1. Este aparelho não se destina a ser utilizado por pessoas (incluindo crianças) com capacidades físicas, sensoriais ou mentais reduzidas, ou falta de experiência e conhecimento, a menos que tenham recebido supervisão ou instrução sobre o uso do aparelho por uma pessoa responsável por sua segurança. As crianças devem ser supervisionadas para garantir que não brinquem com o aparelho.
2. Se o cabo de alimentação estiver danificado, ele deve ser substituído por fabricante, seu agente de serviço ou pessoas igualmente qualificadas para evitar um perigo. (Para aparelhos com acessório tipo Y)
3. Aviso: Certifique-se de que o aparelho está desligado antes de substituir a lâmpada para evitar a possibilidade de choque elétrico.
4. AVISO: É perigoso para qualquer pessoa que não seja um pessoa competente para realizar qualquer operação de serviço ou reparo que envolva a remoção de uma cobertura que protege contra a exposição à energia de micro-ondas.
5. AVISO: Líquidos e outros alimentos não devem ser aquecidos em recipientes selados, pois podem explodir.
6. AVISO: O aquecimento de bebidas no micro-ondas pode resultar na fervura eruptiva retardada, portanto, deve-se ter cuidado ao manusear o recipiente.

7. AVISO: O conteúdo dos biberões e do bebé os frascos de comida devem ser mexidos ou agitados e a temperatura verificada antes do consumo, para evitar queimaduras.

8. Utilize apenas utensílios adequados para utilização no micro-ondas fornos .
9. Ao aquecer alimentos em recipientes de plástico ou papel, mantenha o olho no forno devido à possibilidade de ignição.
10. Se for observado fumo, desligue ou desligue o aparelho e mantenha a porta fechada para sufocar qualquer chama.
11. Ovos com casca e ovos cozidos inteiros devem não devem ser aquecidos em fornos de micro-ondas, pois podem explodir, mesmo após o aquecimento por micro-ondas ter terminado.
12. O forno deve ser limpo regularmente e qualquer alimento os resíduos devem ser removidos.
13. O aparelho não deve ser limpo com jato de água. (para aparelhos destinados a ficar no chão e que não são pelo menos IPX5)
14. Falha em manter o forno limpo poderia levar à deterioração da superfície que poderia afetar adversamente a vida do aparelho e possivelmente resultar em uma situação perigosa.
15. Use apenas a sonda de temperatura recomendada para este forno. (para fornos com a possibilidade de usar uma sonda de deteção de temperatura.)
16. Leia e siga as especificações:"PRECAUÇÕES PARA EVITE POSSÍVEL EXPOSIÇÃO A ENERGIA DE MICRO-ONDAS EXCESSIVA".
17. Recipientes metálicos para alimentos e bebidas não são permitido durante o cozimento no micro-ondas.

LEIA COM ATENÇÃO E GUARDE PARA CONSULTA FUTURA

Para Reduzir o Risco de Lesões em Pessoas Instalação de Aterramento

PERIGO

Perigo de Choque Elétrico Tocar em alguns dos componentes internos pode causar lesões pessoais graves ou morte. Não desmonte este aparelho.

AVISO

Perigo de Choque Elétrico
O uso incorreto do aterramento pode resultar em choque elétrico. Não ligue a uma tomada até que o aparelho esteja instalado e aterrado corretamente.

LIMPEZA

Certifique-se de desligar o aparelho da fonte de alimentação.

1. Limpe o interior do forno após o uso com um pano ligeiramente úmido.
2. Limpe os acessórios da maneira usual em água com sabão.
3. A moldura da porta e a vedação e partes vizinhas devem ser limpas cuidadosamente com um pano úmido quando estiverem sujas.

Este eletrodoméstico deve ser aterrado. Em caso de curto-circuito elétrico, o aterramento reduz o risco de choque elétrico fornecendo um fio de fuga para a corrente elétrica. Este eletrodoméstico está equipado com um cabo que possui um fio de aterramento com uma ficha de aterramento. A ficha deve ser inserida em uma tomada que esteja corretamente instalada e aterrada

Consulte um eletricista qualificado ou técnico de serviço se as instruções de aterramento não forem completamente compreendidas ou se houver dúvidas sobre se o aparelho está devidamente aterrado. Se for necessário usar um cabo de extensão, use apenas um cabo de extensão de 3 fios

1. Um cabo de alimentação curto é fornecido para reduzir os riscos resultantes de ficar enroscado ou tropeçar em um cabo mais longo.
2. Se for usado um cabo longo ou extensão:
   1)A classificação elétrica marcada do cabo ouextensão deve ser pelo menos tão grande quanto a classificação elétrica do eletrodoméstico
   2)A extensão deve ser um cabo de 3 fios com aterramento.
   3)O cabo longo deve ser arranjado de forma que não fique pendurado sobre a bancada ou mesa onde possa ser puxado por crianças ou tropeçado acidentalmente.

UTENSÍLIOS

CUIDADO

Perigo de Lesões Pessoais É perigoso

para qualquer pessoa que não seja uma pessoa competente realizar qualquer operação de serviço ou reparo que envolva a remoção de uma tampa que ofereça proteção contra a exposição à energia de micro-ondas.

Consulte as instruções sobre "Materiais que você pode usar no forno de micro-ondas ou que devem ser evitados no forno de micro-ondas." Pode haver certos utensílios não metálicos que não são seguros para usar no micro-ondas. Em caso de dúvida, você pode testar o utensílio em questão seguindo o procedimento abaixo.

Teste de Utensílios:

1. Encha um recipiente seguro para micro-ondas com 1 xícara de água fria (250ml) junto com o utensílio em questão.
2. Cozinhe na potência máxima por 1 minuto.
3. Sinta cuidadosamente o utensílio. Se o utensílio vazio estiver quente, não o use para cozinhar no micro-ondas.
4. Não exceda 1 minuto de tempo de cozimento.

Materiais que você pode usar no forno de micro-ondas

Utensílios	Observações
Prato de dourar	Siga as instruções do fabricante. O fundo do prato de dourar deve ser colocado suavemente na placa cerâmica. O uso incorreto pode fazer com que a placa cerâmica quebre.
Louça	Apenas seguro para micro-ondas. Siga as instruções do fabricante. Não use pratos rachados ou lascados.
Frascos de vidro	Sempre remova a tampa. Use apenas para aquecer alimentos até ficarem apenas mornos. A maioria dos frascos de vidro não é resistente ao calor e pode quebrar.
Utensílios de vidro	Apenas utensílios de vidro para forno resistentes ao calor. Certifique-se de que não há acabamento metálico. Não use pratos rachados ou lascados.
Sacos de cozedura para	Siga as instruções do fabricante. Não feche com um laço metálico. Faça fendas para permitir a saída de vapor.
forno Pratos e copos de papel	Use apenas para cozinhar/aquecer a curto prazo. Não deixe o forno sem vigilância enquanto cozinha.
Toalhas de papel	Use para cobrir alimentos para reaquecimento e absorção de gordura. Use com supervisão apenas para cozinhar a curto prazo.
Papel vegetal	Use como cobertura para evitar respingos ou como embrulho para cozinhar a vapor.
Plástico	Apenas seguro para micro-ondas. Siga as instruções do fabricante. Deve ser rotulado como "Seguro para Micro-ondas". Alguns recipientes de plástico amolecem à medida que o alimento dentro deles esquenta. Os "sacos para cozinhar" e sacos plásticos bem fechados devem ser cortados, perfurados ou ventilados conforme indicado na embalagem.
Película aderente	Apenas seguro para micro-ondas. Use para cobrir alimentos durante o cozimento para reter a umidade. Não permita que o filme plástico toque nos alimentos.
Termômetros	Apenas seguro para micro-ondas (termômetros de carne e de doces).
Papel manteiga	Use como cobertura para evitar respingos e reter a umidade.

Materiais a evitar no forno de micro-ondas

Utensílios	Observações
Tabuleiro de alumínio	Pode causar arco elétrico. Transfira o alimento para um recipiente seguro para micro-ondas.
Caixa de comida com pega de metal	Pode causar arco elétrico. Transfira o alimento para um recipiente seguro para micro-ondas.
Utensílios de metal ou com acabamento em	O metal protege o alimento da energia do micro-ondas. O acabamento em metal pode causar arco elétrico.
metal Atilhos de metal	Pode causar arco elétrico e potencialmente um incêndio no forno.
Sacos de papel	Pode causar um incêndio no forno.
Espuma de plástico	A espuma de plástico pode derreter ou contaminar o líquido no interior quando exposta a altas temperaturas.
Madeira	A madeira irá secar quando usada no forno de micro-ondas e pode rachar.

NOMES DAS PEÇAS E ACESSÓRIOS DO FORNO

(Em caso de quaisquer diferenças entre o eletrodoméstico e as imagens neste manual, o produto prevalecerá.)

Retire o forno e todos os materiais da caixa e da cavidade do forno.

O seu forno vem com os seguintes acessórios:

Manual de Instruções 1

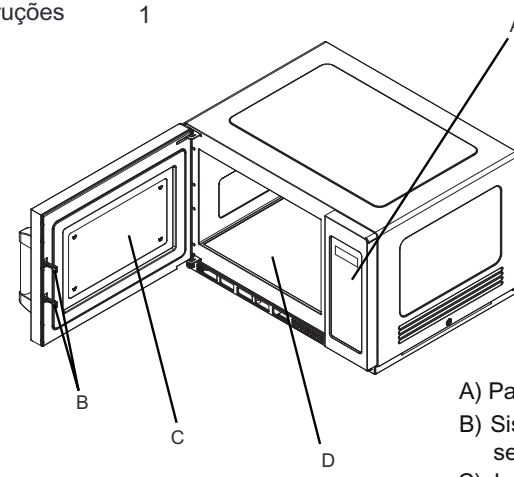

A) Painel de controle
B) Sistema de trava de segurança
C) Janela de observação
D) Placa cerâmica

Nota: 1) Não pressione a placa cerâmica com força.

2) Pegue e coloque o utensílios suavemente durante a operação para evitar danificar a placa cerâmica .

3) Após usar, não toque na placa cerâmica com a mão para evitar alta temperatura queimadura.

Instalação na bancada

Remova todo o material de embalagem e acessórios. Examine o forno em busca de danos, como amassados ou porta quebrada. Não instale se o forno estiver danificado.

Armário: Remova qualquer filme protetor encontrado na superfície do gabinete do forno de micro-ondas. Não remova a cobertura do guia de ondas que está fixada na cavidade do forno para proteger o magnetrão.

Instalação

1. Selecione uma superfície nivelada que forneça espaço aberto suficiente para as aberturas de entrada e/ou saída de ar. (Figura 1).

Figura 1

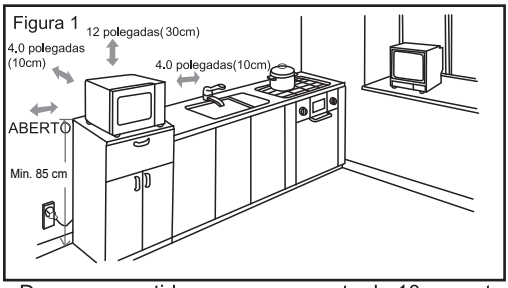

Deve ser mantido um espaçamento de 10 cm entre o eletrodoméstico e as paredes direita e traseira, e um espaçamento de 30 cm na parte superior. Nunca desmonte os pés do eletrodoméstico, nem obstrua a entrada e saída de ar. A esquerda lado deve estar aberto.

1) Bloquear as aberturas de entrada e/ou saída de ar pode danificar o forno.

2) Coloque o forno o mais longe possível de rádios e TVs. A operação do forno de micro-ondas pode causar interferência na recepção do seu rádio ou TV.

3) Conecte seu forno a uma tomada padrão doméstica tomada. Certifique-se de que a voltagem e a frequência sejam iguais à voltagem e à frequência na etiqueta de classificação.

4） Aviso: A tomada, os aparelhos elétricos ou o aparelho que possam ser afetados pelo calor e humidade devem ser mantidos afastados de quaisquer aberturas no forno.

2. O eletrodoméstico pode ser instalado com um grau de sobreposição (Figura 2). A altura máxima de sobreposição é duas camadas.

(A) afrouxando o parafuso, retirando a placa de instalação depois, substituindo o parafuso no lugar firmemente.

(B) retirando os quatro parafusos conforme mostrado na imagem e.

(C) colocando a placa de instalação na localização seguinte e apertando firmemente o parafuso acabado de retirar

Figura 2

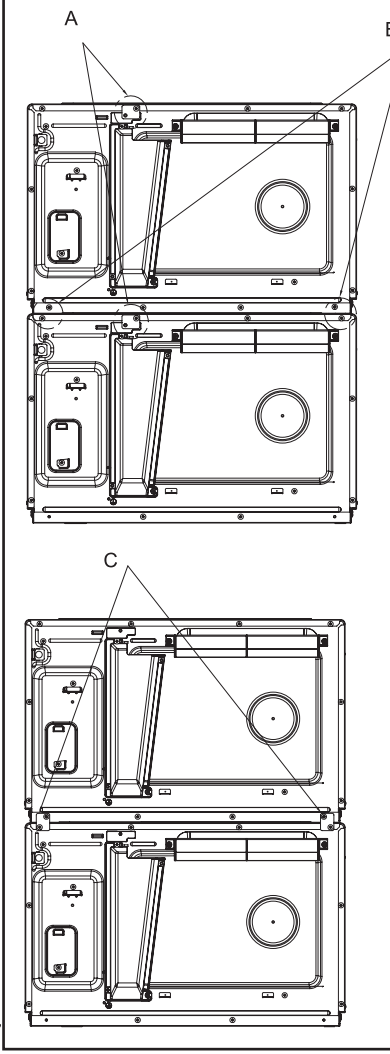

Instruções de Limpeza

Mantenha sempre o forno limpo

1. Limpeza da janela de visualização de vidro, do painel interno da porta e da face frontal do forno.
Para obter o melhor desempenho e manter um alto grau de segurança, o painel interno da porta e a face frontal do forno devem estar livres de acumulação de alimentos ou gordura. Limpe estas partes com
um detergente suave, enxágue e seque com um pano. Nunca utilize pós ou esponjas abrasivas.

2. Limpeza do painel de controlo e das peças de plástico.
Não aplique detergente ou spray líquido alcalino no painel de controlo e nas peças de plástico, pois isso pode danificar essas partes.
Utilize um pano seco (não encharcado) para limpar estas partes.

3. Limpeza do interior do forno
Após a utilização, certifique-se de limpar rapidamente líquidos derramados, óleo salpicado e restos de comida. Se o forno for usado quando sujo, a eficiência diminui e a sujidade fica presa na superfície do forno, podendo causar maus odores. Limpe o interior com um pano embebido em água morna com um detergente suave dissolvido, depois enxague o sabão com um pano húmido.

4. Limpeza do bloqueio de óleo regularmente, mantenha o bloqueio de óleo limpo. Caso
contrário, a mancha no bloqueio de óleo cairá sobre os alimentos.

5. Limpeza do filtro regularmente, mantenha-o limpo. O aparelho irá aquecer em excesso quando o filtro estiver bloqueado.

6. Quando o aparelho estiver em funcionamento, o bloqueio de óleo e a localização do filtro devem estar corretos para evitar , a danificar outras peças (a instalação na página 20 e 21).

CUIDADO: Não limpe as secções de plástico e pintadas do forno com lixívia, diluentes ou outros agentes de limpeza, pois isso pode fazer com que essas partes se dissolvam ou alterem.

OPERAÇÃO

Painel de Controlo e Funcionalidades

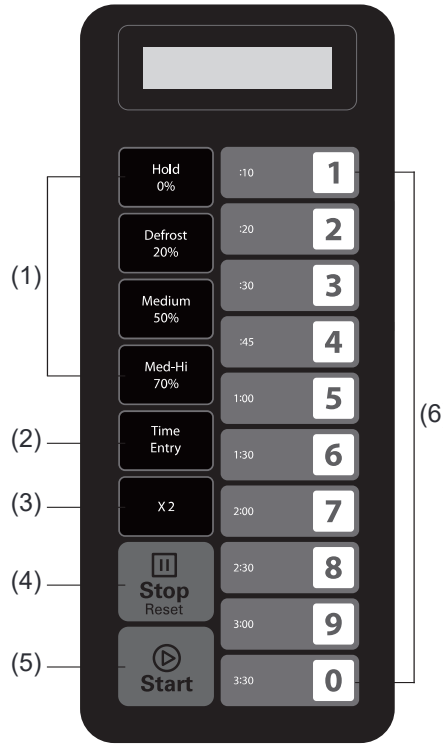

(1) Botões de Energia
(2) Botão de Entrada de Tempo
(3) Botão de Quantidade Dupla
(4) Botão de Parar/Reiniciar
(5) Botão de Iniciar
(6) Teclado Numérico

INSTRUÇÃO DE OPERAÇÃO

Apêndice. Opções do Usuário

Os itens em negrito abaixo são os valores padrão.

Opção	Configuração	Descrição
1 Tom EOC	**OP:10**	**Bip de 3 segundos**
	OP:11	Bip contínuo
	OP:12	5 bips rápidos, Repetindo
2 Volume do bip	OP:20	Beeper Desligado
	OP:21	Baixo
	OP:22	**Médio**
	OP:23	Alto
3 Bip Ligar/Desligar	OP:30	Keybeep Desligado
	OP:31	**Keybeep Ligado**
4 Teclado Janela	OP:40	15 segundos
	OP:41	30 segundos
	OP:42	**60 segundos**
	OP:43	120 segundos
5 Em Tempo Real	OP:50	Desativar On-the-Fly
	OP:51	**Ativar On-the-Fly**
6 Reinicializaç ão da Porta	**OP:60**	**Reposição da Porta Desativada**
	OP:61	Reposição da Porta Ativada
7 Tempo máximo	**OP:70**	**Tempo Máximo de Cozimento de 60 Minutos**
	OP:71	Tempo Máximo de Cozimento de 10 Minutos
8 Programação Manual	OP:80	Programação Manual Desativada
	OP:81	**Programação Manual Ativada**
9 Dígito Duplo	**OP:90**	**Modo de Dígito Único-10 programas**
	OP:91	Modo de Dígito Duplo-100 programas

Apêndice. B Tempos de Cozimento Padrão

O forno será enviado com os seguintes Tempos de Cozimento Predefinidos, a menos que seja indicado de outra forma na Especificação do Produto.

Botão	Visor (Tempo)	Potência	Fator de Cozimento
1	0:10	100%	80%
2	0:20	100%	80%
3	0:30	100%	80%
4	0:45	100%	80%
5	1:00	100%	80%
6	1:30	100%	80%
7	2:00	100%	80%
8	2:30	100%	80%
9	3:00	100%	80%
0	3:30	100%	80%

1. Ligado

" _____ " é exibido quando o forno é eletrificado pela primeira vez. Se o " ⏸ " botão for pressionado, o forno mudará para o modo de espera.

Nota: No modo de espera, nenhum botão pode ser pressionado.

2. Modo de espera

1) Entrada. O forno entrará no modo de espera após um conjunto de segundos ter expirado no Modo Pronto sem pressionar um teclado ou abrir e fechar a porta. O número de segundos é determinado pela Janela de Tempo de Espera do teclado, definida pela Opção do Usuário 4.
2) Durante o modo de espera, o ecrã exibe “ECO”.
3) Ao abrir e depois fechar a porta do forno, o forno sairá do modo de espera e entrará no modo pronto.

3. Modo Pronto

1) Neste modo, o forno está pronto para iniciar um ciclo de cozimento manual ou pré-definido.
2) Ao abrir e fechar a porta enquanto o forno está no Modo de Espera, o forno entrará no Modo Pronto.
3) Durante o Modo Pronto, exibe-se "READY".
4) A partir do Modo Pronto, o forno pode ir para quase todos os outros modos.

4. Door Open Mode

1) Enquanto a porta do forno estiver aberta, o forno estará no Modo de Porta Aberta.
2) Durante este modo, o ecrã exibe "DOOR OPEN" E o ventilador e a lâmpada do forno funcionam.
3) Quando a porta está fechada, se a Opção do Utilizador OP:60 estiver selecionada e o forno estiver executando um ciclo de cozimento manual ou pré-definido, o forno entrará no Modo de Pausa. Em todos os outros casos, o forno retornará a Porta aberta Modo com Opção do Utilizador OP:61 definido, abrir e fechar a porta irá limpar qualquer informação sobre um Manual ou Programa pré-definido que estava em execução.
4) No estado de cozimento, abrir a porta do forno, "DOOR OPEN" será exibido uma vez e, em seguida, a tela exibirá o tempo restante.

5. Modo de Pausa

1) Este modo permite aos utilizadores parar temporariamente o ciclo de cozedura para inspecionar ou mexer no alimento.
2) Enquanto estiver no Modo de Cozimento Manual, ou Modo de Cozimento de Programa Pré-definido, se a porta for abert e depois fechada, ou se o botão " II " for pressionado, o forno entrará no Modo de Pausa.
3) Enquanto em pausa, o ecrã irá exibir o tempo restante de cozedura.
4) O Modo de Pausa expirará de volta para o Modo de espera da mesma forma que o Modo Pronto, dependendo da Opção do Utilizador 4. Além disso, se o botão " II " for pressionado, o orno entrará imediatamente no Modo Pronto. OU se pressionar o botão " ▷ " otão, o forno entrará em modo de funcionamento.

6. Modo de Entrada de Cozimento Manual

1) O usuário pode inserir manualmente um tempo de cozimento e nível de potência enquanto estiver neste modo.
2) Enquanto o forno estiver no Modo Pronto, pressionar o "Time Entry " tecla no teclado irá colocar o forno no Modo de Entrada de Cozimento Manual.
3) Durante este modo, é exibido "00:00" , insira o tempo necessário.
4) Se pressionar o "Hold 0% "," Defrost 20%" ,"Medium 50% " ou "Med-Hi 70% " para selecionar o nível de potência, o visor exibirá a potência relacionada. Se pressionar o mesmo botão duas vezes, a potência mudará para potência máxima. Se nenhum nível de potência for escolhido, potência máxima é o padrão.
5) Durante o processo de configuração, pressione " ▷ " para entrar no Modo de Cozimento Manual. Pressione " II " para entrar no Modo Pronto.

7. Modo de Cozimento Manual

1) Este modo permite cozinhar os alimentos. Enquanto estiver no Modo de Entrada Específico, pressionar o botão " ▷ " fará com que o forno inicie o Modo de Cozimento Manu
2) Durante este modo, é exibido o tempo de cozimento restante. O ventilador e a lâmpada do forno funcionarão.
3) Quando o programa de cozimento terminar, o forno entrará no Modo de Fim do Ciclo de Cozimento. Se pressionar o botão " II " sob este modo, o forno entrará no Modo de Pausa.

8. Modo de Fim de Ciclo de Cozimento

1) Após o tempo ter expirado num Modo de Cozimento Manual ou num Modo de Cozimento de Programa Pré-definido, o forno entrará no Modo de Fim do Ciclo de Cozimento.
2) Durante este modo, " DONE " é exibido.
3) Se a Opção do Utilizador OP:11 for selecionada, o forno continuará a emitir som (ou A opção do utilizador OP:12 está selecionada, o forno emitirá 5 bips rápidos, repetidamente) até o utilizador reconhece isto ao abrir e tecla. Se a Opção fechar a porta ou pressionar o " II " do Utilizador OP:10 for selecionada, após os 3- segundo bip, a tela exibirá "DONE". Após o bip, o ecrã exibirá "READY". Se não houver operação por algum tempo, o forno irá into Modo de Espera.

9. Modo de Cozimento do Programa Pré-defini

1) Este modo permite cozinhar alimentos através de uma operação de toque em um botão. Enquanto estiver no Modo Pronto, pressionar uma das teclas de dígito no teclado faráele com que o forno execute o Programa pré-definido associado a essa tecla.
2) Durante este modo, o ecrã exibe o tempo de cozimento restante. Se for um cozimento em várias etapas, o tempo total restante de cozimento não inclui um tempo de cozimento de uma etapa específica.
3) Quando o programa de cozimento terminar, o forno entrará no Modo de Fim de Ciclo de Cozimento. Se pressionar os botões " II " sob este modo, o forno entrará no Modo de Pausa.

10. Cozimento Rápido

1) Enquanto o forno estiver cozinhando, se a Opção do Usuário OP:51 for selecionada, pressione o número e o programa de cozimento pré-definido iniciará automaticamente.
2) A tela exibe o tempo de cozimento restante.
3) Quando o programa de cozimento terminar, o forno entrará no Modo de Fim de Ciclo de Cozimento.

11. Modo de Programação

Este modo permite ao utilizador atribuir tempos de cozimento e níveis de potência ao botão de toque único.

1) Abra a porta e pressione o botão "1" por 5 segundos, o buzzer soará uma vez e entrará no Modo de Programação. "PROGRAM" é exibido.
2) Pressione qualquer número, de 0 a 9, e o ecrã irá exibir o tempo guardado.
3) Para alterar o fator de cozedura: Se pressionar "X2", o ecrã irá exibir "CF:XX". O padrão é fator é 80%. "CF: 08" é exibido. Se precisar de alterar a cozedura fator , basta pressionar um de os botões numéricos para defini-lo. Se pressionar "0", "CF:10" será exibido. Após definir, pressione " ⊳ " para guardar, e"PROGRAM" é exibido. Se não precisar dealterar o fator de cozedura, por favor salte este passo.
4) Pressione as teclas numéricas para introduzir o tempo de cozedura.
5) Pressione "Hold 0% "," Defrost 20% "," Medium 50% " ou " Med-Hi 70% " para inserir a potência nível, o ecrã exibirá a potência relacionada. Se o mesmo botão for pressionado duas vezes, a potência mudará para 100% . Se nenhuma potência for escolhida, " 100% " é o padrão.
   Nota: Defina o tempo primeiro, depois escolha a potência.
6) Após definir o tempo e a potência, pressione " ⊳ ", o programa de cozimento será salvo. Quando o programa é salvo, exibe-se "PROGRAM".
7) Se todo o tempo de cozimento exceder o tempo MÁX. Opção do Usuário 7, ao pressionar " ⊳ " para salvar o programa, o buzzer soará três vezes brevemente para informar que o para tempo não está a ser utilizado. E então o ecrã volta a exibir "PROGRAM". O tempo definido anteriormente não será alterado.
8) Feche a porta e o forno voltará ao Modo Pronto. Se pressionar o " II " botão durante o processo de configuração, o forno passa para o Modo de Porta Aberta. O programa que não foi salvo será perdido. Se houver um programa salvo como procedimento de memória, pressione o botão do número relacionado e o programa salvo iniciará. Se não houver programa salvo, o buzzer alarmará ao pressionar o botão do número e não funcionará.

Por exemplo: Defina o programa como cozimento de memória. O nível de potência é de 70% e o tempo de cozimento é de 1 minuto e 25 segundos.

Passo 1: Abra a porta, pressione o botão do número "1" por 5 segundos e "PROGRAM" será exibido.

Passo 2: Pressione o botão de número "3", o visor exibirá "P:03". Após dois segundos, o ecrã irá exibir o tempo relacionado " :30"

Passo 3: Pressione os botões de número "1", "2" e "5" para inserir o tempo de cozimento.

Passo 4: Pressione " Med-Hi 70% " botão, " 1:25 70" é exibido. Configuração concluída.

Passo 5: Pressione " ⊳ " para salvar. Ao usar o programa na próxima vez, basta pressionar "3", o programa relacionado será iniciado.

Notas:

1. Se a eletricidade for cortada, o programa salvo não será perdido.
2. Se o programa precisar ser redefinido, basta repetir os passos acima.
3. Se pressionar " II " na última etapa, ele voltará ao Modo de Porta Aberta. A configuração será inválido.

12. Cozimento em Quantidade Dupla

1) Através da utilização do "X2" tecla, o usuário pode facilmente definir o tempo de um particular item alimentar.
2) Se o botão "X2" for pressionado no modo pronto, seguido pelo início de um Programa pré-definido, ou se o botão "X2" for pressionado dentro de 5 segundos do início de um Programa pré-definido, o forno irá começar a cozinhar com o tempo de cozedura pré-definido.
3) Pressione "X2", "DOUBLE" é exibido. Ao pressionar os botões numéricos, o ecrã irá exibir o tempo de cozedura pré-definido.
   Por exemplo, o botão numérico "5" e o seu tempo pré-definido é de 1 minuto. Depois pressione "X2", então o tempo irá mudar para 1:00*(1+0.8)=1:48(1 minuto e 48 segundos)
4) Quando o programa de cozimento terminar, o forno entrará no Modo de Fim do Ciclo de Cozimento.

13. Programação de Cozimento em Estágios

Isso permite ao usuário cozinhar alimentos em modo de cozimento manual e programaçãoo .

1) Três estágios podem ser definidos no máximo no modo de cozimento ou modo de programação. Após definir a potência e o tempo para o primeiro estágio, pressione " Time Entry " para definir o segundo estágio. E o mesmo passo para definir o terceiro estágio.

2) Ao definir o segundo e terceiro estágio, pressione " Time Entry ", "STAGE-2", e "STAGE-3" são exibidos.
3) Pressione o botão " ⏵ " para iniciar o cozimento.

Exemplo: No modo de programação, pressione o botão numérico "3" para definir t dois estágios de cozimento . O primeiro estágio é de 70% e o tempo é de 1 minuto e 25 segundos. O segundo estágio é de 50% e 5 minutos e 40 segundos. Os passos são os seguintes.

a. Abrir a porta , pressione o botão numérico "1" por 5 segundos, e "PROGRAM" é exibido.
b. Pressione o botão numérico "3", e a tela exibirá "P:03", dois segundos depois, o ecrã irá exibir o relacionado tempo " :30".
c. Pressione "1", "2", "5" para inserir o tempo de cozimento. "1:25" é exibido.
d. Press "Med-Hi 70%", "1:25 70" é exibido.
   O primeiro estágio está concluído.
e. Pressione o Time Entry ", e "STAGE-2" é exibido.
f. Press "5", "4", "0" botão, "5:40" exibe.
g. Press "Medium 50%", "5:40 50" é exibido.
   A segunda etapa está concluída.
h. Pressione o " ⏵ " botão para salvar.

14. Modo de Opção do Usuário

Isso permite ao usuário escolher entre várias maneiras do forno operar.

1) Abrir a porta do forno e pressionar a tecla "2" por 5 segundos. O buzzer soa uma vez e entra neste modo.
2) A tela exibe "OP: - -".
3) Pressione qualquer botão numérico para entrar na configuração do modo relacionado. Por exemplo: Para definir a voz do buzzer para médio. Pressione " 2 ", e "OP:22" exibe. Se desejar alterar, continue pressionando "2", o ecrã exibe "OP:20", "OP:21", "OP:22", "OP:23", e "OP:20" .....em ciclo.
4) Press " ⊳ " para salvar a configuração atual. Após salvar, "OP: - -" é exibido novamente.
5) Durante o processo de configuração, pressione " II " para entrar no Modo de Porta Aberta. Feche a porta e entre no Modo Pronto.
6) Se o botão " ⊳ " não for pressionado na última etapa, o programa não pode ser salvo, mas permanece no modo anterior.

15. Configuração padrão de fábrica

No Modo Pronto, pressione " ⊳ " e " 0 " para a configuração padrão de fábrica.

1)Pressione " ⊳ " e " 0 ", o sinal sonoro soa uma vez, e a tela exibirá "CHECK". . Se for no f a configuração padrão de fábrica, o ecrã exibirá " 11 ", após três segundos, o forno vira para o modo pronto m Se não modo.

estiver no t a configuração padrão de fábrica, a tela exibirá " 00 ", pressione " ⊳ " para para as configurações padrão de fábrica configuração, e o ecrã exibir "CLEAR". O buzzer soa uma vez, após o auto teste, o ecrã irá d apresentar "11 " ou "00 ."

2) Se não pressionar " ⊳ " quando a tela exibir " 00 ", a configuração será cancelada após 10 segundos.

Nota: Tenha cuidado ao operação pois irá restaurar todas as configurações para as configurações padrão de fábrica.

Como remover e instalar o filtro

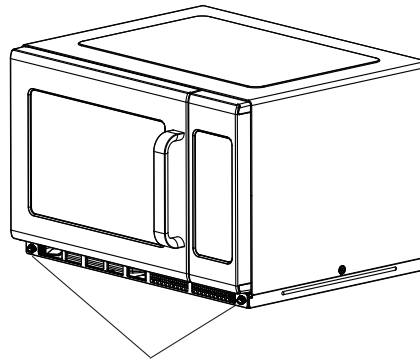

Gire o prego metálico para a esquerda para soltar s eles .

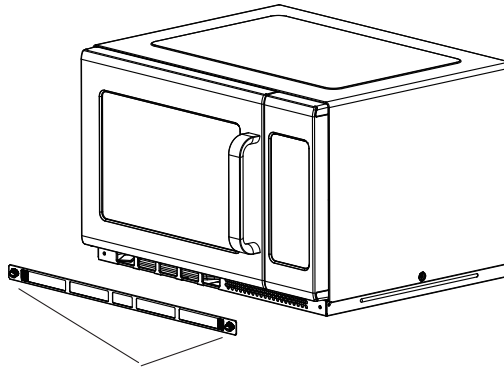

Retire o fil tro. t

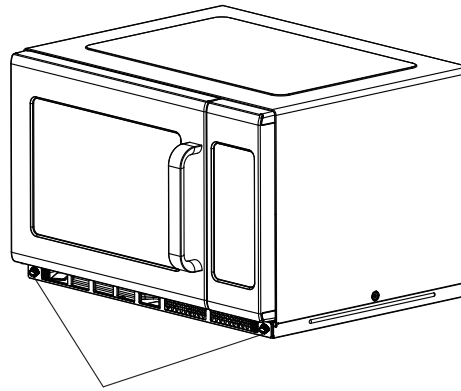

Para reinstalar, alinhe os furos de montagem da placa de base,
e rode no sentido dos ponteiros do relógio os pregos metálicos
para apertar .

1. Mãos para apanhar o óleo bloqueio , após alinhamento de três cilindros do óleo bloqueio , inserindo os três buracos da chapa traseira.

Como remover e instalar o bloqueio óleo

Aviso: Antes de remover e instalar o bloqueio de óleo, evite certifique-se de desligar o aparelho da fonte de alimentação e queimaduras de alta temperatura.

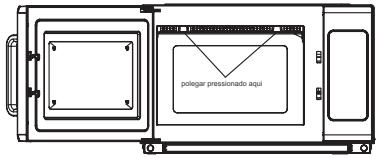

1. Mãos com bloqueio de óleo, pressionadas a seta mostrada, empurrada para trás com força e depois puxando para baixo.

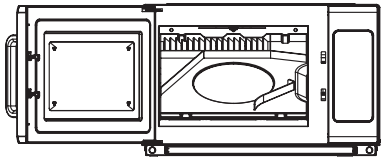

2. Estado de remoção.

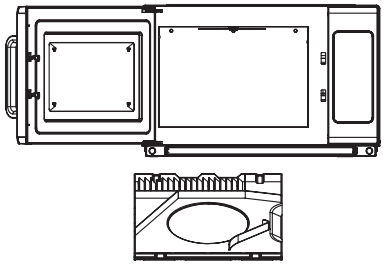

3. Apanhar óleo bloqueio do aparelho.

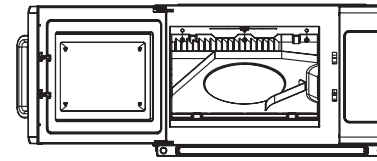

1. Mãos para apanhar o óleo bloqueio, após alinhamento de três cilindros do óleo bloqueio, inserindo os três buracos da chapa traseira.

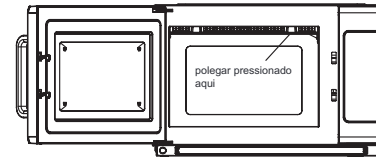

2. A mão esquerda segura o micro-ondas, e o polegar direito pressiona as direções das setas e é forçado a empurrar para trás. E o polegar esquerdo pressiona com força para cima ao mesmo tempo. Coloque o bloqueio de óleo direito na fivela da chapa frontal.

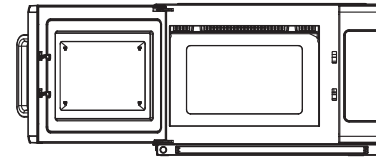

3.Da direita para a esquerda, fazer o óleo bloqueio carregado. Quando terminar, verifique para garantir que o óle o bloqueio fivela vai completamente.

Instalação (suplemento)

1. A operação de comutação deste forno de micro-ondas pode causar flutuações de tensão na linha de alimentação. A operação deste forno em condições desfavoráveis de fornecimento de tensão pode ter efeitos adversos. Este dispositivo destina-se à conexão a um sistema de alimentação com uma impedância máxima do sistema permitida Zmax de 0,2 Ohms no ponto de interface da alimentação do usuário. O usuário deve garantir que este dispositivo esteja conectado apenas a um sistema de alimentação que cumpra o requisito acima. Se necessário, o usuário pode solicitar à empresa pública de fornecimento de energia a impedância do sistema no ponto de interface.

2. Se não houver um condutor de ligação equipotencial na alimentação elétrica, um externo deve ser instalado na parte traseira do aparelho (ver símbolo).Este terminal deve estar em contato elétrico ineficaz com todas as partes metálicas fixas expostas e permitir a conexão de um condutor com uma área de secção transversal nominal de até 10 mm².



Símbolo para a ligação externa de condutores de ligação equipotencial.

Resolução de Problemas

Normal	
Forno de micro-ondas interferindo Recepção de	A receção de rádio e TV pode ser interferida quando o forno de micro-ondas está em funcionamento. É semelhante à interferência de pequenos eletrodomésticos, como misturador, aspirador e ventilador elétrico. É normal
Luz do forno fraca	No cozimento em baixa potência de micro-ondas, a luz do forno pode ficar fraca. É normal.
Acúmulo de vapor na porta, ar quente pelas aberturas	Ao cozinhar, o vapor pode sair dos alimentos. A maioria sairá pelas aberturas. Mas algum pode acumular em locais frios como a porta do forno. É normal.
Forno ligado acidentalmente sem comida	É proibido ligar a unidade sem qualquer alimento dentro. É muito perigoso.

Problema	Possível Causa	Remédio
Forno não pode ser ligado.	(1) O cabo de não está alimentação bem ligado.	Desligue. Depois ligue novamente após 10 segundos.
	(2) Fusível queimado ou disjuntor a funcionar.	Substitua o fusível ou reponha o disjuntor (reparado por pessoal profissional da nossa empresa
	(3) Problema com a tomada.	Teste a tomada com outros eletrodomésticos.
Forno não aquece.	(4) A porta não está fechada bem.	Feche bem a porta.



De acordo com a diretiva Resíduos de Equipamentos Elétricos e Eletrónicos (REEE), os REEE devem ser recolhidos e tratados separadamente. Se em algum momento no futuro precisar de descartar este produto, por favor NÃO o descarte com resíduos domésticos. Por favor, envie este produto para os pontos de recolha de REEE, quando disponíveis.

www.aspes.es
aspes@sareteknika.es; 902 99 69 01 / 944 04 14 08