Manuale dell'utente

Cappa aspirante

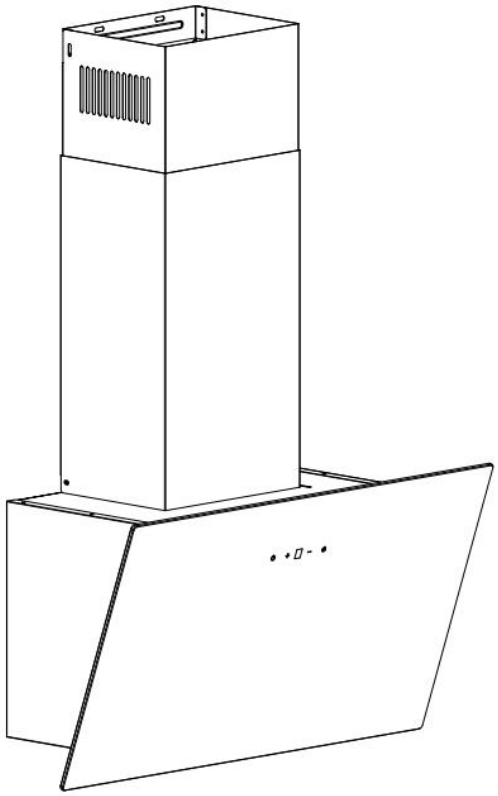

ACPD601AIB

Leggete attentamente questo manuale e conservatelo per future consultazioni.

MANUALE DELL'UTENTE

Cappa aspirante

INDICE

Istruzioni di sicurezza 1
Installazione 2
Pannello di controllo e funzioni principali 5
Pulizia e manutenzione 6
Risoluzione dei problemi 6
Note sulla protezione dell'ambiente 7
Considerazioni sullo smaltimento 7

Gentile cliente,

Congratulazioni per l'acquisto di questo apparecchio. Si prega di leggere attentamente le seguenti istruzioni e di seguirle per prevenire eventuali danni. Decliniamo ogni responsabilità per danni causati dal mancato rispetto delle istruzioni e da un uso improprio.

Nota: Questo apparecchio è destinato esclusivamente a un uso domestico.

ISTRUZIONI DI SICUREZZA

- Grazie per aver acquistato questa cappa aspirante. Si prega di leggere attentamente il manuale delle istruzioni prima di utilizzare la cappa e di conservarlo in un luogo sicuro.
- L'installazione deve essere effettuata da un elettricista qualificato o una persona competente. Prima di utilizzare la cappa, assicurarsi che la tensione (V) e la frequenza (Hz) indicate sulla cappa siano esattamente le stesse di quelle della tua abitazione.
- Il produttore e l'agente non saranno responsabili per danni causati da un'installazione o un uso improprio.
- I bambini di età inferiore agli 8 anni non devono utilizzare la cappa.
- L'apparecchio non è destinato ad un uso commerciale, ma solo per ambienti domestici e simili.
- La cappa e il suo filtro devono essere puliti regolarmente per garantire un buon funzionamento.
- Prima di pulire, spegnere l'alimentazione principale.
- Pulire la cappa secondo il manuale delle istruzioni e fare attenzione a proteggerla da rischi di ustioni.
- È vietato posizionare la cappa vicino al fuoco.
- Se l'apparecchio non funziona normalmente, contattare un'azienda specializzata.
- Questo apparecchio può essere utilizzato solo da bambini di 8 anni o più e da persone con capacità fisiche, sensoriali e mentali limitate e/o prive di esperienza e conoscenza, a condizione che abbiano ricevuto istruzioni sull'uso dell'apparecchio da una persona responsabile che comprenda i rischi associati.
- Se il cavo di alimentazione è danneggiato, deve essere sostituito dal produttore, dal suo agente di servizio o da una persona qualificata per evitare pericoli.
- Se la cappa viene utilizzata contemporaneamente ad apparecchi che bruciano gas o altri combustibili, la stanza deve essere adeguatamente ventilata.
- Non piegarsi sotto la cappa durante il suo utilizzo. Le parti accessibili possono diventare calde quando vengono utilizzate con apparecchi di cottura.

Consigli importanti per l'installazione

- L'aria non deve essere scaricata in un condotto utilizzato per l'evacuazione dei fumi provenienti da apparecchi che bruciano gas o altri combustibili (non applicabile agli apparecchi che emettono aria solo nella stanza).
- Le normative relative all'evacuazione dell'aria devono essere rispettate.

INSTALLAZIONE

- Preparazione
- Se avete uno sbocco verso l'esterno, la vostra cappa può essere collegata come indicato nell'immagine sottostante utilizzando un condotto di estrazione (smaltato, in alluminio, flessibile o in materiale non infiammabile con un diametro interno di 150 mm).
- Prima dell'installazione, spegnete l'apparecchio e scollegatelo dalla presa.
- La cappa deve essere installata a una distanza compresa tra 65 e 75 cm sopra la superficie di cottura.

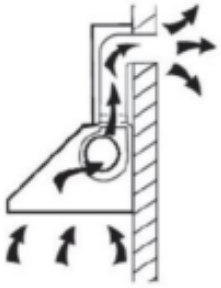

Installazione (Ventilazione verso l'esterno)

1

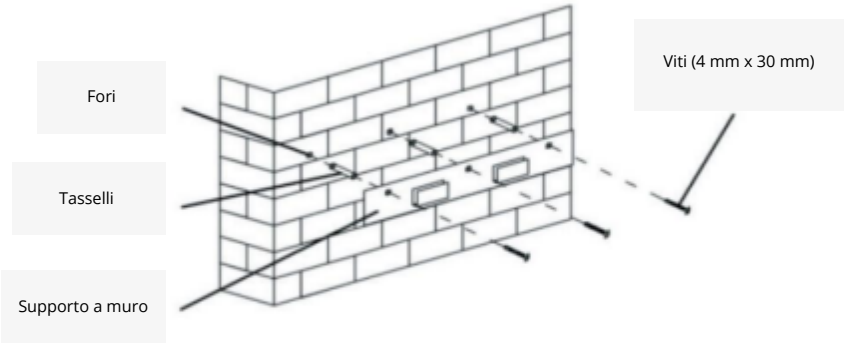

Perforare 3 fori da 8 mm per installare il supporto. Avvitare e fissare il supporto al muro con le viti e i tasselli forniti.

Nota: L'illustrazione è un'immagine di riferimento, il tuo apparecchio potrebbe differire.

2

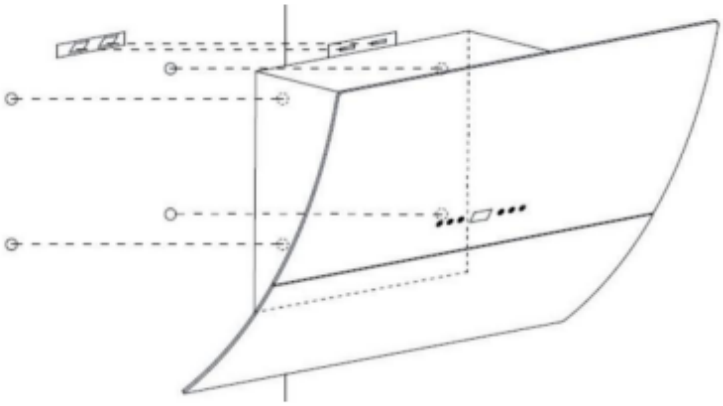

Per il modello inclinato, è necessario praticare 4 fori aggiuntivi da 8 mm e utilizzare tasselli e viti prima dell'installazione.

Nota: L'illustrazione è un'immagine di riferimento, il tuo apparecchio potrebbe differire.

Installazione del camino

1	2
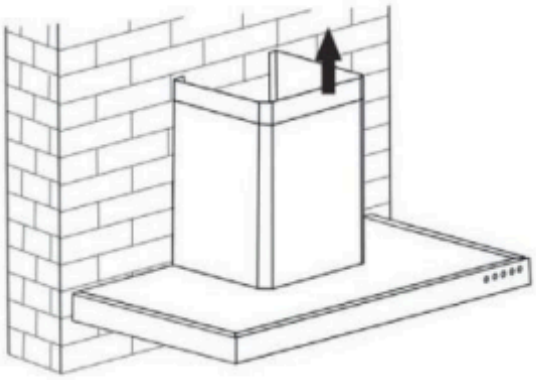	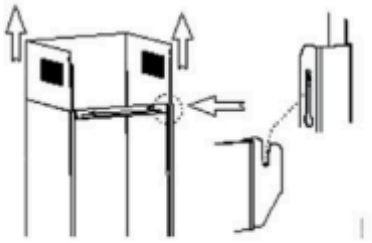
Inserire il camino superiore nel camino inferiore. Successivamente, sollevare il camino superiore. Regolarlo per raggiungere l'altezza richiesta.	Scivolare il camino per regolare l'altezza del camino. Quando si raggiunge l'altezza desiderata, agganciare il foro di fissaggio alle viti di fissaggio come indicato nell'immagine.

Nota: L'illustrazione è un'immagine di riferimento, il tuo apparecchio potrebbe differire.

Installazione (Ventilazione interna)
Se non hai un'uscita verso l'esterno, il tubo di scarico non è necessario e l'installazione è simile a quella presentata nella sezione "Installazione (Ventilazione esterna)".

Installazione del filtro a carbone
Nota: Il filtro a carbone non è incluso.

1	2
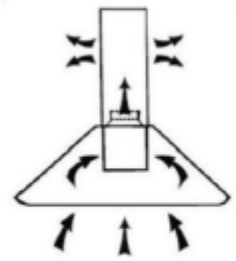	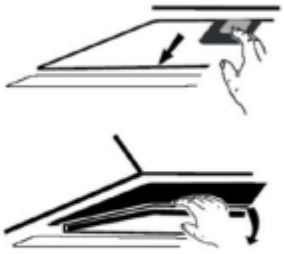
Il filtro a carbone attivo può essere utilizzato per catturare gli odori.	Per installare il filtro a carbone attivo, il filtro per grasso deve prima essere staccato. Premi il blocco e tiralo verso il basso.

Nota: L'illustrazione è un'immagine di riferimento, il tuo apparecchio potrebbe differire.

3	4
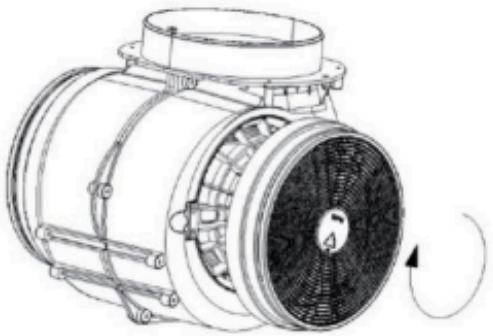	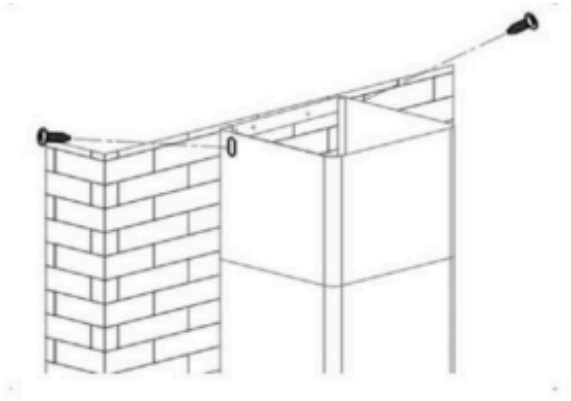
Inserire il filtro a carbone attivo nell'apparecchio e ruotarlo in senso orario. Ripetere l'operazione dall'altro lato. Assicurarsi che il filtro sia correttamente bloccato. Altrimenti, potrebbe allentarsi e causare pericoli. Quando il filtro a carbone attivo è installato, la potenza di aspirazione sarà ridotta.	Rimuovere tutte le pellicole di protezione blu dal camino e dalla cappa aspirante, l'installazione è ora terminata.

Nota: L'illustrazione è un'immagine di riferimento, il tuo apparecchio potrebbe differire.

PANNELLO DI CONTROLLO E FUNZIONI PRINCIPALI

	Accensione/Spegnimento	Premere il tasto per accendere il motore
	Velocità	Premi il tasto per aumentare la velocità
	Display	Finestra di visualizzazione
	Velocità,	Premi il tasto per diminuire la velocità
	Luce	Premi il tasto per accendere o spegnere la luce

Timer / Timer di spegnimento

La cappa aspirante è dotata di un timer di spegnimento automatico configurabile (5 minuti). Per attivarlo, premete contemporaneamente le icone + e - per 5 secondi.

Successivamente, il timer si attiverà automaticamente e spegnerà il motore e le luci dopo 5 minuti.

PULIZIA E MANUTENZIONE

Spegnere la cappa prima di procedere con la pulizia e la manutenzione, e scollegare l'apparecchio dalla presa a muro. Le superfici esterne possono graffiarsi o macchiarsi. Pertanto, non utilizzare detergenti abrasivi e rimuovere immediatamente eventuali residui alcalini o acidi (come succo di limone o aceto) dopo la pulizia.

Pannello di controllo

Il pannello di controllo può essere pulito con un panno umido e un detergente delicato per piatti. Prima di pulire, assicurarsi che il panno sia pulito e ben strizzato. Utilizzare un panno asciutto e morbido per rimuovere l'umidità in eccesso dopo la pulizia.

Pulizia mensile del filtro antigrasso

Pulire il filtro ogni mese può prevenire il rischio di incendi. Il filtro raccoglie grasso, fumo e polvere, influenzando direttamente l'efficienza della cappa. Se non viene pulito, i residui di grasso (potenzialmente infiammabili) possono saturare il filtro. Pulirlo con un detergente domestico.

RISOLUZIONE DEI PROBLEMI

Difetto	Causa possibile	Soluzione
La luce è accesa, ma il motore non funziona	L'elica è bloccata	Eliminare il blocco
	Il condensatore è danneggiato	Sostituire il condensatore
	Il motore è bloccato, i cuscinetti sono danneggiati	Sostituire il motore
	Il cavo interno del motore è scollegato o proviene un cattivo odore dal motore	Sostituire il motore
La luce non funziona, il motore non funziona	La luce è danneggiata	Sostituire le lampadine
	Il cavo di alimentazione è allentato	Collegare i fili seguendo il diagramma elettrico
Il corpo vibra	L'elica è danneggiata e provoca scosse	Sostituire l'elica
	Il motore non è fissato correttamente	Fissare correttamente il motore
	Il corpo non è fissato correttamente	Fissare correttamente il corpo
Aspirazione insufficiente	La distanza tra il corpo e il piano cottura è troppo grande	Regolare la distanza
	Troppa ventilazione da porte o finestre aperte	Scegliere una nuova posizione e reinstallare l'apparecchio

NOTE SULLA PROTEZIONE DELL'AMBIENTE

- Durante la cottura, assicurati che ci sia abbastanza aria affinché la cappa funzioni in modo efficiente e con un basso livello di rumore.
- Regola la velocità della ventola in base alla quantità di vapore prodotto durante la cottura. Usa la modalità intensiva solo quando necessario. Più bassa è la velocità della ventola, meno energia viene consumata.
- Se durante la cottura vengono prodotti grandi quantità di vapore, seleziona tempestivamente una velocità della ventola elevata. Se il vapore di cottura si è già disperso nella cucina, la cappa deve essere utilizzata per un periodo di tempo più lungo.
- Spegni la cappa quando non è più necessaria.
- Spegni l'illuminazione quando non è più necessaria.
- Pulisci regolarmente il filtro e sostituiscilo se necessario per aumentare l'efficienza del sistema di ventilazione e prevenire rischi di incendio.
- Copri sempre la pentola durante la cottura per ridurre il vapore di cottura e la condensazione.

SMALTIMENTO DELL'IMBALLAGGIO E DEL PRODOTTO

Smaltisci l'imballaggio in modo ecologico. Questo apparecchio è etichettato in conformità con la direttiva europea 2012/19/EU sui dispositivi elettrici ed elettronici obsoleti (RAEE - Rifiuti di apparecchiature elettriche ed elettroniche). Tale direttiva stabilisce il quadro di raccolta e riciclo dei dispositivi usati nell'UE.

INFORMAZIONI SULL'IMBALLAGGIO:

I materiali di imballaggio del prodotto sono realizzati con materiali riciclabili, in conformità con le normative ambientali nazionali. Non gettare i materiali di imballaggio insieme ai rifiuti domestici o ad altri rifiuti. Depositali nei punti di raccolta designati dalle autorità locali per i materiali di imballaggio.



Fiche produit

Descrizione	Simbolo	Valore	Unità
Identificazione del modello	ACPD601AIB		
Consumo di energia annuale	AEChood	7,8	kWh/a
Fattore di tempo di incremento	f	1,2	
Efficienza dinamica dei fluidi	FDEhood	22,7	
Classe di efficienza dinamica dei fluidi	A		
Indice di efficienza energetica	EEI	32	
Classe di efficienza energetica	A++		
Portata d'aria misurata al miglior punto di efficienza	QBEP	157,2	m³/h
Pressione d'aria misurata al miglior punto di efficienza	PBEP	14,5	Pa
Portata d'aria massima	QMAX	370	m³/h
Portata d'aria alla velocità minima e massima in utilizzo normale		217,5/348,2	m³/h
Portata d'aria in modalità intensiva o boost		/	m³/h
Consumo di energia elettrica misurato al miglior punto di efficienza	WBEP	14,5	W
Potenza nominale del sistema di illuminazione	WL	2,0	W
Illuminazione media del sistema di illuminazione sulla superficie di cottura	Emiddle	70	Lux
Efficienza di illuminazione	LE hood	35	lx/W
Classe di efficienza di illuminazione	A		
Efficienza di filtrazione dei grassi	GFE hood	66,1	%
Classe di efficienza di filtrazione dei grassi	D		
Consumo di energia in modalità standby	PS	/	W
Consumo di energia in modalità spento	PO	0,4	W
Livello di potenza sonora	LWA	48/59	dB

www.aspes.es
aspes@sareteknika.es
902 99 69 01/944 04 14 08