Manual de l'utilisateur

Hotte aspirante

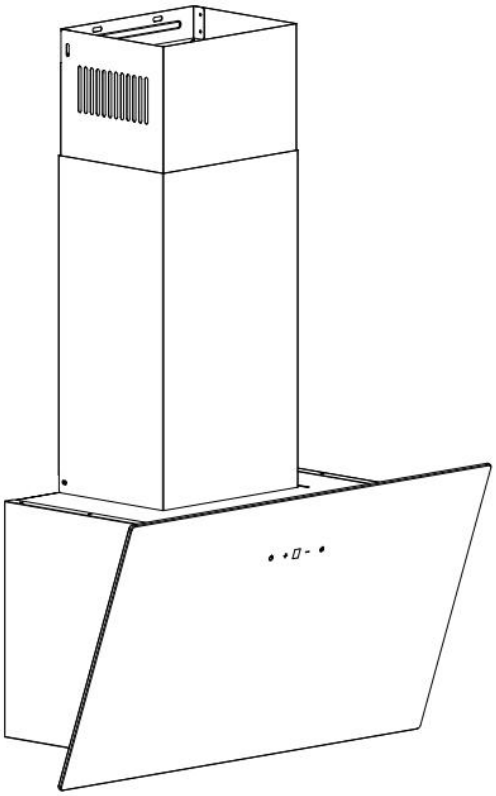

ACPD601AIB

Lisez attentivement ce manuel et conservez-le pour référence future.

MANUAL DE L'UTILISATEUR

Hottes de cuisine

TABLE DES MATIÈRES

Instructions de sécurité 1
Installation 2
Panneau de contrôle et fonctions principales 5
Nettoyage et entretien 6
Dépannage 6
Remarques sur la protection de l'environnement 7
Considérations sur l'élimination 7

Cher client,

Félicitations pour l'achat de cet appareil. Veuillez lire attentivement les instructions suivantes et les suivre afin de prévenir d'éventuels dommages. Nous déclinons toute responsabilité en cas de dommages causés par le non-respect des instructions et une utilisation incorrecte.

Remarque : Cet appareil est destiné à un usage domestique uniquement.

INSTRUCTIONS DE SÉCURITÉ

- Merci d'avoir acheté cette hotte aspirante. Veuillez lire attentivement le manuel d'instructions avant d'utiliser la hotte et conservez-le dans un endroit sûr.
- L'installation doit être effectuée par un électricien qualifié ou une personne compétente. Avant d'utiliser la hotte, assurez-vous que la tension (V) et la fréquence (Hz) indiquées sur la hotte sont exactement les mêmes que celles de votre domicile.
- Le fabricant et l'agent ne pourront être tenus responsables des dommages causés par une installation ou une utilisation inappropriée.
- Les enfants de moins de 8 ans ne doivent pas utiliser la hotte.
- L'appareil n'est pas destiné à un usage commercial, mais uniquement pour des environnements domestiques et similaires.
- La hotte et son filtre doivent être nettoyés régulièrement pour assurer un bon fonctionnement.
- Avant de nettoyer, coupez l'alimentation principale.
- Nettoyez la hotte conformément au manuel d'instructions et veillez à la protéger contre les risques de brûlure.
- Il est interdit de placer la hotte près du feu.
- Si l'appareil ne fonctionne pas normalement, contactez une entreprise spécialisée.
- Cet appareil peut être utilisé uniquement par des enfants âgés de 8 ans ou plus et des personnes ayant des capacités physiques, sensorielles et mentales limitées et/ou manquant d'expérience et de connaissances, à condition qu'elles aient reçu des instructions sur l'utilisation de l'appareil par une personne responsable qui comprend les risques associés.
- Si le cordon d'alimentation est endommagé, il doit être remplacé par le fabricant, son agent de service ou une personne qualifiée afin d'éviter tout danger.
- Si la hotte est utilisée en même temps que des appareils brûlant du gaz ou d'autres combustibles, la pièce doit être suffisamment ventilée.
- Ne vous penchez pas sous la hotte pendant son utilisation. Les parties accessibles peuvent devenir chaudes lorsqu'elles sont utilisées avec des appareils de cuisson.

Conseils importants pour l'installation

- L'air ne doit pas être évacué dans un conduit utilisé pour l'évacuation des fumées provenant d'appareils brûlant du gaz ou d'autres combustibles (non applicable aux appareils qui ne rejettent l'air que dans la pièce).
- Les réglementations relatives à l'évacuation de l'air doivent être respectées.

INSTALLATION

- Préparation
- Si vous avez une sortie vers l'extérieur, votre hotte peut être connectée comme indiqué sur l'image ci-dessous à l'aide d'un conduit d'extraction (émaillé, en aluminium, flexible ou matériau inflammable avec un diamètre intérieur de 150 mm)
- Avant l'installation, éteignez l'appareil et débranchez-le de la prise
- La hotte doit être placée à une distance de 65 à 75 cm au-dessus de la surface de cuisson

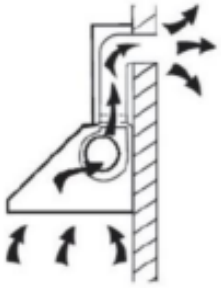

Installation (Ventilation vers l'extérieur)

1

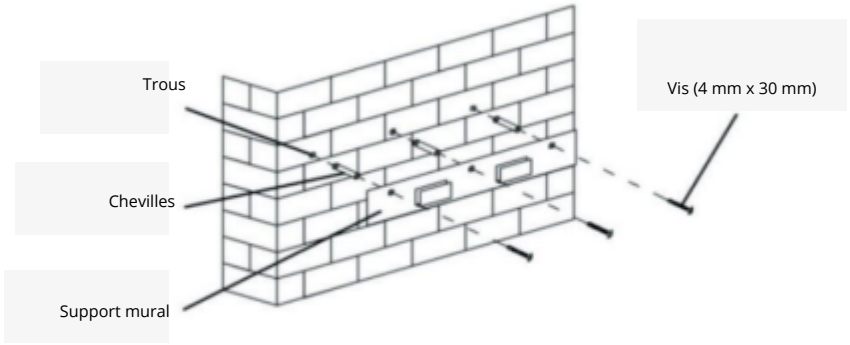

Percez 3 trous de 8 mm pour installer le support. Vissez et serrez le support sur le mur avec les vis et les chevilles fournies.

Note : L'illustration est une image de référence, votre appareil peut différer.

2

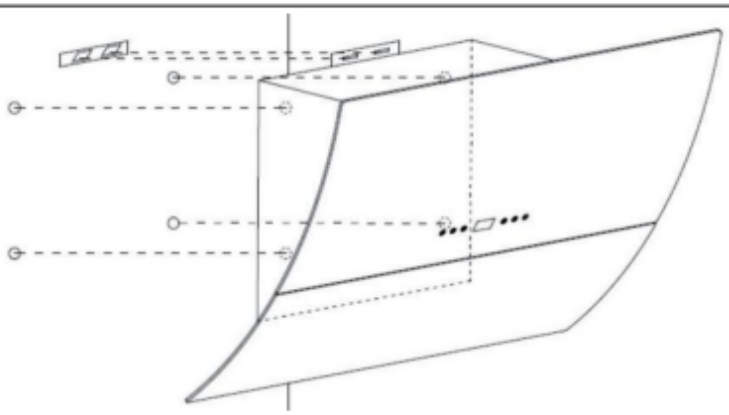

Pour le modèle incliné, vous devez percer 4 trous supplémentaires de 8 mm et utiliser des chevilles et des vis avant l'installation.

Remarque : L'illustration est une image de référence, votre appareil peut différer.

Installation de la cheminée

1	2
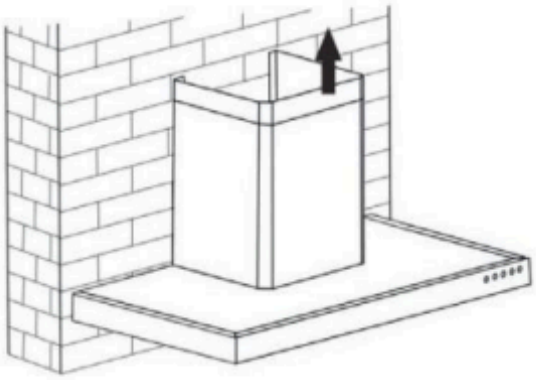	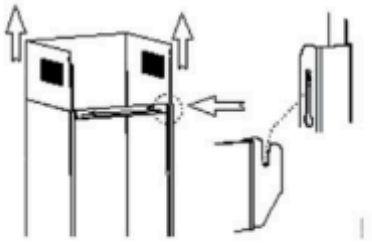
Mettez la cheminée supérieure dans la cheminée inférieure. Ensuite, tirez la cheminée supérieure vers le haut. Ajustez-la pour atteindre la hauteur requise.	Faites glisser la cheminée pour ajuster la hauteur de la cheminée. Lorsque la hauteur souhaitée est atteinte, accrochez le trou de fixation aux vis de fixation comme indiqué sur l'image.

Remarque : L'illustration est une image de référence, votre appareil peut différer.

Installation (Ventilation intérieure)

Si vous n'avez pas de sortie vers l'extérieur, le tuyau d'évacuation n'est pas nécessaire et l'installation est similaire à celle présentée dans la section "Installation (Ventilation extérieure)".

Installation du filtre à charbon
Remarque : Le filtre à charbon n'est pas inclus.

1	2
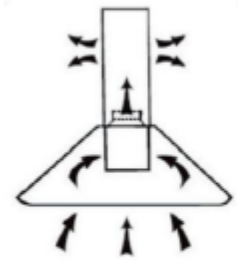	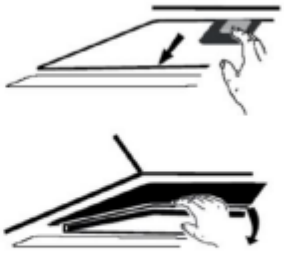
Le filtre à charbon actif peut être utilisé pour piéger les odeurs.	Pour installer le filtre à charbon actif, le filtre à graisse doit d'abord être détaché. Appuyez sur le verrou et tirez-le vers le bas.

Remarque : L'illustration est une image de référence, votre appareil peut différer.

3	4
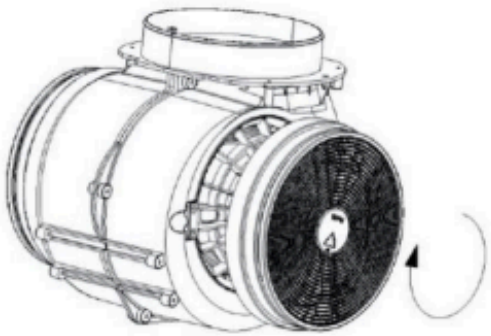	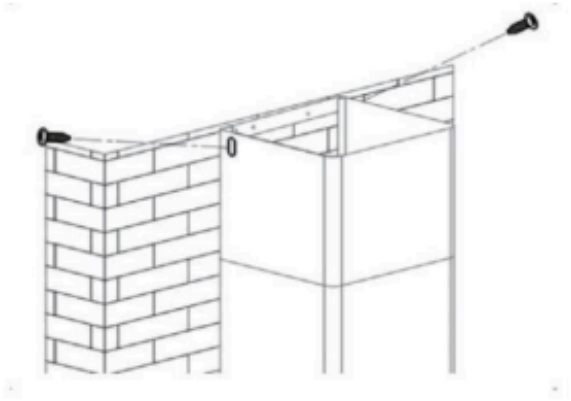
Insérez le filtre à charbon actif dans l'appareil et tournez-le dans le sens des aiguilles d'une montre. Répétez l'opération de l'autre côté. Assurez-vous que le filtre est bien verrouillé. Sinon, il pourrait se desserrer et causer des dangers. Lorsque le filtre à charbon actif est installé, la puissance d'aspiration sera réduite.	Retirez tous les films de protection bleus de la cheminée et de la hotte aspirante, l'installation est maintenant terminée.

Remarque : L'illustration est une image de référence, votre appareil peut différer.

PANNEAU DE CONTRÔLE ET FONCTIONS PRINCIPALES

	Marche/Arrêt	Appuyez sur la touche pour allumer le moteur
	Vitesse	Appuyez sur la touche pour augmenter la vitesse
	Affichage	Fenêtre d'affichage
	Vitesse	Appuyez sur la touche pour diminuer la vitesse
	Lumière	Appuyez sur la touche pour allumer ou éteindre la lumière

Minuteur / Minuteur d'arrêt

La hotte aspirante dispose d'un minuteur d'arrêt automatique commutable (5 min). Pour l'activer, appuyez simultanément sur les icônes + et - pendant 5 secondes.

Ensuite, le minuteur s'active automatiquement et éteint le moteur et les lumières après 5 minutes.

NETTOYAGE ET ENTRETIEN

Éteignez la hotte avant de procéder au nettoyage et à l'entretien et débranchez l'appareil de la prise murale. Les surfaces extérieures sont susceptibles de se rayer et de se tacher. Par conséquent, n'utilisez pas de nettoyants abrasifs et essuyez immédiatement tout résidu alcalin ou acide (jus de citron, vinaigre) après le nettoyage.

Panneau de contrôle

Le panneau de contrôle peut être nettoyé avec un chiffon humide et un détergent doux pour la vaisselle. Avant de nettoyer, assurez-vous que le chiffon est propre et bien essoré. Utilisez un chiffon sec et doux pour enlever l'excès d'humidité après le nettoyage.

Nettoyage mensuel du filtre à graisse

Nettoyer le filtre chaque mois peut prévenir tout risque d'incendie. Le filtre collecte la graisse, la fumée et la poussière, de sorte qu'il affecte directement l'efficacité de la hotte. S'il n'est pas nettoyé, les résidus de graisse (potentiellement inflammables) se satureront dans le filtre. Nettoyez-le avec un détergent ménager.

DÉPANNAGE

Défaut	Cause possible	Solution
La lumière est allumée, mais le moteur ne fonctionne pas	L'hélice est bloquée	Éliminer le blocage
	Le condensateur est endommagé	Remplacer le condensateur
	Le moteur est bloqué, les roulements sont endommagés	Remplacer le moteur
	Le câble interne du moteur est déconnecté ou une mauvaise odeur provient du moteur	Remplacer le moteur
La lumière ne fonctionne pas, le moteur ne fonctionne pas	La lumière est endommagée	Remplacer les ampoules
	Le câble d'alimentation est desserré	Connecter les fils selon le diagramme électrique
Le corps tremble	L'hélice est endommagée et provoque des secousses	Remplacer l'hélice
	Le moteur n'est pas bien fix	Fixer correctement le moteur
	Le corps n'est pas bien fixé	Fixer correctement le corps
Aspiration insuffisante	La distance entre le corps et la plaque de cuisson est trop grande	Réajuster la distance
	Trop de ventilation provenant de portes ou fenêtres ouvertes	Choisir un nouvel emplacement et réassembler l'appareil

REMARQUES SUR LA PROTECTION DE L'ENVIRONNEMENT

- Pendant la cuisson, assurez-vous qu'il y a suffisamment d'air pour que la hotte fonctionne efficacement et avec un faible niveau de bruit.
- Ajustez la vitesse du ventilateur en fonction de la quantité de vapeur produite pendant la cuisson. Utilisez le mode intensif uniquement lorsque cela est nécessaire. Plus la vitesse du ventilateur est basse, moins l'énergie est consommée.
- Si de grandes quantités de vapeur sont produites pendant la cuisson, sélectionnez une vitesse de ventilateur élevée à temps. Si la vapeur de cuisson s'est déjà dispersée dans la cuisine, la hotte doit être utilisée plus longtemps.
- Éteignez la hotte lorsque vous n'en avez plus besoin.
- Éteignez l'éclairage lorsque vous n'en avez plus besoin.
- Nettoyez régulièrement le filtre et remplacez-le si nécessaire pour augmenter l'efficacité du système de ventilation et prévenir les risques d'incendie.
- Couvrez toujours la casserole lors de la cuisson pour réduire la vapeur de cuisson et la condensation.

ÉLIMINATION DE L'EMBALLAGE ET DU PRODUIT

Éliminez l'emballage de manière respectueuse de l'environnement. Cet appareil est étiqueté conformément à la directive européenne 2012/19/EU concernant les appareils électriques et électroniques usagés (déchets d'équipements électriques et électroniques - DEEE). Cette directive détermine le cadre de retour et de recyclage des appareils usagés dans l'UE.

INFORMATION SUR L'EMBALLAGE :

Les matériaux d'emballage du produit sont fabriqués à partir de matériaux recyclables conformément à nos réglementations nationales sur l'environnement. Ne jetez pas les matériaux d'emballage avec les déchets domestiques ou autres. Déposez-les dans les points de collecte de matériaux d'emballage désignés par les autorités locales.



Fiche produit

Description	Symbole	Valeur	Unité
Identification du modèle	ACPD601AIB		
Consommation d'énergie annuelle	AEChood	7,8	kWh/a
Facteur de temps d'augmentation	f	1,2	
Efficacité dynamique des fluides	FDEhood	22,7	
Classe d'efficacité dynamique des fluides	A		
Indice d'efficacité énergétique	EEI	32	
Classe d'efficacité énergétique	A++		
Débit d'air mesuré au meilleur point d'efficacité	QBEP	157,2	m³/h
Pression d'air mesurée au meilleur point d'efficacité	PBEP	14,5	Pa
Débit d'air maximal	QMAX	370	m³/h
Débit d'air à la vitesse minimale et maximale en utilisation normale	217,5/348,2	m³/h	
Débit d'air en mode intensif ou boost	/		m³/h
Consommation d'énergie électrique mesurée au meilleur point d'efficacité	WBEP	14,5	W
Puissance nominale du système d'éclairage	WL	2,0	W
Illumination moyenne du système d'éclairage sur la surface de cuisson	Emiddle	70	Lux
Efficacité d'éclairage	LE hood	35	lx/W
Classe d'efficacité d'éclairage	A		
Efficacité de filtration des graisses	GFE hood	66,1	%
Classe d'efficacité de filtration des graisses	D		
Consommation d'énergie en mode veille	PS	/	W
Consommation d'énergie en mode hors tension	PO	0,4	W
Niveau de puissance sonore	LWA	48/59	dB

www.aspes.es
aspes@sareteknika.es
902 99 69 01/944 04 14 08