MANUAL DO UTILIZADOR

Exaustor De Cozinha

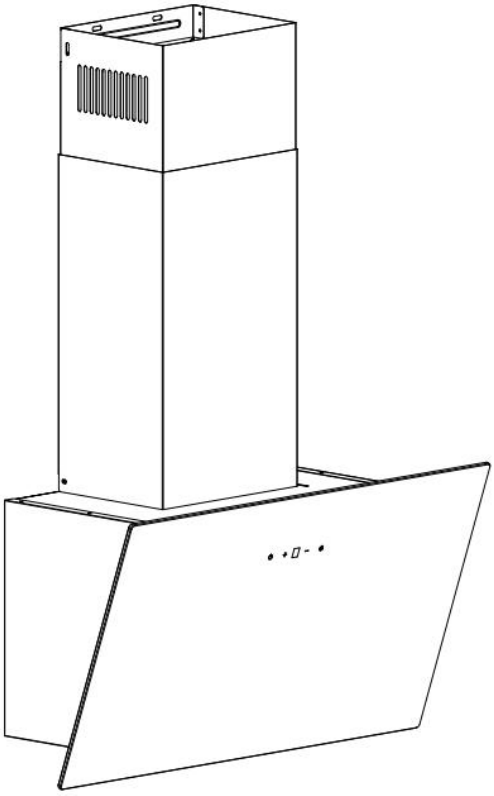

ACPD601AIB

Leia este manual com atenção e guarde-o para referência futura.

Caro cliente,

Parabéns pela compra deste aparelho. Leia atentamente as seguintes instruções e siga-as para evitar possíveis danos. Não assumimos qualquer responsabilidade por danos causados pelo desrespeito das instruções e utilização indevida.

Conteúdo

Instruções de segurança 1

Instalação 2

Painel de controlo e funções principais 5

Limpeza e manutenção 6

Solução de problemas 6

Notas sobre a proteção ambiental 7

Considerações sobre o descarte 7

Nota: este aparelho destina-se apenas para uso doméstico!

INSTRUÇÕES DE SEGURANÇA

- Obrigado por ter adquirido este exaustor. Leia atentamente o manual de instruções antes de utilizar o exaustor e guarde-o em local seguro.
- O trabalho de instalação deve ser realizado por um eletricista qualificado ou pessoa competente. Antes de utilizar o exaustor, certifique-se de que a voltagem (V) e a frequência (Hz) indicadas no exaustor são exatamente as mesmas que a voltagem e a frequência da sua casa.
- O fabricante e o agente não se responsabilizam por danos causados por instalação e utilização inadequadas.
- As crianças com menos de 8 anos não devem utilizar o exaustor.
- O aparelho não se destina a uso comercial, mas apenas a ambientes domésticos e similares.
- O exaustor e a sua rede filtrante devem ser limpos regularmente para os manter em boas condições de funcionamento
- Antes de limpar, desligue a alimentação na fonte de alimentação principal.
- Limpe o exaustor de acordo com o manual de instruções e mantenha-o afastado do risco de queimaduras.
- Não coloque o exaustor ao lume.
- Se o aparelho não funcionar normalmente, contacte a empresa especializada.
- Este dispositivo só pode ser utilizado por crianças com 8 anos ou mais e pessoas com capacidades físicas, sensoriais e mentais limitadas e/ou falta de experiência e conhecimento, desde que tenham sido instruídas na utilização do dispositivo por uma pessoa responsável que compreenda os riscos.
- Se o cabo de alimentação estiver danificado, deverá ser substituído pelo fabricante, pelo seu agente de assistência ou por pessoa igualmente qualificada para evitar riscos.
- Se o exaustor for utilizado ao mesmo tempo que os aparelhos que queimam gás ou outros combustíveis, o ambiente deve ser adequadamente ventilado.
- Não mexa sob o exaustor do fogão. As peças acessíveis podem ficar quentes quando utilizadas com aparelhos de cozinha.

Dicas importantes sobre a instalação

- O ar não deve ser descarregado para uma chaminé utilizada para a exaustão de fumos de aparelhos que queimam gás ou outros combustíveis (não aplicável a aparelhos que apenas descarregam o ar de volta para o ambiente)
- Os regulamentos relativos à descarga de ar devem ser cumpridos.

\

INSTALAÇÃO

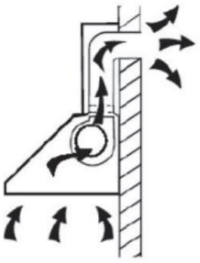

Preparação

- Se tiver uma saída para o exterior, o seu exaustor pode ser ligado como na imagem abaixo através de uma conduta de extração (esmalte, alumínio, tubo flexível ou material inflamável com um diâmetro interior de 150 mm)Before installation, turn the unit off and unplug it from the outlet
- o exaustor deve ser colocado a uma distância de 65-75 cm acima da zona de cozedura para um melhor efeito.

Instalação (ventilação externa)

1
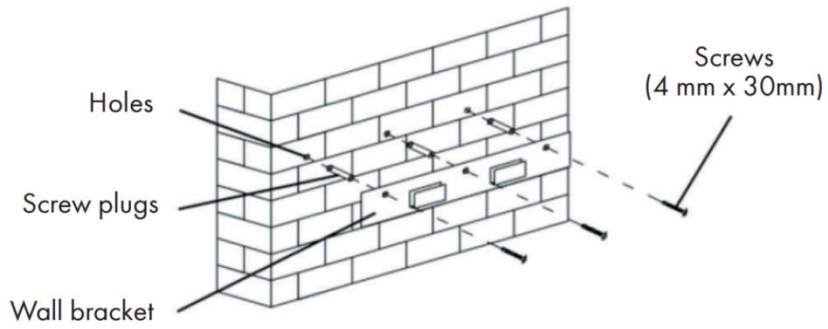
Faça furos de 3x8 mm para acomodar o suporte. Aparafuse e aperte o suporte à parede com os parafusos e buchas fornecidos.

Nota: A ilustração é uma imagem de referência, o seu dispositivo pode ser diferente

2
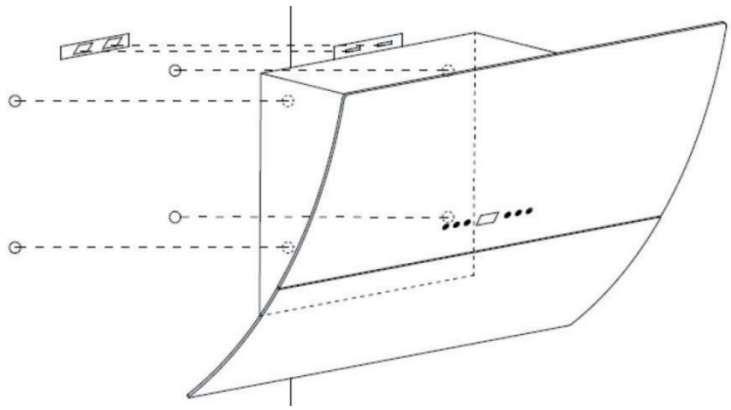
Para o modelo inclinado, precisa de perfurar furos extra de 4x8 mm e utilizar buchas e parafusos antes da instalação.

Nota: A ilustração é uma imagem de referência, o seu dispositivo pode ser diferente

Instalação de chaminé

1	2
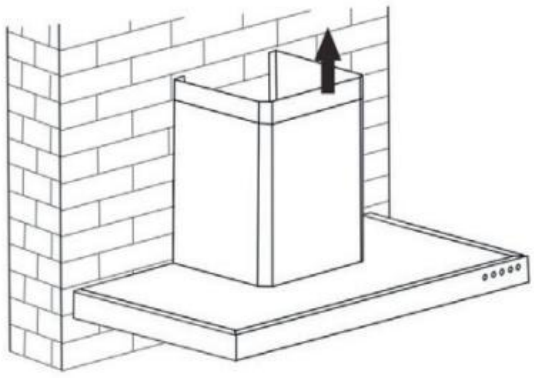	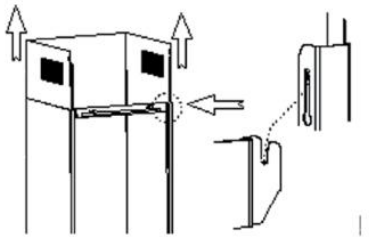
Coloque a chaminé superior na chaminé inferior. Em seguida, puxe a chaminé superior para cima. Ajuste para atingir a altura necessária.	Deslize a chaminé para ajustar a altura da chaminé. Quando a altura desejada for atingida, pendure o furo de fixação nos parafusos de fixação, como mostra a imagem

Note: The illustration is a reference image, your device may differ

Instalação (ventilação interna)

Caso não tenha saída para o exterior, não é necessário tubo de exaustão e a instalação é semelhante à apresentada na secção “Instalação (Ventilação para o exterior)”.

Instalar o filtro de carbono

Nota: o filtro de carvão não está incluído.

1	2
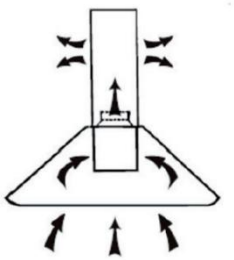	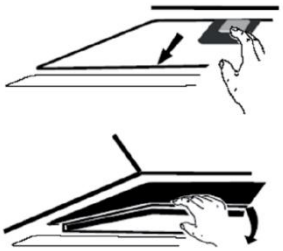
Activated carbon filter can be used to trap odors	In order to install the activated carbon filter, the grease filter should be detached first. Press the lock and pull it downward.

Nota: A ilustração é uma imagem de referência, o seu dispositivo pode ser diferente

3	4
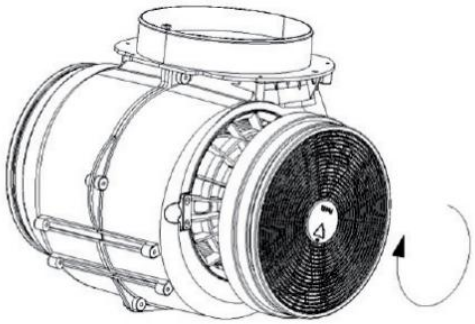	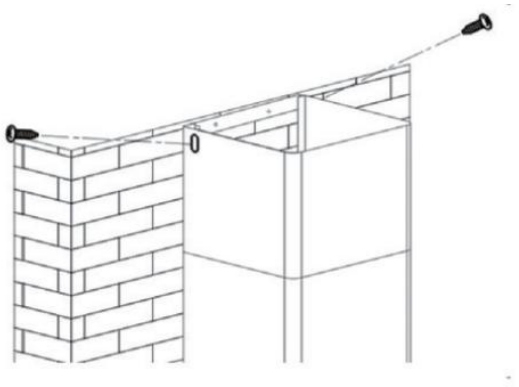
Ligue o filtro de carvão ativado à unidade e rode-o no sentido dos ponteiros do relógio. Repita o mesmo do outro lado. Certifique-se de que o filtro está bem bloqueado. Caso contrário, soltar-se-ia e causaria perigo. Quando o filtro de carvão ativado estiver ligado, o poder de sucção será menor.	Remova toda a película protetora azul da chaminé e do exaustor, a instalação está concluída.

Nota: A ilustração é uma imagem de referência, o seu dispositivo pode ser diferente

PAINEL DE CONTROLO E PRINCIPAIS FUNÇÕES

		
	**LIGADO/DESLIGADO**	**Pressione a tecla para ligar o motor**
	**Velocidade**	**Pressione a tecla para aumentar a velocidade**
	**Ecrã**	**Janela de exibição**
	Velocidade	**Pressione a tecla para diminuir a velocidade**
	**Iluminação**	**Pressione a tecla para ligar ou desligar a luz**

Temporizador/desligador

O exaustor possui um temporizador de desligamento automático comutável (5 min). Para ativar isto, pressione os ícones + e - simultaneamente durante 5 segundos. Depois disso o temporizador ativa automaticamente e desliga o motor e as luzes passados 5 minutos.

LIMPEZA E MANUTENÇÃO

Desligue o exaustor antes de fazer a limpeza e manutenção e desligue o aparelho da tomada. As superfícies exteriores são suscetíveis a riscos e manchas. Por isso, não utilize produtos de limpeza abrasivos e limpe qualquer resíduo alcalino ou ácido (sumo de limão, vinagre) imediatamente após a limpeza.

Painel de controlo

O painel de controlo pode ser limpo com um pano húmido e um detergente suave para a loiça. Antes de limpar, certifique-se de que o pano está limpo e bem torcido. Utilize um pano seco e macio para remover o excesso de humidade após a limpeza.

Limpeza mensal do filtro de gorduras

Limpar o filtro todos os meses pode evitar qualquer risco de incêndio. O filtro recolhe gordura, fumo e poeira, afetando diretamente a eficiência do exaustor. Se não for limpo, o resíduo de gordura (potencialmente inflamável) ficará saturado no filtro. Limpe-o com detergente de limpeza doméstica.

SOLUÇÃO DE PROBLEMAS

Falha	Possível causa	Solução
Iluminação acesa, mas motor não funciona	A folha bloqueou	Livre-se do bloqueio
	O condensador está danificado	Substitua o condensador
	O motor travou, Rolamento danificado	Substituir o motor
	Fio interior do motor desligado ou mau cheiro do motor	Substituir o motor
A iluminação não funciona, motor não funciona	Iluminação danificada	Substituir a iluminação
	O cabo de alimentação está solto	Ligue os fios conforme o esquema elétrico
Tremor do corpo	A folha danificada provoca tremores	Substituir folha
	O motor não está bem pendurado	Trave o corpo firmemente
	O corpo não está bem pendurado	Fixe o corpo firmemente
Sucção insuficiente	A distância entre o corpo e o tecto a gás é demasiado longa	Reajuste a distância
	Muita ventilação por portas ou janelas abertas	Escolha um novo local e simule a máquina

NOTAS SOBRE PROTEÇÃO AMBIENTAL

- Durante a cozedura, certifique-se de que existe fornecimento de ar suficiente para que o exaustor possa operar com eficiência e baixo ruído de funcionamento.
- Ajuste a velocidade do ventilador de acordo com a quantidade de vapor produzida durante a cozedura. Utilize o modo intensivo apenas quando necessário. Quanto menor for a velocidade do ventilador, menos energia é consumida.
- Se forem produzidas grandes quantidades de vapor durante a cozedura, selecione uma velocidade elevada do ventilador em tempo útil. Se o vapor da cozedura já se tiver dispersado na cozinha, o exaustor deverá ser operado durante mais tempo.
- Desligue o exaustor quando já não precisar dele
- Desligue a iluminação quando já não precisar dela
- Limpe o filtro a intervalos regulares e substitua-o se necessário para aumentar a eficácia do sistema de ventilação e evitar riscos de incêndio.
- Coloque sempre a tampa ao cozinhar para reduzir o vapor e a condensação.

DESCARTE DE EMBALAGEM E PRODUTO

Descarte as embalagens de maneira ecologicamente correta. Este aparelho está

etiquetado de acordo com a Diretiva Europeia 2012/19/UE relativa a aparelhos elétricos e eletrónicos usados (resíduos de equipamentos elétricos e eletrónicos - REEE). A diretriz determina o quadro para a devolução e reciclagem de aparelhos usados, conforme aplicável em toda a UE.



INFORMAÇÕES DA EMBALAGEM: Os materiais de embalagem do produto são fabricados a partir de materiais recicláveis de acordo com nossos Regulamentos Ambientais Nacionais. Não descarte os materiais de embalagem junto com o lixo doméstico ou outros resíduos. Leve-os aos pontos de recolha de materiais de embalagem designados pelas autoridades locais.

Ficha do produto

Descrição	**Símbolo**	Valor	Unidade
Identificação do modelo	ACPD601AIB		
Consumo anual de energia	AEC_{hood}	7,8	kWh/a
Fator de aumento do tempo	f	1,2	
Eficiência dinâmica de fluidos	FDE_{hood}	22,7	
Classe de eficiência dinâmica de fluidos		A	
Índice de Eficiência Energética	EEI_{hood}	32	
Classe de eficiência energética		A++	
Taxa de fluxo de ar medida no melhor ponto de eficiência	Q_{BEP}	157,2	m^3/h
Pressão de ar medida no melhor ponto de eficiência	P_{BEP}	14,5	Pa
Fluxo de ar máximo	Q_{MAX}	370	m^3/h
caudal de ar à velocidade mínima e máxima em utilização normal, intensiva ou boost excluídos		217,5/348,2	m^3/h
fluxo de ar em configuração intensiva ou de reforço		/	m^3/h
Entrada de energia elétrica medida no melhor ponto de eficiência	W_{BEP}	14,5	W
Potência nominal do sistema de iluminação	W_L	2,0	W
Iluminação média do sistema de iluminação na superfície de cozedura	E_{middle}	80	Lux
Eficiência de iluminação	LE_{hood}	40	lx/W
Classe de eficiência de iluminação		A	
Eficiência de filtragem de gordura	GFE_{hood}	66,7	%
Classe de eficiência de filtragem de gordura		D	
consumo de energia em modo de esper	P_s	/	W
consumo de energia no modo desligado	P_o	0,4	W
Nível de potência sonora	L_{WA}	48/59	dB

www.aspes.es
aspes@sareteknika.es
902 99 69 01/944 04 14 08